Fujitsu Server PRIMERGY RX2530 M5

システム構成図

■サポートOS

RX2530 M5 は、以下のOSをサポートしています。本文中のOS名称は、次のように略して表記します。
OSの対応状況等の最新情報は当社ホームページ
(https://www.fujitsu.com/jp/products/computing/servers/primergy/software/)を参照ください。

OS名		略称		
Windows Server® 2022 Standard	(*1)	WS22S		Windows
Windows Server® 2022 Datacenter	(*1)	WS22D		
Windows Server® 2019 Standard		WS19S		
Windows Server® 2019 Datacenter		WS19D		
Windows Server® 2019 Essentials		WS19E		
Windows Server® 2016 Standard		WS16S		
Windows Server® 2016 Datacenter		WS16D		
Windows Server® 2016 Essentials		WS16E		
Red Hat® Enterprise Linux® 9.0 (for Intel64) 以降		RHEL9(Intel64)	RHEL	Linux
Red Hat® Enterprise Linux® 8.0 (for Intel64) 以降		RHEL8(Intel64)		
Red Hat® Enterprise Linux® 7.6 (for Intel64) 以降		RHEL7(Intel64)		
SUSE® Linux Enterprise Server 15 for AMD64 & Intel64 以降		SLES 15 (x86_64)	SLES	
SUSE® Linux Enterprise Server 12 Service Pack 4 for AMD64 & Intel64 以降		SLES 12 (x86_64)		
VMware vSphere® ESXi 8.0 以降	(*2)	vS8		VMware
VMware vSphere® ESXi 7.0 以降	(*2)	vS7		
VMware vSphere® ESXi 6.7 Update1 以降	(*2)	vS6		
VMware vSphere® ESXi 6.5 Update3 以降	(*2)			

(*1)Windows Server 2022の対応時期と状況については、
当社ホームページ(https://www.fujitsu.com/jp/products/computing/servers/primergy/software/windows/support/2022/)をご確認ください。
(*2)VMwareのサポート状況(本体/オプション)等の最新情報は、当社ホームページ
(https://www.fujitsu.com/jp/products/computing/servers/primergy/software/vmware/)をご確認ください。

本システム構成図に掲載されております商品※の価格体系につきましては、市場の価格に近く、お客様にわかりやすい「希望小売価格」となっております。
※ PRIMERGY 本体等
また、「標準価格」で提供している商品につきましては、本システム構成図（樹系図）では★で表示してあります。

※ OS により接続可能装置は異なります。詳細はハードウェア一覧を参照願います。

PRIMERGY RX2530 M5

本体前面

[2.5インチモデル (2.5インチ HDD/SSD × 10)]

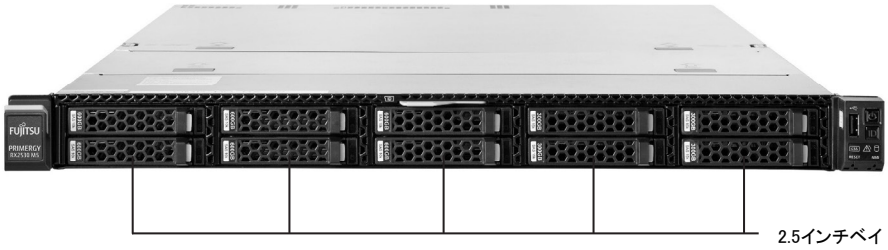

本体背面

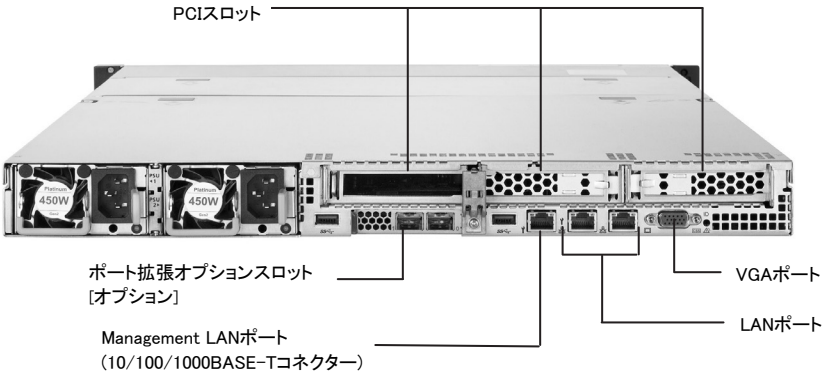

本体内部

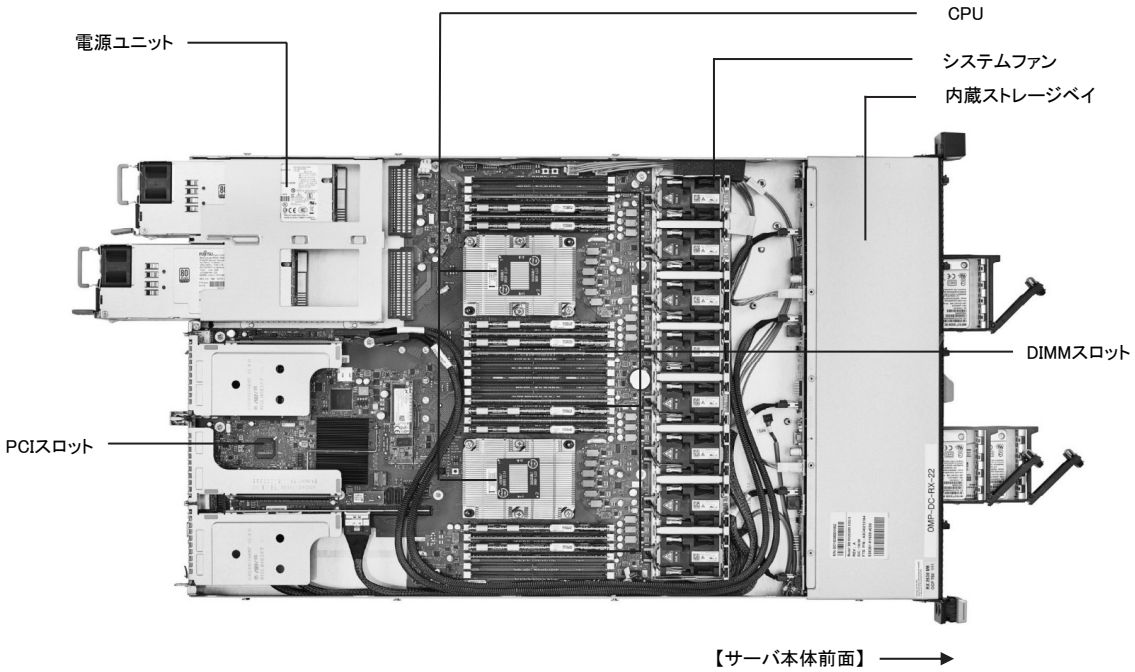

※ OS により接続可能装置は異なります。詳細はハードウェア一覧を参照願います。

PRIMERGY RX2530 M5 仕様

一般モデル (3.5インチモデル)

品名 モデル			PRIMERGY RX2530 M5(3.5インチモデル)
ベースユニット形状			ラックベースユニット (3.5インチ HDD/SSD×4)
型名			PYR2535R3N
CPU	ソケット数		2
	搭載可能CPU [周波数,コア数/スレッド数, 3次キャッシュメモリ, メモリバス,UPI,最大TDP]		インテル® Xeon® プロセッサー Bronze 3206R(1.90GHz,8C/8T,11MB,2133MHz,9.6GT/s,85W) / インテル® Xeon® プロセッサー Silver 4215R(3.20GHz,8C/16T,11MB,2400MHz,9.6GT/s,130W) / 4210R(2.40GHz,10C/20T,13.8MB,2400MHz,9.6GT/s,100W) / 4214R(2.40GHz,12C/24T,16.5MB,2400MHz,9.6GT/s,100W) / インテル® Xeon® プロセッサー Gold 5218R(2.10GHz,20C/40T,27.5MB,2667MHz,10.4GT/s,125W) / 5220R(2.20GHz,24C/48T,35.8MB,2667MHz,10.4GT/s,150W) / 6250(3.90GHz,8C/16T,35.8MB,2933MHz,10.4GT/s,185W) / 6256(3.60GHz,12C/24T,33MB,2933MHz,10.4GT/s,205W) / 6226R(2.90GHz,16C/32T,22MB,2933MHz,10.4GT/s,150W) / 6246R(3.40GHz,16C/32T,35.8MB,2933MHz,10.4GT/s,205W) / 6242R(3.10GHz,20C/40T,35.8MB,2933MHz,10.4GT/s,205W) / 6240R(2.40GHz,24C/48T,35.8MB,2933MHz,10.4GT/s,165W) / 6248R(3GHz,24C/48T,35.8MB,2933MHz,10.4GT/s,205W) / 6230R(2.10GHz,26C/52T,35.8MB,2933MHz,10.4GT/s,150W) / 6238R(2.20GHz,28C/56T,38.5MB,2933MHz,10.4GT/s,165W) / 6258R(2.70GHz,28C/56T,38.5MB,2933MHz,10.4GT/s,205W) / インテル® Xeon® プロセッサー Gold 6208U(2.90GHz,16C/32T,22MB,2933MHz,10.4GT/s,150W) / インテル® Xeon® プロセッサー Bronze 3204(1.90GHz,6C/6T,8.3MB,2133MHz,9.6GT/s,85W) / インテル® Xeon® プロセッサー Silver 4208(2.10GHz,8C/16T,11MB,2400MHz,9.6GT/s,85W) / 4215(2.50GHz,8C/16T,11MB,2400MHz,9.6GT/s,85W) / 4210(2.20GHz,10C/20T,13.8MB,2400MHz,9.6GT/s,85W) / 4214(2.20GHz,12C/24T,16.5MB,2400MHz,9.6GT/s,85W) / 4216(2.10GHz,16C/32T,22MB,2400MHz,9.6GT/s,100W) / インテル® Xeon® プロセッサー Gold 5222(3.80GHz,4C/8T,16.5MB,2933MHz,10.4GT/s,105W) / 5217(3GHz,8C/16T,11MB,2667MHz,10.4GT/s,115W) / 5215(2.50GHz,10C/20T,13.8MB,2667MHz,10.4GT/s,85W) / 5218(2.30GHz,16C/32T,22MB,2667MHz,10.4GT/s,125W) / 5218B(2.30GHz,16C/32T,22MB,2667MHz,10.4GT/s,125W) / 5220(2.20GHz,18C/36T,24.8MB,2667MHz,10.4GT/s,125W) / 5220S(2.70GHz,18C/36T,24.8MB,2667MHz,10.4GT/s,125W) / 6234(3.30GHz,8C/16T,24.8MB,2933MHz,10.4GT/s,130W) / 6244(3.60GHz,8C/16T,24.8MB,2933MHz,10.4GT/s,150W) / 6226(2.70GHz,12C/24T,19.25MB,2933MHz,10.4GT/s,125W) / 6246(3.30GHz,12C/24T,24.8MB,2933MHz,10.4GT/s,165W) / 6242(2.80GHz,16C/32T,22MB,2933MHz,10.4GT/s,150W) / 6240(2.60GHz,18C/36T,24.8MB,2933MHz,10.4GT/s,150W) / 6254(3.10GHz,18C/36T,24.8MB,2933MHz,10.4GT/s,200W) / 6230(2.10GHz,20C/40T,27.5MB,2933MHz,10.4GT/s,125W) / 6248(2.50GHz,20C/40T,27.5MB,2933MHz,10.4GT/s,150W) / 6238(2.10GHz,22C/44T,30.3MB,2933MHz,10.4GT/s,140W) / 6252(2.10GHz,24C/48T,35.8MB,2933MHz,10.4GT/s,150W) / 6222V(1.80GHz,20C/40T,27.5MB,2400MHz,10.4GT/s,115W) / 6262V(1.90GHz,24C/48T,33MB,2400MHz,10.4GT/s,135W) / インテル® Xeon® プロセッサー Platinum 8260(2.40GHz,24C/48T,35.8MB,2933MHz,10.4GT/s,165W) / 8268(2.90GHz,24C/48T,35.8MB,2933MHz,10.4GT/s,205W) / 8270(2.70GHz,26C/52T,35.8MB,2933MHz,10.4GT/s,205W) / 8276(2.20GHz,28C/56T,38.5MB,2933MHz,10.4GT/s,165W) / 8280(2.70GHz,28C/56T,38.5MB,2933MHz,10.4GT/s,205W) / インテル® Xeon® プロセッサー Gold 5215L(2.50GHz,10C/20T,13.8MB,2667MHz,10.4GT/s,85W) / 6240L(2.60GHz,18C/36T,24.8MB,2933MHz,10.4GT/s,150W) / 6238L(2.10GHz,22C/44T,30.3MB,2933MHz,10.4GT/s,140W) / インテル® Xeon® プロセッサー Platinum 8260L(2.40GHz,24C/48T,35.8MB,2933MHz,10.4GT/s,165W) / 8276L(2.20GHz,28C/56T,38.5MB,2933MHz,10.4GT/s,165W) / 8280L(2.70GHz,28C/56T,38.5MB,2933MHz,10.4GT/s,205W) / インテル® Xeon® プロセッサー Silver 4214Y(2.20GHz,8C/10C/12C/16T/20T/24T,16.5MB,2400MHz,9.6GT/s,85W) / インテル® Xeon® プロセッサー Gold 6240Y(2.60GHz,8C/14C/18C/16T/28T/36T,24.8MB,2933MHz,10.4GT/s,150W) / インテル® Xeon® プロセッサー Platinum 8260Y(2.40GHz,16C/20C/24C/32T/40T/48T,35.8MB,2933MHz,10.4GT/s,165W) / インテル® Xeon® プロセッサー Gold 6209U(2.10GHz,20C/40T,27.5MB,2933MHz,10.4GT/s,125W) / 6210U(2.50GHz,20C/40T,27.5MB,2933MHz,10.4GT/s,150W) / 6212U(2.40GHz,24C/48T,35.8MB,2933MHz,10.4GT/s,165W)
チップセット			Intel® C624
システムボード			D3383
メイン メモリ (*1)	搭載可能メモリ		2933 RDIMM / 2933 LRDIMM
	スロット数	1CPU構成時	12 (2933 RDIMM / 2933 LRDIMM)
		2CPU構成時	24 (2933 RDIMM / 2933 LRDIMM)
	最大容量	1CPU構成時	768GB (2933 RDIMM) / 1536GB (2933 LRDIMM)
		2CPU構成時	1536GB (2933 RDIMM) / 3072GB (2933 LRDIMM)
画面制御機能			リモートマネジメントコントローラ内蔵、VRAM:16MB
グラフィック表示機能 (*2)			640×480 / 800×600 / 1024×768 / 1280×1024 / 1600×1200ドット
内蔵 3.5インチベイ	ベイ数		4 [ホットプラグ対応]
	最大容量	SAS HDD	9.6TB
		ニアラインSAS HDD	72TB
		BC-SATA HDD	72TB
		SAS SSD	30.72TB
		SATA SSD	30.72TB
PCIスロット	スロット数		2
	最大容量	PCIe SSD	—
OSブート 専用 モジュール	搭載数		2
	最大容量	M.2 Flash モジュール	1.92TB
ODDベイ	ベイ数		1
	内蔵ODD (*3)		オプション (Ultra Slim ODD)
拡張バス スロット	PCI Express 3.0(x16レーン)		3 [Low Profile] (*4)
	PCI Express 3.0(x8レーン)		1 (SASコントローラカード/SASアレイコントローラカード/デュアルM.2 コントローラカード専用スロット)[Low Profile]
ストレージコントローラ			オンボードSATAコントローラ×2
ネットワークインターフェース(オンボード)			標準搭載[2ポート(1000BASE-T/100BASE-TX/10BASE-T択一)]、オプション適用時(1000BASE-T×4/10GBASE-T×2/10GBASE×4/10GBASE×2)
インターフェース			ディスプレイ(VGAポート)×1[前面: 1 (オプション) / 背面: 1]、シリアルポート×1 (オプション) [D-SUB9ピン]、USB×5(USB3.0:前面×2 / 背面×2 / 内部×1)
キーボード/マウス			オプション
ハードウェア監視			コンポーネントランプ
	ソフトウェア		ServerView Suite (ServerView Operations Manager & ServerView Agents)、オプション (Infrastructure Manager)
リモートサービス機能			標準搭載 (リモートマネジメントコントローラ)
	専用コネクター		Management LAN 1ポート[背面] (1000BASE-T/100BASE-TX/10BASE-T択一)
セキュリティチップ			オプション (TPM2.0モジュール:TCG準拠)
電源			電源ユニット[450W / 1200W (80PLUS® Platinum認定取得) / 800W (80PLUS® Titanium認定取得) / 800W (-48V DC) / 1300W (380V DC)] (最大2)
	入力電圧(周波数)/入力コンセント		AC100V(50/60Hz) / 平行2Pアース付き[NEMA 5-15準拠] (最大2) AC200V(50/60Hz) / NEMA L6-15準拠/IEC60320準拠 (最大2)
	消費電力/発熱量		AC200V:最大864W / 3,110kJ/h、AC100V:最大920W / 3,312kJ/h
	冗長電源ユニット/ 内蔵型バッテリーユニット		オプション (ホットプラグ対応) [電源ユニット(450W/800W/1200W) / 内蔵型バッテリーユニット]
冗長ファン			標準搭載 (ホットプラグ対応)
エネルギー消費効率(2021年度基準) (*5)			15.0 (区分2)
外形寸法[W×D×H]			435[483(突起部含む)] × 721[771(突起部含む)] × 43 (1U) [mm]
質量			最大16kg [19.7kg(ラックレール含む)]
使用環境			周囲温度: 10～35℃ (オプション適用時:5～45℃) / 湿度: 10～85% (ただし結露しないこと)
インストールOS/バンドルOS			オプション (Windows / RHEL / VMware)
サポートOS			WS22S / WS22D / WS19S / WS19D / WS19E / WS16S / WS16D / WS16E / RHEL9(Intel64) / RHEL8(Intel64) / RHEL7(Intel64) / SLES 15 (x86_64) / SLES 12 (x86_64) / vS8 / vS7 / vS6
標準保証			3年間翌営業日以降訪問修理 (月曜～金曜、9:00～17:00 (祝日および年末年始を除く))

(*1) OSにより使用可能なメモリ容量が異なります。詳細については、留意事項編「OSにおける最大CPU数/使用可能なメモリ容量について」を参照ください。
(*2) 実際に表示可能な解像度/色数は、接続されるディスプレイの機能、およびOSにより異なります。
(*3) 内蔵ODDを搭載しない場合は、複数台システムに最低1台、別途スーパーマルチドライブユニット[FMV-NSM56]を手配する必要があります。
(*4) 1CPU構成ではすべてのPCIスロットは使用できません。PCIスロット4を使用するには、2CPU構成にする必要があります。
(*5) エネルギー消費効率とは、省エネ法で定める測定方法により測定した中央演算処理装置(CPU)、補助記憶装置(ストレージ)および主記憶装置(メインメモリ)の消費電力あたりの性能を幾何平均したものです。

※本装置の通常運用時の騒音値(ISO7779に準拠した実測値)は、約44dB(A)～約66dB(A)となります。
ファンが高速回転する電源投入時や高温環境下では、装置構成により通常運用時の騒音値を上回る場合がありますので、専用室への設置をお願いいたします。
※選択するベースユニット、オプション、および使用するOSの組合せ等により、手配可能な構成/詳細スペックが異なります。
手配構成/詳細スペックについては、樹系図を参照ください。

※ OS により接続可能装置は異なります。詳細はハードウェア一覧を参照願います。

一般モデル (2.5インチモデル)

品名 モデル			PRIMERGY RX2530 M5(2.5インチモデル)	
ベースユニット形状			ラックベースユニット (2.5インチ HDD/SSD×4)	ラックベースユニット (2.5インチ HDD/SSD×8)
型名			PYR2535R2N	PYR2535RAN
CPU	ソケット数		2	
	搭載可能CPU [周波数,コア数/スレッド数, 3次キャッシュメモリ, メモリバス,UPI,最大TDP]		インテル® Xeon® プロセッサー Bronze 3206R(1.90GHz,8C/8T,11MB,2133MHz,9.6GT/s,85W) / インテル® Xeon® プロセッサー Silver 4215R(3.20GHz,8C/16T,11MB,2400MHz,9.6GT/s,130W) / 4210R(2.40GHz,10C/20T,13.8MB,2400MHz,9.6GT/s,100W) / 4214R(2.40GHz,12C/24T,16.5MB,2400MHz,9.6GT/s,100W) / インテル® Xeon® プロセッサー Gold 5218R(2.10GHz,20C/40T,27.5MB,2667MHz,10.4GT/s,125W) / 5220R(2.20GHz,24C/48T,35.8MB,2667MHz,10.4GT/s,150W) / 6250(3.90GHz,8C/16T,35.8MB,2933MHz,10.4GT/s,185W) / 6256(3.60GHz,12C/24T,33MB,2933MHz,10.4GT/s,205W) / 6226R(2.90GHz,16C/32T,22MB,2933MHz,10.4GT/s,150W) / 6246R(3.40GHz,16C/32T,35.8MB,2933MHz,10.4GT/s,205W) / 6242R(3.10GHz,20C/40T,35.8MB,2933MHz,10.4GT/s,205W) / 6240R(2.40GHz,24C/48T,35.8MB,2933MHz,10.4GT/s,165W) / 6248R(3GHz,24C/48T,35.8MB,2933MHz,10.4GT/s,205W) / 6230R(2.10GHz,26C/52T,35.8MB,2933MHz,10.4GT/s,150W) / 6238R(2.20GHz,28C/56T,38.5MB,2933MHz,10.4GT/s,165W) / 6258R(2.70GHz,28C/56T,38.5MB,2933MHz,10.4GT/s,205W) / インテル® Xeon® プロセッサー Gold 6208U(2.90GHz,16C/32T,22MB,2933MHz,10.4GT/s,150W) / インテル® Xeon® プロセッサー Bronze 3204(1.90GHz,6C/6T,8.3MB,2133MHz,9.6GT/s,85W) / インテル® Xeon® プロセッサー Silver 4208(2.10GHz,8C/16T,11MB,2400MHz,9.6GT/s,85W) / 4215(2.50GHz,8C/16T,11MB,2400MHz,9.6GT/s,85W) / 4210(2.20GHz,10C/20T,13.8MB,2400MHz,9.6GT/s,85W) / 4214(2.20GHz,12C/24T,16.5MB,2400MHz,9.6GT/s,85W) / 4216(2.10GHz,16C/32T,22MB,2400MHz,9.6GT/s,100W) / インテル® Xeon® プロセッサー Gold 5222(3.80GHz,4C/8T,16.5MB,2933MHz,10.4GT/s,105W) / 5217(3GHz,8C/16T,11MB,2667MHz,10.4GT/s,115W) / 5215(2.50GHz,10C/20T,13.8MB,2667MHz,10.4GT/s,85W) / 5218(2.30GHz,16C/32T,22MB,2667MHz,10.4GT/s,125W) / 5218B(2.30GHz,16C/32T,22MB,2667MHz,10.4GT/s,125W) / 5220(2.20GHz,18C/36T,24.8MB,2667MHz,10.4GT/s,125W) / 5220S(2.70GHz,18C/36T,24.8MB,2667MHz,10.4GT/s,125W) / 6234(3.30GHz,8C/16T,24.8MB,2933MHz,10.4GT/s,130W) / 6244(3.60GHz,8C/16T,24.8MB,2933MHz,10.4GT/s,150W) / 6226(2.70GHz,12C/24T,19.25MB,2933MHz,10.4GT/s,125W) / 6246(3.30GHz,12C/24T,24.8MB,2933MHz,10.4GT/s,165W) / 6242(2.80GHz,16C/32T,22MB,2933MHz,10.4GT/s,150W) / 6240(2.60GHz,18C/36T,24.8MB,2933MHz,10.4GT/s,150W) / 6254(3.10GHz,18C/36T,24.8MB,2933MHz,10.4GT/s,200W) / 6230(2.10GHz,20C/40T,27.5MB,2933MHz,10.4GT/s,125W) / 6248(2.50GHz,20C/40T,27.5MB,2933MHz,10.4GT/s,150W) / 6238(2.10GHz,22C/44T,30.3MB,2933MHz,10.4GT/s,140W) / 6252(2.10GHz,24C/48T,35.8MB,2933MHz,10.4GT/s,150W) / 6222V(1.80GHz,20C/40T,27.5MB,2400MHz,10.4GT/s,115W) / 6262V(1.90GHz,24C/48T,33MB,2400MHz,10.4GT/s,135W) / インテル® Xeon® プロセッサー Platinum 8260(2.40GHz,24C/48T,35.8MB,2933MHz,10.4GT/s,165W) / 8268(2.90GHz,24C/48T,35.8MB,2933MHz,10.4GT/s,205W) / 8270(2.70GHz,26C/52T,35.8MB,2933MHz,10.4GT/s,205W) / 8276(2.20GHz,28C/56T,38.5MB,2933MHz,10.4GT/s,165W) / 8280(2.70GHz,28C/56T,38.5MB,2933MHz,10.4GT/s,205W) / インテル® Xeon® プロセッサー Gold 5215L(2.50GHz,10C/20T,13.8MB,2667MHz,10.4GT/s,85W) / 6240L(2.60GHz,18C/36T,24.8MB,2933MHz,10.4GT/s,150W) / 6238L(2.10GHz,22C/44T,30.3MB,2933MHz,10.4GT/s,140W) / インテル® Xeon® プロセッサー Platinum 8260L(2.40GHz,24C/48T,35.8MB,2933MHz,10.4GT/s,165W) / 8276L(2.20GHz,28C/56T,38.5MB,2933MHz,10.4GT/s,165W) / 8280L(2.70GHz,28C/56T,38.5MB,2933MHz,10.4GT/s,205W) / インテル® Xeon® プロセッサー Silver 4214Y(2.20GHz,8C/10C/12C/16T/20T/24T,16.5MB,2400MHz,9.6GT/s,85W) / インテル® Xeon® プロセッサー Gold 6240Y(2.60GHz,8C/14C/18C/16T/28T/36T,24.8MB,2933MHz,10.4GT/s,150W) / インテル® Xeon® プロセッサー Platinum 8260Y(2.40GHz,16C/20C/24C/32T/40T/48T,35.8MB,2933MHz,10.4GT/s,165W) / インテル® Xeon® プロセッサー Gold 6209U(2.10GHz,20C/40T,27.5MB,2933MHz,10.4GT/s,125W) / 6210U(2.50GHz,20C/40T,27.5MB,2933MHz,10.4GT/s,150W) / 6212U(2.40GHz,24C/48T,35.8MB,2933MHz,10.4GT/s,165W)	
チップセット			Intel® C624	
システムボード			D3383	
メイン メモリ (*1)	搭載可能メモリ		2933 RDIMM / 2933 LRDIMM	
	スロット数	1CPU構成時	12 (2933 RDIMM / 2933 LRDIMM)	
		2CPU構成時	24 (2933 RDIMM / 2933 LRDIMM)	
	最大容量	1CPU構成時	768GB (2933 RDIMM) / 1536GB (2933 LRDIMM)	
		2CPU構成時	1536GB (2933 RDIMM) / 3072GB (2933 LRDIMM)	
画面制御機能			リモートマネジメントコントローラ内蔵、VRAM:16MB	
グラフィック表示機能 (*2)			640×480 / 800×600 / 1024×768 / 1280×1024 / 1600×1200ドット	
内蔵 2.5インチ ベイ	ベイ数		4 (オプション適用時:最大8) [ホットプラグ対応]	8 [ホットプラグ対応]
	最大容量	SAS HDD	19.2TB	
		ニアラインSAS HDD	16TB	
		BC-SATA HDD	16TB	
		SAS SSD	122.4TB	
		SATA SSD	61.44TB	
		PCIe SSD	—	
PCIスロット	スロット数		2	
	最大容量	PCIe SSD	—	
OSブート 専用 モジュール	搭載数		2	
	最大容量	M.2 Flash モジュール	1.92TB	
ODDベイ	ベイ数		1	
	内蔵ODD (*3)		オプション (Ultra Slim ODD)	
拡張バス スロット	PCI Express 3.0(x16レーン)		3 [Low Profile] (*4)	
	PCI Express 3.0(x8レーン)		1 (SASコントローラカード/SASアレイコントローラカード/デュアルM.2 コントローラカード専用スロット)[Low Profile]	
ストレージコントローラ			オンボードSATAコントローラ×2	
ネットワークインターフェース(オンボード)			標準搭載[2ポート(1000BASE-T/100BASE-TX/10BASE-T択一)]、オプション適用時(1000BASE-T×4/10GBASE-T×2/10GBASE×4/10GBASE×2)	
インターフェース			ディスプレイ(VGAポート)×1[前面: 1 (オプション) / 背面: 1]、シリアルポート×1 (オプション) [D-SUB9ピン]、USB×5(USB3.0:前面×2 / 背面×2 / 内部×1)	
キーボード/マウス			オプション	
ハードウェア監視			コンポーネントランプ	
	ソフトウェア		ServerView Suite (ServerView Operations Manager & ServerView Agents)、オプション (Infrastructure Manager)	
リモートサービス機能			標準搭載 (リモートマネジメントコントローラ)	
	専用コネクター		Management LAN 1ポート[背面] (1000BASE-T/100BASE-TX/10BASE-T択一)	
セキュリティチップ			オプション (TPM2.0モジュール:TCG準拠)	
電源			電源ユニット[450W / 1200W (80PLUS® Platinum認定取得) / 800W (80PLUS® Titanium認定取得) / 800W (-48V DC) / 1300W (380V DC)] (最大2)	
	入力電圧(周波数)/入力コンセント		AC100V(50/60Hz) / 平行2Pアース付き[NEMA 5-15準拠] (最大2) AC200V(50/60Hz) / NEMA L6-15準拠/IEC60320準拠 (最大2)	
	消費電力/発熱量		AC200V:最大864W / 3,110kJ/h、AC100V:最大920W / 3,312kJ/h	
	冗長電源ユニット/ 内蔵型バッテリーユニット		オプション (ホットプラグ対応) [電源ユニット(450W/800W/1200W) / 内蔵型バッテリーユニット]	
冗長ファン			標準搭載 (ホットプラグ対応)	
エネルギー消費効率(2021年度基準) (*5)			15.0 (区分2)	
外形寸法[W×D×H]			435[483(突起部含む)] × 721[771(突起部含む)] × 43 (1U) [mm]	
質量			最大16kg [19.7kg(ラックレール含む)]	
使用環境			周囲温度: 10～35℃ (オプション適用時:5～45℃) / 湿度: 10～85% (ただし結露しないこと)	
インストールOS/バンドルOS			オプション (Windows / RHEL / VMware)	
サポートOS			WS22S / WS22D / WS19S / WS19D / WS19E / WS16S / WS16D / WS16E / RHEL9(Intel64) / RHEL8(Intel64) / RHEL7(Intel64) / SLES 15 (x86_64) / SLES 12 (x86_64) / vS8 / vS7 / vS6	
標準保証			3年間翌営業日以降訪問修理 (月曜～金曜、9:00～17:00 (祝日および年末年始を除く))	

(*1) OSにより使用可能なメモリ容量が異なります。詳細については、留意事項編「OSにおける最大CPU数/使用可能なメモリ容量について」を参照ください。
(*2) 実際に表示可能な解像度/色数は、接続されるディスプレイの機能、およびOSにより異なります。
(*3) 内蔵ODDを搭載しない場合は、複数台システムに最低1台、別途スーパーマルチドライブユニット[FMV-NSM56]を手配する必要があります。
(*4) 1CPU構成ではすべてのPCIスロットは使用できません。PCIスロット4を使用するには、2CPU構成にする必要があります。
(*5) エネルギー消費効率とは、省エネ法で定める測定方法により測定した中央演算処理装置(CPU)、補助記憶装置(ストレージ)および主記憶装置(メインメモリ)の消費電力あたりの性能を幾何平均したものです。

※本装置の通常運用時の騒音値(ISO7779に準拠した実測値)は、約44dB(A)～約66dB(A)となります。
ファンが高速回転する電源投入時や高温環境下では、装置構成により通常運用時の騒音値を上回る場合がありますので、専用室への設置をお願いいたします。
※選択するベースユニット、オプション、および使用するOSの組合せ等により、手配可能な構成/詳細スペックが異なります。
手配構成/詳細スペックについては、樹系図を参照ください。

※ OS により接続可能装置は異なります。詳細はハードウェア一覧を参照願います。

一般モデル (2.5インチモデル)

品名 モデル			PRIMERGY RX2530 M5(2.5インチモデル)		
ベースユニット形状			ラックベースユニット (2.5インチ HDD/SSD×10)	ラックベースユニット (2.5インチ HDD/SSD×8+2.5インチ PCIe SSD×2)	ラックベースユニット (2.5インチ HDD/SSD×6+2.5インチ PCIe SSD×4)
型名			PYR2535RBN	PYR2535RCN	PYR2535RDN
CPU	ソケット数		2		
	搭載可能CPU [周波数,コア数/スレッド数, 3次キャッシュメモリ, メモリバス,UPI,最大TDP]		インテル® Xeon® プロセッサー Bronze 3206R(1.90GHz,8C/8T,11MB,2133MHz,9.6GT/s,85W) / インテル® Xeon® プロセッサー Silver 4215R(3.20GHz,8C/16T,11MB,2400MHz,9.6GT/s,130W) / 4210R(2.40GHz,10C/20T,13.8MB,2400MHz,9.6GT/s,100W) / 4214R(2.40GHz,12C/24T,16.5MB,2400MHz,9.6GT/s,100W) / インテル® Xeon® プロセッサー Gold 5218R(2.10GHz,20C/40T,27.5MB,2667MHz,10.4GT/s,125W) / 5220R(2.20GHz,24C/48T,35.8MB,2667MHz,10.4GT/s,150W) / 6250(3.90GHz,8C/16T,35.8MB,2933MHz,10.4GT/s,185W) / 6256(3.60GHz,12C/24T,33MB,2933MHz,10.4GT/s,205W) / 6226R(2.90GHz,16C/32T,22MB,2933MHz,10.4GT/s,150W) / 6246R(3.40GHz,16C/32T,35.8MB,2933MHz,10.4GT/s,205W) / 6242R(3.10GHz,20C/40T,35.8MB,2933MHz,10.4GT/s,205W) / 6240R(2.40GHz,24C/48T,35.8MB,2933MHz,10.4GT/s,165W) / 6248R(3GHz,24C/48T,35.8MB,2933MHz,10.4GT/s,205W) / 6230R(2.10GHz,26C/52T,35.8MB,2933MHz,10.4GT/s,150W) / 6238R(2.20GHz,28C/56T,38.5MB,2933MHz,10.4GT/s,165W) / 6258R(2.70GHz,28C/56T,38.5MB,2933MHz,10.4GT/s,205W) / インテル® Xeon® プロセッサー Gold 6208U(2.90GHz,16C/32T,22MB,2933MHz,10.4GT/s,150W) / インテル® Xeon® プロセッサー Bronze 3204(1.90GHz,6C/6T,8.3MB,2133MHz,9.6GT/s,85W) / インテル® Xeon® プロセッサー Silver 4208(2.10GHz,8C/16T,11MB,2400MHz,9.6GT/s,85W) / 4215(2.50GHz,8C/16T,11MB,2400MHz,9.6GT/s,85W) / 4210(2.20GHz,10C/20T,13.8MB,2400MHz,9.6GT/s,85W) / 4214(2.20GHz,12C/24T,16.5MB,2400MHz,9.6GT/s,85W) / 4216(2.10GHz,16C/32T,22MB,2400MHz,9.6GT/s,100W) / インテル® Xeon® プロセッサー Gold 5222(3.80GHz,4C/8T,16.5MB,2933MHz,10.4GT/s,105W) / 5217(3GHz,8C/16T,11MB,2667MHz,10.4GT/s,115W) / 5215(2.50GHz,10C/20T,13.8MB,2667MHz,10.4GT/s,85W) / 5218(2.30GHz,16C/32T,22MB,2667MHz,10.4GT/s,125W) / 5218B(2.30GHz,16C/32T,22MB,2667MHz,10.4GT/s,125W) / 5220(2.20GHz,18C/36T,24.8MB,2667MHz,10.4GT/s,125W) / 5220S(2.70GHz,18C/36T,24.8MB,2667MHz,10.4GT/s,125W) / 6234(3.30GHz,8C/16T,24.8MB,2933MHz,10.4GT/s,130W) / 6244(3.60GHz,8C/16T,24.8MB,2933MHz,10.4GT/s,150W) / 6226(2.70GHz,12C/24T,19.25MB,2933MHz,10.4GT/s,125W) / 6246(3.30GHz,12C/24T,24.8MB,2933MHz,10.4GT/s,165W) / 6242(2.80GHz,16C/32T,22MB,2933MHz,10.4GT/s,150W) / 6240(2.60GHz,18C/36T,24.8MB,2933MHz,10.4GT/s,150W) / 6254(3.10GHz,18C/36T,24.8MB,2933MHz,10.4GT/s,200W) / 6230(2.10GHz,20C/40T,27.5MB,2933MHz,10.4GT/s,125W) / 6248(2.50GHz,20C/40T,27.5MB,2933MHz,10.4GT/s,150W) / 6238(2.10GHz,22C/44T,30.3MB,2933MHz,10.4GT/s,140W) / 6252(2.10GHz,24C/48T,35.8MB,2933MHz,10.4GT/s,150W) / 6222V(1.80GHz,20C/40T,27.5MB,2400MHz,10.4GT/s,115W) / 6262V(1.90GHz,24C/48T,33MB,2400MHz,10.4GT/s,135W) / インテル® Xeon® プロセッサー Platinum 8260(2.40GHz,24C/48T,35.8MB,2933MHz,10.4GT/s,165W) / 8268(2.90GHz,24C/48T,35.8MB,2933MHz,10.4GT/s,205W) / 8270(2.70GHz,26C/52T,35.8MB,2933MHz,10.4GT/s,205W) / 8276(2.20GHz,28C/56T,38.5MB,2933MHz,10.4GT/s,165W) / 8280(2.70GHz,28C/56T,38.5MB,2933MHz,10.4GT/s,205W) / インテル® Xeon® プロセッサー Gold 5215L(2.50GHz,10C/20T,13.8MB,2667MHz,10.4GT/s,85W) / 6240L(2.60GHz,18C/36T,24.8MB,2933MHz,10.4GT/s,150W) / 6238L(2.10GHz,22C/44T,30.3MB,2933MHz,10.4GT/s,140W) / インテル® Xeon® プロセッサー Platinum 8260L(2.40GHz,24C/48T,35.8MB,2933MHz,10.4GT/s,165W) / 8276L(2.20GHz,28C/56T,38.5MB,2933MHz,10.4GT/s,165W) / 8280L(2.70GHz,28C/56T,38.5MB,2933MHz,10.4GT/s,205W) / インテル® Xeon® プロセッサー Silver 4214Y(2.20GHz,8C/10C/12C/16T/20T/24T,16.5MB,2400MHz,9.6GT/s,85W) / インテル® Xeon® プロセッサー Gold 6240Y(2.60GHz,8C/14C/18C/16T/28T/36T,24.8MB,2933MHz,10.4GT/s,150W) / インテル® Xeon® プロセッサー Platinum 8260Y(2.40GHz,16C/20C/24C/32T/40T/48T,35.8MB,2933MHz,10.4GT/s,165W) / インテル® Xeon® プロセッサー Gold 6209U(2.10GHz,20C/40T,27.5MB,2933MHz,10.4GT/s,125W) / 6210U(2.50GHz,20C/40T,27.5MB,2933MHz,10.4GT/s,150W) / 6212U(2.40GHz,24C/48T,35.8MB,2933MHz,10.4GT/s,165W)		
チップセット			Intel® C624		
システムボード			D3483		
メイン メモリ (*1)	搭載可能メモリ		2933 RDIMM / 2933 LRDIMM		
	スロット数	1CPU構成時	12 (2933 RDIMM / 2933 LRDIMM)		
		2CPU構成時	24 (2933 RDIMM / 2933 LRDIMM)		
	最大容量	1CPU構成時	768GB (2933 RDIMM) / 1536GB (2933 LRDIMM)		
		2CPU構成時	1536GB (2933 RDIMM) / 3072GB (2933 LRDIMM)		
画面制御機能			リモートマネジメントコントローラ内蔵、VRAM:16MB		
グラフィック表示機能 (*2)			640×480 / 800×600 / 1024×768 / 1280×1024 / 1600×1200ドット		
内蔵 2.5インチ ベイ	ベイ数		HDD/SSD:10 [ホットプラグ対応]または HDD/SSD:6 [ホットプラグ対応]+PCIe SSD:4 (*3)	HDD/SSD:8+PCIe SSD:2 [ホットプラグ対応]	HDD/SSD:6+PCIe SSD:4 [ホットプラグ対応]
	最大容量	SAS HDD	24TB	19.2TB	14.4TB
		ニアラインSAS HDD	20TB	16TB	12TB
		BC-SATA HDD	20TB	16TB	12TB
		SAS SSD	153TB	122.4TB	91.8TB
		SATA SSD	76.8TB	61.44TB	46.08TB
		PCIe SSD	61.44TB	30.72TB	61.44TB
PCIスロット	スロット数		2		
	最大容量	PCIe SSD	—		
OSブート 専用 モジュール	搭載数		2		
	最大容量	M.2 Flash モジュール	1.92TB		
ODDベイ	ベイ数		—		
	内蔵ODD (*4)		—		
拡張バス スロット	PCI Express 3.0(x16レーン)		3 [Low Profile] (*5)		
	PCI Express 3.0(x8レーン)		1 (SASコントローラカード/SASアレイコントローラカード/デュアルM.2 コントローラカード専用スロット)[Low Profile]		
ストレージコントローラ			オプション	オプション (*6)	オプション (*7)
ネットワークインターフェース(オンボード)			標準搭載[2ポート(1000BASE-T/100BASE-TX/10BASE-T択一)]、オプション適用時(1000BASE-T×4/10GBASE-T×2/10GBASE×4/10GBASE×2/25GBASE×2) (*8)		
インターフェース			ディスプレイ(VGAポート)×1[背面]、 シリアルポート×1 (オプション) [D-SUB9ピン]、 USB×4(USB3.0:背面×2 / 内部×1、USB2.0:前面×1)	ディスプレイ(VGAポート)×1[背面]、USB×4(USB3.0:背面×2 / 内部×1、USB2.0:前面×1)	
キーボード/マウス			オプション		
ハードウェア監視			コンポーネントランプ		
	ソフトウェア		ServerView Suite (ServerView Operations Manager & ServerView Agents)、オプション (Infrastructure Manager)		
リモートサービス機能			標準搭載 (リモートマネジメントコントローラ)		
	専用コネクター		Management LAN 1ポート[背面] (1000BASE-T/100BASE-TX/10BASE-T択一)		
セキュリティチップ			オプション (TPM2.0モジュール:TCG準拠)		
電源			電源ユニット[450W / 1200W (80PLUS® Platinum認定取得) / 800W (80PLUS® Titanium認定取得) / 800W (-48V DC) / 1300W (380V DC)] (最大2)		
	入力電圧(周波数)/入力コンセント		AC100V(50/60Hz) / 平行2Pアース付き[NEMA 5-15準拠] (最大2) AC200V(50/60Hz) / NEMA L6-15準拠/IEC60320準拠 (最大2)		
	消費電力/発熱量		AC200V:最大864W / 3,110kJ/h、AC100V:最大920W / 3,312kJ/h		
	冗長電源ユニット/ 内蔵型バッテリーユニット		オプション (ホットプラグ対応) [電源ユニット(450W/800W/1200W) / 内蔵型バッテリーユニット]		
冗長ファン			標準搭載 (ホットプラグ対応)		
エネルギー消費効率(2021年度基準) (*9)			15.0 (区分2)		
外形寸法[W×D×H]			435[483(突起部含む)] × 721[771(突起部含む)] × 43 (1U) [mm]		
質量			最大16kg [19.7kg(ラックレール含む)]		
使用環境			周囲温度: 10～35℃ (オプション適用時:5～45℃) / 湿度: 10～85% (ただし結露しないこと)		
インストールOS/バンドルOS			オプション (Windows / RHEL / VMware)		
サポートOS			WS22S / WS22D / WS19S / WS19D / WS19E / WS16S / WS16D / WS16E / RHEL9(Intel64) / RHEL8(Intel64) / RHEL7(Intel64) / SLES 15 (x86_64) / SLES 12 (x86_64) / vS8 / vS7 / vS6		
標準保証			3年間翌営業日以降訪問修理 (月曜～金曜、9:00～17:00 (祝日および年末年始を除く))		

(*1) OSにより使用可能なメモリ容量が異なります。詳細については、留意事項編「OSにおける最大CPU数/使用可能なメモリ容量について」を参照ください。
(*2) 実際に表示可能な解像度/色数は、接続されるディスプレイの機能、およびOSにより異なります。
(*3) ホットプラグの対応状況については、当社ホームページ(https://www.fujitsu.com/jp/products/computing/servers/primergy/manual/)のサーバ本体の個別マニュアル「ご使用上の留意・注意事項」をご確認ください。
(*4) 内蔵ODDを搭載しない場合は、複数台システムに最低1台、別途スーパーマルチドライブユニット[FMV-NSM56]を手配する必要があります。
(*5) 1CPU構成ではすべてのPCIスロットは使用できません。PCIスロット4を使用するには、2CPU構成にする必要があります。
(*6) SASアレイコントローラカード(PRAID EP540i/PRAID EP580i/PRAID EP680i)[PYBSR3C55L/PYBSR3C58L/PYBSR4C65L]を手配する必要があります。
(*7) 2.5インチ内蔵ストレージ(PCIe SSD)接続用に、SASアレイコントローラカード(PRAID EP540i、PCIeSSD用/PRAID EP580i、PCIeSSD用/PRAID EP680i、PCIeSSD用)[PYBSR3C56L/PYBSR3C59L/PYBSR4C66L]を1枚、2.5インチ内蔵ストレージ(HDD/SSD)接続用に、SASコントローラカード(PSAS CP400i)[PY-SC3FA/PYBSC3FA]またはSASアレイコントローラカード(PRAID EP520i/PRAID EP540i/PRAID EP680i)[PY-SR3C52/PYBSR3C52L/PY-SR3C55/PYBSR3C55L/PY-SR4C65/PYBSR4C65L]を1枚手配する必要があります。
(*8) ポート拡張オプション(25GBASE×2)適用時には、2CPU構成にする必要があります。
(*9) エネルギー消費効率とは、省エネ法で定める測定方法により測定した中央演算処理装置(CPU)、補助記憶装置(ストレージ)および主記憶装置(メインメモリ)の消費電力あたりの性能を幾何平均したものです。

※本装置の通常運用時の騒音値(ISO7779に準拠した実測値)は、約44dB(A)～約66dB(A)となります。
**　ファンが高速回転する電源投入時や高温環境下では、装置構成により通常運用時の騒音値を上回る場合がありますので、専用室への設置をお願いいたします。**
※選択するベースユニット、オプション、および使用するOSの組合せ等により、手配可能な構成/詳細スペックが異なります。
**　手配構成/詳細スペックについては、樹系図を参照ください。**

※ OS により接続可能装置は異なります。詳細はハードウェア一覧を参照願います。

一般モデル (2.5インチモデル)

品名 モデル			PRIMERGY RX2530 M5(2.5インチモデル)
ベースユニット形状			ラックベースユニット (2.5インチ PCIe SSD×10)
型名			PYR2535REN
CPU	ソケット数		2
	搭載可能CPU [周波数,コア数/スレッド数, 3次キャッシュメモリ, メモリバス,UPI,最大TDP]		インテル® Xeon® プロセッサー Bronze 3206R(1.90GHz,8C/8T,11MB,2133MHz,9.6GT/s,85W) / インテル® Xeon® プロセッサー Silver 4215R(3.20GHz,8C/16T,11MB,2400MHz,9.6GT/s,130W) / 4210R(2.40GHz,10C/20T,13.8MB,2400MHz,9.6GT/s,100W) / 4214R(2.40GHz,12C/24T,16.5MB,2400MHz,9.6GT/s,100W) / インテル® Xeon® プロセッサー Gold 5218R(2.10GHz,20C/40T,27.5MB,2667MHz,10.4GT/s,125W) / 5220R(2.20GHz,24C/48T,35.8MB,2667MHz,10.4GT/s,150W) / 6250(3.90GHz,8C/16T,35.8MB,2933MHz,10.4GT/s,185W) / 6256(3.60GHz,12C/24T,33MB,2933MHz,10.4GT/s,205W) / 6226R(2.90GHz,16C/32T,22MB,2933MHz,10.4GT/s,150W) / 6246R(3.40GHz,16C/32T,35.8MB,2933MHz,10.4GT/s,205W) / 6242R(3.10GHz,20C/40T,35.8MB,2933MHz,10.4GT/s,205W) / 6240R(2.40GHz,24C/48T,35.8MB,2933MHz,10.4GT/s,165W) / 6248R(3GHz,24C/48T,35.8MB,2933MHz,10.4GT/s,205W) / 6230R(2.10GHz,26C/52T,35.8MB,2933MHz,10.4GT/s,150W) / 6238R(2.20GHz,28C/56T,38.5MB,2933MHz,10.4GT/s,165W) / 6258R(2.70GHz,28C/56T,38.5MB,2933MHz,10.4GT/s,205W) / インテル® Xeon® プロセッサー Gold 6208U(2.90GHz,16C/32T,22MB,2933MHz,10.4GT/s,150W) / インテル® Xeon® プロセッサー Bronze 3204(1.90GHz,6C/6T,8.3MB,2133MHz,9.6GT/s,85W) / インテル® Xeon® プロセッサー Silver 4208(2.10GHz,8C/16T,11MB,2400MHz,9.6GT/s,85W) / 4215(2.50GHz,8C/16T,11MB,2400MHz,9.6GT/s,85W) / 4210(2.20GHz,10C/20T,13.8MB,2400MHz,9.6GT/s,85W) / 4214(2.20GHz,12C/24T,16.5MB,2400MHz,9.6GT/s,85W) / 4216(2.10GHz,16C/32T,22MB,2400MHz,9.6GT/s,100W) / インテル® Xeon® プロセッサー Gold 5222(3.80GHz,4C/8T,16.5MB,2933MHz,10.4GT/s,105W) / 5217(3GHz,8C/16T,11MB,2667MHz,10.4GT/s,115W) / 5215(2.50GHz,10C/20T,13.8MB,2667MHz,10.4GT/s,85W) / 5218(2.30GHz,16C/32T,22MB,2667MHz,10.4GT/s,125W) / 5218B(2.30GHz,16C/32T,22MB,2667MHz,10.4GT/s,125W) / 5220(2.20GHz,18C/36T,24.8MB,2667MHz,10.4GT/s,125W) / 5220S(2.70GHz,18C/36T,24.8MB,2667MHz,10.4GT/s,125W) / 6234(3.30GHz,8C/16T,24.8MB,2933MHz,10.4GT/s,130W) / 6244(3.60GHz,8C/16T,24.8MB,2933MHz,10.4GT/s,150W) / 6226(2.70GHz,12C/24T,19.25MB,2933MHz,10.4GT/s,125W) / 6246(3.30GHz,12C/24T,24.8MB,2933MHz,10.4GT/s,165W) / 6242(2.80GHz,16C/32T,22MB,2933MHz,10.4GT/s,150W) / 6240(2.60GHz,18C/36T,24.8MB,2933MHz,10.4GT/s,150W) / 6254(3.10GHz,18C/36T,24.8MB,2933MHz,10.4GT/s,200W) / 6230(2.10GHz,20C/40T,27.5MB,2933MHz,10.4GT/s,125W) / 6248(2.50GHz,20C/40T,27.5MB,2933MHz,10.4GT/s,150W) / 6238(2.10GHz,22C/44T,30.3MB,2933MHz,10.4GT/s,140W) / 6252(2.10GHz,24C/48T,35.8MB,2933MHz,10.4GT/s,150W) / 6222V(1.80GHz,20C/40T,27.5MB,2400MHz,10.4GT/s,115W) / 6262V(1.90GHz,24C/48T,33MB,2400MHz,10.4GT/s,135W) / インテル® Xeon® プロセッサー Platinum 8260(2.40GHz,24C/48T,35.8MB,2933MHz,10.4GT/s,165W) / 8268(2.90GHz,24C/48T,35.8MB,2933MHz,10.4GT/s,205W) / 8270(2.70GHz,26C/52T,35.8MB,2933MHz,10.4GT/s,205W) / 8276(2.20GHz,28C/56T,38.5MB,2933MHz,10.4GT/s,165W) / 8280(2.70GHz,28C/56T,38.5MB,2933MHz,10.4GT/s,205W) / インテル® Xeon® プロセッサー Gold 5215L(2.50GHz,10C/20T,13.8MB,2667MHz,10.4GT/s,85W) / 6240L(2.60GHz,18C/36T,24.8MB,2933MHz,10.4GT/s,150W) / 6238L(2.10GHz,22C/44T,30.3MB,2933MHz,10.4GT/s,140W) / インテル® Xeon® プロセッサー Platinum 8260L(2.40GHz,24C/48T,35.8MB,2933MHz,10.4GT/s,165W) / 8276L(2.20GHz,28C/56T,38.5MB,2933MHz,10.4GT/s,165W) / 8280L(2.70GHz,28C/56T,38.5MB,2933MHz,10.4GT/s,205W) / インテル® Xeon® プロセッサー Silver 4214Y(2.20GHz,8C/10C/12C/16T/20T/24T,16.5MB,2400MHz,9.6GT/s,85W) / インテル® Xeon® プロセッサー Gold 6240Y(2.60GHz,8C/14C/18C/16T/28T/36T,24.8MB,2933MHz,10.4GT/s,150W) / インテル® Xeon® プロセッサー Platinum 8260Y(2.40GHz,16C/20C/24C/32T/40T/48T,35.8MB,2933MHz,10.4GT/s,165W) / インテル® Xeon® プロセッサー Gold 6209U(2.10GHz,20C/40T,27.5MB,2933MHz,10.4GT/s,125W) / 6210U(2.50GHz,20C/40T,27.5MB,2933MHz,10.4GT/s,150W) / 6212U(2.40GHz,24C/48T,35.8MB,2933MHz,10.4GT/s,165W)
チップセット			Intel® C624
システムボード			D3483
メイン メモリ (*1)	搭載可能メモリ		2933 RDIMM / 2933 LRDIMM
	スロット数	2CPU構成時	24 (2933 RDIMM / 2933 LRDIMM)
	最大容量	2CPU構成時	1536GB (2933 RDIMM) / 3072GB (2933 LRDIMM)
画面制御機能			リモートマネジメントコントローラ内蔵、VRAM:16MB
グラフィック表示機能 (*2)			640×480 / 800×600 / 1024×768 / 1280×1024 / 1600×1200ドット
内蔵 2.5インチベイ	ベイ数		HDD/SSD [ホットプラグ対応] / PCIe SSD:10 (*3)
	最大容量	SAS HDD	—
		ニアラインSAS HDD	—
		BC-SATA HDD	20TB
		SAS SSD	—
		SATA SSD	76.8TB
		PCIe SSD	153.6B
PCIスロット	スロット数		—
	最大容量	PCIe SSD	—
OSブート 専用 モジュール	搭載数		2
	最大容量	M.2 Flash モジュール	1.92TB
ODDベイ	ベイ数		—
	内蔵ODD (*4)		—
拡張バス スロット	PCI Express 3.0(x16レーン)		2 (Low Profile)
	PCI Express 3.0(x8レーン)		—
ストレージコントローラ			オンボードSATAコントローラ×2
ネットワークインターフェース(オンボード)			標準搭載[2ポート(1000BASE-T/100BASE-TX/10BASE-T択一)]、オプション適用時(1000BASE-T×4/10GBASE-T×2/10GBASE×4/10GBASE×2/25GBASE×2)
インターフェース			ディスプレイ(VGAポート)×1[背面]、シリアルポート×1 (オプション) [D-SUB9ピン]、USB×4(USB3.0:背面×2 / 内部×1、USB2.0:前面×1)
キーボード/マウス			オプション
ハードウェア監視			コンポーネントランプ
	ソフトウェア		ServerView Suite (ServerView Operations Manager & ServerView Agents)、オプション (Infrastructure Manager)
リモートサービス機能			標準搭載 (リモートマネジメントコントローラ)
	専用コネクター		Management LAN 1ポート[背面] (1000BASE-T/100BASE-TX/10BASE-T択一)
セキュリティチップ			オプション (TPM2.0モジュール:TCG準拠)
電源			電源ユニット[450W / 1200W (80PLUS® Platinum認定取得) / 800W (80PLUS® Titanium認定取得) / 800W (-48V DC) / 1300W (380V DC)] (最大2)
	入力電圧(周波数)/入力コンセント		AC100V(50/60Hz) / 平行2Pアース付き[NEMA 5-15準拠] (最大2) AC200V(50/60Hz) / NEMA L6-15準拠/IEC60320準拠 (最大2)
	消費電力/発熱量		AC200V:最大864W / 3,110kJ/h、AC100V:最大920W / 3,312kJ/h
	冗長電源ユニット/ 内蔵型バッテリーユニット		オプション (ホットプラグ対応) [電源ユニット(450W/800W/1200W) / 内蔵型バッテリーユニット]
冗長ファン			標準搭載 (ホットプラグ対応)
エネルギー消費効率(2021年度基準) (*5)			15.0 (区分2)
外形寸法[W×D×H]			435[483(突起部含む)] × 721[771(突起部含む)] × 43 (1U) [mm]
質量			最大16kg [19.7kg(ラックレール含む)]
使用環境			周囲温度: 10～35℃ / 湿度: 10～85% (ただし結露しないこと)
インストールOS/バンドルOS			オプション (Windows / RHEL / VMware)
サポートOS			WS22S / WS22D / WS19S / WS19D / WS19E / WS16S / WS16D / WS16E / RHEL9(Intel64) / RHEL8(Intel64) / RHEL7(Intel64) / SLES 15 (x86_64) / SLES 12 (x86_64) / vS8 / vS7 / vS6
標準保証			3年間翌営業日以降訪問修理 (月曜～金曜、9:00～17:00 (祝日および年末年始を除く))

(*1) OSにより使用可能なメモリ容量が異なります。詳細については、留意事項編「OSにおける最大CPU数/使用可能なメモリ容量について」を参照ください。
(*2) 実際に表示可能な解像度/色数は、接続されるディスプレイの機能、およびOSにより異なります。
(*3) ホットプラグの対応状況については、当社ホームページ(https://www.fujitsu.com/jp/products/computing/servers/primergy/manual/)のサーバ本体の個別マニュアル「ご使用上の留意・注意事項」をご確認ください。
(*4) 内蔵ODDを搭載しない場合は、複数台システムに最低1台、別途スーパーマルチドライブユニット[FMV-NSM56]を手配する必要があります。
(*5) エネルギー消費効率とは、省エネ法で定める測定方法により測定した中央演算処理装置(CPU)、補助記憶装置(ストレージ)および主記憶装置(メインメモリ)の消費電力あたりの性能を幾何平均したものです。

※本装置の通常運用時の騒音値(ISO7779に準拠した実測値)は、約44dB(A)～約66dB(A)となります。
ファンが高速回転する電源投入時や高温環境下では、装置構成により通常運用時の騒音値を上回る場合がありますので、専用室への設置をお願いいたします。
※選択するベースユニット、オプション、および使用するOSの組合せ等により、手配可能な構成/詳細スペックが異なります。
手配構成/詳細スペックについては、樹系図を参照ください。

※ OS により接続可能装置は異なります。詳細はハードウェア一覧を参照願います。

PRIMERGY RX2530 M5 構成図

[3.5インチモデル/2.5インチモデル(システムボード:D3383)]

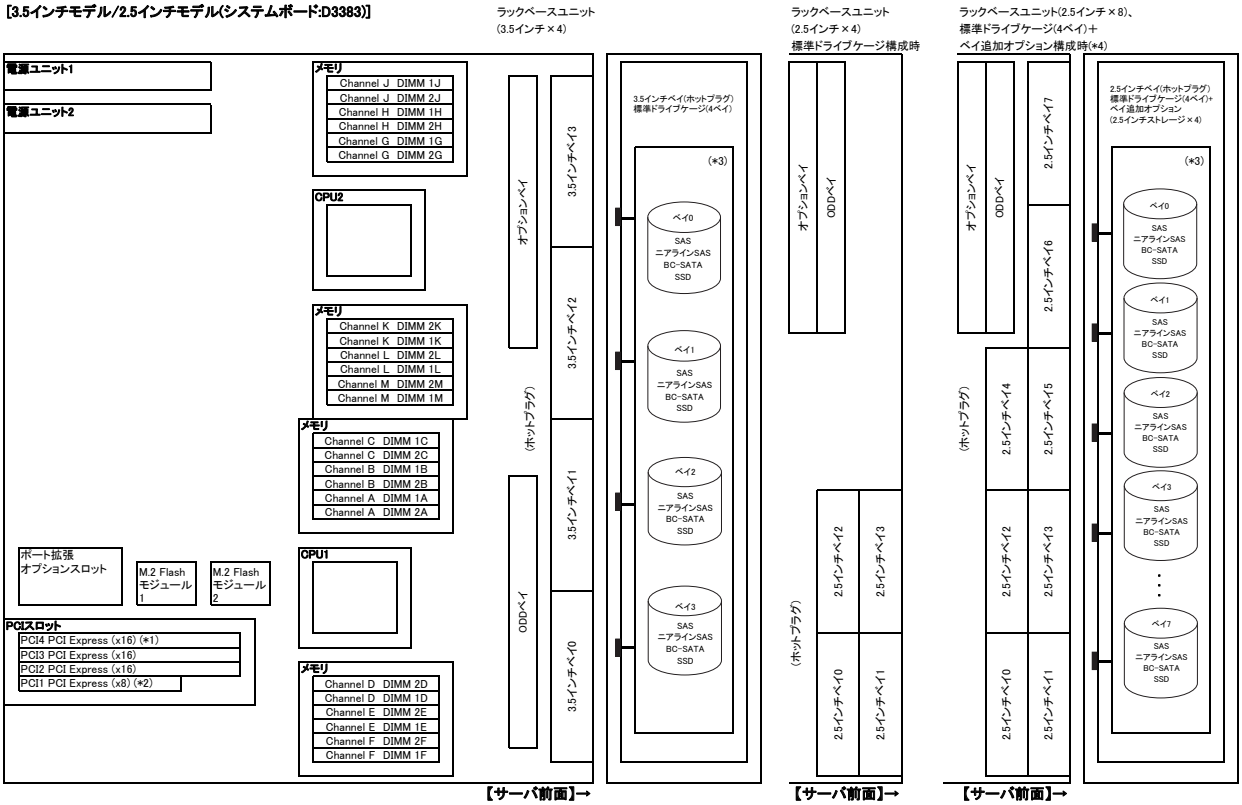

(*1) 2CPU構成時のみ使用可能です。
(*2) SASコントローラカード/SASアレイコントローラカード/デュアルM.2 コントローラカード専用スロットです。
(*3) SAS HDD/ニアラインSAS HDD/SAS SSDを搭載する場合、SASコントローラカードまたはSASアレイコントローラカードを手配する必要があります。
(*4) ラックベースユニット (2.5インチ HDD/SSD×4)購入後、ベイ追加オプション(2.5インチストレージ×4)により、内蔵ストレージを4台増設し、8台構成へ拡張することが可能です(ベイ4, 5, 6, 7)。

[2.5インチモデル(システムボード:D3483)]

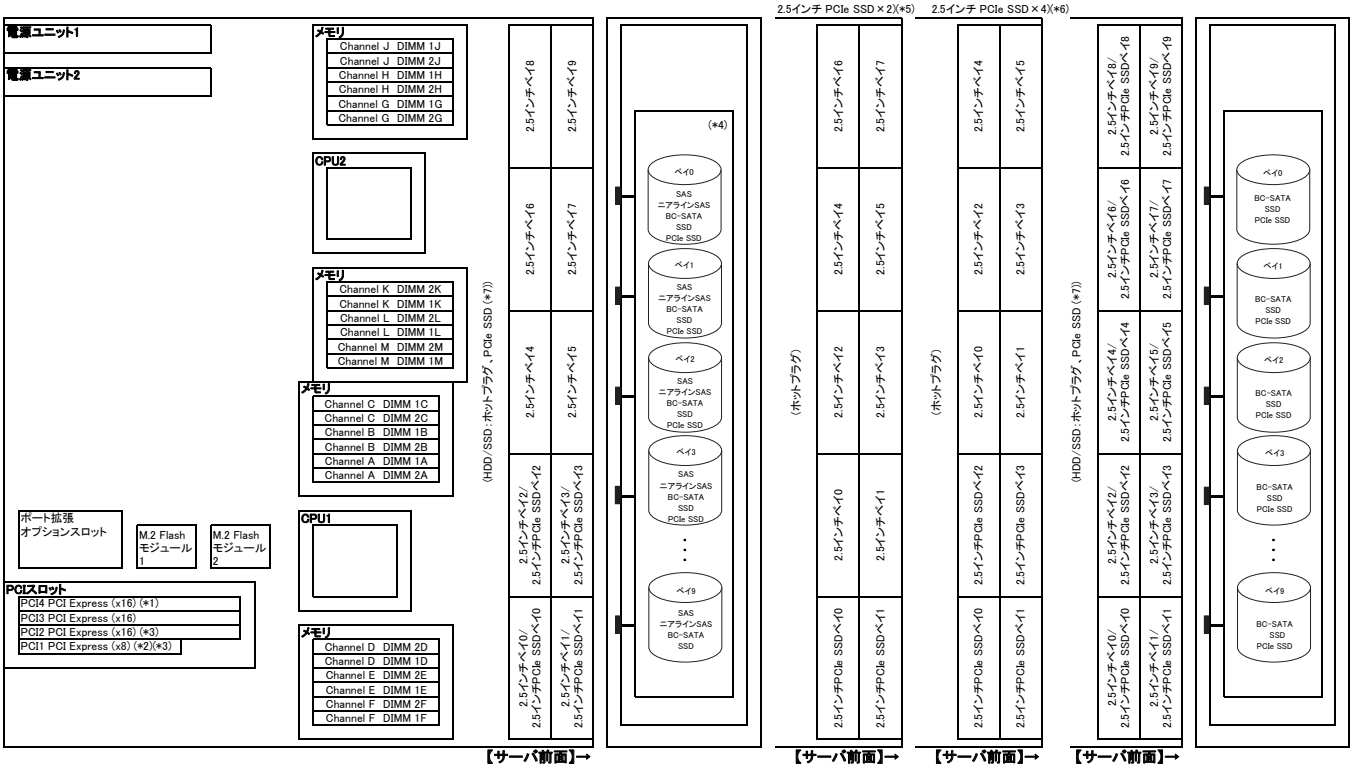

(*1) 2CPU構成時のみ使用可能です。
(*2) SASコントローラカード/SASアレイコントローラカード/デュアルM.2 コントローラカード専用スロットです。
(*3) ラックベースユニット (2.5インチ PCIe SSD×10)選択時、PCIスロット1,2は使用できません。
(*4) 2.5インチ内蔵ストレージ(HDD/SSD)を搭載する場合、SASコントローラカード(PSAS CP400i/PSAS CP503i/PSAS CP 2100-8i)[PY-SC3FA/PYBSC3FA/PY-SC3FB2/PYBSC3FB2L/PY-SC3MA3/PYBSC3MA3L]またはSASアレイコントローラカード(PRAID CP500i/PRAID EP400i/PRAID EP420i/PRAID EP520i/PRAID EP540i/PRAID EP580i/PRAID EP680i)[PY-SR3FB2/PYBSR3FB2L/PY-SR3C41H/PYBSR3C41H/PY-SR3C42H/PYBSR3C42H/PY-SR3C43H/PYBSR3C43H/PY-SR3C52/PYBSR3C52L/PY-SR3C55/PYBSR3C55L/PY-SR3C58/PYBSR3C58L/PY-SR4C65/PYBSR4C65L]を手配する必要があります。2.5インチ内蔵ストレージ(PCIe SSD)を搭載する場合、2CPU構成にする必要があります。
(*5) SASアレイコントローラカード(PRAID EP540i/PRAID EP580i/PRAID EP680i)[PYBSR3C55L/PYBSR3C58L/PYBSR4C65L]を手配する必要があります。
(*6) 2.5インチ内蔵ストレージ(PCIe SSD)接続用に、SASアレイコントローラカード(PRAID EP540i、PCIeSSD用/PRAID EP580i、PCIeSSD用/PRAID EP680i、PCIeSSD用)[PYBSR3C56L/PYBSR3C59L/PYBSR4C66L]を1枚、2.5インチ内蔵ストレージ(HDD/SSD)接続用に、SASコントローラカード(PSAS CP400i)[PY-SC3FA/PYBSC3FA]またはSASアレイコントローラカード(PRAID EP520i/PRAID EP540i/PRAID EP680i)[PY-SR3C52/PYBSR3C52L/PY-SR3C55/PYBSR3C55L/PY-SR4C65/PYBSR4C65L]を1枚手配する必要があります。
(*7) ホットプラグの対応状況については、当社ホームページ(https://www.fujitsu.com/jp/products/computing/servers/primergy/manual/)のサーバ本体の個別マニュアル「ご使用上の留意・注意事項」をご確認ください。

※ OS により接続可能装置は異なります。詳細はハードウェア一覧を参照願います。

PRIMERGY RX2530 M5 オプションカードの搭載情報

搭載優先順位	搭載カード				ポート拡張スロット	PCIスロット				最大搭載枚数			備考 (*7)
						1 (*1)	2 (*1)	3	4 (*2)(*4)				
						PCI Express 3.0							
						x8 レーン	x16 レーン						
						Low Profile							
						カード長							
	名称	一般型名	カスタムメイド型名	バス仕様		168mm (*3)	168mm	168mm	168mm				
高	増設用シリアルポート	PY-COM02	PYBCOM02		−	−	②	③	①	1 (*11)			
↑	ポート拡張オプション(25GBASE×2) (*5)(*6)(*13)	PY-LA3E23U	PYBLA3E23U		①	−	−	−	−	1		1	25GBASE×2追加オプション(Intel XXV710-DA2 OCP相当品)
	ポート拡張オプション(10GBASE×4) (*6)(*8)	PY-LA3C4U	PYBLA3C4U		①	−	−	−	−	1			10GBASE×4追加オプション
	ポート拡張オプション(10GBASE×2) (*6)(*8)	PY-LA3C2U	PYBLA3C2U		①	−	−	−	−	1			10GBASE×2追加オプション
	ポート拡張オプション(10GBASE-T×2) (*6)	PY-LA3D2U	PYBLA3D2U		①	−	−	−	−	1			10GBASE-T×2追加オプション
	ポート拡張オプション(1000BASE-T×4) (*6)	PY-LA314U	PYBLA314U		①	−	−	−	−	1			1000BASE-T×4追加オプション
	SASアレイコントローラカード(PRAID EP580i、PCIeSSD用)(4port/8GB/PCIe 8Gbps) (*12)(*15)	−	PYBSR3C59L	PCI Express (x8)	−	−	①	−	−	1	1	4 (*11)	内蔵ストレージ接続用
	SASアレイコントローラカード(PRAID EP540i、PCIeSSD用)(4port/4GB/PCIe 8Gbps) (*12)(*15)	−	PYBSR3C56L	PCI Express (x8)	−	−	①	−	−	1			内蔵ストレージ接続用
	SASアレイコントローラカード(PRAID EP680i、PCIeSSD用)(16port/8GB/PCIe 16Gbps) (*12)(*15)	−	PYBSR4C66L	PCI Express (x8)	−	−	①	−	−	1			内蔵ストレージ接続用
	SASアレイコントローラカード(PRAID EP580i)(16port/8GB/SAS 12Gbps,4port/8GB/PCIe 8Gbps)	PY-SR3C58	PYBSR3C58L	PCI Express (x8)	−	−	①	−	−	1 (*4)	1 (*10)		内蔵ストレージ接続用(自己暗号化機能対応)
	SASアレイコントローラカード(PRAID EP540i)(16port/4GB/SAS 12Gbps,4port/4GB/PCIe 8Gbps)	PY-SR3C55	PYBSR3C55L	PCI Express (x8)	−	①	②	−	−	1 (*4)			内蔵ストレージ接続用(自己暗号化機能対応)
	SASアレイコントローラカード(PRAID EP520i)(8port/2GB/SAS 12Gbps)	PY-SR3C52	PYBSR3C52L	PCI Express (x8)	−	①	②	−	−	1 (*4)			内蔵ストレージ接続用(自己暗号化機能対応)
	SASアレイコントローラカード(PRAID CP500i)(8port/SAS 12Gbps) (*15)	PY-SR3FB2	PYBSR3FB2L	PCI Express (x8)	−	①	②	−	−	1			内蔵ストレージ接続用
	SASアレイコントローラカード(PRAID CP400i)(8port/SAS 12Gbps) (*15)(*16)	PY-SR3FA	PYBSR3FA	PCI Express (x8)	−	①	②	−	−	1			内蔵ストレージ接続用
	SASアレイコントローラカード(PRAID EP420i)(8port/2GB/SAS 12Gbps) (*15)(*16)	PY-SR3C43H	PYBSR3C43H	PCI Express (x8)	−	①	②	−	−	1 (*4)			内蔵ストレージ接続用(自己暗号化機能対応)
	SASアレイコントローラカード(PRAID EP420i)(8port/2GB/SAS 12Gbps) (*15)(*16)	PY-SR3C42H	PYBSR3C42H	PCI Express (x8)	−	①	②	−	−	1 (*4)			内蔵ストレージ接続用
	SASアレイコントローラカード(PRAID EP400i)(8port/1GB/SAS 12Gbps) (*15)(*16)	PY-SR3C41H	PYBSR3C41H	PCI Express (x8)	−	①	②	−	−	1 (*4)			内蔵ストレージ接続用
	SASアレイコントローラカード(PRAID EP680i)(16port/8GB/SAS 12Gbps) (*17)	PY-SR4C65	PYBSR4C65L	PCI Express (x8)	−	①	②	−	−	1 (*4)			内蔵ストレージ接続用
	SASコントローラカード(PSAS CP500e)(8port/SAS 12Gbps) (*14)	PY-SC3FBF	PYBSC3FBFL	PCI Express (x8)	−	−	①	②	③	2			JX40 S2/JX60 S2/外付けSAS装置接続用
	SASコントローラカード(PSAS CP400e)(8port/SAS 12Gbps) (*12)(*14)(*17)	PY-SC3FE	PYBSC3FEL	PCI Express (x8)	−	−	①	②	③	2			JX40 S2/JX60 S2/外付けSAS装置接続用
	SASアレイコントローラカード(PRAID EP540e)(8port/4GB/SAS 12Gbps)	PY-SR3C5E	PYBSR3C5EL	PCI Express (x8)	−	−	①	②	③	2 (*4)	2		JX40 S2/JX60 S2接続用(自己暗号化機能対応)
	SASアレイコントローラカード(PRAID EP680e)(8port/8GB/SAS 12Gbps) (*16)(*17)	PY-SR4C6F	PYBSR4C6FL	PCI Express (x8)	−	−	①	②	③	2 (*4)			JX40 S2/JX60 S2接続用
	SASコントローラカード(PSAS CP400i)(8port/SAS 12Gbps) (*14)	PY-SC3FA	PYBSC3FA	PCI Express (x8)	−	①	②	−	−	1	1 (*9)		内蔵ストレージ接続用
	SASコントローラカード(PSAS CP503i、vSAN専用)(8port/SAS 12Gbps) (*14)	PY-SC3FB3	PYBSC3FB3L	PCI Express (x8)	−	①	②	−	−	1			内蔵ストレージ接続用(vSAN専用)
	SASコントローラカード(PSAS CP503i)(8port/SAS 12Gbps) (*14)	PY-SC3FB2	PYBSC3FB2L	PCI Express (x8)	−	①	②	−	−	1			内蔵ストレージ接続用
	SASコントローラカード(PSAS CP 2100-8i)(8port/SAS 12Gbps) (*12)	PY-SC3MA3	PYBSC3MA3L	PCI Express (x8)	−	①	②	−	−	1			内蔵ストレージ接続用
	Quad port LANカード(10GBASE-T) (*6)	PY-LA3E4	PYBLA3E4L	PCI Express (x8)	−	−	③	①	②	3 (*10)	3		Intel X710-T4相当品
	Dual port LANカード(25GBASE) (*6)(*13)	PY-LA3E23	PYBLA3E23L	PCI Express (x8)	−	−	③	①	②	2 (*10)			Intel XXV710-DA2相当品
	Dual port LANカード(25GBASE) (*6)	PY-LA3E22	PYBLA3E22L	PCI Express (x8)	−	−	③	①	②	3 (*10)			Mellanox MCX4121A-ACAT相当品
	Quad port LANカード(10GBASE) (*6)(*8)	PY-LA3C4	PYBLA3C4L	PCI Express (x8)	−	−	①	−	−	1			Intel X710-DA4相当品
	Dual port LANカード(10GBASE-T) (*6)	PY-LA3D2	PYBLA3D2L	PCI Express (x4)	−	−	②	①	③	3 (*10)			Intel X550-T2相当品
	Dual port LANカード(10GBASE-T) (*6)	PY-LA3423	PYBLA342L3	PCI Express (x8)	−	−	②	①	③	3 (*10)			Intel X710-T2L相当品
	Dual port LANカード(10GBASE) (*6)(*8)	PY-LA3C2	PYBLA3C2L	PCI Express (x8)	−	−	③	①	②	3 (*10)			Intel X710-DA2相当品
	Quad port LANカード(1000BASE-T) (*6)	PY-LA264	PYBLA264L	PCI Express (x4)	−	−	②	①	③	3 (*10)			Intel I350-T4相当品
	Dual port LANカード(1000BASE-T) (*6)	PY-LA262	PYBLA262L	PCI Express (x4)	−	−	②	①	③	3 (*10)			Intel I350-T2相当品
	LANカード(1000BASE-T) (*6)	PY-LA2012	PYBLA201L2	PCI Express (x1)	−	−	②	①	③	3 (*10)			Intel I210-T1相当品
	ファイバーチャネルカード(32Gbps)	PY-FC341	PYBFC341L	PCI Express (x8)	−	−	③	①	②	2	3 (*10)		QLogic QLE2740相当品
	Dual port ファイバーチャネルカード(32Gbps)	PY-FC342	PYBFC342L	PCI Express (x8)	−	−	③	①	②	2			QLogic QLE2742相当品
	Dual port ファイバーチャネルカード(32Gbps)	PY-FC352	PYBFC352L	PCI Express (x8)	−	−	③	①	②	2			Emulex LPe32002-M2相当品
	ファイバーチャネルカード(32Gbps)	PY-FC351	PYBFC351L	PCI Express (x8)	−	−	③	①	②	2			Emulex LPe32000-M2相当品
	Dual port ファイバーチャネルカード(16Gbps)	PY-FC332	PYBFC332L	PCI Express (x8)	−	−	③	①	②	3			Emulex LPe31002-M6相当品
	ファイバーチャネルカード(16Gbps)	PY-FC331	PYBFC331L	PCI Express (x8)	−	−	③	①	②	3			Emulex LPe31000-M6相当品
	Dual port ファイバーチャネルカード(16Gbps)	PY-FC322	PYBFC322L	PCI Express (x8)	−	−	③	①	②	3			QLogic QLE2692相当品
低	ファイバーチャネルカード(16Gbps)	PY-FC321	PYBFC321L	PCI Express (x8)	−	−	③	①	②	3			QLogic QLE2690相当品

※ ○の中の数字は工場出荷時の搭載順を示す。●は標準搭載を示す。－は搭載不可を示す。出荷後に搭載する場合は○のスロットであれば搭載可能です。
(*1) ラックベースユニット (2.5インチ PCIe SSD×10)選択時、PCIスロット1,2は使用できません。
(*2) PCIスロット4を使用するには、2CPU構成にする必要があります(増設用シリアルポート[PYBCOM02]を除く)。
(*3) SASコントローラカード/SASアレイコントローラカード/デュアルM.2 コントローラカード専用スロットです。
(*4) フラッシュバックアップユニット(FBU)は合計1台まで搭載可能です。FBUをカスタムメイド手配した場合、カード搭載優先順位の高いカードに搭載されます。
3.5インチモデルでフラッシュバックアップユニット(FBU)を使用する場合、PCIスロット4は使用できません。
(*5) ラックベースユニット (2.5インチ HDD/SSD×10)/ラックベースユニット (2.5インチ HDD/SSD×8+2.5インチ PCIe SSD×2)/ラックベースユニット (2.5インチ HDD/SSD×6+2.5インチ PCIe SSD×4)/ラックベースユニット (2.5インチ PCIe SSD×10)選択時のみ適用可能です。
また、ポート拡張オプション(25GBASE×2)適用時には、2CPU構成にする必要があります。
(*6) VMware製品をご使用時は、ESXiで1Gb LAN、10Gb LANのポート数に構成可能な上限があります。
詳細については、当社ホームページ(https://jp.fujitsu.com/platform/server/primergy/software/vmware/support/)の以下に掲載されている「ネットワークインターフェース ポート数の上限について」を参照ください。
vS8:「VMware ESXi 8 サポート版数一覧表(機種別)」
vS7:「VMware ESXi 7 サポート版数一覧表(機種別)」
vS6:「VMware ESXiサポート版数一覧表(オプション・周辺機器)」
(*7) Switch Embedded Teaming (SET) をご使用される場合は、同一型名のLANカードを選択いただく必要があります。
(*8) 10GBASE-SR SFP+[PYBSFPS22]、10GBASE-SR/1GBASE-SR SFP+[PYBSFPS14]は、ポート拡張オプションから優先して搭載され、次にPCIスロット番号の昇順に搭載されます。
(*9) 合計1枚まで搭載可能です。
(*10) ラックベースユニット (2.5インチ PCIe SSD×10)では合計2枚まで搭載可能です。
(*11) 合計4枚まで搭載可能です。
(*12) SASコントローラカード(PSAS CP 2100-8i)[PY-SC3MA3/PYBSC3MA3L]とSASコントローラカード(PSAS CP400e)[PY-SC3FE/PYBSC3FEL]/SASアレイコントローラカード(PRAID EP540i、PCIeSSD用/PRAID EP580i、PCIeSSD用/PRAID EP680i、PCIeSSD用)[PYBSR3C56L/PYBSR3C59L/PYBSR4C66L]を混在させることはできません。
(*13) 25GBASE-SR SFP28[PYBSFPS20]は、ポート拡張オプションから優先して搭載され、次にPCIスロット番号の昇順に搭載されます。
(*14) SASコントローラカード(PSAS CP503i/PSAS CP503i、vSAN専用/PSAS CP500e)[PY-SC3FB2/PYBSC3FB2L/PY-SC3FB3/PYBSC3FB3L/PY-SC3FBF/PYBSC3FBFL]とSASコントローラカード(PSAS CP400i/PSAS CP400e)[PY-SC3FA/PYBSC3FA/PY-SC3FE/PYBSC3FEL]を混在させることはできません。
(*15) SASアレイコントローラカード(PRAID CP400i/PRAID CP500i/PRAID EP400i/PRAID EP420i)[PY-SR3FA/PYBSR3FA/PY-SR3FB2/PYBSR3FB2L/PY-SR3C41H/PYBSR3C41H/PY-SR3C42H/PYBSR3C42H/PY-SR3C43H/PYBSR3C43H]とSASアレイコントローラカード(PRAID EP540i、PCIeSSD用/PRAID EP580i、PCIeSSD用/PRAID EP680i、PCIeSSD用)[PYBSR3C56L/PYBSR3C59L/PYBSR4C66L]を混在させることはできません。
(*16) SASアレイコントローラカード(PRAID CP400i/PRAID EP400i/PRAID EP420i)[PY-SR3FA/PYBSR3FA/PY-SR3C41H/PYBSR3C41H/PY-SR3C42H/PYBSR3C42H/PY-SR3C43H/PYBSR3C43H]とSASアレイコントローラカード(PRAID EP680e)[PY-SR4C6F/PYBSR4C6FL]を混在させることはできません。
(*17) SASアレイコントローラカード(PRAID EP680i/PRAID EP680e)[PY-SR4C65/PYBSR4C65L/PY-SR4C6F/PYBSR4C6FL]とSASコントローラカード(PSAS CP400e)[PY-SC3FE/PYBSC3FEL]を混在させることはできません。

必須選択オプションについて

本モデルには必須選択オプションがあります。ベースユニットと共に、以下の製品をカスタムメイド型名にて選択する必要があります。

必須選択オプション	必須手配数
・ラックレール ・電源ユニット ・電源ケーブル ・ServerView Suite関連オプション ・CPU ・CPU搭載キット(2CPU目)/CPUクーラーキット [搭載パターン(7)の場合] ・メモリ ・SASコントローラカード/SASアレイコントローラカード [搭載パターン(4)(5)(6)の場合]	最低各1個
・CPU [搭載パターン(7)の場合] ・メモリ [搭載パターン(7)の場合]	最低各2個

※各オプションの項目名に【必須選択オプション】の記載があります。ご確認のうえ、手配をお願いします。

※ OS により接続可能装置は異なります。詳細はハードウェア一覧を参照願います。

Start : PRIMERGY RX2530 M5

樹系図の見方は、「システム構成図の見方について」を参照ください。

1. 本体

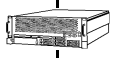

■ベースユニットについて

搭載パターン	ベースユニット形状	型名	内蔵ストレージベイ	ODDベイ	最大TDP値	オプション適用時の最大TDP値	
						ATD40	ATD45
(1)	ラックベースユニット (3.5インチ HDD/SSD×4)	PYR2535R3N	3.5インチ×4	○	205W	205W	150W
(2)	ラックベースユニット (2.5インチ HDD/SSD×4)	PYR2535R2N	2.5インチ×4/×8	○			
(3)	ラックベースユニット (2.5インチ HDD/SSD×8)	PYR2535RAN	2.5インチ×8	○			
(4)	ラックベースユニット (2.5インチ HDD/SSD×10)	PYR2535RBN	2.5インチ×10	×			
(5)	ラックベースユニット (2.5インチ HDD/SSD×8+2.5インチ PCIe SSD×2)	PYR2535RCN	2.5インチ×10	×			
(6)	ラックベースユニット (2.5インチ HDD/SSD×6+2.5インチ PCIe SSD×4)	PYR2535RDN	2.5インチ×10	×			
(7)	ラックベースユニット (2.5インチ PCIe SSD×10)	PYR2535REN	2.5インチ×10	×		―	―

○:オプション搭載可能、×:オプション搭載不可、―:対象外

使用するストレージコントローラと内蔵ストレージベイ構成の組み合わせについては、「ストレージコントローラと内蔵ストレージの接続について」を参照ください。

■3.5インチモデル

項番	製品名	型名	価格(税別)	カ	備考
A-46	PRIMERGY RX2530 M5 ラックベースユニット (3.5インチ HDD/SSD×4) ※2023年9月29日販売終息予定	PYR2535R3N	147,000円		ラックベースユニット(3.5インチ×4)[1U] CPU:オプション(最大数:2) メモリ:オプション(最大:24スロット) 内蔵ストレージ:オプション(3.5インチ×4ベイ) 内蔵ODD:オプション 電源:オプション(80PLUS® Platinum/Titanium認定取得)[最大数:2] 内蔵型バッテリーユニット:オプション OS:オプション オンボードSATAコントローラ(4port/SATA 6Gbps)標準×2, 3年保証(3年間翌営業日以降訪問修理)付

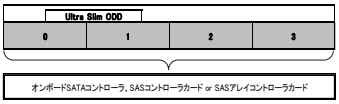

A

A-1

※ OS により接続可能装置は異なります。詳細はハードウェア一覧を参照願います。

A

A-1

■2.5インチモデル

項番	製品名	型名	価格(税別)	力	備考
A-46	PRIMERGY RX2530 M5 ラックベースユニット (2.5インチ HDD/SSD×4) ※2023年9月29日販売終息予定	PYR2535R2N	139,000円		ラックベースユニット(2.5インチ×4)[1U] CPU:オプション(最大数:2) メモリ:オプション(最大:24スロット) 内蔵ストレージ:オプション(標準:2.5インチ×4ベイ、最大:2.5インチ×8ベイ) 内蔵ODD:オプション 電源:オプション(80PLUS® Platinum/Titanium認定取得)[最大数:2] 内蔵型バッテリーユニット:オプション OS:オプション オンボードSATAコントローラ(4port/SATA 6Gbps)標準×2, 3年保証(3年間翌営業日以降訪問修理)付
A-46	PRIMERGY RX2530 M5 ラックベースユニット (2.5インチ HDD/SSD×8) ※2023年9月29日販売終息予定	PYR2535RAN	146,000円		ラックベースユニット(2.5インチ×8)[1U] CPU:オプション(最大数:2) メモリ:オプション(最大:24スロット) 内蔵ストレージ:オプション(2.5インチ×8ベイ) 内蔵ODD:オプション 電源:オプション(80PLUS® Platinum/Titanium認定取得)[最大数:2] 内蔵型バッテリーユニット:オプション OS:オプション オンボードSATAコントローラ(4port/SATA 6Gbps)標準×2, 3年保証(3年間翌営業日以降訪問修理)付
A-46	PRIMERGY RX2530 M5 ラックベースユニット (2.5インチ HDD/SSD×10) ※2023年9月29日販売終息予定	PYR2535RBN	230,800円		ラックベースユニット(2.5インチ×10)[1U] CPU:オプション(最大数:2) メモリ:オプション(最大:24スロット) 内蔵ストレージ:オプション(2.5インチ×10ベイ) 内蔵ODD:搭載不可 電源:オプション(80PLUS® Platinum/Titanium認定取得)[最大数:2] 内蔵型バッテリーユニット:オプション OS:オプション 3年保証(3年間翌営業日以降訪問修理)付
A-46	PRIMERGY RX2530 M5 ラックベースユニット (2.5インチ HDD/SSD×8+ 2.5インチ PCIe SSD×2) ※2023年9月29日販売終息予定	PYR2535RCN	239,800円		ラックベースユニット(2.5インチ×10)[1U] CPU:オプション(最大数:2) メモリ:オプション(最大:24スロット) 内蔵ストレージ:オプション(2.5インチ×10ベイ) 内蔵ODD:搭載不可 電源:オプション(80PLUS® Platinum/Titanium認定取得)[最大数:2] 内蔵型バッテリーユニット:オプション OS:オプション 3年保証(3年間翌営業日以降訪問修理)付
A-46	PRIMERGY RX2530 M5 ラックベースユニット (2.5インチ HDD/SSD×6+ 2.5インチ PCIe SSD×4) ※2023年9月29日販売終息予定	PYR2535RDN	249,700円		ラックベースユニット(2.5インチ×10)[1U] CPU:オプション(最大数:2) メモリ:オプション(最大:24スロット) 内蔵ストレージ:オプション(2.5インチ×10ベイ) 内蔵ODD:搭載不可 電源:オプション(80PLUS® Platinum/Titanium認定取得)[最大数:2] 内蔵型バッテリーユニット:オプション OS:オプション 3年保証(3年間翌営業日以降訪問修理)付
A-46	PRIMERGY RX2530 M5 ラックベースユニット (2.5インチ PCIe SSD×10) ※2023年9月29日販売終息予定	PYR2535REN	277,000円		ラックベースユニット(2.5インチ PCIe SSD×10)[1U] CPU:オプション(最大数:2) メモリ:オプション(最大:24スロット) 内蔵ストレージ:オプション(2.5インチ×10ベイ) 内蔵ODD:搭載不可 電源:オプション(80PLUS® Platinum/Titanium認定取得)[最大数:2] 内蔵型バッテリーユニット:オプション OS:オプション オンボードSATAコントローラ(8port/SATA 6Gbps)標準, 3年保証(3年間翌営業日以降訪問修理)付

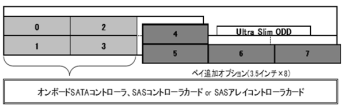

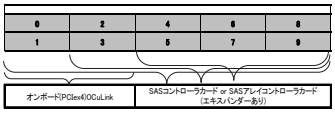

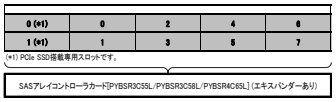

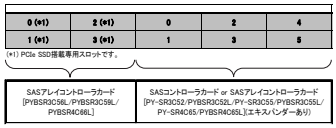

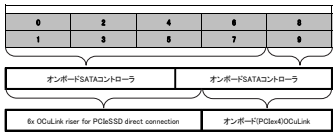

B

※ OS により接続可能装置は異なります。詳細はハードウェア一覧を参照願います。

B

2. ラックレール【必須選択オプション】

・カスタムメイド型名にて必ず1つ選択してください。
・搭載ラックの仕様について事前に確認し、選択してください。

項番	製品名	型名	価格(税別)	カ	備考
M-1	ラックレールキット	PY-RRL2 PYBRRL2	16,000円 16,000円	 ●	可変長範囲:559～836mm ラックレール長:808mm

項番	製品名	型名	価格(税別)	カ	備考
M-18	ケーブルマネジメントアーム	PY-RA01 PYBRA01	5,300円 5,300円	 ●	サーバ背面のケーブルを束ねるオプション

項番	製品名	型名	価格(税別)	カ	備考
M-2	ラックレールキット	PY-RRS2 PYBRRS2	16,000円 16,000円	 ●	可変長範囲:559～836mm ラックレール長:745.5mm

C

※ OS により接続可能装置は異なります。詳細はハードウェア一覧を参照願います。

C

3. 電源ユニット/電源ケーブル/内蔵型バッテリーユニット【必須選択オプション】

・電源ユニットは、カスタムメイド型名にていずれか必ず1台以上選択してください。電源ユニット(1300W/DC380V対応)の場合は、必ず2台選択してください。
・電源ケーブルは、カスタムメイド型名にていずれか必ず搭載する電源ユニット数分、選択してください。同一種類のみ選択可能です。
・異なる仕様の電源ユニットの混在搭載はできません。同一仕様の電源ユニットを選択ください。
・構成により、使用可能な電源ユニットが異なります。詳細については、「電源ユニットの搭載条件について」を参照ください。

■電源ユニット(AC)

【AC100V/200V】

項番	製品名	型名	価格(税別)	カ	備考
K-19	電源ユニット(450W)	PY-PU453 PYBPU453	32,000円 32,000円	 ●	80PLUS:Platinum

【200V】

項番	製品名	型名	価格(税別)	カ	備考
K-10	電源ユニット(800W)	PY-PU805 PYBPU805	58,000円 58,000円	 ●	80PLUS:Titanium

【AC100V/200V】

項番	製品名	型名	価格(税別)	カ	備考
K-21	電源ユニット(1200W)	PY-PU123 PYBPU123	28,000円 28,000円	 ●	80PLUS:Platinum

■電源ケーブル(AC)

・電源ユニット(800W)[PY-PU805/PYBPU805]選択時、AC100V対応の電源ケーブルは使用できません。

【AC100Vで使用】

《NEMA 5-15P》

項番	製品名	型名	価格(税別)	カ	備考
N-1	電源ケーブル(AC100V対応/0.5m)	PY-CBP103 PYBCBP103	2,100円 2,100円	 ●	プラグ:NEMA 5-15P準拠
N-2	電源ケーブル(AC100V対応/1m)	PY-CBP104 PYBCBP104	2,100円 2,100円	 ●	プラグ:NEMA 5-15P準拠
N-3	電源ケーブル(AC100V対応/1.5m)	PY-CBP105 PYBCBP105	2,100円 2,100円	 ●	プラグ:NEMA 5-15P準拠
N-5	電源ケーブル(AC100V対応/3m)	PY-CBP102 PYBCBP102	3,200円 3,200円	 ●	プラグ:NEMA 5-15P準拠

【AC200Vで使用】

《NEMA L6-15P》

項番	製品名	型名	価格(税別)	カ	備考
N-6	電源ケーブル(AC200V対応/3m)	PY-CBP201 PYBCBP201	5,300円 5,300円	 ●	プラグ:NEMA L6-15P準拠

《IEC60320 C14》

項番	製品名	型名	価格(税別)	カ	備考
N-11	電源ケーブル(AC200V対応/0.5m)	PY-CBP203 PYBCBP203	2,100円 2,100円	 ●	プラグ:IEC60320 C14準拠
N-12	電源ケーブル(AC200V対応/1m)	PY-CBP204 PYBCBP204	2,100円 2,100円	 ●	プラグ:IEC60320 C14準拠
N-13	電源ケーブル(AC200V対応/1.5m)	PY-CBP205 PYBCBP205	2,100円 2,100円	 ●	プラグ:IEC60320 C14準拠
N-14	電源ケーブル(AC200V対応/3m)	PY-CBP202 PYBCBP202	3,200円 3,200円	 ●	プラグ:IEC60320 C14準拠

■電源ユニット/電源ケーブル(DC)

・本製品は-48Vまたは380V環境下でご使用いただく必要があり、またDC電源の配線工事は電気工事の有資格者による接続作業が必要となります。
・DC380V用電源ケーブルは別途手配が必要です。
　-入力電源コネクター:プラグ型 APP 社Saf-D Grid コネクター

【DC48V】

項番	製品名	型名	価格(税別)	カ	備考
K-26	電源ユニット(800W/DC48V対応)	PY-PU807D PYBPU807D	100,000円 100,000円	 ●	-48V DC

項番	製品名	型名	価格(税別)	カ	備考
N-83	電源ケーブル(DC48V対応/3m)	PY-CBPDC1 PYBCBPDC1	7,000円 7,000円	 ●	-48V DC専用品

【DC380V】

項番	製品名	型名	価格(税別)	カ	備考
K-4	電源ユニット(1300W/DC380V対応)	PY-PU808D PYBPU808D	151,000円 151,000円	 ●	380V DC

D

※ OS により接続可能装置は異なります。詳細はハードウェア一覧を参照願います。

電源ユニットの搭載条件について

CPU搭載数とTDP値、メモリ種類、メモリ搭載枚数、VDI/GPGPUカード等の機器構成により、電源ユニット(800W/1200W)が必須となる構成があります。
下表を参照のうえ、将来的なシステム増設の可能性も考慮いただき、適切な電源ユニット容量を選択ください。

<推奨>
・「冗長電源構成」:お客様環境の安定稼動を目的に、電源の冗長構成を推奨します。
　※冗長電源構成にする場合は、同容量の電源ユニットを2台手配ください。
　※電源ユニットを複数搭載される場合、工場出荷時の電源設定は「1＋1冗長」で出荷となります(非冗長電源構成は非サポートです)。
・「システム増設を考慮した電源構成」:将来的なシステム増設の可能性を考慮いただき、「800W/1200W電源」のご使用等、余裕のある電源構成をお願いします。

■CPUのTDP(Thermal Design Power)値

85W	Bronze 3206R/3204, Silver 4208/4215/4210/4214/4214Y, Gold 5215/5215L
100W	Silver 4210R/4214R/4216
105W	Gold 5222
115W	Gold 5217/6222V
125W	Gold 5218R/5218/5218B/5220/5220S/6226/6230/6209U
130W	Silver 4215R, Gold 6234
135W	Gold 6262V
140W	Gold 6238/6238L
150W	Gold 5220R/6226R/6230R/6208U/6244/6242/6240/6248/6252/6240L/6240Y/6210U
165W	Gold 6240R/6238R/6246/6212U, Platinum 8260/8276/8260L/8276L/8260Y
185W～	Gold 6250/6256/6246R/6242R/6248R/6258R/6254, Platinum 8268/8270/8280/8280L

■電源ユニット(800W/1200W)必須条件

[3.5インチモデル/2.5インチモデル<ラックベースユニット (2.5インチ PCIe SSD × 10)[PYR2535REN]除く>手配時]
RDIMM/LRDIMMのみ搭載時

CPU構成	TDP値	メモリ枚数			
		1～4DIMM	5～8DIMM	9～12DIMM	13～24DIMM
1CPU構成	～165W	◎	◎	○	－
	185W～	◎	○	○	－
2CPU構成	～105W	◎	○	○	○
	115W～165W	○	○	○	○
	185W～	○	○	○	●

[ラックベースユニット (2.5インチ PCIe SSD × 10)[PYR2535REN]手配時]
RDIMM/LRDIMMのみ搭載時

CPU構成	TDP値	メモリ枚数			
		1～4DIMM	5～8DIMM	9～12DIMM	13～24DIMM
2CPU構成	～105W	◎	○	○	○
	115W～165W	○	○	○	○
	185W～	○	●	●	●

◎:450W/800W/1200Wいずれも選択可
○:800W以上必須
●:1200W必須
－:対象構成無し

※搭載パターンについては「ベイ構成について」を参照ください。

※ OS により接続可能装置は異なります。詳細はハードウェア一覧を参照願います。

D

■内蔵型バッテリーユニット

・冗長電源用スロットに搭載可能です。
・バックアップ時間は導入構成のサーバ消費電力により異なりますので、「サーバ消費電力とバックアップ時間について」および当社ホームページ「PRIMERGY サーバ消費電力／質量計算ツール」(https://www.fujitsu.com/jp/products/computing/servers/primergy/technical/calculate/)をご確認のうえ、構成を作成ください。

項番	製品名	型名	価格(税別)	カ	備考
K-2	サーバ内蔵型バッテリーユニット ※2023年9月29日販売終息予定	PY-BBG03 PYBBBG03	80,000円 80,000円	 ●	・定格容量：380W(※) ・入力/出力電圧　DC：12V ・バッテリー保持時間：4分(280W) ・Windows用監視ソフトウェアをダウンロードサイトよりダウンロード可能 http://azby.fmworld.net/app/customer/driversearch/ia/drviaindex ※380W構成の場合は、瞬電対策用途のみ

サーバ消費電力とバックアップ時間について

導入構成のサーバ消費電力をご計算いただき、下表の用途でご使用ください。

サーバ消費電力	用途
380W以上	構成不可
280W～380W	瞬断対応のみ
280W以下	停電対策可能（バックアップ時間は消費電力に依存）

■サーバ消費電力とバックアップ時間の表

サーバ消費電力(W)	バックアップ時間	用途
380	2秒	瞬断対応
330	14秒	
280	4分	停電対策
250	4分30秒	
200	5分40秒	
150	7分37秒	
100	11分30秒	

■サーバ消費電力とバックアップ時間のグラフ

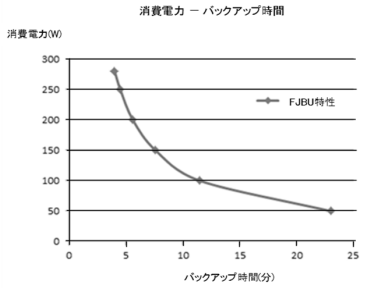

E

※ OS により接続可能装置は異なります。詳細はハードウェア一覧を参照願います。

E

4. ServerView Suite等【必須選択オプション】

・カスタムメイド型名にていずれか必ず1つ選択してください。
・ ServerView Suiteの使用権は、サーバ本体に対し無償で付与されておりますが、推奨のドライバや監視ソフト等が含まれますので、添付品の内容をご確認のうえ、以下より選択してください。

項番	製品名	型名	価格(税別)	カ	備考
P-36	ServerView Suite DVD(Tools) & ドキュメント	PYBSVT3	100円	●	ServerView Suite:DVD-ROM×1 ※DVD版数:V11.14.09よりDVD-ROM×2 ドキュメント ・安全上のご注意 ・サポート&サービス ・クリアファイル DVD版数:V11.13.08以降の最新版
P-37	ServerView Suite DVD(Tools)	PYBSVT4	100円	●	ServerView Suite:DVD-ROM×1 ※DVD版数:V11.14.09よりDVD-ROM×2 ドキュメント ・安全上のご注意 DVD版数:V11.13.08以降の最新版

項番	製品名	型名	価格(税別)	カ	備考
P-38	ServerView Suite ServerBooks DVD(Manual)	PYBSVM1	100円	●	ServerView Suite:DVD-ROM×1 DVD版数:V11.13.08以降の最新版

【PRIMERGY購入後、最新版数のServerView Suiteが必要な場合 (追加オプション)】
■ツール

項番	製品名	型名	価格(税別)	カ	備考
P-209	ServerView Suite DVD(Tools)	PY-SVT132	4,000円		ServerView Suite:DVD-ROM×2 DVD版数:V13.19.07 Windows対応版数:Windows Server 2012、2012 R2、2016、2019 RHEL対応版数:6.10、7.4/7.5/7.6、8.0 SLES対応版数:12SP3/SP4、15GA/SP1
P-12	ServerView Suite DVD(Tools)	PY-SVT133	4,000円		ServerView Suite:DVD-ROM×2 DVD版数:V13.19.12 Windows対応版数:Windows Server 2012、2012 R2、2016、2019 RHEL対応版数:6.10、7.5/7.6/7.7、8.0/8.1 SLES対応版数:12SP4/SP5、15SP1
P-8	ServerView Suite DVD(Tools)	PY-SVT134	4,000円		ServerView Suite:DVD-ROM×2 DVD版数:V13.20.06 Windows対応版数:Windows Server 2012、2012 R2、2016、2019 RHEL対応版数:6.10、7.6/7.7/7.8、8.1/8.2 SLES対応版数:12SP5、15SP1
P-17	ServerView Suite DVD(Tools)	PY-SVT135	4,000円		ServerView Suite:DVD-ROM×2 DVD版数:V13.21.04 Windows対応版数:Windows Server 2012、2012 R2、2016、2019 RHEL対応版数:7.6/7.7/7.8/7.9、8.1/8.2/8.3 SLES対応版数:12SP5、15SP1/SP2
P-1	ServerView Suite DVD(Tools)	PY-SVT136	4,000円		ServerView Suite:DVD-ROM×2 DVD版数:V13.21.09 Windows対応版数:Windows Server 2012、2012 R2、2016、2019、2022 RHEL対応版数:7.7/7.8/7.9、8.1/8.2/8.3/8.4 SLES対応版数:12SP5、15SP1/SP2/SP3
P-294	ServerView Suite DVD(Tools)	PY-SVT141	4,000円		ServerView Suite:DVD-ROM×2 DVD版数:V14.22.08 Windows対応版数:Windows Server 2012、2012 R2、2016、2019、2022 RHEL対応版数:7.8/7.9、8.1/8.2/8.3/8.4/8.5、9.0 SLES対応版数:12SP5、15SP1/SP2/SP3
P-310	ServerView Suite DVD(Tools)	PY-SVT142	4,000円		ServerView Suite:DVD-ROM×2 DVD版数:V14.22.12以降の最新版 Windows対応版数:Windows Server 2012、2012 R2、2016、2019、2022 RHEL対応版数:6.10、7.9、8.1/8.2/8.3/8.4/8.5/8.6/8.7、9.0/9.1 SLES対応版数:12SP5、15SP1/SP2/SP3/SP4

F

※ OS により接続可能装置は異なります。詳細はハードウェア一覧を参照願います。

F

■マニュアル

項番	製品名	型名	価格(税別)	カ	備考
P-210	ServerView Suite ServerBooks DVD(Manual)	PY-SVM132	4,000円		ServerView Suite:DVD-ROM×1 DVD版数:V13.19.07
P-13	ServerView Suite ServerBooks DVD(Manual)	PY-SVM133	4,000円		ServerView Suite:DVD-ROM×1 DVD版数:V13.19.12
P-9	ServerView Suite ServerBooks DVD(Manual)	PY-SVM134	4,000円		ServerView Suite:DVD-ROM×1 DVD版数:V13.20.06
P-18	ServerView Suite ServerBooks DVD(Manual)	PY-SVM135	4,000円		ServerView Suite:DVD-ROM×1 DVD版数:V13.21.04
P-2	ServerView Suite ServerBooks DVD(Manual)	PY-SVM136	4,000円		ServerView Suite:DVD-ROM×1 DVD版数:V13.21.09
P-295	ServerView Suite ServerBooks DVD(Manual)	PY-SVM141	4,000円		ServerView Suite:DVD-ROM×1 DVD版数:V14.22.08
P-311	ServerView Suite ServerBooks DVD(Manual)	PY-SVM142	4,000円		ServerView Suite:DVD-ROM×1 DVD版数:V14.22.12以降の最新版

ServerView Suite

24時間365日の安定稼働、導入時の確実なセットアップとシステム運用での監視を実現するサーバ運用管理ソフトウェアです。

提供形態

・ServerView Suite DVD(Tools)
　－DVD-ROM:1枚(DVD:ソフトウェア/ドライバ) ※DVD版数がV11.14.07以前
　－DVD-ROM:2枚(DVD:ソフトウェア/ドライバ) ※DVD版数がV11.14.09以降
・ServerView Suite ServerBooks DVD(Manual)
　－DVD-ROM:1枚(DVD:マニュアル一式)

留意事項

・本DVDは新機能の追加などで定期的にアップデートされ、最新バージョンが格納されます。
　同一モデルでも出荷時期によりDVD版数が変わる場合があります。
・添付されるServerView Suite DVDの版数と対応機能、仕様に関する留意事項、および対象OS制限については、下記にて必ずご確認ください。
　当社ホームページ: https://jp.fujitsu.com/platform/server/primergy/products/note/svsdvd/
・次の製品のみSLESをサポートします。
　－ServerView Installation Manager
　－ServerView Agents
　－ServerView Agentless Service
　－ServerView RAID Manager
・ServerView Suite ServerBooks DVD(Manual)には、対象版数のServerView Suiteのマニュアル、およびサーバ本体や周辺オプション等のマニュアルが含まれています。
　一部のサーバ本体と周辺オプションのマニュアルは本DVDに含まれておらず、以下に公開されています。
　以下URLの対象版数の「追加マニュアル」をご確認ください。
　当社ホームページ: https://jp.fujitsu.com/platform/server/primergy/products/note/svsdvd/additional-info.html

G

※ OS により接続可能装置は異なります。詳細はハードウェア一覧を参照願います。

G

5. Infrastructure Manager(ISM)

・Infrastructure Manager Advanced EditionとInfrastructure Manager Essential Editionの二種類あります。
・Infrastructure Manager Advanced Editionは、1年/3年/5年のSupportDeskがバンドルされるライセンス製品です。メディアパックとサーバライセンス/ノードライセンスがあります。
・Infrastructure Manager Essential Editionは、ライセンスは無償ですが、SupportDeskを別途購入いただくことで、「Infrastructure Managerに関するお問い合わせへの対応」や「最新版のアップデートモジュール」の入手が可能となります。
また、Infrastructure Managerのリモート通報機能でハードウェアのリモート通報による保守を受けるには、Infrastructure ManagerのSupportDesk契約が必要です。
・ISMイメージはPRIMERGYダウンロードサイトからダウンロードする、または、ISMメディアパックをご購入いただくことで入手することができます。
・Infrastructure Managerのライセンス、SupportDeskの詳細については、留意事項編「サーバ監視・管理ソフトウェアについて」を参照ください。

■メディアパック

項番	製品名	型名	価格(税別)	力	備考
P-220	Infrastructure Manager メディアパック(ESXi) V2	B516Q93B0	11,000円 ★		Infrastructure Manager :DVD-ROM×1
P-221	Infrastructure Manager メディアパック(Hyper-V) V2	B516QA3B0	11,000円 ★		Infrastructure Manager :DVD-ROM×1
P-222	Infrastructure Manager メディアパック(KVM) V2	B516QB3B0	11,000円 ★		Infrastructure Manager :DVD-ROM×1

・Infrastructure Manager Advanced EditionとInfrastructure Manager Essential Editionを同時に選択することはできません。

■Infrastructure Manager Advanced Edition サーバライセンス

項番	製品名	型名	価格(税別)	力	備考
P-130	Infrastructure Manager Advanced Edition サーバライセンス (1年間24時間サポート付) V2	B5178D481	358,200円 ★		サービス時間帯: 24時間365日 サポート対象範囲: 仮想アプライアンス
P-131	Infrastructure Manager Advanced Edition サーバライセンス (3年間24時間サポート付) V2	B5178F481	414,500円 ★		サービス時間帯: 24時間365日 サポート対象範囲: 仮想アプライアンス
P-132	Infrastructure Manager Advanced Edition サーバライセンス (5年間24時間サポート付) V2	B5178H481	470,900円 ★		サービス時間帯: 24時間365日 サポート対象範囲: 仮想アプライアンス
P-133	Infrastructure Manager Advanced Edition サーバライセンス (1年間平日サポート付) V2	B5178E481	351,100円 ★		サービス時間帯: 月曜～金曜8:30～19:00(祝日および年末年始を除く) サポート対象範囲: 仮想アプライアンス
P-134	Infrastructure Manager Advanced Edition サーバライセンス (3年間平日サポート付) V2	B5178G481	393,100円 ★		サービス時間帯: 月曜～金曜8:30～19:00(祝日および年末年始を除く) サポート対象範囲: 仮想アプライアンス
P-135	Infrastructure Manager Advanced Edition サーバライセンス (5年間平日サポート付) V2	B5178J481	435,200円 ★		サービス時間帯: 月曜～金曜8:30～19:00(祝日および年末年始を除く) サポート対象範囲: 仮想アプライアンス

■Infrastructure Manager Advanced Edition ノードライセンス

項番	製品名	型名	価格(税別)	力	備考
P-136	Infrastructure Manager Advanced Edition 1ノードライセンス (1年間24時間サポート付) V2	B5177V481	29,900円 ★		サービス時間帯: 24時間365日 サポート対象範囲: 仮想アプライアンス
P-137	Infrastructure Manager Advanced Edition 1ノードライセンス (3年間24時間サポート付) V2	B5177X481	34,700円 ★		サービス時間帯: 24時間365日 サポート対象範囲: 仮想アプライアンス
P-138	Infrastructure Manager Advanced Edition 1ノードライセンス (5年間24時間サポート付) V2	B5177Z481	39,400円 ★		サービス時間帯: 24時間365日 サポート対象範囲: 仮想アプライアンス
P-139	Infrastructure Manager Advanced Edition 1ノードライセンス (1年間平日サポート付) V2	B5177W481	29,300円 ★		サービス時間帯: 月曜～金曜8:30～19:00(祝日および年末年始を除く) サポート対象範囲: 仮想アプライアンス
P-140	Infrastructure Manager Advanced Edition 1ノードライセンス (3年間平日サポート付) V2	B5177Y481	32,900円 ★		サービス時間帯: 月曜～金曜8:30～19:00(祝日および年末年始を除く) サポート対象範囲: 仮想アプライアンス
P-141	Infrastructure Manager Advanced Edition 1ノードライセンス (5年間平日サポート付) V2	B51780481	36,400円 ★		サービス時間帯: 月曜～金曜8:30～19:00(祝日および年末年始を除く) サポート対象範囲: 仮想アプライアンス
P-142	Infrastructure Manager Advanced Edition 5ノードライセンス (1年間24時間サポート付) V2	B51787485	149,100円 ★		サービス時間帯: 24時間365日 サポート対象範囲: 仮想アプライアンス
P-143	Infrastructure Manager Advanced Edition 5ノードライセンス (3年間24時間サポート付) V2	B51789485	172,300円 ★		サービス時間帯: 24時間365日 サポート対象範囲: 仮想アプライアンス
P-144	Infrastructure Manager Advanced Edition 5ノードライセンス (5年間24時間サポート付) V2	B5178B485	195,500円 ★		サービス時間帯: 24時間365日 サポート対象範囲: 仮想アプライアンス
P-145	Infrastructure Manager Advanced Edition 5ノードライセンス (1年間平日サポート付) V2	B51788485	146,300円 ★		サービス時間帯: 月曜～金曜8:30～19:00(祝日および年末年始を除く) サポート対象範囲: 仮想アプライアンス

H

H-1

※ OS により接続可能装置は異なります。詳細はハードウェア一覧を参照願います。

H

H-1

項番	製品名	型名	価格(税別)	力	備考
P-146	Infrastructure Manager Advanced Edition 5ノードライセンス (3年間平日サポート付) V2	B5178A485	163,700円 ★		サービス時間帯: 月曜～金曜8:30～19:00(祝日および年末年始を除く) サポート対象範囲: 仮想アプライアンス
P-147	Infrastructure Manager Advanced Edition 5ノードライセンス (5年間平日サポート付) V2	B5178C485	181,200円 ★		サービス時間帯: 月曜～金曜8:30～19:00(祝日および年末年始を除く) サポート対象範囲: 仮想アプライアンス
P-148	Infrastructure Manager Advanced Edition 10ノードライセンス (1年間24時間サポート付) V2	B5177P48A	298,200円 ★		サービス時間帯: 24時間365日 サポート対象範囲: 仮想アプライアンス
P-149	Infrastructure Manager Advanced Edition 10ノードライセンス (3年間24時間サポート付) V2	B5177R48A	344,500円 ★		サービス時間帯: 24時間365日 サポート対象範囲: 仮想アプライアンス
P-150	Infrastructure Manager Advanced Edition 10ノードライセンス (5年間24時間サポート付) V2	B5177T48A	390,700円 ★		サービス時間帯: 24時間365日 サポート対象範囲: 仮想アプライアンス
P-160	Infrastructure Manager Advanced Edition 10ノードライセンス (1年間平日サポート付) V2	B5177Q48A	292,400円 ★		サービス時間帯: 月曜～金曜8:30～19:00(祝日および年末年始を除く) サポート対象範囲: 仮想アプライアンス
P-161	Infrastructure Manager Advanced Edition 10ノードライセンス (3年間平日サポート付) V2	B5177S48A	327,200円 ★		サービス時間帯: 月曜～金曜8:30～19:00(祝日および年末年始を除く) サポート対象範囲: 仮想アプライアンス
P-162	Infrastructure Manager Advanced Edition 10ノードライセンス (5年間平日サポート付) V2	B5177U48A	361,900円 ★		サービス時間帯: 月曜～金曜8:30～19:00(祝日および年末年始を除く) サポート対象範囲: 仮想アプライアンス
P-163	Infrastructure Manager Advanced Edition 20ノードライセンス (1年間24時間サポート付) V2	B5178148F	537,300円 ★		サービス時間帯: 24時間365日 サポート対象範囲: 仮想アプライアンス
P-164	Infrastructure Manager Advanced Edition 20ノードライセンス (3年間24時間サポート付) V2	B5178348F	621,900円 ★		サービス時間帯: 24時間365日 サポート対象範囲: 仮想アプライアンス
P-165	Infrastructure Manager Advanced Edition 20ノードライセンス (5年間24時間サポート付) V2	B5178548F	706,400円 ★		サービス時間帯: 24時間365日 サポート対象範囲: 仮想アプライアンス
P-166	Infrastructure Manager Advanced Edition 20ノードライセンス (1年間平日サポート付) V2	B5178248F	526,600円 ★		サービス時間帯: 月曜～金曜8:30～19:00(祝日および年末年始を除く) サポート対象範囲: 仮想アプライアンス
P-167	Infrastructure Manager Advanced Edition 20ノードライセンス (3年間平日サポート付) V2	B5178448F	589,700円 ★		サービス時間帯: 月曜～金曜8:30～19:00(祝日および年末年始を除く) サポート対象範囲: 仮想アプライアンス
P-168	Infrastructure Manager Advanced Edition 20ノードライセンス (5年間平日サポート付) V2	B5178648F	652,700円 ★		サービス時間帯: 月曜～金曜8:30～19:00(祝日および年末年始を除く) サポート対象範囲: 仮想アプライアンス
P-169	Infrastructure Manager Advanced Edition 100ノードライセンス (1年間24時間サポート付) V2	B5177H48N	2,387,900円 ★		サービス時間帯: 24時間365日 サポート対象範囲: 仮想アプライアンス
P-170	Infrastructure Manager Advanced Edition 100ノードライセンス (3年間24時間サポート付) V2	B5177K48N	2,763,500円 ★		サービス時間帯: 24時間365日 サポート対象範囲: 仮想アプライアンス
P-171	Infrastructure Manager Advanced Edition 100ノードライセンス (5年間24時間サポート付) V2	B5177M48N	3,139,200円 ★		サービス時間帯: 24時間365日 サポート対象範囲: 仮想アプライアンス
P-172	Infrastructure Manager Advanced Edition 100ノードライセンス (1年間平日サポート付) V2	B5177J48N	2,340,200円 ★		サービス時間帯: 月曜～金曜8:30～19:00(祝日および年末年始を除く) サポート対象範囲: 仮想アプライアンス
P-173	Infrastructure Manager Advanced Edition 100ノードライセンス (3年間平日サポート付) V2	B5177L48N	2,620,600円 ★		サービス時間帯: 月曜～金曜8:30～19:00(祝日および年末年始を除く) サポート対象範囲: 仮想アプライアンス
P-174	Infrastructure Manager Advanced Edition 100ノードライセンス (5年間平日サポート付) V2	B5177N48N	2,900,900円 ★		サービス時間帯: 月曜～金曜8:30～19:00(祝日および年末年始を除く) サポート対象範囲: 仮想アプライアンス

・サーバライセンスとノードライセンスを同時に選択してください。
・ノードライセンスの購入数に上限はありません。

■SupportDesk Standard(Infrastructure Manager Essential Edition)

項番	製品名	型名	価格(税別)	力	備考
Q-250	Infrastructure Manager Essential Edition	SV7BA003G	4,450円 ★ (＊)		サービス時間帯: 月曜～金曜 8:30～19:00(祝日および年末年始を除く) サポート対象範囲: 仮想アプライアンス ＊月単位で自動更新(「価格」欄は月額)
Q-251	Infrastructure Manager Essential Edition	SV7BA003R	5,550円 ★ (＊)		サービス時間帯: 24時間365日 サポート対象範囲: 仮想アプライアンス ＊月単位で自動更新(「価格」欄は月額)

I

※ OS により接続可能装置は異なります。詳細はハードウェア一覧を参照願います。

I

6. CPU【必須選択オプション】

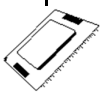

・カスタムメイド型名にていずれか必ず1つ以上選択してください。
・ラックベースユニット (2.5インチ PCIe SSD×10)選択時は、2CPU構成が必須となります。
・異なる種類のCPUを混在搭載することはできません。
・物理CPU1個につき、DIMMを最低1枚搭載する必要があります。
・メモリ-128GB(128GB 2933 LRDIMM×1)は、Xeon プロセッサー Gold 5215L/6240L/6238L、Xeon プロセッサー Platinum 8260L/8276L/8280Lのみ使用可能です。

■Xeon Bronze 3200R/Silver 4200R/Gold 5200R,6200,6200R(1CPUあたりのサポートメモリ容量:1TB)

項番	製品名	型名	価格(税別)	カ	備考
D-69	Xeon Bronze 3206R プロセッサー (1.90GHz、8コア、11.0MB)×1	PY-CP58X1 PYBCP58X1	122,000円 122,000円	●	スレッド数:8、メモリバス:2133MHz(最大)、UPI:9.6GT/s、最大TDP:85W ※サポートCPU構成:1CPU、2CPU
D-71	Xeon Silver 4215R プロセッサー (3.20GHz、8コア、11.0MB)×1	PY-CP58X4 PYBCP58X4	310,000円 310,000円	●	スレッド数:16、メモリバス:2400MHz(最大)、UPI:9.6GT/s、最大TDP:130W ※サポートCPU構成:1CPU、2CPU
D-73	Xeon Silver 4210R プロセッサー (2.40GHz、10コア、13.8MB)×1	PY-CP58X2 PYBCP58X2	238,000円 238,000円	●	スレッド数:20、メモリバス:2400MHz(最大)、UPI:9.6GT/s、最大TDP:100W ※サポートCPU構成:1CPU、2CPU
D-77	Xeon Silver 4214R プロセッサー (2.40GHz、12コア、16.5MB)×1	PY-CP58X3 PYBCP58X3	329,000円 329,000円	●	スレッド数:24、メモリバス:2400MHz(最大)、UPI:9.6GT/s、最大TDP:100W ※サポートCPU構成:1CPU、2CPU
D-79	Xeon Gold 5218R プロセッサー (2.10GHz、20コア、27.5MB)×1	PY-CP58X5 PYBCP58X5	493,000円 493,000円	●	スレッド数:40、メモリバス:2667MHz(最大)、UPI:10.4GT/s、最大TDP:125W ※サポートCPU構成:1CPU、2CPU
D-81	Xeon Gold 5220R プロセッサー (2.20GHz、24コア、35.8MB)×1	PY-CP58X6 PYBCP58X6	602,000円 602,000円	●	スレッド数:48、メモリバス:2667MHz(最大)、UPI:10.4GT/s、最大TDP:150W ※サポートCPU構成:1CPU、2CPU
D-83	Xeon Gold 6250 プロセッサー (3.90GHz、8コア、35.8MB)×1	PY-CP58XG PYBCP58XG	1,344,000円 1,344,000円	●	スレッド数:16、メモリバス:2933MHz(最大)、UPI:10.4GT/s、最大TDP:185W ※サポートCPU構成:1CPU、2CPU
D-85	Xeon Gold 6256 プロセッサー (3.60GHz、12コア、33.0MB)×1	PY-CP58XH PYBCP58XH	1,495,000円 1,495,000円	●	スレッド数:24、メモリバス:2933MHz(最大)、UPI:10.4GT/s、最大TDP:205W ※サポートCPU構成:1CPU、2CPU
D-100	Xeon Gold 6226R プロセッサー (2.90GHz、16コア、22.0MB)×1	PY-CP58X8 PYBCP58X8	614,000円 614,000円	●	スレッド数:32、メモリバス:2933MHz(最大)、UPI:10.4GT/s、最大TDP:150W ※サポートCPU構成:1CPU、2CPU
D-102	Xeon Gold 6246R プロセッサー (3.40GHz、16コア、35.8MB)×1	PY-CP58XE PYBCP58XE	1,300,000円 1,300,000円	●	スレッド数:32、メモリバス:2933MHz(最大)、UPI:10.4GT/s、最大TDP:205W ※サポートCPU構成:1CPU、2CPU
D-104	Xeon Gold 6242R プロセッサー (3.10GHz、20コア、35.8MB)×1	PY-CP58XD PYBCP58XD	988,000円 988,000円	●	スレッド数:40、メモリバス:2933MHz(最大)、UPI:10.4GT/s、最大TDP:205W ※サポートCPU構成:1CPU、2CPU
D-106	Xeon Gold 6240R プロセッサー (2.40GHz、24コア、35.8MB)×1	PY-CP58XC PYBCP58XC	712,000円 712,000円	●	スレッド数:48、メモリバス:2933MHz(最大)、UPI:10.4GT/s、最大TDP:165W ※サポートCPU構成:1CPU、2CPU
D-108	Xeon Gold 6248R プロセッサー (3GHz、24コア、35.8MB)×1	PY-CP58XF PYBCP58XF	1,192,000円 1,192,000円	●	スレッド数:48、メモリバス:2933MHz(最大)、UPI:10.4GT/s、最大TDP:205W ※サポートCPU構成:1CPU、2CPU
D-110	Xeon Gold 6230R プロセッサー (2.10GHz、26コア、35.8MB)×1	PY-CP58X9 PYBCP58X9	328,000円 328,000円	●	スレッド数:52、メモリバス:2933MHz(最大)、UPI:10.4GT/s、最大TDP:150W ※サポートCPU構成:1CPU、2CPU
D-112	Xeon Gold 6238R プロセッサー (2.20GHz、28コア、38.5MB)×1	PY-CP58XA PYBCP58XA	751,000円 751,000円	●	スレッド数:56、メモリバス:2933MHz(最大)、UPI:10.4GT/s、最大TDP:165W ※サポートCPU構成:1CPU、2CPU
D-114	Xeon Gold 6258R プロセッサー (2.70GHz、28コア、38.5MB)×1	PY-CP58XJ PYBCP58XJ	1,560,000円 1,560,000円	●	スレッド数:56、メモリバス:2933MHz(最大)、UPI:10.4GT/s、最大TDP:205W ※サポートCPU構成:1CPU、2CPU

J

J-1

※ OS により接続可能装置は異なります。詳細はハードウェア一覧を参照願います。

J　　J-1

■Xeon Bronze 3200/Silver 4200/Gold 5200,5200B,5200S,6200,6200V/Platinum 8200(1CPUあたりのサポートメモリ容量:1TB)

項番	製品名	型名	価格(税別)	カ	備考
D-187	Xeon Bronze 3204 プロセッサー (1.90GHz、6コア、8.3MB)×1	PY-CP55X0 PYBCP55X0	88,000円 88,000円	 ●	スレッド数:6、メモリバス:2133MHz(最大)、UPI:9.6GT/s、最大TDP:85W ※サポートCPU構成:1CPU、2CPU
D-188	Xeon Silver 4208 プロセッサー (2.10GHz、8コア、11.0MB)×1	PY-CP55X1 PYBCP55X1	147,000円 147,000円	 ●	スレッド数:16、メモリバス:2400MHz(最大)、UPI:9.6GT/s、最大TDP:85W ※サポートCPU構成:1CPU、2CPU
D-189	Xeon Silver 4215 プロセッサー (2.50GHz、8コア、11.0MB)×1	PY-CP55X4 PYBCP55X4	364,000円 364,000円	 ●	スレッド数:16、メモリバス:2400MHz(最大)、UPI:9.6GT/s、最大TDP:85W ※サポートCPU構成:1CPU、2CPU
D-190	Xeon Silver 4210 プロセッサー (2.20GHz、10コア、13.8MB)×1	PY-CP55X2 PYBCP55X2	238,000円 238,000円	 ●	スレッド数:20、メモリバス:2400MHz(最大)、UPI:9.6GT/s、最大TDP:85W ※サポートCPU構成:1CPU、2CPU
D-191	Xeon Silver 4214 プロセッサー (2.20GHz、12コア、16.5MB)×1	PY-CP55X3 PYBCP55X3	280,000円 280,000円	 ●	スレッド数:24、メモリバス:2400MHz(最大)、UPI:9.6GT/s、最大TDP:85W ※サポートCPU構成:1CPU、2CPU
D-192	Xeon Silver 4216 プロセッサー (2.10GHz、16コア、22.0MB)×1	PY-CP55X5 PYBCP55X5	397,000円 397,000円	 ●	スレッド数:32、メモリバス:2400MHz(最大)、UPI:9.6GT/s、最大TDP:100W ※サポートCPU構成:1CPU、2CPU
D-193	Xeon Gold 5222 プロセッサー (3.80GHz、4コア、16.5MB)×1	PY-CP55XC PYBCP55XC	403,000円 403,000円	 ●	スレッド数:8、メモリバス:2933MHz(最大)、UPI:10.4GT/s、最大TDP:105W ※サポートCPU構成:1CPU、2CPU
D-194	Xeon Gold 5217 プロセッサー (3GHz、8コア、11.0MB)×1	PY-CP55X7 PYBCP55X7	589,000円 589,000円	 ●	スレッド数:16、メモリバス:2667MHz(最大)、UPI:10.4GT/s、最大TDP:115W ※サポートCPU構成:1CPU、2CPU
D-195	Xeon Gold 5215 プロセッサー (2.50GHz、10コア、13.8MB)×1	PY-CP55X6 PYBCP55X6	429,000円 429,000円	 ●	スレッド数:20、メモリバス:2667MHz(最大)、UPI:10.4GT/s、最大TDP:85W ※サポートCPU構成:1CPU、2CPU
D-196	Xeon Gold 5218 プロセッサー (2.30GHz、16コア、22.0MB)×1	PY-CP55X8 PYBCP55X8	493,000円 493,000円	 ●	スレッド数:32、メモリバス:2667MHz(最大)、UPI:10.4GT/s、最大TDP:125W ※サポートCPU構成:1CPU、2CPU
D-371	Xeon Gold 5218B プロセッサー (2.30GHz、16コア、22.0MB)×1	PY-CP56XJ PYBCP56XJ	493,000円 493,000円	 ●	スレッド数:32、メモリバス:2667MHz(最大)、UPI:10.4GT/s、最大TDP:125W ※サポートCPU構成:1CPU、2CPU
D-197	Xeon Gold 5220 プロセッサー (2.20GHz、18コア、24.8MB)×1	PY-CP55X9 PYBCP55X9	602,000円 602,000円	 ●	スレッド数:36、メモリバス:2667MHz(最大)、UPI:10.4GT/s、最大TDP:125W ※サポートCPU構成:1CPU、2CPU
D-198	Xeon Gold 5220S プロセッサー (2.70GHz、18コア、24.8MB)×1	PY-CP55XA PYBCP55XA	689,000円 689,000円	 ●	スレッド数:36、メモリバス:2667MHz(最大)、UPI:10.4GT/s、最大TDP:125W ※サポートCPU構成:1CPU、2CPU
D-199	Xeon Gold 6234 プロセッサー (3.30GHz、8コア、24.8MB)×1	PY-CP55XF PYBCP55XF	766,000円 766,000円	 ●	スレッド数:16、メモリバス:2933MHz(最大)、UPI:10.4GT/s、最大TDP:130W ※サポートCPU構成:1CPU、2CPU
D-200	Xeon Gold 6244 プロセッサー (3.60GHz、8コア、24.8MB)×1	PY-CP55XK PYBCP55XK	1,105,000円 1,105,000円	 ●	スレッド数:16、メモリバス:2933MHz(最大)、UPI:10.4GT/s、最大TDP:150W ※サポートCPU構成:1CPU、2CPU
D-201	Xeon Gold 6226 プロセッサー (2.70GHz、12コア、19.25MB)×1	PY-CP55XD PYBCP55XD	614,000円 614,000円	 ●	スレッド数:24、メモリバス:2933MHz(最大)、UPI:10.4GT/s、最大TDP:125W ※サポートCPU構成:1CPU、2CPU
D-360	Xeon Gold 6246 プロセッサー (3.30GHz、12コア、24.8MB)×1	PY-CP56XK PYBCP56XK	1,300,000円 1,300,000円	 ●	スレッド数:24、メモリバス:2933MHz(最大)、UPI:10.4GT/s、最大TDP:165W ※サポートCPU構成:1CPU、2CPU
D-202	Xeon Gold 6242 プロセッサー (2.80GHz、16コア、22.0MB)×1	PY-CP55XJ PYBCP55XJ	988,000円 988,000円	 ●	スレッド数:32、メモリバス:2933MHz(最大)、UPI:10.4GT/s、最大TDP:150W ※サポートCPU構成:1CPU、2CPU
D-203	Xeon Gold 6240 プロセッサー (2.60GHz、18コア、24.8MB)×1	PY-CP55XH PYBCP55XH	949,000円 949,000円	 ●	スレッド数:36、メモリバス:2933MHz(最大)、UPI:10.4GT/s、最大TDP:150W ※サポートCPU構成:1CPU、2CPU
D-204	Xeon Gold 6254 プロセッサー (3.10GHz、18コア、24.8MB)×1	PY-CP55XN PYBCP55XN	1,430,000円 1,430,000円	 ●	スレッド数:36、メモリバス:2933MHz(最大)、UPI:10.4GT/s、最大TDP:200W ※サポートCPU構成:1CPU、2CPU
D-205	Xeon Gold 6230 プロセッサー (2.10GHz、20コア、27.5MB)×1	PY-CP55XE PYBCP55XE	655,000円 655,000円	 ●	スレッド数:40、メモリバス:2933MHz(最大)、UPI:10.4GT/s、最大TDP:125W ※サポートCPU構成:1CPU、2CPU
D-206	Xeon Gold 6248 プロセッサー (2.50GHz、20コア、27.5MB)×1	PY-CP55XL PYBCP55XL	1,192,000円 1,192,000円	 ●	スレッド数:40、メモリバス:2933MHz(最大)、UPI:10.4GT/s、最大TDP:150W ※サポートCPU構成:1CPU、2CPU
D-207	Xeon Gold 6238 プロセッサー (2.10GHz、22コア、30.3MB)×1	PY-CP55XG PYBCP55XG	1,001,000円 1,001,000円	 ●	スレッド数:44、メモリバス:2933MHz(最大)、UPI:10.4GT/s、最大TDP:140W ※サポートCPU構成:1CPU、2CPU
D-208	Xeon Gold 6252 プロセッサー (2.10GHz、24コア、35.8MB)×1	PY-CP55XM PYBCP55XM	1,365,000円 1,365,000円	 ●	スレッド数:48、メモリバス:2933MHz(最大)、UPI:10.4GT/s、最大TDP:150W ※サポートCPU構成:1CPU、2CPU
D-209	Xeon Gold 6222V プロセッサー (1.80GHz、20コア、27.5MB)×1	PY-CP55XP PYBCP55XP	608,000円 608,000円	 ●	スレッド数:40、メモリバス:2400MHz(最大)、UPI:10.4GT/s、最大TDP:115W ※サポートCPU構成:1CPU、2CPU
D-210	Xeon Gold 6262V プロセッサー (1.90GHz、24コア、33.0MB)×1	PY-CP55XQ PYBCP55XQ	1,092,000円 1,092,000円	 ●	スレッド数:48、メモリバス:2400MHz(最大)、UPI:10.4GT/s、最大TDP:135W ※サポートCPU構成:1CPU、2CPU
D-213	Xeon Platinum 8260 プロセッサー (2.40GHz、24コア、35.8MB)×1	PY-CP55XT PYBCP55XT	1,916,000円 1,916,000円	 ●	スレッド数:48、メモリバス:2933MHz(最大)、UPI:10.4GT/s、最大TDP:165W ※サポートCPU構成:1CPU、2CPU
D-214	Xeon Platinum 8268 プロセッサー (2.90GHz、24コア、35.8MB)×1	PY-CP55XU PYBCP55XU	2,404,000円 2,404,000円	 ●	スレッド数:48、メモリバス:2933MHz(最大)、UPI:10.4GT/s、最大TDP:205W ※サポートCPU構成:1CPU、2CPU
D-215	Xeon Platinum 8270 プロセッサー (2.70GHz、26コア、35.8MB)×1	PY-CP55XV PYBCP55XV	3,020,000円 3,020,000円	 ●	スレッド数:52、メモリバス:2933MHz(最大)、UPI:10.4GT/s、最大TDP:205W ※サポートCPU構成:1CPU、2CPU
D-216	Xeon Platinum 8276 プロセッサー (2.20GHz、28コア、38.5MB)×1	PY-CP55XW PYBCP55XW	3,557,000円 3,557,000円	 ●	スレッド数:56、メモリバス:2933MHz(最大)、UPI:10.4GT/s、最大TDP:165W ※サポートCPU構成:1CPU、2CPU
D-217	Xeon Platinum 8280 プロセッサー (2.70GHz、28コア、38.5MB)×1	PY-CP55XX PYBCP55XX	4,086,000円 4,086,000円	 ●	スレッド数:56、メモリバス:2933MHz(最大)、UPI:10.4GT/s、最大TDP:205W ※サポートCPU構成:1CPU、2CPU

K　　K-1

※ OS により接続可能装置は異なります。詳細はハードウェア一覧を参照願います。

K

K-1

■Xeon Gold 5200L,6200L/Platinum 8200L(1CPUあたりのサポートメモリ容量:4.5TB)

項番	製品名	型名	価格(税別)	カ	備考
D-224	Xeon Gold 5215L プロセッサー (2.50GHz、10コア、13.8MB)×1	PY-CP56X5 PYBCP56X5	1,690,000円 1,690,000円	 ●	スレッド数:20、メモリバス:2667MHz(最大)、UPI:10.4GT/s、最大TDP:85W ※サポートCPU構成:1CPU、2CPU
D-225	Xeon Gold 6240L プロセッサー (2.60GHz、18コア、24.8MB)×1	PY-CP56X7 PYBCP56X7	2,223,000円 2,223,000円	 ●	スレッド数:36、メモリバス:2933MHz(最大)、UPI:10.4GT/s、最大TDP:150W ※サポートCPU構成:1CPU、2CPU
D-226	Xeon Gold 6238L プロセッサー (2.10GHz、22コア、30.3MB)×1	PY-CP56X6 PYBCP56X6	2,301,000円 2,301,000円	 ●	スレッド数:44、メモリバス:2933MHz(最大)、UPI:10.4GT/s、最大TDP:140W ※サポートCPU構成:1CPU、2CPU
D-227	Xeon Platinum 8260L プロセッサー (2.40GHz、24コア、35.8MB)×1	PY-CP56X8 PYBCP56X8	3,142,000円 3,142,000円	 ●	スレッド数:48、メモリバス:2933MHz(最大)、UPI:10.4GT/s、最大TDP:165W ※サポートCPU構成:1CPU、2CPU
D-228	Xeon Platinum 8276L プロセッサー (2.20GHz、28コア、38.5MB)×1	PY-CP56X9 PYBCP56X9	4,783,000円 4,783,000円	 ●	スレッド数:56、メモリバス:2933MHz(最大)、UPI:10.4GT/s、最大TDP:165W ※サポートCPU構成:1CPU、2CPU
D-229	Xeon Platinum 8280L プロセッサー (2.70GHz、28コア、38.5MB)×1	PY-CP56XA PYBCP56XA	5,327,000円 5,327,000円	 ●	スレッド数:56、メモリバス:2933MHz(最大)、UPI:10.4GT/s、最大TDP:205W ※サポートCPU構成:1CPU、2CPU

■Xeon Silver 4200Y/Gold 6200Y/Platinum 8200Y/Gold 6200U(1CPUあたりのサポートメモリ容量:1TB)

項番	製品名	型名	価格(税別)	カ	備考
D-230	Xeon Silver 4214Y プロセッサー (2.20GHz、8/10/12コア、16.5MB)×1	PY-CP56XC PYBCP56XC	351,000円 351,000円	 ●	スレッド数:16/20/24、メモリバス:2400MHz(最大)、UPI:9.6GT/s、最大TDP:85W ※サポートCPU構成:1CPU、2CPU ※12コア/24スレッドのみサポート
D-231	Xeon Gold 6240Y プロセッサー (2.60GHz、8/14/18コア、24.8MB)×1	PY-CP56XD PYBCP56XD	1,040,000円 1,040,000円	 ●	スレッド数:16/28/36、メモリバス:2933MHz(最大)、UPI:10.4GT/s、最大TDP:150W ※サポートCPU構成:1CPU、2CPU ※18コア/36スレッドのみサポート
D-232	Xeon Platinum 8260Y プロセッサー (2.40GHz、16/20/24コア、35.8MB)×1	PY-CP56XE PYBCP56XE	2,119,000円 2,119,000円	 ●	スレッド数:32/40/48、メモリバス:2933MHz(最大)、UPI:10.4GT/s、最大TDP:165W ※サポートCPU構成:1CPU、2CPU ※24コア/48スレッドのみサポート

項番	製品名	型名	価格(税別)	カ	備考
D-87	Xeon Gold 6208U プロセッサー (2.90GHz、16コア、22.0MB)×1	PYBCP58X7	390,000円	●	スレッド数:32、メモリバス:2933MHz(最大)、UPI:10.4GT/s、最大TDP:150W ※サポートCPU構成:1CPU
D-233	Xeon Gold 6209U プロセッサー (2.10GHz、20コア、27.5MB)×1	PYBCP56XF	523,000円	●	スレッド数:40、メモリバス:2933MHz(最大)、UPI:10.4GT/s、最大TDP:125W ※サポートCPU構成:1CPU
D-234	Xeon Gold 6210U プロセッサー (2.50GHz、20コア、27.5MB)×1	PYBCP56XG	581,000円	●	スレッド数:40、メモリバス:2933MHz(最大)、UPI:10.4GT/s、最大TDP:150W ※サポートCPU構成:1CPU
D-235	Xeon Gold 6212U プロセッサー (2.40GHz、24コア、35.8MB)×1	PYBCP56XH	689,000円	●	スレッド数:48、メモリバス:2933MHz(最大)、UPI:10.4GT/s、最大TDP:165W ※サポートCPU構成:1CPU

項番	製品名	型名	価格(税別)	カ	備考
D-291	CPU搭載キット(2CPU目)	PYBTKCP01	1,100円	●	2nd CPUカスタムメイド搭載時用ヒートシンク ※FANユニット同梱
D-20	CPUクーラーキット (2CPU目、RX2530 M4/RX2530 M5、TDP130W以下)	PY-TKCPC11	13,000円		2nd CPU一般型名搭載時用ヒートシンク ※TDP値 130W以下のCPU用 ※FANユニット同梱
D-21	CPUクーラーキット (2CPU目、RX2530 M4/RX2530 M5、TDP160W以下)	PY-TKCPC12	13,000円		2nd CPU一般型名搭載時用ヒートシンク ※TDP値 160W以下のCPU用 ※FANユニット同梱
D-22	CPUクーラーキット (2CPU目、RX2530 M4/RX2530 M5、TDP205W以下 または アドバンスド・サーマルオプション適用済用)	PY-TKCPC13	13,000円		2nd CPU一般型名搭載時用ヒートシンク ※TDP値 205W以下のCPU、またはアドバンスド・サーマルオプション適用済用 ※FANユニット同梱

CPU搭載キット(2CPU目)
・2CPU目をカスタムメイド型名で搭載する際に必要となります。

CPUクーラーキット(2CPU目)
・2CPU目を一般型名で手配する際に必要となります。
アドバンスド・サーマルオプションの適用有無、搭載するCPUのTDP値により手配いただく型名が異なりますのでご注意ください。

L

※ OS により接続可能装置は異なります。詳細はハードウェア一覧を参照願います。

L

CPUサポートテクノロジー

CPU	サポートテクノロジー		
	Turbo	Hyper	VT
Xeon Bronze 3206R	非対応	非対応	対応
Xeon Silver 4215R	対応	対応	
Xeon Silver 4210R			
Xeon Silver 4214R			
Xeon Gold 5218R			
Xeon Gold 5220R			
Xeon Gold 6250			
Xeon Gold 6256			
Xeon Gold 6226R			
Xeon Gold 6246R			
Xeon Gold 6242R			
Xeon Gold 6240R			
Xeon Gold 6248R			
Xeon Gold 6230R			
Xeon Gold 6238R			
Xeon Gold 6258R			
Xeon Gold 6208U			
Xeon Bronze 3204	非対応	非対応	
Xeon Silver 4208	対応	対応	
Xeon Silver 4215			
Xeon Silver 4210			
Xeon Silver 4214			
Xeon Silver 4216			
Xeon Gold 5222			
Xeon Gold 5217			
Xeon Gold 5215			
Xeon Gold 5218			
Xeon Gold 5218B			
Xeon Gold 5220			
Xeon Gold 5220S			
Xeon Gold 6234			
Xeon Gold 6244			
Xeon Gold 6226			
Xeon Gold 6246			
Xeon Gold 6242			
Xeon Gold 6240			
Xeon Gold 6254			
Xeon Gold 6230			
Xeon Gold 6248			
Xeon Gold 6238			
Xeon Gold 6252			
Xeon Gold 6222V			
Xeon Gold 6262V			
Xeon Platinum 8260			
Xeon Platinum 8268			
Xeon Platinum 8270			
Xeon Platinum 8276			
Xeon Platinum 8280			
Xeon Gold 5215L			
Xeon Gold 6240L			
Xeon Gold 6238L			
Xeon Platinum 8260L			
Xeon Platinum 8276L			
Xeon Platinum 8280L			
Xeon Silver 4214Y			
Xeon Gold 6240Y			
Xeon Platinum 8260Y			
Xeon Gold 6209U			
Xeon Gold 6210U			
Xeon Gold 6212U			

Turbo：Intel® Turbo Boost Technology
Hyper：Intel® Hyper-Threading Technology
VT：Intel® Virtualization Technology

M

※ OS により接続可能装置は異なります。詳細はハードウェア一覧を参照願います。

M

7. メモリ設定オプション [カスタムメイド専用]

・搭載するCPU数と同数の選択が必要です。
・必ず、留意事項編「メモリ関連事項」の「メモリの動作モードについて」を参照のうえ、手配願います。

	項番	製品名	型名	価格(税別)	カ	備考
2	Q-74	ランクスペアリング設定サービス	PYBMMR1	10,000円	●	カスタムメイド搭載したメモリをランクスペアリングモードに設定するサービス
	Q-76	ミラードチャネルモード設定サービス	PYBMMC1	10,000円	●	カスタムメイド搭載したメモリをミラードチャネルモードに設定するサービス

8. メモリ【必須選択オプション】

・カスタムメイド型名にていずれか必ず1つ以上、同一メモリ型名で選択してください。
・BIOSでNUMA有効化を設定している場合、一部の領域を性能改善用途で使用するため、実際にお客様の使用可能な容量は本数値を下回る場合があります。
・必ず、「メモリの搭載について」を参照のうえ、手配願います。

■2933 Registered DIMM

・単品

	項番	製品名	型名	価格(税別)	カ	備考
24	E-117	メモリ-8GB (8GB 2933 RDIMM×1)	PY-ME08SF2	117,000円		Rank:Single×8
			PYBME08SF2	117,000円	●	
	E-118	メモリ-16GB (16GB 2933 RDIMM×1)	PY-ME16SF1	248,000円		Rank:Dual×8
			PYBME16SF1	248,000円	●	

	項番	製品名	型名	価格(税別)	カ	備考
24	E-119	メモリ-16GB (16GB 2933 RDIMM×1)	PY-ME16SF2	248,000円		Rank:Single×4
			PYBME16SF2	248,000円	●	
	E-120	メモリ-32GB (32GB 2933 RDIMM×1)	PY-ME32SF1	336,000円		Rank:Dual×4
			PYBME32SF1	336,000円	●	
	E-121	メモリ-64GB (64GB 2933 RDIMM×1)	PY-ME64SF1	672,000円		Rank:Dual×4
			PYBME64SF1	672,000円	●	

・12枚セット

	項番	製品名	型名	価格(税別)	カ	備考
2	E-142	メモリ-96GB (8GB 2933 RDIMM×12)	PYBME96SFC	1,185,000円	●	Rank:Single×8
	E-143	メモリ-192GB (16GB 2933 RDIMM×12)	PYBME19SFD	2,228,000円	●	Rank:Dual×8

	項番	製品名	型名	価格(税別)	カ	備考
2	E-144	メモリ-192GB (16GB 2933 RDIMM×12)	PYBME19SFC	2,228,000円	●	Rank:Single×4
	E-145	メモリ-384GB (32GB 2933 RDIMM×12)	PYBME38SFD	2,620,000円	●	Rank:Dual×4

■2933 Load Reduced DIMM

	項番	製品名	型名	価格(税別)	カ	備考
24	E-122	メモリ-64GB (64GB 2933 LRDIMM×1)	PY-ME64EE1	1,800,000円		Rank:Quad×4
			PYBME64EE1	1,800,000円	●	
	E-123	メモリ-128GB (128GB 2933 LRDIMM×1) ※納品は発注の約5ヶ月後となります。	PY-ME12EE1	3,600,000円		Rank:Quad×4
			PYBME12EE1	3,600,000円	●	※Xeon プロセッサー Gold 5215L/6240L/6238L、Xeon プロセッサー Platinum 8260L/8276L/8280Lのみ使用可能

N

※ OS により接続可能装置は異なります。詳細はハードウェア一覧を参照願います。

メモリの搭載について

(1) 異なる種類のDIMM(RDIMM×4/RDIMM×8/LRDIMM)は混在搭載することはできません。
(2) RDIMMにおいて、下表の組み合わせのみ混在搭載可能です。

製品名	型名	PY-ME08SF2 PYBME08SF2	PY-ME16SF1 PYBME16SF1	PY-ME16SF2 PYBME16SF2	PY-ME32SF1 PYBME32SF1	PY-ME64SF1 PYBME64SF1	PYBME96SFC	PYBME19SFD	PYBME19SFC	PYBME38SFD
メモリ-8GB(8GB 2933 RDIMM×1)	PY-ME08SF2 PYBME08SF2	○	○ (*1)	×	×	×	× (*2)	× (*2)	×	×
メモリ-16GB(16GB 2933 RDIMM×1)	PY-ME16SF1 PYBME16SF1	○ (*1)	○	×	×	×	× (*2)	× (*2)	×	×
メモリ-16GB(16GB 2933 RDIMM×1)	PY-ME16SF2 PYBME16SF2	×	×	○	○ (*1)	○ (*1)	×	×	× (*2)	× (*2)
メモリ-32GB(32GB 2933 RDIMM×1)	PY-ME32SF1 PYBME32SF1	×	×	○ (*1)	○	○ (*1)	×	×	× (*2)	× (*2)
メモリ-64GB(64GB 2933 RDIMM×1)	PY-ME64SF1 PYBME64SF1	×	×	○ (*1)	○ (*1)	○	×	×	× (*2)	× (*2)
メモリ-96GB (8GB 2933 RDIMM×12)	PYBME96SFC	× (*2)	× (*2)	×	×	×	○	○ (*1)	×	×
メモリ-192GB (16GB 2933 RDIMM×12)	PYBME19SFD	× (*2)	× (*2)	×	×	×	○ (*1)	○	×	×
メモリ-192GB (16GB 2933 RDIMM×12)	PYBME19SFC	×	×	× (*2)	× (*2)	× (*2)	×	×	○	○ (*1)
メモリ-384GB (32GB 2933 RDIMM×12)	PYBME38SFD	×	×	× (*2)	× (*2)	× (*2)	×	×	○ (*1)	○

○:混在可能、×:混在不可
(*1) 混在可能な条件は、留意事項編「メモリ関連事項」の「メモリの動作モードについて」を参照ください。
(*2) 一般型名にて増設する場合は、混在可能です。

(3) 物理CPU1個につき、DIMMを最低1枚搭載する必要があります(DIMMを13枚以上搭載する場合は、CPUを2個搭載する必要があります)。
(4) 異なる容量のDIMMが混在する場合、容量の大きいDIMMから順に搭載する必要があります。また、同じチャネル内でも、容量の大きいものから順に搭載する必要があります。

【メモリ搭載位置】

■物理CPU1個構成時

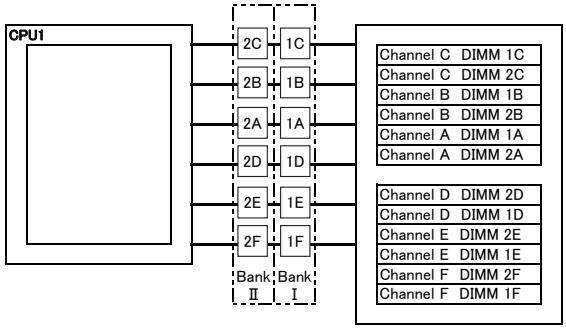

■物理CPU2個構成時

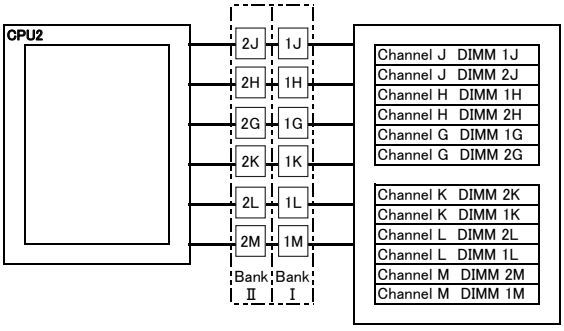

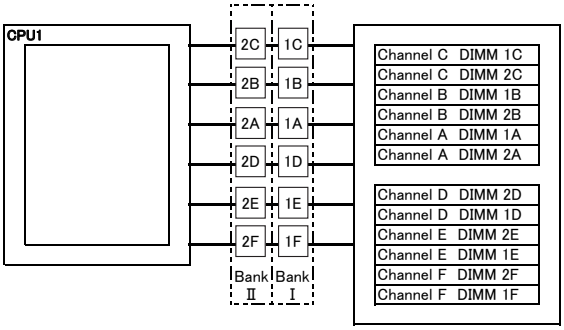

[注1]搭載可能メモリ容量について
CPUにより搭載可能なメモリ容量が異なります。
搭載メモリ容量はOSの使用可能メモリ容量に準じます。
OSにおける使用可能メモリ容量は
留意事項編「OSにおける最大CPU数/使用可能なメモリ容量について」を参照ください。

[注2]メモリ動作クロックについて
搭載するCPU、メモリの種類や数量、BIOSの設定により、メモリ動作クロックが異なります。
最も遅いCPU、メモリに合わせて、すべてのチャネル上のメモリ動作クロックが決まります。
詳細は下表を参照願います。

【メモリ動作クロック】

搭載CPUの メモリバス(MHz)	メモリ動作クロック(MHz)			
	RDIMM 2933MHz		LRDIMM 2933MHz	
電圧設定(BIOS)	1.2V			
DIMM数	1DPC 1～6枚	2DPC 7～12枚	1DPC 1～6枚	2DPC 7～12枚
2933	2933	2933	2933	2933
2667	2667	2667	2667	2667
2400	2400	2400	2400	2400
2133	2133	2133	2133	2133

※DPC:チャネルあたりのDIMM数

メモリの動作モードについて

メモリの動作モードについては、留意事項編「メモリ関連事項」をご確認のうえ、ご使用願います。

※ OS により接続可能装置は異なります。詳細はハードウェア一覧を参照願います。

ベイ構成について

本モデルのベイ構成は以下のとおりです。
※型名/価格や手配の方法については、次ページ以降を参照ください。

【3.5インチモデルの搭載パターン】

(1) ラックベースユニット (3.5インチ HDD/SSD × 4)[PYR2535R3N]選択時
内蔵3.5インチストレージベイ × 4

Ultra Slim ODD			
3.5インチベイ	3.5インチベイ	3.5インチベイ	3.5インチベイ

【2.5インチモデルの搭載パターン】

(2) ラックベースユニット (2.5インチ HDD/SSD × 4)[PYR2535R2N]選択時
内蔵2.5インチストレージベイ × 4

2.5インチベイ	2.5インチベイ	2.5インチベイ(*1)	Ultra Slim ODD	
2.5インチベイ	2.5インチベイ	2.5インチベイ(*1)	2.5インチベイ(*1)	2.5インチベイ(*1)

(3) ラックベースユニット (2.5インチ HDD/SSD × 8)[PYR2535RAN]選択時
内蔵2.5インチストレージベイ × 8

2.5インチベイ	2.5インチベイ	2.5インチベイ	Ultra Slim ODD	
2.5インチベイ	2.5インチベイ	2.5インチベイ	2.5インチベイ	2.5インチベイ

(*1) ベイ追加オプション(2.5インチストレージ × 4)搭載により、2.5インチ内蔵ストレージを4台増設可能です。

(4) ラックベースユニット (2.5インチ HDD/SSD × 10)[PYR2535RBN]選択時
内蔵2.5インチストレージベイ × 10

2.5インチベイ(*1)	2.5インチベイ(*1)	2.5インチベイ	2.5インチベイ	2.5インチベイ
2.5インチベイ(*1)	2.5インチベイ(*1)	2.5インチベイ	2.5インチベイ	2.5インチベイ

(*1) HDD/SSD/PCIe SSD搭載可能スロットです。

(5) ラックベースユニット (2.5インチ HDD/SSD × 8+2.5インチ PCIe SSD × 2)[PYR2535RCN]選択時
内蔵2.5インチストレージベイ × 10

2.5インチベイ(*1)	2.5インチベイ	2.5インチベイ	2.5インチベイ	2.5インチベイ
2.5インチベイ(*1)	2.5インチベイ	2.5インチベイ	2.5インチベイ	2.5インチベイ

(*1) PCIe SSD搭載専用スロットです。

(6) ラックベースユニット (2.5インチ HDD/SSD × 6+2.5インチ PCIe SSD × 4)[PYR2535RDN]選択時
内蔵2.5インチストレージベイ × 10

2.5インチベイ(*1)	2.5インチベイ(*1)	2.5インチベイ	2.5インチベイ	2.5インチベイ
2.5インチベイ(*1)	2.5インチベイ(*1)	2.5インチベイ	2.5インチベイ	2.5インチベイ

(*1) PCIe SSD搭載専用スロットです。

(7) ラックベースユニット (2.5インチ PCIe SSD × 10)[PYR2535REN]選択時
内蔵2.5インチストレージベイ × 10(*1)

2.5インチベイ	2.5インチベイ	2.5インチベイ	2.5インチベイ	2.5インチベイ
2.5インチベイ	2.5インチベイ	2.5インチベイ	2.5インチベイ	2.5インチベイ

(*1) BC-SATA HDD/SATA SSD/PCIe SSD搭載可能です。

【ベイ追加オプションの搭載パターン】

(8) ベイ追加オプション(2.5インチストレージ × 4)[PY-BA24S9]
内蔵2.5インチストレージベイ × 4

2.5インチベイ		
2.5インチベイ	2.5インチベイ	2.5インチベイ

※ OS により接続可能装置は異なります。詳細はハードウェア一覧を参照願います。

ストレージコントローラと内蔵ストレージの接続について

■ 接続パターン表

適用可能なカード ＼ 内蔵ストレージ搭載ベイ (*1)		搭載パターン (1)(2)(3)(8)	搭載パターン (4)	搭載パターン (5)	搭載パターン (6)		搭載パターン (7)
		3.5インチベイ 2.5インチベイ	2.5インチベイ		2.5インチベイ		2.5インチベイ
					HDD/SSD×6	PCIe SSD×4	
オンボードSATAコントローラ Embedded MegaRAID (8port/SATA 6Gbps)	標準搭載	○	×	×	×	×	○
SASコントローラカード(PSAS CP400i) (8port/SAS 12Gbps)	PY-SC3FA PYBSC3FA	○	○	×	○	×	×
SASコントローラカード(PSAS CP503i) (8port/SAS 12Gbps)	PY-SC3FB2 PYBSC3FB2L	○	○	×	×	×	×
SASコントローラカード(PSAS CP503i、vSAN専用) (8port/SAS 12Gbps)	PY-SC3FB3 PYBSC3FB3L	○ (*2)	○	×	×	×	×
SASコントローラカード(PSAS CP 2100-8i) (8port/SAS 12Gbps)	PY-SC3MA3 PYBSC3MA3L	○	○	×	×	×	×
SASアレイコントローラカード(PRAID CP400i) (8port/SAS 12Gbps)	PY-SR3FA PYBSR3FA	○	×	×	×	×	×
SASアレイコントローラカード(PRAID CP500i) (8port/SAS 12Gbps)	PY-SR3FB2 PYBSR3FB2L	○	○	×	×	×	×
SASアレイコントローラカード(PRAID EP400i) (8port/1GB/SAS 12Gbps)	PY-SR3C41H PYBSR3C41H	○	○	×	×	×	×
SASアレイコントローラカード(PRAID EP420i) (8port/2GB/SAS 12Gbps)	PY-SR3C42H PYBSR3C42H	○	○	×	×	×	×
SASアレイコントローラカード(PRAID EP420i) (8port/2GB/SAS 12Gbps)	PY-SR3C43H PYBSR3C43H	○	○	×	×	×	×
SASアレイコントローラカード(PRAID EP520i) (8port/2GB/SAS 12Gbps)	PY-SR3C52 PYBSR3C52L	○	○	×	○	×	×
SASアレイコントローラカード(PRAID EP540i) (16port/4GB/SAS 12Gbps,4port/4GB/PCIe 8Gbps)	PY-SR3C55 PYBSR3C55L	○	○	○	○	×	×
SASアレイコントローラカード(PRAID EP580i) (16port/8GB/SAS 12Gbps,4port/4GB/PCIe 8Gbps)	PY-SR3C58 PYBSR3C58L	○	○	○	×	×	×
SASアレイコントローラカード(PRAID EP680i) (16port/8GB/SAS 12Gbps,16port/8GB/PCIe 16Gbps)	PY-SR4C65 PYBSR4C65L	○	○	○	○	×	×
SASアレイコントローラカード(PRAID EP540i、PCIeSSD用) (4port/4GB/PCIe 8Gbps)	PYBSR3C56L	×	×	×	×	○	×
SASアレイコントローラカード(PRAID EP580i、PCIeSSD用) (4port/8GB/PCIe 8Gbps)	PYBSR3C59L	×	×	×	×	○	×
SASアレイコントローラカード(PRAID EP680i、PCIeSSD用) (16port/8GB/PCIe 16Gbps)	PYBSR4C66L	×	×	×	×	○	×

○：可能、×：不可、－：対象無し
(*1) 搭載パターンについては「ベイ構成について」を参照ください。
(*2) 搭載パターン(2)(3)のみ手配可能です。

■ 内蔵ストレージデバイス搭載順

工場出荷時の内蔵ストレージの搭載順は下表のとおりです。
カスタムメイド型名にて内蔵ストレージを手配する場合、以下優先順で内蔵ストレージが搭載され出荷されます。ご留意ください。
SAS SSD＞SATA SSD＞SAS HDD＞SATA HDD

ラックベースユニット (3.5インチ HDD/SSD×4)選択時

	標準ベイ			
	0	1	2	3
搭載パターン(1)	1	2	3	4

ラックベースユニット (2.5インチ HDD/SSD×4)選択時

	標準ベイ				増設ベイ			
	0	1	2	3	4	5	6	7
搭載パターン(2)	1	2	3	4	－	－	－	－

ラックベースユニット (2.5インチ HDD/SSD×8)選択時

	標準ベイ							
	0	1	2	3	4	5	6	7
搭載パターン(3)	1	2	3	4	5	6	7	8

ラックベースユニット (2.5インチ HDD/SSD×10)選択時

	標準ベイ									
	0	1	2	3	4	5	6	7	8	9
搭載パターン(4)	1	2	3	4	5	6	7	8	9	10

ラックベースユニット (2.5インチ HDD/SSD×8+2.5インチ PCIe SSD×2)選択時

	標準ベイ									
	PCIe SSD		HDD/SSD							
	0	1	0	1	2	3	4	5	6	7
搭載パターン(5)	1	2	3	4	5	6	7	8	9	10

ラックベースユニット (2.5インチ HDD/SSD×6+2.5インチ PCIe SSD×4)選択時

	標準ベイ									
	PCIe SSD				HDD/SSD					
	0	1	2	3	0	1	2	3	4	5
搭載パターン(6)	1	2	3	4	5	6	7	8	9	10

ラックベースユニット (2.5インチ PCIe SSD×10)選択時

	標準ベイ									
	0	1	2	3	4	5	6	7	8	9
搭載パターン(7)	1	2	3	4	5	6	7	8	9	10

※搭載パターンについては「ベイ構成について」を参照ください。

※ OS により接続可能装置は異なります。詳細はハードウェア一覧を参照願います。

N

9. 内蔵ODD/外付DVD-RAM

・複数台システムに最低1台のODDが必須です。
・内蔵ODDはラックベースユニット (3.5インチ HDD/SSD×4)/ラックベースユニット (2.5インチ HDD/SSD×4)/ラックベースユニット (2.5インチ HDD/SSD×8)のみ選択可能です。

項番	製品名	型名	価格(税別)	カ	備考
G-8	内蔵DVD-ROMユニット	PY-DV121 PYBDV121	9,500円 9,500円	 ●	形状:Ultra Slimドライブ インターフェース:SATA(内部接続) Read:最大8倍速(DVD-ROM) / 最大24倍速(CD-ROM)
G-9	内蔵DVD-RAMユニット	PY-DR121 PYBDR121	12,000円 12,000円	 ●	形状:Ultra Slimドライブ インターフェース:SATA(内部接続) Read:最大8倍速(DVD-ROM) / 最大24倍速(CD-ROM) Write:最大5倍速(DVD-RAM) / 最大6倍速(DVD±RDL/-RW) / 最大8倍速(DVD±R/+RW)
G-78	内蔵Blu-ray Writer ユニット	PY-BW121 PYBBW121	74,000円 74,000円	 ●	形状:Ultra Slimドライブ インターフェース:SATA(内部接続) Read:最大6倍速(BD-ROM) / 最大8倍速(DVD-ROM) / 最大24倍速(CD-ROM) Write:最大2倍速(BD-RE) / 最大6倍速(BD-R) / 最大5倍速(DVD-RAM)

項番	製品名	型名	価格(税別)	カ	備考
H-1	スーパーマルチドライブユニット	FMV-NSM56	33,300円		インターフェース:USB2.0 Read:最大8倍速(DVD-ROM) / 最大24倍速(CD-ROM) Write:最大5倍速(DVD-RAM) / 最大6倍速(DVD±RDL/-RW) / 最大8倍速(DVD±R/+RW) ※DVD-RAM/DVD±R/DVD±RDL/DVD±RW/DVD-ROM/CD-ROMドライブ機能のみサポート ※ACアダプターの接続が必要(USBバスパワーでは使用不可)

項番	製品名	型名	価格(税別)	カ	備考
N-43	USB延長ケーブル 2m	PG-CBLU002	3,200円		

O

※ OS により接続可能装置は異なります。詳細はハードウェア一覧を参照願います。

O

10. 内蔵ストレージコントローラ

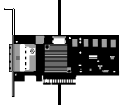

・SASアレイコントローラカードの自己暗号化機能をご使用される場合は、自己暗号化ドライブの手配および出荷後にお客様による設定が必要となります。
・使用するストレージコントローラと内蔵ストレージの接続可否および内蔵ストレージの混在可能な組み合わせについては、「内蔵ストレージ構成時の注意事項」を参照ください。
・使用するストレージコントローラと内蔵ストレージベイ構成の組み合わせについては、「ストレージコントローラと内蔵ストレージの接続について」を参照ください。
・同一のカスタムメイド型名の内蔵ストレージを追加し、RAID設定サービスを手配することにより、RAID設定を構築し出荷いたします。
OSインストールオプションの手配有無によりRAID設定サービスの同時手配が必要となることがありますので、必ず「RAID設定サービスについて」を参照ください。
・使用するOSによらず、標準搭載のリモートマネジメントコントローラ(iRMC S5)と連携し、内蔵ストレージの稼働状態およびRAID状態を監視することが可能です。
使用するストレージコントローラにより、監視可能な範囲が異なりますので、詳細については、留意事項編「iRMC(リモートマネジメントコントローラ)関連」をご確認ください。
・内蔵ストレージコントローラ構成をオンボード構成に変更する場合、別途ケーブルの手配が必要です。
RX2530 M5(3.5インチ HDD/SSD×4)使用時:PY-CBS040　手配数1、RX2530 M5(2.5インチ HDD/SSD×4)/RX2530 M5(2.5インチ HDD/SSD×8)使用時:PY-CBS046　手配数1
・オンボードSATAコントローラのアレイ構成では仮想化機能をご使用になれません。

《アレイ接続》
【搭載パターン(1) or (2) or (3) or (7) or (8)】

オンボードSATAコントローラ (標準搭載)×2　※デバイスポート数:8(4×2)　※RAIDレベル:0/1/1+0(ホットスペア可)

SASコントローラカード/SASアレイコントローラカード
・ラックベースユニット (2.5インチ HDD/SSD×10)は、SASコントローラカード(PSAS CP400i/PSAS CP503i/PSAS CP 2100-8i)[PY-SC3FA/PYBSC3FA/PY-SC3FB2/PYBSC3FB2L/PY-SC3MA3/PYBSC3MA3L]またはSASアレイコントローラカード(PRAID CP500i/PRAID EP400i/PRAID EP420i/PRAID EP520i/PRAID EP540i/PRAID EP580i/PRAID EP680i)[PY-SR3FB2/PYBSR3FB2L/PY-SR3C41H/PYBSR3C41H/PY-SR3C42H/PYBSR3C42H/PY-SR3C43H/PYBSR3C43H/PY-SR3C52/PYBSR3C52L/PY-SR3C55/PYBSR3C55L/PY-SR3C58/PYBSR3C58L/PY-SR4C65/PYBSR4C65L]を手配する必要があります。
・ラックベースユニット (2.5インチ HDD/SSD×8+2.5インチ PCIe SSD×2)は、SASアレイコントローラカード(PRAID EP540i/PRAID EP580i/PRAID EP680i)[PYBSR3C55L/PYBSR3C58L/PYBSR4C65L]を手配する必要があります。
・ラックベースユニット (2.5インチ HDD/SSD×6+2.5インチ PCIe SSD×4)は、2.5インチ内蔵ストレージ(PCIe SSD)接続用に、SASアレイコントローラカード(PRAID EP540i、PCIeSSD用/PRAID EP580i、PCIeSSD用/PRAID EP680i、PCIeSSD用)[PYBSR3C56L/PYBSR3C59L/PYBSR4C66L]を1枚、2.5インチ内蔵ストレージ(HDD/SSD)接続用に、SASコントローラカード(PSAS CP400i)[PY-SC3FA/PYBSC3FA]またはSASアレイコントローラカード(PRAID EP520i/PRAID EP540i/PRAID EP680i)[PY-SR3C52/PYBSR3C52L/PY-SR3C55/PYBSR3C55L/PY-SR4C65/PYBSR4C65L]を1枚手配する必要があります。
・vSAN使用時は、SASコントローラカード(PSAS CP503i、vSAN専用)[PY-SC3FB3/PYBSC3FB3L]の選択が必須となります。
・SASコントローラカード(PSAS CP 2100-8i)[PY-SC3MA3/PYBSC3MA3L]とSASコントローラカード(PSAS CP400e)[PY-SC3FE/PYBSC3FEL]/SASアレイコントローラカード(PRAID EP540i、PCIeSSD用/PRAID EP580i、PCIeSSD用/PRAID EP680i、PCIeSSD用)[PYBSR3C56L/PYBSR3C59L/PYBSR4C66L]を混在させることはできません。
・SASアレイコントローラカード(PRAID CP400i/PRAID CP500i/PRAID EP400i/PRAID EP420i)[PY-SR3FA/PYBSR3FA/PY-SR3FB2/PYBSR3FB2L/PY-SR3C41H/PYBSR3C41H/PY-SR3C42H/PYBSR3C42H/PY-SR3C43H/PYBSR3C43H]とSASアレイコントローラカード(PRAID EP540i、PCIeSSD用/PRAID EP580i、PCIeSSD用/PRAID EP680i、PCIeSSD用)[PYBSR3C56L/PYBSR3C59LPYBSR4C66L]を混在させることはできません。
・SASコントローラカード(PSAS CP503i/PSAS CP503i、vSAN専用/PSAS CP500e)[PY-SC3FB2/PYBSC3FB2L/PY-SC3FB3/PYBSC3FB3L/PY-SC3FBF/PYBSC3FBFL]とSASコントローラカード(PSAS CP400i/PSAS CP400e)[PY-SC3FA/PYBSC3FA/PY-SC3FE/PYBSC3FEL]を混在させることはできません。
・SASアレイコントローラカード(PRAID CP400i/PRAID EP400i/PRAID EP420i)[PY-SR3FA/PYBSR3FA/PY-SR3C41H/PYBSR3C41H/PY-SR3C42H/PYBSR3C42H/PY-SR3C43H/PYBSR3C43H]とSASアレイコントローラカード(PRAID EP680e)[PY-SR4C6F/PYBSR4C6FL]を混在させることはできません。
・SASアレイコントローラカード(PRAID EP680i)[PY-SR4C65/PYBSR4C65L]とSASコントローラカード(PSAS CP400e)[PY-SC3FE/PYBSC3FEL]を混在させることはできません。

SASコントローラカード(PSAS CP400i/PSAS CP503i/PSAS CP 2100-8i)[PY-SC3FA/PYBSC3FA/PY-SC3FB2/PYBSC3FB2L/PY-SC3MA3/PYBSC3MA3L]
・使用OS(OS機能)により、接続可能なストレージ構成、接続方式が異なります。詳細については、留意事項編「SASコントローラカードの接続方法について」を参照ください。

《非アレイ/アレイ接続》
【搭載パターン(1) or (2) or (3) or (4) or (6) or (8)】

項番	製品名	型名	価格(税別)	カ	備考
I-148	SASコントローラカード	PY-SC3FA PYBSC3FA	51,000円 51,000円	 ●	内蔵ストレージ接続用カード(PSAS CP400i) インターフェース:SFF8643×2 データ転送速度:SAS 12Gbps デバイスポート数:8(4×2) ホストバス:PCI Express3.0 RAIDレベル:0/1(ホットスペア可)

《非アレイ接続》
【搭載パターン(1) or (2) or (3) or (4) or (8)】

項番	製品名	型名	価格(税別)	カ	備考
I-8	SASコントローラカード (PSAS CP503i)	PY-SC3FB2 PYBSC3FB2L	337,000円 337,000円	 ●	内蔵ストレージ接続用カード(PSAS CP503i) インターフェース:SFF8643×2 データ転送速度:SAS 12Gbps デバイスポート数:8(4×2) ホストバス:PCI Express3.1

《非アレイ接続》
【搭載パターン(2) or (3) or (4)】

・vSAN接続用です。詳細については、留意事項編「SASコントローラカードの接続方法について」を参照ください。

項番	製品名	型名	価格(税別)	カ	備考
I-12	SASコントローラカード (PSAS CP503i、vSAN専用)	PY-SC3FB3 PYBSC3FB3L	337,000円 337,000円	 ●	vSAN接続用カード(PSAS CP503i) インターフェース:SFF8643×2 データ転送速度:SAS 12Gbps デバイスポート数:8(4×2) ホストバス:PCI Express3.1

《非アレイ/アレイ接続》
【搭載パターン(1) or (2) or (3) or (4) or (8)】

項番	製品名	型名	価格(税別)	カ	備考
I-347	SASコントローラカード (PSAS CP 2100-8i)	PY-SC3MA3 PYBSC3MA3L	300,000円 300,000円	 ●	内蔵ストレージ接続用カード(PSAS CP 2100-8i) インターフェース:SFF8643×2 データ転送速度:SAS 12Gbps デバイスポート数:8(4×2) ホストバス:PCI Express3.0 RAIDレベル:0/1/1+0/5(ホットスペア可)

P　P-1

※ OS により接続可能装置は異なります。詳細はハードウェア一覧を参照願います。

P

P-1

《アレイ接続》

【搭載パターン(1) or (2) or (3) or (8)】

項番	製品名	型名	価格(税別)	カ	備考
I-7	SASアレイコントローラカード	PY-SR3FA PYBSR3FA	57,000円 57,000円	 ●	内蔵ストレージ接続用カード(PRAID CP400i) インターフェース:SFF8643×2 データ転送速度:SAS 12Gbps デバイスポート数:8(4×2) ホストバス:PCI Express3.0 RAIDレベル:0/1/1E/1+0/5/5+0(ホットスペア可)

【搭載パターン(1) or (2) or (3) or (4) or (8)】

項番	製品名	型名	価格(税別)	カ	備考
I-332	SASアレイコントローラカード (PRAID CP500i)	PY-SR3FB2 PYBSR3FB2L	90,000円 90,000円	 ●	内蔵ストレージ接続用カード(PRAID CP500i) インターフェース:SFF8643×2 データ転送速度:SAS 12Gbps デバイスポート数:8(4×2) ホストバス:PCI Express3.1 RAIDレベル:0/1/1+0/5/5+0(ホットスペア可)

【搭載パターン(1) or (2) or (3) or (4) or (8)】

・SASアレイコントローラカード(PRAID EP400i)[PY-SR3C41H/PYBSR3C41H]とRAIDソフトウェアライセンスをカスタムメイド型名で同時に手配した場合、ライセンスキーをSASアレイコントローラカードへ登録して出荷いたします(CacheCade Pro 2.0をご使用の場合は、出荷後にお客様による設定が必要となります)。

項番	製品名	型名	価格(税別)	カ	備考
I-65	SASアレイコントローラカード	PY-SR3C41H PYBSR3C41H	103,000円 103,000円	 ●	内蔵ストレージ接続用カード(PRAID EP400i) インターフェース:SFF8643×2 データ転送速度:SAS 12Gbps デバイスポート数:8(4×2) キャッシュ:1GB ホストバス:PCI Express3.0 RAIDレベル:0/1/1E/1+0/5/5+0/6/6+0(ホットスペア可)

項番	製品名	型名	価格(税別)	カ	備考
I-15	フラッシュモジュール	PY-FRM02 PYBFRM02	25,000円 25,000円	 ●	フラッシュバックアップユニット制御用モジュール

【3.5インチモデルの場合】

項番	製品名	型名	価格(税別)	カ	備考
I-9	フラッシュバックアップユニット	PYBFBR09	37,000円	●	SASアレイコントローラカード搭載用フラッシュバックアップユニット
I-17	フラッシュバックアップユニット	PY-FBR123	37,000円		SASアレイコントローラカード搭載用フラッシュバックアップユニット

【2.5インチモデルの場合】

項番	製品名	型名	価格(税別)	カ	備考
I-56	フラッシュバックアップユニット	PYBFBR101	37,000円	●	SASアレイコントローラカード搭載用フラッシュバックアップユニット
I-17	フラッシュバックアップユニット	PY-FBR123	37,000円		SASアレイコントローラカード搭載用フラッシュバックアップユニット

項番	製品名	型名	価格(税別)	カ	備考
I-160	RAIDソフトウェアライセンス	PY-RLAS031 PYBRLAS031	58,000円 58,000円	 ●	構成品:MegaRAID Advanced Software Options用RAID Key (CacheCade Pro 2.0) ※内蔵SSDの手配必須

【搭載パターン(1) or (2) or (3) or (4) or (8)】

・SASアレイコントローラカード(PRAID EP420i)[PY-SR3C42H/PYBSR3C42H]とRAIDソフトウェアライセンスをカスタムメイド型名で同時に手配した場合、ライセンスキーをSASアレイコントローラカードへ登録して出荷いたします(CacheCade Pro 2.0をご使用の場合は、出荷後にお客様による設定が必要となります)。
・SASアレイコントローラカード(PRAID EP420i)[PY-SR3C43H/PYBSR3C43H]を手配した場合は、RAIDソフトウェアライセンスを選択できません。

項番	製品名	型名	価格(税別)	カ	備考
I-66	SASアレイコントローラカード	PY-SR3C42H PYBSR3C42H	110,000円 110,000円	 ●	内蔵ストレージ接続用カード(PRAID EP420i) インターフェース:SFF8643×2 データ転送速度:SAS 12Gbps デバイスポート数:8(4×2) キャッシュ:2GB ホストバス:PCI Express3.0 RAIDレベル:0/1/1E/1+0/5/5+0/6/6+0(ホットスペア可)
I-67	SASアレイコントローラカード	PY-SR3C43H PYBSR3C43H	110,000円 110,000円	 ●	内蔵ストレージ接続用カード(PRAID EP420i)(自己暗号化機能対応) インターフェース:SFF8643×2 データ転送速度:SAS 12Gbps デバイスポート数:8(4×2) キャッシュ:2GB ホストバス:PCI Express3.0 RAIDレベル:0/1/1E/1+0/5/5+0/6/6+0(ホットスペア可)

項番	製品名	型名	価格(税別)	カ	備考
I-16	フラッシュモジュール	PY-FRM03 PYBFRM03	25,000円 25,000円	 ●	フラッシュバックアップユニット制御用モジュール

【3.5インチモデルの場合】

項番	製品名	型名	価格(税別)	カ	備考
I-9	フラッシュバックアップユニット	PYBFBR09	37,000円	●	SASアレイコントローラカード搭載用フラッシュバックアップユニット
I-17	フラッシュバックアップユニット	PY-FBR123	37,000円		SASアレイコントローラカード搭載用フラッシュバックアップユニット

【2.5インチモデルの場合】

項番	製品名	型名	価格(税別)	カ	備考
I-56	フラッシュバックアップユニット	PYBFBR101	37,000円	●	SASアレイコントローラカード搭載用フラッシュバックアップユニット
I-17	フラッシュバックアップユニット	PY-FBR123	37,000円		SASアレイコントローラカード搭載用フラッシュバックアップユニット

項番	製品名	型名	価格(税別)	カ	備考
I-160	RAIDソフトウェアライセンス	PY-RLAS031 PYBRLAS031	58,000円 58,000円	 ●	構成品:MegaRAID Advanced Software Options用RAID Key (CacheCade Pro 2.0) ※内蔵SSDの手配必須

Q

Q-1

※ OS により接続可能装置は異なります。詳細はハードウェア一覧を参照願います。

Q

Q-1

【搭載パターン(1) or (2) or (3) or (4) or (6) or (8)】

・SASアレイコントローラカード(PRAID EP520i)[PY-SR3C52/PYBSR3C52L]は、内蔵2.5インチBC-SATA HDD[PY-BH1T7F7/PYBBH1T7F7/PY-BH2T7F7/PYBBH2T7F7]との接続はできません。
・SASアレイコントローラカード(PRAID EP520i)[PY-SR3C52/PYBSR3C52L]には、フラッシュモジュールが標準搭載されます。

項番	製品名	型名	価格(税別)	カ	備考
I-104	SASアレイコントローラカード	PY-SR3C52 PYBSR3C52L	140,000円 140,000円	 ●	内蔵ストレージ接続用カード(PRAID EP520i)(自己暗号化機能対応) インターフェース:SFF8643×2 データ転送速度:SAS 12Gbps デバイスポート数:8(4×2) キャッシュ:2GB ホストバス:PCI Express3.0 RAIDレベル:0/1/1E/1+0/5/5+0/6/6+0(ホットスペア可)

【3.5インチモデルの場合】

項番	製品名	型名	価格(税別)	カ	備考
I-50	フラッシュバックアップユニット	PYBFBR132	37,000円	●	SASアレイコントローラカード搭載用フラッシュバックアップユニット
I-54	フラッシュバックアップユニット	PY-FBR13	37,000円		SASアレイコントローラカード搭載用フラッシュバックアップユニット

【2.5インチモデルの場合】

項番	製品名	型名	価格(税別)	カ	備考
I-51	フラッシュバックアップユニット	PYBFBR133	37,000円	●	SASアレイコントローラカード搭載用フラッシュバックアップユニット
I-54	フラッシュバックアップユニット	PY-FBR13	37,000円		SASアレイコントローラカード搭載用フラッシュバックアップユニット

【搭載パターン(1) or (2) or (3) or (4) or (5) or (6) or (8)】

・SASアレイコントローラカード(PRAID EP540i)[PY-SR3C55/PYBSR3C55L]は、内蔵2.5インチBC-SATA HDD[PY-BH1T7F7/PYBBH1T7F7/PY-BH2T7F7/PYBBH2T7F7]との接続はできません。
・SASアレイコントローラカード(PRAID EP540i/PRAID EP680i)[PY-SR3C55/PYBSR3C55L/PY-SR4C65/PYBSR4C65L]には、フラッシュモジュールが標準搭載されます。

項番	製品名	型名	価格(税別)	カ	備考
I-105	SASアレイコントローラカード	PY-SR3C55 PYBSR3C55L	515,000円 515,000円	 ●	内蔵ストレージ接続用カード(PRAID EP540i)(自己暗号化機能対応) インターフェース:SFF8643×4 データ転送速度:SAS 12Gbps/デバイスポート数:16(4×4)、 データ転送速度:PCIe 8Gbps/デバイスポート数:4 キャッシュ:4GB ホストバス:PCI Express3.0 RAIDレベル:0/1/1E/1+0/5/5+0/6/6+0(ホットスペア可)
I-116	SASアレイコントローラカード (PRAID EP680i)	PY-SR4C65 PYBSR4C65L	832,000円 832,000円	 ●	内蔵ストレージ接続用カード(PRAID EP680i) インターフェース:SFF8654×2 データ転送速度:SAS 12Gbps/デバイスポート数:16(8×2)、 データ転送速度:PCIe 16Gbps/デバイスポート数:16(8×2) キャッシュ:8GB ホストバス:PCI Express4.0 RAIDレベル:0/1/1E/1+0/5/5+0/6/6+0(ホットスペア可)

【3.5インチモデルの場合】

項番	製品名	型名	価格(税別)	カ	備考
I-50	フラッシュバックアップユニット	PYBFBR132	37,000円	●	SASアレイコントローラカード搭載用フラッシュバックアップユニット
I-54	フラッシュバックアップユニット	PY-FBR13	37,000円		SASアレイコントローラカード搭載用フラッシュバックアップユニット

【2.5インチモデルの場合】

項番	製品名	型名	価格(税別)	カ	備考
I-51	フラッシュバックアップユニット	PYBFBR133	37,000円	●	SASアレイコントローラカード搭載用フラッシュバックアップユニット
I-54	フラッシュバックアップユニット	PY-FBR13	37,000円		SASアレイコントローラカード搭載用フラッシュバックアップユニット

R

R-1

※ OS により接続可能装置は異なります。詳細はハードウェア一覧を参照願います。

R

R-1

【搭載パターン(1) or (2) or (3) or (4) or (5) or (8)】

・SASアレイコントローラカード(PRAID EP580i)[PY-SR3C58/PYBSR3C58L]は、内蔵2.5インチBC-SATA HDD[PY-BH1T7F7/PYBBH1T7F7/PY-BH2T7F7/PYBBH2T7F7]との接続はできません。
・SASアレイコントローラカード(PRAID EP580i)[PY-SR3C58/PYBSR3C58L]には、フラッシュモジュールが標準搭載されます。

項番	製品名	型名	価格(税別)	カ	備考
I-106	SASアレイコントローラカード	PY-SR3C58 PYBSR3C58L	673,000円 673,000円	 ●	内蔵ストレージ接続用カード(PRAID EP580i)(自己暗号化機能対応) インターフェース:SFF8643×4 データ転送速度:SAS 12Gbps/デバイスポート数:16(4×4)、 データ転送速度:PCIe 8Gbps/デバイスポート数:4 キャッシュ:8GB ホストバス:PCI Express3.0 RAIDレベル:0/1/1E/1+0/5/5+0/6/6+0(ホットスペア可)

【3.5インチモデルの場合】

項番	製品名	型名	価格(税別)	カ	備考
I-50	フラッシュバックアップユニット	PYBFBR132	37,000円	●	SASアレイコントローラカード搭載用フラッシュバックアップユニット
I-54	フラッシュバックアップユニット	PY-FBR13	37,000円		SASアレイコントローラカード搭載用フラッシュバックアップユニット

【2.5インチモデルの場合】

項番	製品名	型名	価格(税別)	カ	備考
I-51	フラッシュバックアップユニット	PYBFBR133	37,000円	●	SASアレイコントローラカード搭載用フラッシュバックアップユニット
I-54	フラッシュバックアップユニット	PY-FBR13	37,000円		SASアレイコントローラカード搭載用フラッシュバックアップユニット

項番	製品名	型名	価格(税別)	カ	備考
N-61	SASケーブル	PY-CBS066	13,000円		SASコントローラカード/SASアレイコントローラカード用接続ケーブル

SASケーブル
・SASコントローラカード/SASアレイコントローラカードを一般型名で接続する場合に必要となります。

【搭載パターン(6)】

・ラックベースユニット (2.5インチ HDD/SSD×6+2.5インチ PCIe SSD×4)のみ選択可能です。
・SASアレイコントローラカード(PRAID EP540i、PCIeSSD用/PRAID EP580i、PCIeSSD用/PRAID EP680i、PCIeSSD用)[PYBSR3C56L/PYBSR3C59L/PYBSR4C66L]には、フラッシュバックアップユニット(FBU)は搭載できません。

項番	製品名	型名	価格(税別)	カ	備考
I-226	SASアレイコントローラカード	PYBSR3C56L	515,000円	●	内蔵ストレージ接続用カード(PRAID EP540i、PCIeSSD用) インターフェース:SFF8643×4 データ転送速度:PCIe 8Gbps デバイスポート数:4 キャッシュ:4GB ホストバス:PCI Express3.0 RAIDレベル:0/1/1E/1+0/5/5+0/6/6+0(ホットスペア可)
I-227	SASアレイコントローラカード	PYBSR3C59L	673,000円	●	内蔵ストレージ接続用カード(PRAID EP580i、PCIeSSD用) インターフェース:SFF8643×4 データ転送速度:PCIe 8Gbps デバイスポート数:4 キャッシュ:8GB ホストバス:PCI Express3.0 RAIDレベル:0/1/1E/1+0/5/5+0/6/6+0(ホットスペア可)
I-117	SASアレイコントローラカード (PRAID EP680i、PCIeSSD用)	PYBSR4C66L	832,000円	●	内蔵ストレージ接続用カード(PRAID EP680i、PCIeSSD用) インターフェース:SFF8654×2 データ転送速度:PCIe 16Gbps デバイスポート数:16(8×2) キャッシュ:8GB ホストバス:PCI Express4.0 RAIDレベル:0/1/1E/1+0/5/5+0/6/6+0(ホットスペア可)

S

※ OS により接続可能装置は異なります。詳細はハードウェア一覧を参照願います。

S

11. 内蔵ストレージ(3.5インチモデル)

・自己暗号化ドライブは、自己暗号化機能に対応したSASアレイコントローラカードの同時手配が必須です。
・使用するストレージコントローラと内蔵ストレージの接続可否および内蔵ストレージの混在可能な組み合わせについては、「内蔵ストレージ構成時の注意事項」を参照ください。
・同一のカスタムメイド型名の内蔵ストレージを追加し、RAID設定サービスを手配することにより、RAID設定を構築し出荷いたします。
　OSインストールオプションの手配有無によりRAID設定サービスの同時手配が必要となることがありますので、必ず「RAID設定サービスについて」を参照ください。
・お客様の構成/用途に応じて複数の内蔵ストレージから選択可能です。内蔵ストレージを選択する際の指針を含め、ストレージ関連については、
　当社ホームページ(https://jp.fujitsu.com/platform/server/primergy/hdd_construct/)を参照ください。
・カスタムメイド型名にて内蔵ストレージを手配する場合、以下優先順で内蔵ストレージが搭載され出荷されます。ご留意ください。
　SAS SSD＞SATA SSD＞SAS HDD＞SATA HDD

max.4

■SAS HDD(SAS 12Gbps、10krpm)[512e]

項番	製品名	型名	価格(税別)	カ	備考
F-232	内蔵3.5インチケージ付きSAS HDD -1.8TB(10krpm)	PY-TH181D6 PYBTH181D6	302,000円 302,000円	 ●	データ転送速度:SAS 12Gbps セクターサイズ:512e 用途:システム領域/データ領域
F-190	内蔵3.5インチケージ付きSAS HDD -2.4TB(10krpm)	PY-TH241D PYBTH241D	336,000円 336,000円	 ●	データ転送速度:SAS 12Gbps セクターサイズ:512e 用途:システム領域/データ領域

■SAS HDD(SAS 12Gbps、10krpm)[512n]

項番	製品名	型名	価格(税別)	カ	備考
F-787	内蔵3.5インチケージ付きSAS HDD -300GB(10krpm)	PY-TH301E6 PYBTH301E6	82,000円 82,000円	 ●	データ転送速度:SAS 12Gbps セクターサイズ:512n 用途:システム領域/データ領域
F-788	内蔵3.5インチケージ付きSAS HDD -600GB(10krpm)	PY-TH601E6 PYBTH601E6	120,000円 120,000円	 ●	データ転送速度:SAS 12Gbps セクターサイズ:512n 用途:システム領域/データ領域
F-790	内蔵3.5インチケージ付きSAS HDD -1.2TB(10krpm)	PY-TH121E6 PYBTH121E6	196,000円 196,000円	 ●	データ転送速度:SAS 12Gbps セクターサイズ:512n 用途:システム領域/データ領域

■SAS HDD(SAS 12Gbps、15krpm)[512n]

項番	製品名	型名	価格(税別)	カ	備考
F-791	内蔵3.5インチケージ付きSAS HDD -300GB(15krpm) ※2023年12月28日販売終息予定	PY-TH305E6 PYBTH305E6	139,000円 139,000円	 ●	データ転送速度:SAS 12Gbps セクターサイズ:512n 用途:システム領域/データ領域
F-792	内蔵3.5インチケージ付きSAS HDD -600GB(15krpm) ※2023年12月28日販売終息予定	PY-TH605E6 PYBTH605E6	203,000円 203,000円	 ●	データ転送速度:SAS 12Gbps セクターサイズ:512n 用途:システム領域/データ領域
F-72	内蔵3.5インチケージ付きSAS HDD -900GB(15krpm) ※2023年12月28日販売終息予定	PY-TH905E3 PYBTH905E3	270,000円 270,000円	 ●	データ転送速度:SAS 12Gbps セクターサイズ:512n 用途:システム領域/データ領域

■ニアラインSAS HDD(SAS 12Gbps、7.2krpm)[512e]

項番	製品名	型名	価格(税別)	カ	備考
F-506	内蔵3.5インチ ニアラインSAS HDD -6TB(7.2krpm)	PY-CH6T7B8 PYBCH6T7B8	456,000円 456,000円	 ●	データ転送速度:SAS 12Gbps セクターサイズ:512e 用途:システム領域/データ領域
F-775	内蔵3.5インチニアラインSAS HDD -8TB(7.2krpm)	PY-CH8T7B7 PYBCH8T7B7	593,000円 593,000円	 ●	データ転送速度:SAS 12Gbps セクターサイズ:512e 用途:システム領域/データ領域
F-192	内蔵3.5インチニアラインSAS HDD -12TB(7.2krpm)	PY-CHCT7B3 PYBCHCT7B3	864,000円 864,000円	 ●	データ転送速度:SAS 12Gbps セクターサイズ:512e 用途:システム領域/データ領域
F-820	内蔵3.5インチニアラインSAS HDD -14TB(7.2krpm)	PY-CHET7B3 PYBCHET7B3	991,000円 991,000円	 ●	データ転送速度:SAS 12Gbps セクターサイズ:512e 用途:システム領域/データ領域
F-53	内蔵3.5インチニアラインSAS HDD -16TB(7.2krpm)	PY-CHGT7B3 PYBCHGT7B3	1,133,000円 1,133,000円	 ●	データ転送速度:SAS 12Gbps セクターサイズ:512e 用途:システム領域/データ領域
F-826	内蔵3.5インチニアラインSAS HDD -18TB (7.2krpm)	PY-CHJT7B PYBCHJT7B	1,274,000円 1,274,000円	 ●	データ転送速度:SAS 12Gbps セクターサイズ:512e 用途:システム領域/データ領域

T　　T-1

※ OS により接続可能装置は異なります。詳細はハードウェア一覧を参照願います。

T　　T-1

■ニアラインSAS HDD(SAS 12Gbps、7.2krpm)[512e]<自己暗号化>

項番	製品名	型名	価格(税別)	カ	備考
F-776	内蔵3.5インチニアラインSAS HDD -8TB(7.2krpm)	PY-CH8T7BU PYBCH8T7BU	770,000円 770,000円	●	データ転送速度:SAS 12Gbps セクターサイズ:512e 用途:システム領域/データ領域 ※自己暗号化機能あり
F-195	内蔵3.5インチニアラインSAS HDD -12TB(7.2krpm)	PY-CHCT7BU PYBCHCT7BU	1,116,000円 1,116,000円	●	データ転送速度:SAS 12Gbps セクターサイズ:512e 用途:システム領域/データ領域 ※自己暗号化機能あり
F-823	内蔵3.5インチニアラインSAS HDD -14TB(7.2krpm)	PY-CHET7BU PYBCHET7BU	1,284,000円 1,284,000円	●	データ転送速度:SAS 12Gbps セクターサイズ:512e 用途:システム領域/データ領域 ※自己暗号化機能あり
F-54	内蔵3.5インチニアラインSAS HDD -16TB(7.2krpm)	PY-CHGT7BT PYBCHGT7BT	1,468,000円 1,468,000円	●	データ転送速度:SAS 12Gbps セクターサイズ:512e 用途:システム領域/データ領域 ※自己暗号化機能あり
F-830	内蔵3.5インチニアラインSAS HDD -18TB (7.2krpm、SED)	PY-CHJT7BS PYBCHJT7BS	1,650,000円 1,650,000円	●	データ転送速度:SAS 12Gbps セクターサイズ:512e 用途:システム領域/データ領域 ※自己暗号化機能あり

■ニアラインSAS HDD(SAS 12Gbps、7.2krpm)[512n]

項番	製品名	型名	価格(税別)	カ	備考
F-19	内蔵3.5インチニアラインSAS HDD -2TB(7.2krpm)	PY-CH2T7G3 PYBCH2T7G3	151,000円 151,000円	●	データ転送速度:SAS 12Gbps セクターサイズ:512n 用途:システム領域/データ領域
F-20	内蔵3.5インチニアラインSAS HDD -4TB(7.2krpm)	PY-CH4T7G3 PYBCH4T7G3	287,000円 287,000円	●	データ転送速度:SAS 12Gbps セクターサイズ:512n 用途:システム領域/データ領域

max.4

■BC-SATA HDD(SATA 6Gbps、7.2krpm)[512e]

項番	製品名	型名	価格(税別)	カ	備考
F-507	内蔵3.5インチBC-SATA HDD -6TB(7.2krpm)	PY-BH6T7E8 PYBBH6T7E8	342,000円 342,000円	●	データ転送速度:SATA 6Gbps セクターサイズ:512e 用途:システム領域/データ領域
F-778	内蔵3.5インチBC-SATA HDD -8TB(7.2krpm)	PY-BH8T7E4 PYBBH8T7E4	456,000円 456,000円	●	データ転送速度:SATA 6Gbps セクターサイズ:512e 用途:システム領域/データ領域
F-197	内蔵3.5インチBC-SATA HDD -12TB(7.2krpm)	PY-BHCT7E3 PYBBHCT7E3	684,000円 684,000円	●	データ転送速度:SATA 6Gbps セクターサイズ:512e 用途:システム領域/データ領域
F-825	内蔵3.5インチBC-SATA HDD -14TB(7.2krpm)	PY-BHET7E3 PYBBHET7E3	790,000円 790,000円	●	データ転送速度:SATA 6Gbps セクターサイズ:512e 用途:システム領域/データ領域
F-58	内蔵3.5インチBC-SATA HDD -16TB(7.2krpm)	PY-BHGT7E PYBBHGT7E	902,000円 902,000円	●	データ転送速度:SATA 6Gbps セクターサイズ:512e 用途:システム領域/データ領域
F-833	内蔵3.5インチBC-SATA HDD -18TB (7.2krpm)	PY-BHJT7E PYBBHJT7E	1,015,000円 1,015,000円	●	データ転送速度:SATA 6Gbps セクターサイズ:512e 用途:システム領域/データ領域

■BC-SATA HDD(SATA 6Gbps、7.2krpm)[512n]

項番	製品名	型名	価格(税別)	カ	備考
F-509	内蔵3.5インチBC-SATA HDD -1TB(7.2krpm)	PY-BH1T7B8 PYBBH1T7B8	89,000円 89,000円	●	データ転送速度:SATA 6Gbps セクターサイズ:512n 用途:システム領域/データ領域
F-511	内蔵3.5インチBC-SATA HDD -2TB(7.2krpm)	PY-BH2T7B8 PYBBH2T7B8	126,000円 126,000円	●	データ転送速度:SATA 6Gbps セクターサイズ:512n 用途:システム領域/データ領域
F-513	内蔵3.5インチBC-SATA HDD -4TB(7.2krpm)	PY-BH4T7B8 PYBBH4T7B8	240,000円 240,000円	●	データ転送速度:SATA 6Gbps セクターサイズ:512n 用途:システム領域/データ領域

U

※ OS により接続可能装置は異なります。詳細はハードウェア一覧を参照願います。

U

SAS SSD[有寿命部品]
・本製品は「有寿命部品」となり、寿命時には製品を再購入いただく必要があります。詳細については、留意事項編「SSD / Optane PMemの書き込み保証値について」を参照ください。

max.4

■SAS SSD(SAS 12Gbps、Write Intensive)[有寿命部品]

項番	製品名	型名	価格(税別)	カ	備考
F-238	内蔵3.5インチケージ付きSAS SSD -400GB (WI)	PY-TS40NGA PYBTS40NGA	602,000円 602,000円	●	データ転送速度:SAS 12Gbps 記録方式:TLC 製品クラス:Write Intensive[書き込み保証値 10DWPD] 用途:システム領域/データ領域
F-239	内蔵3.5インチケージ付きSAS SSD -800GB (WI)	PY-TS80NGA PYBTS80NGA	910,000円 910,000円	●	データ転送速度:SAS 12Gbps 記録方式:TLC 製品クラス:Write Intensive[書き込み保証値 10DWPD] 用途:システム領域/データ領域
F-243	内蔵3.5インチケージ付きSAS SSD -1.6TB (WI)	PY-TS16NGA PYBTS16NGA	1,630,000円 1,630,000円	●	データ転送速度:SAS 12Gbps 記録方式:TLC 製品クラス:Write Intensive[書き込み保証値 10DWPD] 用途:システム領域/データ領域

■SAS SSD(SAS 12Gbps、Mixed Use)[有寿命部品]

項番	製品名	型名	価格(税別)	カ	備考
F-261	内蔵3.5インチケージ付き SAS SSD -800GB (MU)	PY-TS80NPG PYBTS80NPG	602,000円 602,000円	●	データ転送速度:SAS 12Gbps 記録方式:TLC 製品クラス:Mixed Use[書き込み保証値 3DWPD] 用途:システム領域/データ領域
F-262	内蔵3.5インチケージ付き SAS SSD -1.6TB (MU)	PY-TS16NPG PYBTS16NPG	995,000円 995,000円	●	データ転送速度:SAS 12Gbps 記録方式:TLC 製品クラス:Mixed Use[書き込み保証値 3DWPD] 用途:システム領域/データ領域
F-263	内蔵3.5インチケージ付き SAS SSD -3.2TB (MU)	PY-TS32NPG PYBTS32NPG	1,719,000円 1,719,000円	●	データ転送速度:SAS 12Gbps 記録方式:TLC 製品クラス:Mixed Use[書き込み保証値 3DWPD] 用途:システム領域/データ領域

■SAS SSD(SAS 12Gbps、Read Intensive)[有寿命部品]

項番	製品名	型名	価格(税別)	カ	備考
F-269	内蔵3.5インチケージ付き SAS SSD -960GB (RI)	PY-TS96NNF PYBTS96NNF	560,000円 560,000円	●	データ転送速度:SAS 12Gbps 記録方式:TLC 製品クラス:Read Intensive[書き込み保証値1DWPD] 用途:システム領域/データ領域
F-270	内蔵3.5インチケージ付き SAS SSD -1.92TB (RI)	PY-TS19NNF PYBTS19NNF	924,000円 924,000円	●	データ転送速度:SAS 12Gbps 記録方式:TLC 製品クラス:Read Intensive[書き込み保証値1DWPD] 用途:システム領域/データ領域
F-271	内蔵3.5インチケージ付き SAS SSD -3.84TB (RI)	PY-TS38NNF PYBTS38NNF	1,547,000円 1,547,000円	●	データ転送速度:SAS 12Gbps 記録方式:TLC 製品クラス:Read Intensive[書き込み保証値1DWPD] 用途:システム領域/データ領域
F-272	内蔵3.5インチケージ付き SAS SSD -7.68TB (RI)	PY-TS76NNF PYBTS76NNF	2,915,000円 2,915,000円	●	データ転送速度:SAS 12Gbps 記録方式:TLC 製品クラス:Read Intensive[書き込み保証値1DWPD] 用途:システム領域/データ領域

V

※ OS により接続可能装置は異なります。詳細はハードウェア一覧を参照願います。

V

max.4

SATA SSD[有寿命部品]
・SATA SSDをオンボードSATAコントローラに接続する場合は、必ずアレイ接続でご使用ください。非アレイ接続でのご使用は非サポートです。
詳細については、留意事項編「SATA SSD[有寿命部品]をアレイ構成で使用する場合について」を参照ください。
・本製品は「有寿命部品」となり、寿命時には製品を再購入いただく必要があります。詳細については、留意事項編「SSD / Optane PMemの書き込み保証値について」を参照ください。

■SATA SSD(SATA 6Gbps、Mixed Use)[有寿命部品]

項番	製品名	型名	価格(税別)	カ	備考
F-155	内蔵3.5インチケージ付きSSD -480GB	PY-TS48NK6 PYBTS48NK6	216,000円 216,000円	 ●	データ転送速度:SATA 6Gbps 記録方式:TLC 製品クラス:Mixed Use(Light Endurance)[書き込み保証値 5DWPD] 用途:システム領域/データ領域
F-156	内蔵3.5インチケージ付きSSD -960GB	PY-TS96NK6 PYBTS96NK6	370,000円 370,000円	 ●	データ転送速度:SATA 6Gbps 記録方式:TLC 製品クラス:Mixed Use(Light Endurance)[書き込み保証値 5DWPD] 用途:システム領域/データ領域
F-157	内蔵3.5インチケージ付きSSD -1.92TB	PY-TS19NK6 PYBTS19NK6	734,000円 734,000円	 ●	データ転送速度:SATA 6Gbps 記録方式:TLC 製品クラス:Mixed Use(Light Endurance)[書き込み保証値 5DWPD] 用途:システム領域/データ領域
F-158	内蔵3.5インチケージ付きSSD -3.84TB	PY-TS38NK6 PYBTS38NK6	1,355,000円 1,355,000円	 ●	データ転送速度:SATA 6Gbps 記録方式:TLC 製品クラス:Mixed Use(Light Endurance)[書き込み保証値 3.5DWPD] 用途:システム領域/データ領域

項番	製品名	型名	価格(税別)	カ	備考
F-529	内蔵3.5インチケージ付きSATA SSD -480GB (MU)	PY-TS48NK7 PYBTS48NK7	216,000円 216,000円	 ●	データ転送速度:SATA 6Gbps 記録方式:TLC 製品クラス:Mixed Use[書き込み保証値 3DWPD] 用途:システム領域/データ領域
F-530	内蔵3.5インチケージ付きSATA SSD -960GB (MU)	PY-TS96NK7 PYBTS96NK7	370,000円 370,000円	 ●	データ転送速度:SATA 6Gbps 記録方式:TLC 製品クラス:Mixed Use[書き込み保証値 3DWPD] 用途:システム領域/データ領域
F-531	内蔵3.5インチケージ付きSATA SSD -1.92TB (MU)	PY-TS19NK7 PYBTS19NK7	734,000円 734,000円	 ●	データ転送速度:SATA 6Gbps 記録方式:TLC 製品クラス:Mixed Use[書き込み保証値 3DWPD] 用途:システム領域/データ領域
F-532	内蔵3.5インチケージ付きSATA SSD -3.84TB (MU)	PY-TS38NK7 PYBTS38NK7	1,355,000円 1,355,000円	 ●	データ転送速度:SATA 6Gbps 記録方式:TLC 製品クラス:Mixed Use[書き込み保証値 3DWPD] 用途:システム領域/データ領域

W

W-1

※ OS により接続可能装置は異なります。詳細はハードウェア一覧を参照願います。

W

W-1

■SATA SSD(SATA 6Gbps、Read Intensive)[有寿命部品]

④

項番	製品名	型名	価格(税別)	カ	備考
F-159	内蔵3.5インチケージ付きSSD -240GB	PY-TS24NM7 PYBTS24NM7	162,000円 162,000円	 ●	データ転送速度:SATA 6Gbps 記録方式:TLC 製品クラス:Read Intensive[書き込み保証値 1.5DWPD] 用途:システム領域/データ領域
F-160	内蔵3.5インチケージ付きSSD -480GB	PY-TS48NM7 PYBTS48NM7	169,000円 169,000円	 ●	データ転送速度:SATA 6Gbps 記録方式:TLC 製品クラス:Read Intensive[書き込み保証値 1.5DWPD] 用途:システム領域/データ領域
F-161	内蔵3.5インチケージ付きSSD -960GB	PY-TS96NM7 PYBTS96NM7	279,000円 279,000円	 ●	データ転送速度:SATA 6Gbps 記録方式:TLC 製品クラス:Read Intensive[書き込み保証値 1.5DWPD] 用途:システム領域/データ領域
F-162	内蔵3.5インチケージ付きSSD -1.92TB	PY-TS19NM7 PYBTS19NM7	526,000円 526,000円	 ●	データ転送速度:SATA 6Gbps 記録方式:TLC 製品クラス:Read Intensive[書き込み保証値 1.5DWPD] 用途:システム領域/データ領域
F-163	内蔵3.5インチケージ付きSSD -3.84TB	PY-TS38NM7 PYBTS38NM7	981,000円 981,000円	 ●	データ転送速度:SATA 6Gbps 記録方式:TLC 製品クラス:Read Intensive[書き込み保証値 1.2DWPD] 用途:システム領域/データ領域
F-164	内蔵3.5インチケージ付きSSD -7.68TB	PY-TS76NM7 PYBTS76NM7	1,833,000円 1,833,000円	 ●	データ転送速度:SATA 6Gbps 記録方式:TLC 製品クラス:Read Intensive[書き込み保証値 0.6DWPD] 用途:システム領域/データ領域

max.4

④

項番	製品名	型名	価格(税別)	カ	備考
F-547	内蔵3.5インチケージ付きSATA SSD -240GB (RI)	PY-TS24NM8 PYBTS24NM8	162,000円 162,000円	 ●	データ転送速度:SATA 6Gbps 記録方式:TLC 製品クラス:Read Intensive[書き込み保証値 1DWPD] 用途:システム領域/データ領域
F-548	内蔵3.5インチケージ付きSATA SSD -480GB (RI)	PY-TS48NM8 PYBTS48NM8	169,000円 169,000円	 ●	データ転送速度:SATA 6Gbps 記録方式:TLC 製品クラス:Read Intensive[書き込み保証値 1DWPD] 用途:システム領域/データ領域
F-549	内蔵3.5インチケージ付きSATA SSD -960GB (RI)	PY-TS96NM8 PYBTS96NM8	279,000円 279,000円	 ●	データ転送速度:SATA 6Gbps 記録方式:TLC 製品クラス:Read Intensive[書き込み保証値 1DWPD] 用途:システム領域/データ領域
F-550	内蔵3.5インチケージ付きSATA SSD -1.92TB (RI)	PY-TS19NM8 PYBTS19NM8	526,000円 526,000円	 ●	データ転送速度:SATA 6Gbps 記録方式:TLC 製品クラス:Read Intensive[書き込み保証値 1DWPD] 用途:システム領域/データ領域
F-551	内蔵3.5インチケージ付きSATA SSD -3.84TB (RI)	PY-TS38NM8 PYBTS38NM8	981,000円 981,000円	 ●	データ転送速度:SATA 6Gbps 記録方式:TLC 製品クラス:Read Intensive[書き込み保証値 1DWPD] 用途:システム領域/データ領域
F-552	内蔵3.5インチケージ付きSATA SSD -7.68TB (RI)	PY-TS76NM8 PYBTS76NM8	1,833,000円 1,833,000円	 ●	データ転送速度:SATA 6Gbps 記録方式:TLC 製品クラス:Read Intensive[書き込み保証値 1DWPD] 用途:システム領域/データ領域

X

※ OS により接続可能装置は異なります。詳細はハードウェア一覧を参照願います。

X

12. 内蔵ストレージ(2.5インチモデル)

・自己暗号化ドライブは、自己暗号化機能に対応したSASアレイコントローラカードの同時手配が必須です。
・使用するストレージコントローラと内蔵ストレージの接続可否および内蔵ストレージの混在可能な組み合わせについては、「内蔵ストレージ構成時の注意事項」を参照ください。
・同一のカスタムメイド型名の内蔵ストレージを追加し、RAID設定サービスを手配することにより、RAID設定を構築し出荷いたします。
OSインストールオプションの手配有無によりRAID設定サービスの同時手配が必要となることがありますので、必ず「RAID設定サービスについて」を参照ください。
・お客様の構成/用途に応じて複数の内蔵ストレージから選択可能です。内蔵ストレージを選択する際の指針を含め、ストレージ関連については、
当社ホームページ(https://jp.fujitsu.com/platform/server/primergy/hdd_construct/)を参照ください。
・カスタムメイド型名にて内蔵ストレージを手配する場合、以下優先順で内蔵ストレージが搭載され出荷されます。ご留意ください。
SAS SSD＞SATA SSD＞SAS HDD＞SATA HDD

■ベイ追加オプション

・ラックベースユニット (2.5インチ HDD/SSD×4)購入後、内蔵2.5インチストレージベイ×4を増設し、8台構成へ拡張する場合に必要です。
・ラックベースユニット (2.5インチ HDD/SSD×4)のみ選択可能です。

	項番	製品名	型名	価格(税別)	カ	備考
1	F-47	ベイ追加オプション (2.5インチストレージ×4)	PY-BA24S9	26,000円		2.5インチストレージベイ×4

■SAS HDD(SAS 12Gbps、10krpm)[512e]

	項番	製品名	型名	価格(税別)	カ	備考
10	F-782	内蔵2.5インチSAS HDD-600GB (10krpm)	PY-SH601D6 PYBSH601D6	120,000円 120,000円	●	データ転送速度:SAS 12Gbps セクターサイズ:512e 用途:システム領域/データ領域
	F-802	内蔵2.5インチSAS HDD-900GB (10krpm)	PY-SH901D6 PYBSH901D6	151,000円 151,000円	●	データ転送速度:SAS 12Gbps セクターサイズ:512e 用途:システム領域/データ領域
	F-230	内蔵2.5インチSAS HDD-1.2TB (10krpm)	PY-SH121D6 PYBSH121D6	196,000円 196,000円	●	データ転送速度:SAS 12Gbps セクターサイズ:512e 用途:システム領域/データ領域
	F-231	内蔵2.5インチSAS HDD-1.8TB (10krpm)	PY-SH181D6 PYBSH181D6	302,000円 302,000円	●	データ転送速度:SAS 12Gbps セクターサイズ:512e 用途:システム領域/データ領域
	F-206	内蔵2.5インチSAS HDD-2.4TB (10krpm)	PY-SH241D3 PYBSH241D3	336,000円 336,000円	●	データ転送速度:SAS 12Gbps セクターサイズ:512e 用途:システム領域/データ領域

■SAS HDD(SAS 12Gbps、10krpm)[512e]<自己暗号化>

	項番	製品名	型名	価格(税別)	カ	備考
10	F-209	内蔵2.5インチSAS HDD-2.4TB (10krpm)	PY-SH241DT PYBSH241DT	437,000円 437,000円	●	データ転送速度:SAS 12Gbps セクターサイズ:512e 用途:システム領域/データ領域 ※自己暗号化機能あり

max.
8/10

■SAS HDD(SAS 12Gbps、10krpm)[512n]

	項番	製品名	型名	価格(税別)	カ	備考
10	F-793	内蔵2.5インチSAS HDD-300GB (10krpm)	PY-SH301E6 PYBSH301E6	82,000円 82,000円	●	データ転送速度:SAS 12Gbps セクターサイズ:512n 用途:システム領域/データ領域
	F-794	内蔵2.5インチSAS HDD-600GB (10krpm)	PY-SH601E6 PYBSH601E6	120,000円 120,000円	●	データ転送速度:SAS 12Gbps セクターサイズ:512n 用途:システム領域/データ領域
	F-795	内蔵2.5インチSAS HDD-900GB (10krpm)	PY-SH901E6 PYBSH901E6	151,000円 151,000円	●	データ転送速度:SAS 12Gbps セクターサイズ:512n 用途:システム領域/データ領域
	F-796	内蔵2.5インチSAS HDD-1.2TB (10krpm)	PY-SH121E6 PYBSH121E6	196,000円 196,000円	●	データ転送速度:SAS 12Gbps セクターサイズ:512n 用途:システム領域/データ領域

■SAS HDD(SAS 12Gbps、15krpm)[512n]

	項番	製品名	型名	価格(税別)	カ	備考
10	F-797	内蔵2.5インチSAS HDD-300GB (15krpm) ※2023年12月28日販売終息予定	PY-SH305E6 PYBSH305E6	139,000円 139,000円	●	データ転送速度:SAS 12Gbps セクターサイズ:512n 用途:システム領域/データ領域
	F-798	内蔵2.5インチSAS HDD-600GB (15krpm) ※2023年12月28日販売終息予定	PY-SH605E6 PYBSH605E6	203,000円 203,000円	●	データ転送速度:SAS 12Gbps セクターサイズ:512n 用途:システム領域/データ領域
	F-73	内蔵2.5インチSAS HDD-900GB (15krpm) ※2023年12月28日販売終息予定	PY-SH905E3 PYBSH905E3	270,000円 270,000円	●	データ転送速度:SAS 12Gbps セクターサイズ:512n 用途:システム領域/データ領域

Y

※ OS により接続可能装置は異なります。詳細はハードウェア一覧を参照願います。

Y

■ニアラインSAS HDD(SAS 12Gbps、7.2krpm)[512n]

項番	製品名	型名	価格(税別)	カ	備考
F-123	内蔵2.5インチニアラインSAS HDD -1TB(7.2krpm) ※2023年12月28日販売終息予定	PY-CH1T7E3 PYBCH1T7E3	143,000円 143,000円	 ●	データ転送速度:SAS 12Gbps セクターサイズ:512n 用途:システム領域/データ領域
F-147	内蔵2.5インチニアラインSAS HDD -2TB(7.2krpm) ※2023年12月28日販売終息予定	PY-CH2T7E3 PYBCH2T7E3	288,000円 288,000円	 ●	データ転送速度:SAS 12Gbps セクターサイズ:512n 用途:システム領域/データ領域

■BC-SATA HDD(SATA 6Gbps、7.2krpm)[512e]

項番	製品名	型名	価格(税別)	カ	備考
F-304	内蔵2.5インチBC-SATA HDD -1TB(7.2krpm) ※2023年12月28日販売終息予定	PY-BH1T7F7 PYBBH1T7F7	66,000円 66,000円	 ●	データ転送速度:SATA 6Gbps セクターサイズ:512e 用途:システム領域/データ領域
F-312	内蔵2.5インチBC-SATA HDD -2TB(7.2krpm) ※2023年12月28日販売終息予定	PY-BH2T7F7 PYBBH2T7F7	132,000円 132,000円	 ●	データ転送速度:SATA 6Gbps セクターサイズ:512e 用途:システム領域/データ領域

■BC-SATA HDD(SATA 6Gbps、7.2krpm)[512n]

項番	製品名	型名	価格(税別)	カ	備考
F-772	内蔵2.5インチBC-SATA HDD -1TB(7.2krpm) ※2023年12月28日販売終息予定	PY-BH1T7D9 PYBBH1T7D9	66,000円 66,000円	 ●	データ転送速度:SATA 6Gbps セクターサイズ:512n 用途:システム領域/データ領域
F-126	内蔵2.5インチBC-SATA HDD -2TB(7.2krpm) ※2023年12月28日販売終息予定	PY-BH2T7D7 PYBBH2T7D7	132,000円 132,000円	 ●	データ転送速度:SATA 6Gbps セクターサイズ:512n 用途:システム領域/データ領域

max.
8/10

SAS SSD[有寿命部品]
・本製品は「有寿命部品」となり、寿命時には製品を再購入いただく必要があります。詳細については、留意事項編「SSD / Optane PMemの書き込み保証値について」を参照ください。

■SAS SSD(SAS 12Gbps、Write Intensive)[有寿命部品]

項番	製品名	型名	価格(税別)	カ	備考
F-255	内蔵2.5インチSAS SSD -400GB (WI)	PY-SS40NGD PYBSS40NGD	602,000円 602,000円	 ●	データ転送速度:SAS 12Gbps 記録方式:TLC 製品クラス:Write Intensive[書き込み保証値 10DWPD] 用途:システム領域/データ領域
F-256	内蔵2.5インチSAS SSD -800GB (WI)	PY-SS80NGD PYBSS80NGD	910,000円 910,000円	 ●	データ転送速度:SAS 12Gbps 記録方式:TLC 製品クラス:Write Intensive[書き込み保証値 10DWPD] 用途:システム領域/データ領域
F-257	内蔵2.5インチSAS SSD -1.6TB (WI)	PY-SS16NGD PYBSS16NGD	1,630,000円 1,630,000円	 ●	データ転送速度:SAS 12Gbps 記録方式:TLC 製品クラス:Write Intensive[書き込み保証値 10DWPD] 用途:システム領域/データ領域

Z

Z-1

※ OS により接続可能装置は異なります。詳細はハードウェア一覧を参照願います。

Z　　Z-1

■SAS SSD(SAS 12Gbps、Write Intensive)[有寿命部品]<自己暗号化>

項番	製品名	型名	価格(税別)	カ	備考
F-258	内蔵2.5インチSAS SSD -400GB (WI、SED)	PY-SS40NGY PYBSS40NGY	623,000円 623,000円	●	データ転送速度:SAS 12Gbps 記録方式:TLC 製品クラス:Write Intensive[書き込み保証値 10DWPD] 用途:システム領域/データ領域 ※自己暗号化機能あり
F-259	内蔵2.5インチSAS SSD -800GB (WI、SED)	PY-SS80NGY PYBSS80NGY	931,000円 931,000円	●	データ転送速度:SAS 12Gbps 記録方式:TLC 製品クラス:Write Intensive[書き込み保証値 10DWPD] 用途:システム領域/データ領域 ※自己暗号化機能あり
F-260	内蔵2.5インチSAS SSD -1.6TB (WI、SED)	PY-SS16NGY PYBSS16NGY	1,651,000円 1,651,000円	●	データ転送速度:SAS 12Gbps 記録方式:TLC 製品クラス:Write Intensive[書き込み保証値 10DWPD] 用途:システム領域/データ領域 ※自己暗号化機能あり

■SAS SSD(SAS 12Gbps、Mixed Use)[有寿命部品]

項番	製品名	型名	価格(税別)	カ	備考
F-264	内蔵2.5インチ SAS SSD -800GB (MU)	PY-SS80NPJ PYBSS80NPJ	602,000円 602,000円	●	データ転送速度:SAS 12Gbps 記録方式:TLC 製品クラス:Mixed Use[書き込み保証値 3DWPD] 用途:システム領域/データ領域
F-265	内蔵2.5インチ SAS SSD -1.6TB (MU)	PY-SS16NPJ PYBSS16NPJ	995,000円 995,000円	●	データ転送速度:SAS 12Gbps 記録方式:TLC 製品クラス:Mixed Use[書き込み保証値 3DWPD] 用途:システム領域/データ領域
F-267	内蔵2.5インチ SAS SSD -3.2TB (MU)	PY-SS32NPJ PYBSS32NPJ	1,719,000円 1,719,000円	●	データ転送速度:SAS 12Gbps 記録方式:TLC 製品クラス:Mixed Use[書き込み保証値 3DWPD] 用途:システム領域/データ領域
F-268	内蔵2.5インチ SAS SSD -6.4TB (MU)	PY-SS64NPJ PYBSS64NPJ	3,354,000円 3,354,000円	●	データ転送速度:SAS 12Gbps 記録方式:TLC 製品クラス:Mixed Use[書き込み保証値 3DWPD] 用途:システム領域/データ領域

■SAS SSD(SAS 12Gbps、Read Intensive)[有寿命部品]

項番	製品名	型名	価格(税別)	カ	備考
F-352	内蔵2.5インチ SAS SSD -960GB (RI)	PY-SS96NNK PYBSS96NNK	560,000円 560,000円	●	データ転送速度:SAS 12Gbps 記録方式:TLC 製品クラス:Read Intensive[書き込み保証値 1DWPD] 用途:システム領域/データ領域
F-353	内蔵2.5インチ SAS SSD -1.92TB (RI)	PY-SS19NNK PYBSS19NNK	924,000円 924,000円	●	データ転送速度:SAS 12Gbps 記録方式:TLC 製品クラス:Read Intensive[書き込み保証値 1DWPD] 用途:システム領域/データ領域
F-354	内蔵2.5インチ SAS SSD -3.84TB (RI)	PY-SS38NNK PYBSS38NNK	1,547,000円 1,547,000円	●	データ転送速度:SAS 12Gbps 記録方式:TLC 製品クラス:Read Intensive[書き込み保証値 1DWPD] 用途:システム領域/データ領域
F-355	内蔵2.5インチ SAS SSD -7.68TB (RI)	PY-SS76NNK PYBSS76NNK	2,915,000円 2,915,000円	●	データ転送速度:SAS 12Gbps 記録方式:TLC 製品クラス:Read Intensive[書き込み保証値 1DWPD] 用途:システム領域/データ領域
F-356	内蔵2.5インチ SAS SSD -15.3TB (RI)	PY-SS15NNK PYBSS15NNK	5,733,000円 5,733,000円	●	データ転送速度:SAS 12Gbps 記録方式:TLC 製品クラス:Read Intensive[書き込み保証値 1DWPD] 用途:システム領域/データ領域

max.
8/10

AA

※ OS により接続可能装置は異なります。詳細はハードウェア一覧を参照願います。

AA

SATA SSD[有寿命部品]
・SATA SSDをオンボードSATAコントローラに接続する場合は、必ずアレイ接続でご使用ください。非アレイ接続でのご使用は非サポートです。
詳細については、留意事項編「SATA SSD[有寿命部品]をアレイ構成で使用する場合について」を参照ください。
・本製品は「有寿命部品」となり、寿命時には製品を再購入いただく必要があります。詳細については、留意事項編「SSD / Optane PMemの書き込み保証値について」を参照ください。

■SATA SSD(SATA 6Gbps、Mixed Use)[有寿命部品]

max. 8/10

項番	製品名	型名	価格(税別)	カ	備考
F-314	内蔵2.5インチSSD-480GB	PY-SS48NKJ PYBSS48NKJ	216,000円 216,000円	 ●	データ転送速度:SATA 6Gbps 記録方式:TLC 製品クラス:Mixed Use(Light Endurance)[書き込み保証値 5DWPD] 用途:システム領域/データ領域
F-315	内蔵2.5インチSSD-960GB	PY-SS96NKJ PYBSS96NKJ	370,000円 370,000円	 ●	データ転送速度:SATA 6Gbps 記録方式:TLC 製品クラス:Mixed Use(Light Endurance)[書き込み保証値 5DWPD] 用途:システム領域/データ領域
F-316	内蔵2.5インチSSD-1.92TB	PY-SS19NKJ PYBSS19NKJ	734,000円 734,000円	 ●	データ転送速度:SATA 6Gbps 記録方式:TLC 製品クラス:Mixed Use(Light Endurance)[書き込み保証値 5DWPD] 用途:システム領域/データ領域
F-317	内蔵2.5インチSSD-3.84TB	PY-SS38NKJ PYBSS38NKJ	1,355,000円 1,355,000円	 ●	データ転送速度:SATA 6Gbps 記録方式:TLC 製品クラス:Mixed Use(Light Endurance)[書き込み保証値 3.5DWPD] 用途:システム領域/データ領域

項番	製品名	型名	価格(税別)	カ	備考
F-537	内蔵2.5インチSATA SSD -480GB (MU)	PY-SS48NKP PYBSS48NKP	216,000円 216,000円	 ●	データ転送速度:SATA 6Gbps 記録方式:TLC 製品クラス:Mixed Use[書き込み保証値 3DWPD] 用途:システム領域/データ領域
F-538	内蔵2.5インチSATA SSD -960GB (MU)	PY-SS96NKP PYBSS96NKP	370,000円 370,000円	 ●	データ転送速度:SATA 6Gbps 記録方式:TLC 製品クラス:Mixed Use[書き込み保証値 3DWPD] 用途:システム領域/データ領域
F-539	内蔵2.5インチSATA SSD -1.92TB (MU)	PY-SS19NKP PYBSS19NKP	734,000円 734,000円	 ●	データ転送速度:SATA 6Gbps 記録方式:TLC 製品クラス:Mixed Use[書き込み保証値 3DWPD] 用途:システム領域/データ領域
F-540	内蔵2.5インチSATA SSD -3.84TB (MU)	PY-SS38NKP PYBSS38NKP	1,355,000円 1,355,000円	 ●	データ転送速度:SATA 6Gbps 記録方式:TLC 製品クラス:Mixed Use[書き込み保証値 3DWPD] 用途:システム領域/データ領域

AB

AB-1

※ OS により接続可能装置は異なります。詳細はハードウェア一覧を参照願います。

AB

AB-1

■SATA SSD(SATA 6Gbps、Read Intensive)[有寿命部品]

項番	製品名	型名	価格(税別)	カ	備考
F-333	内蔵2.5インチSSD-240GB	PY-SS24NM9 PYBSS24NM9	162,000円 162,000円	 ●	データ転送速度:SATA 6Gbps 記録方式:TLC 製品クラス:Read Intensive[書き込み保証値 1.5DWPD] 用途:システム領域/データ領域
F-334	内蔵2.5インチSSD-480GB	PY-SS48NM9 PYBSS48NM9	169,000円 169,000円	 ●	データ転送速度:SATA 6Gbps 記録方式:TLC 製品クラス:Read Intensive[書き込み保証値 1.5DWPD] 用途:システム領域/データ領域
F-335	内蔵2.5インチSSD-960GB	PY-SS96NM9 PYBSS96NM9	279,000円 279,000円	 ●	データ転送速度:SATA 6Gbps 記録方式:TLC 製品クラス:Read Intensive[書き込み保証値 1.5DWPD] 用途:システム領域/データ領域
F-336	内蔵2.5インチSSD-1.92TB	PY-SS19NM9 PYBSS19NM9	526,000円 526,000円	 ●	データ転送速度:SATA 6Gbps 記録方式:TLC 製品クラス:Read Intensive[書き込み保証値 1.5DWPD] 用途:システム領域/データ領域
F-337	内蔵2.5インチSSD-3.84TB	PY-SS38NM9 PYBSS38NM9	981,000円 981,000円	 ●	データ転送速度:SATA 6Gbps 記録方式:TLC 製品クラス:Read Intensive[書き込み保証値 1.2DWPD] 用途:システム領域/データ領域
F-338	内蔵2.5インチSSD-7.68TB	PY-SS76NM9 PYBSS76NM9	1,833,000円 1,833,000円	 ●	データ転送速度:SATA 6Gbps 記録方式:TLC 製品クラス:Read Intensive[書き込み保証値 0.6DWPD] 用途:システム領域/データ領域

max.
8/10

項番	製品名	型名	価格(税別)	カ	備考
F-559	内蔵2.5インチSATA SSD -240GB (RI)	PY-SS24NMC PYBSS24NMC	162,000円 162,000円	 ●	データ転送速度:SATA 6Gbps 記録方式:TLC 製品クラス:Read Intensive[書き込み保証値 1DWPD] 用途:システム領域/データ領域
F-560	内蔵2.5インチSATA SSD -480GB (RI)	PY-SS48NMC PYBSS48NMC	169,000円 169,000円	 ●	データ転送速度:SATA 6Gbps 記録方式:TLC 製品クラス:Read Intensive[書き込み保証値 1DWPD] 用途:システム領域/データ領域
F-561	内蔵2.5インチSATA SSD -960GB (RI)	PY-SS96NMC PYBSS96NMC	279,000円 279,000円	 ●	データ転送速度:SATA 6Gbps 記録方式:TLC 製品クラス:Read Intensive[書き込み保証値 1DWPD] 用途:システム領域/データ領域
F-562	内蔵2.5インチSATA SSD -1.92TB (RI)	PY-SS19NMC PYBSS19NMC	526,000円 526,000円	 ●	データ転送速度:SATA 6Gbps 記録方式:TLC 製品クラス:Read Intensive[書き込み保証値 1DWPD] 用途:システム領域/データ領域
F-563	内蔵2.5インチSATA SSD -3.84TB(RI)	PY-SS38NMC PYBSS38NMC	981,000円 981,000円	 ●	データ転送速度:SATA 6Gbps 記録方式:TLC 製品クラス:Read Intensive[書き込み保証値 1DWPD] 用途:システム領域/データ領域
F-564	内蔵2.5インチSATA SSD -7.68TB (RI)	PY-SS76NMC PYBSS76NMC	1,833,000円 1,833,000円	 ●	データ転送速度:SATA 6Gbps 記録方式:TLC 製品クラス:Read Intensive[書き込み保証値 1DWPD] 用途:システム領域/データ領域

AC

※ OS により接続可能装置は異なります。詳細はハードウェア一覧を参照願います。

AC

PCIe SSD[有寿命部品]
- **ラックベースユニット (2.5インチ HDD/SSD×10)/ラックベースユニット (2.5インチ HDD/SSD×8+2.5インチ PCIe SSD×2)/ラックベースユニット (2.5インチ HDD/SSD×6+2.5インチ PCIe SSD×4)/ラックベースユニット (2.5インチ PCIe SSD×10)のみ選択可能です。**
- **ラックベースユニット (2.5インチ HDD/SSD×10)は、2.5インチ内蔵ストレージ(PCIe SSD)を搭載する場合、2CPU構成にする必要があります。**
- **ラックベースユニット (2.5インチ HDD/SSD×8+2.5インチ PCIe SSD×2)は、SASアレイコントローラカード(PRAID EP540i/PRAID EP580i/PRAID EP680i)[PYBSR3C55L/PYBSR3C58L/PYBSR4C65L]を手配する必要があります。**
- **ラックベースユニット (2.5インチ HDD/SSD×6+2.5インチ PCIe SSD×4)は、SASアレイコントローラカード(PRAID EP540i、PCIeSSD用/PRAID EP580i、PCIeSSD用/PRAID EP680i、PCIeSSD用)[PYBSR3C56L/PYBSR3C59L/PYBSR4C66L]を手配する必要があります。**
- **PCIe SSDからブートする場合は、UEFIモードで使用する必要があります。**
- RAID設定サービスの同時手配はできません。
- 本製品は「有寿命部品」となり、寿命時には製品を再購入いただく必要があります。詳細については、留意事項編「SSD / Optane PMemの書き込み保証値について」を参照ください。

max. 8/10 (PCIe SSD max. 2/4/10)

■PCIe SSD(Write Intensive)[有寿命部品]

項番	製品名	型名	価格(税別)	力	備考
F-106	内蔵2.5インチPCIe SSD-750GB ※2023年12月28日販売終息予定	PY-BS08PF PYBBS08PF	1,974,000円 1,974,000円	 ●	3D Xpoint型メモリ 記録方式:3D Xpoint型メモリ 製品クラス:Write Intensive(Mainstream Endurance)[書き込み保証値 30DWPD] 用途:システム領域/データ領域

■PCIe SSD(Mixed Use)[有寿命部品]

項番	製品名	型名	価格(税別)	力	備考
F-402	内蔵2.5インチPCIe SSD-1.6TB (MU) ※2023年9月29日販売終息予定	PY-BS16PD9 PYBBS16PD9	994,000円 994,000円	 ●	NAND型フラッシュメモリ 記録方式:TLC 製品クラス:Mixed Use[書き込み保証値 3DWPD] 用途:システム領域/データ領域
F-405	内蔵2.5インチPCIe SSD-3.2TB (MU) ※2023年9月29日販売終息予定	PY-BS32PD9 PYBBS32PD9	1,834,000円 1,834,000円	 ●	NAND型フラッシュメモリ 記録方式:TLC 製品クラス:Mixed Use[書き込み保証値 3DWPD] 用途:システム領域/データ領域
F-408	内蔵2.5インチPCIe SSD-6.4TB (MU) ※2023年9月29日販売終息予定	PY-BS64PD9 PYBBS64PD9	3,500,000円 3,500,000円	 ●	NAND型フラッシュメモリ 記録方式:TLC 製品クラス:Mixed Use[書き込み保証値 3DWPD] 用途:システム領域/データ領域
F-411	内蔵2.5インチPCIe SSD-12.8TB (MU) ※2023年9月29日販売終息予定	PY-BS12PD9 PYBBS12PD9	6,860,000円 6,860,000円	 ●	NAND型フラッシュメモリ 記録方式:TLC 製品クラス:Mixed Use[書き込み保証値 3DWPD] 用途:システム領域/データ領域

■PCIe SSD(Read Intensive)[有寿命部品]

項番	製品名	型名	価格(税別)	力	備考
F-415	内蔵2.5インチPCIe SSD-960GB (RI) ※2023年9月29日販売終息予定	PY-BS96PE8 PYBBS96PE8	351,000円 351,000円	 ●	NAND型フラッシュメモリ 記録方式:TLC 製品クラス:Read Intensive[書き込み保証値 1DWPD] 用途:システム領域/データ領域
F-418	内蔵2.5インチPCIe SSD-1.92TB (RI) ※2023年9月29日販売終息予定	PY-BS19PE8 PYBBS19PE8	655,000円 655,000円	 ●	NAND型フラッシュメモリ 記録方式:TLC 製品クラス:Read Intensive[書き込み保証値 1DWPD] 用途:システム領域/データ領域
F-421	内蔵2.5インチPCIe SSD-3.84TB (RI) ※2023年9月29日販売終息予定	PY-BS38PE8 PYBBS38PE8	1,303,000円 1,303,000円	 ●	NAND型フラッシュメモリ 記録方式:TLC 製品クラス:Read Intensive[書き込み保証値 1DWPD] 用途:システム領域/データ領域
F-429	内蔵2.5インチPCIe SSD-7.68TB (RI) ※2023年9月29日販売終息予定	PY-BS76PE8 PYBBS76PE8	2,591,000円 2,591,000円	 ●	NAND型フラッシュメモリ 記録方式:TLC 製品クラス:Read Intensive[書き込み保証値 1DWPD] 用途:システム領域/データ領域
F-431	内蔵2.5インチPCIe SSD-15.36TB (RI) ※2023年9月29日販売終息予定	PY-BS15PE8 PYBBS15PE8	5,141,000円 5,141,000円	 ●	NAND型フラッシュメモリ 記録方式:TLC 製品クラス:Read Intensive[書き込み保証値 1DWPD] 用途:システム領域/データ領域

AD

※ OS により接続可能装置は異なります。詳細はハードウェア一覧を参照願います。

内蔵ストレージ構成時の注意事項

選択する本体ベースユニット、使用するストレージコントローラにより、使用可能な内蔵ストレージ(HDD/SSD/PCIe SSD)の種類が異なる場合があります。
ストレージコントローラを選択する際には、以下の仕様や接続方法などを参照してご決定ください。

■A:使用するストレージコントローラの仕様を確認

ストレージコントローラ		オンボードSATAコントローラ(ソフトウェアRAID)(*1)(*2)	SASコントローラカード		
型名		Embedded MegaRAID (標準)	PY-SC3FA/PYBSC3FA	PY-SC3FB2/PYBSC3FB2L PY-SC3FB3/PYBSC3FB3L	PY-SC3MA3/PYBSC3MA3L
仕様	ポート数	8	8	8	8
	キャッシュ	–	–	–	–
	FBU可否	–	–	–	–
	ホットスペア	○	○	–	○
	非アレイ接続	×	○	○	○
	RAID0	○	○	×	○
	RAID1	○	○	×	○
	RAID1E	×	×	×	×
	RAID1+0	○	×	×	○
	RAID5	×	×	×	○
	RAID5+0	×	×	×	×
	RAID6	×	×	×	×
	RAID6+0	×	×	×	×

ストレージコントローラ		SASアレイコントローラカード						
型名		PY-SR3FA/PYBSR3FA	PY-SR3FB2/PYBSR3FB2L	PY-SR3C41H/PYBSR3C41H	PY-SR3C42H/PYBSR3C42H/ PY-SR3C43H/PYBSR3C43H/ PY-SR3C52/PYBSR3C52L	PY-SR3C55/PYBSR3C55L/ PYBSR3C56L	PY-SR3C58/PYBSR3C58L/ PYBSR3C59L	PY-SR4C65/PYBSR4C65L/ PYBSR4C66L
仕様	ポート数	8	8	8	8	16 (*3)	16 (*3)	16
	キャッシュ	–	–	1GB	2GB	4GB	8GB	8GB
	FBU可否	–	–	○	○	○ (*4)	○ (*4)	○ (*4)
	ホットスペア	○	○	○	○	○	○	○
	非アレイ接続	×	×	×	×	×	×	×
	RAID0	○	○	○	○	○	○	○
	RAID1	○	○	○	○	○	○	○
	RAID1E	○	×	○	○	○	○	○
	RAID1+0	○	○	○	○	○	○	○
	RAID5	○	○	○	○	○	○	○
	RAID5+0	○	○	○	○	○	○	○
	RAID6	×	×	○	○	○	○	○
	RAID6+0	×	×	○	○	○	○	○

○:サポート、×:非サポート、–:対象無し
(*1) ラックベースユニット(2.5インチ HDD/SSD×10)/ラックベースユニット(2.5インチ HDD/SSD×8+2.5インチ PCIe SSD×2)/ラックベースユニット(2.5インチ HDD/SSD×6+2.5インチ PCIe SSD×4)選択時は、非サポートとなります。
(*2) UEFIモード時のみサポートとなります。
(*3) SASアレイコントローラカード(PRAID EP540i、PCIeSSD用/PRAID EP580i、PCIeSSD用)[PYBSR3C56L/PYBSR3C59L]は4ポートとなります。
(*4) SASアレイコントローラカード(PRAID EP540i、PCIeSSD用/PRAID EP580i、PCIeSSD用/PRAID EP680i、PCIeSSD用)[PYBSR3C56L/PYBSR3C59L/PYBSR4C66L]およびSASアレイコントローラカード(PRAID EP540i/PRAID EP580i/PRAID EP680i)[PY-SR3C55/PYBSR3C55L/PY-SR3C58/PYBSR3C58L/PY-SR4C65/PYBSR4C65L]にPCIe SSDを接続した場合はFBU搭載不可となります。

■B:使用OSに応じたストレージコントローラの接続方法を確認

内蔵ストレージ搭載ベイ(*1)		3.5/2.5インチベイ			2.5インチベイ											
		搭載パターン(1)(2)(3)(8)			搭載パターン(4)			搭載パターン(5)			搭載パターン(6)(*9)			搭載パターン(7)		
OS		Windows	Linux	VMware	Windows	Linux	VMware	Windows	Linux	VMware	Windows	Linux	VMware	Windows	Linux	VMware
オンボードSATAコントローラ(8port/SATA 6Gbps)[非アレイ接続]	標準搭載	×	×	×	×	×	×	×	×	×	×	×	×	×	×	×
オンボードSATAコントローラEmbedded MegaRAID(8port/ソフトウェアRAID/SATA 6Gbps)[アレイ接続]	標準搭載	○ (*2)	(*3)(*11)	×	×	×	×	×	×	×	×	×	×	○ (*2)	(*3)(*11)	×
SASコントローラカード(PSAS CP400i)(8port/SAS 12Gbps)	PY-SC3FA PYBSC3FA	○ (*10)	○ (*5)(*10)	○ (*6)(*10)	○ (*4)	○ (*4)(*5)(*10)	○ (*4)(*6)(*10)	×	×	×	○ (*10)	○ (*5)(*10)	○ (*6)(*10)	×	×	×
SASコントローラカード(PSAS CP503i)(8port/SAS 12Gbps)	PY-SC3FB2 PYBSC3FB2L	×	×	○ (*4)(*6)	○ (*4)	×	○ (*4)(*6)	×	×	×	×	×	×	×	×	×
SASコントローラカード(PSAS CP503i、vSAN専用)(8port/SAS 12Gbps)	PY-SC3FB3 PYBSC3FB3L	×	×	○ (*6)(*7)(*8)	×	×	○ (*6)(*7)	×	×	×	×	×	×	×	×	×
SASコントローラカード(PSAS CP 2100-8i)(8port/SAS 12Gbps)	PY-SC3MA3 PYBSC3MA3L	○ (*4)	○ (*4)(*5)	○ (*4)(*6)	○ (*4)	○ (*4)(*5)	○ (*4)(*6)	×	×	×	×	×	×	×	×	×
SASアレイコントローラカード(PRAID CP400i)(8port/SAS 12Gbps)	PY-SR3FA PYBSR3FA	○	○ (*5)	○ (*6)	×	×	×	×	×	×	×	×	×	×	×	×
SASアレイコントローラカード(PRAID CP500i)(8port/SAS 12Gbps)	PY-SR3FB2 PYBSR3FB2L	○	○ (*5)	○ (*6)	○	○ (*5)	○ (*6)	×	×	×	×	×	×	×	×	×
SASアレイコントローラカード(PRAID EP400i)(8port/1GB/SAS 12Gbps)	PY-SR3C41H PYBSR3C41H	○	○ (*5)	○ (*6)	○	○ (*5)	○ (*6)	×	×	×	×	×	×	×	×	×
SASアレイコントローラカード(PRAID EP420i)(8port/2GB/SAS 12Gbps)	PY-SR3C42H PYBSR3C42H	○	○ (*5)	○ (*6)	○	○ (*5)	○ (*6)	×	×	×	×	×	×	×	×	×
SASアレイコントローラカード(PRAID EP420i)(8port/2GB/SAS 12Gbps)	PY-SR3C43H PYBSR3C43H	○	○ (*5)	○ (*6)	○	○ (*5)	○ (*6)	×	×	×	×	×	×	×	×	×
SASアレイコントローラカード(PRAID EP520i)(8port/2GB/SAS 12Gbps)	PY-SR3C52 PYBSR3C52L	○	○ (*5)	○ (*6)	○	○ (*5)	○ (*6)	×	×	×	○	○ (*5)	○ (*6)	×	×	×
SASアレイコントローラカード(PRAID EP540i、PCIeSSD用)(16port/4GB/SAS 12Gbps, 4port/4GB/PCIe 8Gbps)	PY-SR3C55 PYBSR3C55L	○	○ (*5)	○ (*6)	○	○ (*5)	○ (*6)	○	○ (*5)	○ (*6)	○	○ (*5)	○ (*6)	×	×	×
SASアレイコントローラカード(PRAID EP580i、PCIeSSD用)(16port/8GB/SAS 12Gbps, 4port/8GB/PCIe 8Gbps)	PY-SR3C58 PYBSR3C58L	○	○ (*5)	○ (*6)	○	○ (*5)	○ (*6)	○	○ (*5)	○ (*6)	×	×	×	×	×	×
SASアレイコントローラカード(PRAID EP680i)(16port/8GB/SAS 12Gbps, 16port/8GB/PCIe 16Gbps)	PY-SR4C65 PYBSR4C65L	○	○ (*5)	○ (*6)	○	○ (*5)	○ (*6)	○	○ (*5)	○ (*6)	○	○ (*5)	○ (*6)	×	×	×
SASアレイコントローラカード(PRAID EP540i、PCIeSSD用)(4port/4GB/PCIe 8Gbps)	PYBSR3C56L	×	×	×	×	×	×	×	×	×	○	○ (*5)	○ (*6)	×	×	×
SASアレイコントローラカード(PRAID EP580i、PCIeSSD用)(4port/8GB/PCIe 8Gbps)	PYBSR3C59L	×	×	×	×	×	×	×	×	×	○	○ (*5)	○ (*6)	×	×	×
SASアレイコントローラカード(PRAID EP680i、PCIeSSD用)(16port/8GB/PCIe 16Gbps)	PYBSR4C66L	×	×	×	×	×	×	×	×	×	○	○ (*5)	(*6)	×	×	×

○:可能、×:不可
(*1) 搭載パターンについては「ベイ構成について」を参照ください。
(*2) Hyper-V(Windows)の仮想化環境ではご使用になれません。
(*3) Linuxの仮想化環境でご使用の場合、留意事項編「Linux関連事項」の「仮想化機能について」を参照ください。
(*4) 接続可能なストレージ構成、接続方式については、留意事項編「SASコントローラカードの接続方法について」を参照ください。
(*5) RHELの対応状況については、当社ホームページ(https://jp.fujitsu.com/platform/server/primergy/software/linux/technical/support/kernel.html)をご確認ください。
(*6) VMwareのサポート状況(本体/オプション)等の最新情報は、当社ホームページ(https://www.fujitsu.com/jp/products/computing/servers/primergy/software/vmware/)をご確認ください。
(*7) vSAN専用です。アレイ構成は不可となります。
(*8) 搭載パターン(2)(3)のみ手配可能です。
(*9) 2.5インチ内蔵ストレージ(PCIe SSD)接続用に、SASアレイコントローラカード(PRAID EP540i、PCIeSSD用/PRAID EP580i、PCIeSSD用/PRAID EP680i、PCIeSSD用)[PYBSR3C56L/PYBSR3C59L/PYBSR4C66L]を1枚、2.5インチ内蔵ストレージ(HDD/SSD)接続用に、SASコントローラカード(PSAS CP400i)[PY-SC3FA/PYBSC3FA]またはSASアレイコントローラカード(PRAID EP520i/PRAID EP540i/PRAID EP680i)[PY-SR3C52/PYBSR3C52L/PY-SR3C55/PYBSR3C55L/PY-SR4C65/PYBSR4C65L]を1枚手配する必要があります。
(*10) アレイ接続のみ構成可能です。
(*11) オンボードSATAコントローラEmbedded MegaRAIDのサポート最新情報は、当社ホームページ(https://jp.fujitsu.com/platform/server/primergy/software/linux/technical/support/kernel.html)の「RHELxにおけるオンボードSATAコントローラ(Embedded MegaRAID)ドライバに関する留意事項」を参照ください。

※ OS により接続可能装置は異なります。詳細はハードウェア一覧を参照願います。

■C：ストレージコントローラと内蔵ストレージの接続方法を確認

内蔵ストレージの種類により、混在条件が異なる場合がありますので、下表を参照し手配をお願いします。

ストレージコントローラ		SAS HDD ニアラインSAS HDD	BC-SATA HDD	SAS SSD(WI/MU/RI) [有寿命部品]	SATA SSD(MU/RI) [有寿命部品]	<自己暗号化> SAS HDD ニアラインSAS HDD SAS SSD(WI) [有寿命部品]	PCIe SSD [有寿命部品]
オンボードSATAコントローラ (8port/SATA 6Gbps) [非アレイ接続]	標準搭載	×	×	×	×	×	×
オンボードSATAコントローラ Embedded MegaRAID (8port/ソフトウェアRAID/ SATA 6Gbps) [アレイ接続]	標準搭載	×	○	×	○	×	×
SASコントローラカード (PSAS CP400i) (8port/SAS 12Gbps)	PY-SC3FA PYBSC3FA	○	○	○	○	×	×
SASコントローラカード (PSAS CP503i) (8port/SAS 12Gbps)	PY-SC3FB2 PYBSC3FB2L	○	○	○	○	×	×
SASコントローラカード (PSAS CP503i、vSAN専用) (8port/SAS 12Gbps)	PY-SC3FB3 PYBSC3FB3L	○	○	○	○	×	×
SASコントローラカード (PSAS CP 2100-8i) (8port/SAS 12Gbps)	PY-SC3MA3 PYBSC3MA3L	○	○	○	○	×	×
SASアレイコントローラカード (PRAID CP400i) (8port/SAS 12Gbps)	PY-SR3FA PYBSR3FA	○	○	○	○	×	×
SASアレイコントローラカード (PRAID CP500i) (8port/SAS 12Gbps)	PY-SR3FB2 PYBSR3FB2L	○	○	○	○	×	×
SASアレイコントローラカード (PRAID EP400i) (8port/1GB/SAS 12Gbps)	PY-SR3C41H PYBSR3C41H	○	○	○	○	×	×
SASアレイコントローラカード (PRAID EP420i) (8port/2GB/SAS 12Gbps)	PY-SR3C42H PYBSR3C42H	○	○	○	○	×	×
SASアレイコントローラカード (PRAID EP420i) (8port/2GB/SAS 12Gbps)	PY-SR3C43H PYBSR3C43H	○	○	○	○	○	×
SASアレイコントローラカード (PRAID EP520i) (8port/2GB/SAS 12Gbps)	PY-SR3C52 PYBSR3C52L	○	○ (*1)	○	○	○	×
SASアレイコントローラカード (PRAID EP540i、PCIeSSD用) (16port/4GB/SAS 12Gbps, 4port/4GB/PCIe 8Gbps)	PY-SR3C55 PYBSR3C55L	○	○ (*1)	○	○	○	○ (*2)
SASアレイコントローラカード (PRAID EP580i、PCIeSSD用) (16port/8GB/SAS 12Gbps, 4port/8GB/PCIe 8Gbps)	PY-SR3C58 PYBSR3C58L	○	○ (*1)	○	○	○	○ (*2)
SASアレイコントローラカード (PRAID EP680i) (16port/8GB/SAS 12Gbps, 16port/8GB/PCIe 16Gbps)	PY-SR4C65 PYBSR4C65L	○	○	○	○	×	○ (*2)
SASアレイコントローラカード (PRAID EP540i、PCIeSSD用) (4port/4GB/PCIe 8Gbps)	PYBSR3C56L	×	×	×	×	×	○
SASアレイコントローラカード (PRAID EP580i、PCIeSSD用) (4port/8GB/PCIe 8Gbps)	PYBSR3C59L	×	×	×	×	×	○
SASアレイコントローラカード (PRAID EP680i、PCIeSSD用) (16port/8GB/PCIe 16Gbps)	PYBSR4C66L	×	×	×	×	×	○

○：可能、×：不可、WI：Write Intensive、MU：Mixed Use、RI：Read Intensive
(*1)　内蔵2.5インチBC-SATA HDD[PY-BH1T7F7/PYBBH1T7F7/PY-BH2T7F7/PYBBH2T7F7]との接続はできません。
(*2)　ラックベースユニット (2.5インチ HDD/SSD×8+2.5インチ PCIe SSD×2)で使用する場合のみ手配可能です。

■D：RAID構成時の留意事項を確認

・RAIDドライブグループは、同型名の内蔵ストレージでの構成を推奨します。なお、同種類(SAS/ニアラインSAS/BC-SATA/SAS SSD/SATA SSD/PCIe SSD)、同容量/同回転数/同書き込み保証値の内蔵ストレージでの構成は可能です。
※自己暗号化機能対応の内蔵ストレージを使用する場合、RAIDドライブグループは、同型名の内蔵ストレージで構成してください。

■E：内蔵ストレージの種類による混在条件を確認

【3.5インチ内蔵ストレージの混在条件】

内蔵ストレージ	SAS HDD	ニアラインSAS HDD	BC-SATA HDD	SAS SSD	SATA SSD
SAS HDD	○	○	○	○	○
ニアラインSAS HDD	○	○	○	○	○
BC-SATA HDD	○	○	○	○	○
SAS SSD	○	○	○	○	○
SATA SSD	○	○	○	○	○

○：混在可能、×：混在不可

【2.5インチ内蔵ストレージの混在条件】

内蔵ストレージ	SAS HDD	ニアラインSAS HDD	BC-SATA HDD	SAS SSD	SATA SSD	PCIe SSD
SAS HDD	○	○	○	○	○	○
ニアラインSAS HDD	○	○	○	○	○	○
BC-SATA HDD	○	○	○	○	○	○
SAS SSD	○	○	○	○	○	○
SATA SSD	○	○	○	○	○	○
PCIe SSD	○	○	○	○	○	○

○：混在可能、×：混在不可

※ OS により接続可能装置は異なります。詳細はハードウェア一覧を参照願います。

AD

13. RAID設定サービス [カスタムメイド専用]

・RAID設定サービスの手配時は、各RAID設定サービスを適用可能なストレージコントローラ(オンボードSATAコントローラ/SASコントローラ/SASアレイコントローラ)の選択/手配が必須です。適用可能なRAID設定サービスとストレージコントローラの詳細は「RAID設定サービスについて」をご覧ください。
・ラックベースユニット (2.5インチ PCIe SSD × 10)では選択できません。
・RAID設定される内蔵ストレージ台数を超える内蔵ストレージは、カスタムメイド搭載のみ(RAID未設定)の状態で出荷されます
(RAID設定サービス(RAID0)手配時は、1台のみ搭載可能です)。
・RAID設定サービスを手配時、RAID設定される内蔵ストレージ以外は、カスタムメイド搭載のみ(RAID未設定)の状態で出荷されます。
・RAID設定サービスを手配して出荷されたRAID構成はLegacyモードでは使用することはできません。
・M.2 Flash モジュール専用RAID設定サービス[PYBAS1SM2]とWindows Server 2022 Standard(16コア/Hyper-V) インストール[PYBWPS5H]/Windows Server 2019 Standard (16コア/Hyper-V) インストール[PYBWPS9H]の同時手配はできません。

①

項番	製品名	型名	価格(税別)	カ	備考
Q-282	RAID設定サービス(RAID0)	PYBAS0S2	1,000円	●	HDD/SSD専用RAID設定サービス 工場出荷時にRAID0構成を構築するサービス ・RAID設定される内蔵ストレージ台数:1台
Q-283	RAID設定サービス(RAID1)	PYBAS1S2	1,000円	●	HDD/SSD専用RAID設定サービス 工場出荷時にRAID1構成を構築するサービス ・RAID設定される内蔵ストレージ台数:2台
Q-284	RAID設定サービス(RAID1+Hotspare)	PYBAS1H2	2,000円	●	HDD/SSD専用RAID設定サービス 工場出荷時にRAID1+Hotspare構成を構築するサービス ・RAID設定される内蔵ストレージ台数:3台
Q-285	RAID設定サービス(RAID5)	PYBAS5S2	1,000円	●	HDD/SSD専用RAID設定サービス 工場出荷時にRAID5構成を構築するサービス ・RAID設定される内蔵ストレージ台数:3台以上
Q-286	RAID設定サービス(RAID5+Hotspare)	PYBAS5H2	2,000円	●	HDD/SSD専用RAID設定サービス 工場出荷時にRAID5+Hotspare構成を構築するサービス ・RAID設定される内蔵ストレージ台数:4台以上
Q-287	RAID設定サービス(RAID6)	PYBAS6S2	1,000円	●	HDD/SSD専用RAID設定サービス 工場出荷時にRAID6構成を構築するサービス ・RAID設定される内蔵ストレージ台数:3台以上(*)
Q-288	RAID設定サービス(RAID6+Hotspare)	PYBAS6H2	2,000円	●	HDD/SSD専用RAID設定サービス 工場出荷時にRAID6+Hotspare構成を構築するサービス ・RAID設定される内蔵ストレージ台数:4台以上(*)
Q-289	RAID設定サービス(RAID1+0)	PYBAS102	2,000円	●	HDD/SSD専用RAID設定サービス 工場出荷時にRAID1+0構成を構築するサービス ・RAID設定される内蔵ストレージ台数:4台以上(偶数台)(*)
Q-290	RAID設定サービス(RAID1+0+Hotspare)	PYBAS1A2	3,000円	●	HDD/SSD専用RAID設定サービス 工場出荷時にRAID1+0+Hotspare構成を構築するサービス ・RAID設定される内蔵ストレージ台数:5台以上(奇数台)(*)
Q-45	RAID設定サービス(RAID1)	PYBAS1SM2	1,000円	●	M.2 Flash モジュール専用RAID設定サービス 工場出荷時にRAID1構成を構築するサービス ・RAID設定されるM.2 Flash モジュール台数:2台

(*) 適用するストレージコントローラ種により、設定可能なストレージ台数が異なります。詳細については各機種の「RAID設定サービスについて」を参照ください。

AE

※ OS により接続可能装置は異なります。詳細はハードウェア一覧を参照願います。

RAID設定サービスについて

RAID設定サービスを手配いただくことにより、工場出荷時にRAID構成を構築することが可能です(RAID設定サービスを選択できない場合でも、工場出荷後にお客様でRAID構成を構築することは可能です)。
設定可能なRAID構成は、使用するストレージコントローラ、内蔵ストレージの種類、台数により異なりますので、以下を参照し手配をお願いします。
Windows OSインストールオプションと同時手配する場合は、Windows OSオプションの項に記載されている留意も併せて参照ください。

(1) OSインストールオプションを手配する場合、以下のとおりとなります。
M.2 Flash モジュール1台手配時、HDD/SSD専用RAID設定サービスのみ手配可能
M.2 Flash モジュール2台手配時、M.2 Flash モジュール専用RAID設定サービスの手配必須
上記以外は、HDD/SSD専用RAID設定サービスの手配必須
(2) OSインストールオプションを手配しない場合、以下のとおりとなります。
M.2 Flash モジュール2台手配時、HDD/SSD専用RAID設定サービスまたはM.2 Flash モジュール専用RAID設定サービスを手配可能
上記以外の場合は、HDD/SSD専用RAID設定サービスのみ手配可能
(3) RAID設定サービスを手配した場合、同一のカスタムメイド型名の内蔵ストレージ、M.2 Flash モジュールを手配する必要があります。
(4) 本サービスで、1筐体内に構築できるRAID構成は1つのみです(2つ目以降のRAID構成については、ITインフラデリバリサービスの手配または別途出荷後に設定をする必要があります)。
(5) 使用するストレージコントローラ、内蔵ストレージおよびRAID設定サービスをすべてカスタムメイド型名で同時手配する必要があります。
(6) SASアレイコントローラカードにフラッシュバックアップユニット(FBU)を接続した構成の場合、本サービスにより構築されるRAIDロジカルドライブのライトポリシー(Write Policy)設定はWrite Back で出荷されます。
(7) SASアレイコントローラカード(PRAID EP540i、PCIeSSD用/PRAID EP580i、PCIeSSD用/PRAID EP680i、PCIeSSD用)[PYBSR3C56L/PYBSR3C59L/PYBSR4C66L]およびSASアレイコントローラカード(PRAID EP540i/PRAID EP580i/PRAID EP680i)[PYBSR3C55L/PYBSR3C58L/PYBSR4C65L]にPCIe SSD を接続した場合は、HDD/SSD専用RAID設定サービスを選択できません。また、SASアレイコントローラカードと自己暗号化ドライブを同時手配した場合は、HDD/SSD専用RAID設定サービスを選択できません。
(8) M.2 Flash モジュールとHDD/SSD専用RAID設定サービスを同時手配する場合は、SASコントローラカード(PSAS CP 2100-8i)[PYBSC3MA3L]またはSASアレイコントローラカード(PRAID CP400i/PRAID CP500i/PRAID EP400i/PRAID EP420i/PRAID EP520i/PRAID EP540i/PRAID EP580i/PRAID EP680i)[PYBSR3FA/PYBSR3FB2L/PYBSR3C41H/PYBSR3C42H/PYBSR3C43H/PYBSR3C52L/PYBSR3C55L/PYBSR3C58L/PYBSR4C65L]を手配する必要があります。
(9) 選択可能なRAID設定サービスは下表のとおりです。

【OSインストールオプションが含まれない構成の場合】

適用可能なストレージコントローラ		内蔵ストレージ搭載台数				
		1台	2台	3台	4台	5台～
オンボードSATAコントローラ Embedded MegaRAID (8port/ソフトウェアRAID/SATA 6Gbps) ※アレイ接続必須	標準搭載	・RAID0 ・内蔵ストレージ搭載のみ	・RAID1 ・内蔵ストレージ搭載のみ	・RAID1 ・RAID1+Hotspare ・内蔵ストレージ搭載のみ	・RAID1 ・RAID1+Hotspare ・RAID1+0 ・内蔵ストレージ搭載のみ	×
SASコントローラカード (PSAS CP400i) (8port/SAS 12Gbps)	PYBSC3FA	・内蔵ストレージ搭載のみ	・RAID1 ・内蔵ストレージ搭載のみ	・RAID1 ・RAID1+Hotspare ・内蔵ストレージ搭載のみ	・RAID1 ・RAID1+Hotspare ・内蔵ストレージ搭載のみ	・RAID1 ・RAID1+Hotspare ・内蔵ストレージ搭載のみ
SASコントローラカード (PSAS CP 2100-8i) (8port/SAS 12Gbps)	PYBSC3MA3L	・RAID0 ・内蔵ストレージ搭載のみ	・RAID1 ・内蔵ストレージ搭載のみ	・RAID1 ・RAID1+Hotspare ・RAID5 ・内蔵ストレージ搭載のみ	・RAID1 ・RAID1+Hotspare ・RAID5 ・RAID5+Hotspare ・RAID1+0 ・内蔵ストレージ搭載のみ	・RAID1 ・RAID1+Hotspare ・RAID5 ・RAID5+Hotspare ・RAID1+0 ・RAID1+0+Hotspare ・内蔵ストレージ搭載のみ
SASアレイコントローラカード (PRAID CP400i) (8port/SAS 12Gbps) ※アレイ接続必須	PYBSR3FA	・RAID0 ・内蔵ストレージ搭載のみ	・RAID1 ・内蔵ストレージ搭載のみ	・RAID1 ・RAID1+Hotspare ・RAID5 ・内蔵ストレージ搭載のみ	・RAID1 ・RAID1+Hotspare ・RAID5 ・RAID5+Hotspare ・RAID1+0 ・内蔵ストレージ搭載のみ	・RAID1 ・RAID1+Hotspare ・RAID5 ・RAID5+Hotspare ・RAID1+0 ・RAID1+0+Hotspare ・内蔵ストレージ搭載のみ
SASアレイコントローラカード (PRAID CP500i) (8port/SAS 12Gbps) ※アレイ接続必須	PYBSR3FB2L	・RAID0 ・内蔵ストレージ搭載のみ	・RAID1 ・内蔵ストレージ搭載のみ	・RAID1 ・RAID1+Hotspare ・RAID5 ・内蔵ストレージ搭載のみ	・RAID1 ・RAID1+Hotspare ・RAID5 ・RAID5+Hotspare ・RAID1+0 ・内蔵ストレージ搭載のみ	・RAID1 ・RAID1+Hotspare ・RAID5 ・RAID5+Hotspare ・RAID1+0 ・RAID1+0+Hotspare ・内蔵ストレージ搭載のみ
SASアレイコントローラカード (PRAID EP400i) (8port/1GB/SAS 12Gbps) ※アレイ接続必須	PYBSR3C41H	・RAID0 ・内蔵ストレージ搭載のみ	・RAID1 ・内蔵ストレージ搭載のみ	・RAID1 ・RAID1+Hotspare ・RAID5 ・RAID6 ・内蔵ストレージ搭載のみ	・RAID1 ・RAID1+Hotspare ・RAID5 ・RAID5+Hotspare ・RAID6 ・RAID6+Hotspare ・RAID1+0 ・内蔵ストレージ搭載のみ	・RAID1 ・RAID1+Hotspare ・RAID5 ・RAID5+Hotspare ・RAID6 ・RAID6+Hotspare ・RAID1+0 ・RAID1+0+Hotspare ・内蔵ストレージ搭載のみ
SASアレイコントローラカード (PRAID EP420i) (8port/2GB/SAS 12Gbps) ※アレイ接続必須	PYBSR3C42H PYBSR3C43H	・RAID0 ・内蔵ストレージ搭載のみ	・RAID1 ・内蔵ストレージ搭載のみ	・RAID1 ・RAID1+Hotspare ・RAID5 ・RAID6 ・内蔵ストレージ搭載のみ	・RAID1 ・RAID1+Hotspare ・RAID5 ・RAID5+Hotspare ・RAID6 ・RAID6+Hotspare ・RAID1+0 ・内蔵ストレージ搭載のみ	・RAID1 ・RAID1+Hotspare ・RAID5 ・RAID5+Hotspare ・RAID6 ・RAID6+Hotspare ・RAID1+0 ・RAID1+0+Hotspare ・内蔵ストレージ搭載のみ
SASアレイコントローラカード (PRAID EP520i) (8port/2GB/SAS 12Gbps) ※アレイ接続必須	PYBSR3C52L	・RAID0 ・内蔵ストレージ搭載のみ	・RAID1 ・内蔵ストレージ搭載のみ	・RAID1 ・RAID1+Hotspare ・RAID5 ・RAID6 ・内蔵ストレージ搭載のみ	・RAID1 ・RAID1+Hotspare ・RAID5 ・RAID5+Hotspare ・RAID6 ・RAID6+Hotspare ・RAID1+0 ・内蔵ストレージ搭載のみ	・RAID1 ・RAID1+Hotspare ・RAID5 ・RAID5+Hotspare ・RAID6 ・RAID6+Hotspare ・RAID1+0 ・RAID1+0+Hotspare ・内蔵ストレージ搭載のみ
SASアレイコントローラカード (PRAID EP540i) (16port/4GB/SAS 12Gbps) ※アレイ接続必須	PYBSR3C55L	・RAID0 ・内蔵ストレージ搭載のみ	・RAID1 ・内蔵ストレージ搭載のみ	・RAID1 ・RAID1+Hotspare ・RAID5 ・RAID6 ・内蔵ストレージ搭載のみ	・RAID1 ・RAID1+Hotspare ・RAID5 ・RAID5+Hotspare ・RAID6 ・RAID6+Hotspare ・RAID1+0 ・内蔵ストレージ搭載のみ	・RAID1 ・RAID1+Hotspare ・RAID5 ・RAID5+Hotspare ・RAID6 ・RAID6+Hotspare ・RAID1+0 ・RAID1+0+Hotspare ・内蔵ストレージ搭載のみ
SASアレイコントローラカード (PRAID EP580i) (16port/8GB/SAS 12Gbps) ※アレイ接続必須	PYBSR3C58L	・RAID0 ・内蔵ストレージ搭載のみ	・RAID1 ・内蔵ストレージ搭載のみ	・RAID1 ・RAID1+Hotspare ・RAID5 ・RAID6 ・内蔵ストレージ搭載のみ	・RAID1 ・RAID1+Hotspare ・RAID5 ・RAID5+Hotspare ・RAID6 ・RAID6+Hotspare ・RAID1+0 ・内蔵ストレージ搭載のみ	・RAID1 ・RAID1+Hotspare ・RAID5 ・RAID5+Hotspare ・RAID6 ・RAID6+Hotspare ・RAID1+0 ・RAID1+0+Hotspare ・内蔵ストレージ搭載のみ
SASアレイコントローラカード (PRAID EP680i) (16port/8GB/SAS 12Gbps) ※アレイ接続必須	PYBSR4C65L	・RAID0 ・内蔵ストレージ搭載のみ	・RAID1 ・内蔵ストレージ搭載のみ	・RAID1 ・RAID1+Hotspare ・RAID5 ・内蔵ストレージ搭載のみ	・RAID1 ・RAID1+Hotspare ・RAID5 ・RAID5+Hotspare ・RAID6 ・RAID1+0 ・内蔵ストレージ搭載のみ	・RAID1 ・RAID1+Hotspare ・RAID5 ・RAID5+Hotspare ・RAID6 ・RAID6+Hotspare ・RAID1+0 ・RAID1+0+Hotspare ・内蔵ストレージ搭載のみ

適用可能なストレージコントローラ		M.2 Flash モジュール搭載台数	
		1台	2台
オンボードSATAコントローラ Embedded MegaRAID (8port/ソフトウェアRAID/SATA 6Gbps)	標準搭載	・M.2 Flash モジュール搭載のみ	・RAID1 ・M.2 Flash モジュール搭載のみ

内蔵ストレージ搭載のみ：内蔵ストレージのカスタムメイド搭載のみ(RAID設定サービス非手配時)

※ OS により接続可能装置は異なります。詳細はハードウェア一覧を参照願います。

【OSインストールオプションが含まれる構成の場合】

適用可能なストレージコントローラ		内蔵ストレージ搭載台数				
		1台	2台	3台	4台	5台～
オンボードSATAコントローラ Embedded MegaRAID (8port/ソフトウェアRAID/SATA 6Gbps) ※アレイ接続必須	標準搭載	・RAID0	・RAID1	・RAID1+Hotspare	・RAID1+0	×
SASコントローラカード (PSAS CP400i) (8port/SAS 12Gbps)	PYBSC3FA	×	・RAID1	・RAID1+Hotspare	×	×
SASコントローラカード (PSAS CP 2100-8i) (8port/SAS 12Gbps)	PYBSC3MA3L	・RAID0	・RAID1	・RAID1+Hotspare ・RAID5	・RAID5 ・RAID5+Hotspare ・RAID1+0	・RAID5 ・RAID5+Hotspare ・RAID1+0 (*1) ・RAID1+0+Hotspare (*2)
SASアレイコントローラカード (PRAID CP400i) (8port/SAS 12Gbps) ※アレイ接続必須	PYBSR3FA	・RAID0	・RAID1	・RAID1 ・RAID1+Hotspare ・RAID5	・RAID1 ・RAID1+Hotspare ・RAID5 ・RAID5+Hotspare ・RAID1+0	・RAID1 ・RAID1+Hotspare ・RAID5 ・RAID5+Hotspare ・RAID1+0 ・RAID1+0+Hotspare
SASアレイコントローラカード (PRAID CP500i) (8port/SAS 12Gbps) ※アレイ接続必須	PYBSR3FB2L	・RAID0	・RAID1	・RAID1 ・RAID1+Hotspare ・RAID5	・RAID1 ・RAID1+Hotspare ・RAID5 ・RAID5+Hotspare ・RAID1+0	・RAID1 ・RAID1+Hotspare ・RAID5 ・RAID5+Hotspare ・RAID1+0 ・RAID1+0+Hotspare
SASアレイコントローラカード (PRAID EP400i) (8port/1GB/SAS 12Gbps) ※アレイ接続必須	PYBSR3C41H	・RAID0	・RAID1	・RAID1 ・RAID1+Hotspare ・RAID5 ・RAID6	・RAID1 ・RAID1+Hotspare ・RAID5 ・RAID5+Hotspare ・RAID6 ・RAID6+Hotspare ・RAID1+0	・RAID1 ・RAID1+Hotspare ・RAID5 ・RAID5+Hotspare ・RAID6 ・RAID6+Hotspare ・RAID1+0 ・RAID1+0+Hotspare
SASアレイコントローラカード (PRAID EP420i) (8port/2GB/SAS 12Gbps) ※アレイ接続必須	PYBSR3C42H PYBSR3C43H	・RAID0	・RAID1	・RAID1 ・RAID1+Hotspare ・RAID5 ・RAID6	・RAID1 ・RAID1+Hotspare ・RAID5 ・RAID5+Hotspare ・RAID6 ・RAID6+Hotspare ・RAID1+0	・RAID1 ・RAID1+Hotspare ・RAID5 ・RAID5+Hotspare ・RAID6 ・RAID6+Hotspare ・RAID1+0 ・RAID1+0+Hotspare
SASアレイコントローラカード (PRAID EP520i) (8port/2GB/SAS 12Gbps) ※アレイ接続必須	PYBSR3C52L	・RAID0	・RAID1	・RAID1 ・RAID1+Hotspare ・RAID5 ・RAID6	・RAID1 ・RAID1+Hotspare ・RAID5 ・RAID5+Hotspare ・RAID6 ・RAID6+Hotspare ・RAID1+0	・RAID1 ・RAID1+Hotspare ・RAID5 ・RAID5+Hotspare ・RAID6 ・RAID6+Hotspare ・RAID1+0 ・RAID1+0+Hotspare
SASアレイコントローラカード (PRAID EP540i) (16port/4GB/SAS 12Gbps) ※アレイ接続必須	PYBSR3C55L	・RAID0	・RAID1	・RAID1 ・RAID1+Hotspare ・RAID5 ・RAID6	・RAID1 ・RAID1+Hotspare ・RAID5 ・RAID5+Hotspare ・RAID6 ・RAID6+Hotspare ・RAID1+0	・RAID1 ・RAID1+Hotspare ・RAID5 ・RAID5+Hotspare ・RAID6 ・RAID6+Hotspare ・RAID1+0 ・RAID1+0+Hotspare
SASアレイコントローラカード (PRAID EP580i) (16port/8GB/SAS 12Gbps) ※アレイ接続必須	PYBSR3C58L	・RAID0	・RAID1	・RAID1 ・RAID1+Hotspare ・RAID5 ・RAID6	・RAID1 ・RAID1+Hotspare ・RAID5 ・RAID5+Hotspare ・RAID6 ・RAID6+Hotspare ・RAID1+0	・RAID1 ・RAID1+Hotspare ・RAID5 ・RAID5+Hotspare ・RAID6 ・RAID6+Hotspare ・RAID1+0 ・RAID1+0+Hotspare
SASアレイコントローラカード (PRAID EP680i) (16port/8GB/SAS 12Gbps) ※アレイ接続必須	PYBSR4C65L	・RAID0	・RAID1	・RAID1 ・RAID1+Hotspare ・RAID5	・RAID1 ・RAID1+Hotspare ・RAID5 ・RAID5+Hotspare ・RAID6 ・RAID1+0	・RAID1 ・RAID1+Hotspare ・RAID5 ・RAID5+Hotspare ・RAID6 ・RAID6+Hotspare ・RAID1+0 ・RAID1+0+Hotspare

適用可能なストレージコントローラ		M.2 Flash モジュール搭載台数	
		1台	2台
オンボードSATAコントローラ Embedded MegaRAID (8port/ソフトウェアRAID/SATA 6Gbps)	標準搭載	・M.2 Flash モジュール搭載のみ	・RAID1

M.2 Flash モジュール搭載のみ：M.2 Flash モジュールのカスタムメイド搭載のみ(RAID設定サービス非手配時)
(*1) RAID1+0は4～16台の偶数台時のみ手配可能です。
(*2) RAID1+0+Hotspareは5～17台の奇数台時のみ手配可能です。

※ OS により接続可能装置は異なります。詳細はハードウェア一覧を参照願います。

AE

14. ハードディスクキャビネット [JX40 S2/JX60 S2使用]/PRIMERGY SX05 S2(SAS)/ETERNUS装置(SAS)

・JX40 S2/JX60 S2/PRIMERGY SX05 S2(SAS)/ETERNUS装置(SAS)との接続および接続可能台数については、外付編/ETERNUS編を参照願います
(JX40 S2/JX60 S2の接続可能台数はモデルにより異なります)。

■ハードディスクキャビネット[JX40 S2/JX60 S2]接続

・SASアレイコントローラカード(PRAID EP680e)[PY-SR4C6F/PYBSR4C6FL]とSASアレイコントローラカード(PRAID CP400i/PRAID EP400i/PRAID EP420i)[PY-SR3FA/PYBSR3FA/PY-SR3C41H/PYBSR3C41H/PY-SR3C42H/PYBSR3C42H/PY-SR3C43H/PYBSR3C43H]を混在させることはできません。
・SASアレイコントローラカード(PRAID EP680e)[PY-SR4C6F/PYBSR4C6FL]とSASコントローラカード(PSAS CP400e)[PY-SC3FE/PYBSC3FEL]を混在させることはできません。
・SASアレイコントローラカード(PRAID EP540e/PRAID EP680e)[PY-SR3C5E/PYBSR3C5EL/PY-SR4C6F/PYBSR4C6FL]には、フラッシュモジュールが標準搭載されます。
・使用するOSによらず、標準搭載のリモートマネジメントコントローラ(iRMC S5)と連携し、ストレージの稼働状態およびRAID状態を監視することが可能です。
使用するストレージコントローラにより、監視可能な範囲が異なりますので、詳細については、留意事項編「iRMC(リモートマネジメントコントローラ)関連」をご確認ください。

	項番	製品名	型名	価格(税別)	カ	備考
2	I-59	SASアレイコントローラカード	PY-SR3C5E PYBSR3C5EL	515,000円 515,000円	●	JX40 S2/JX60 S2(ハードディスクキャビネット)接続用カード(PRAID EP540e)(自己暗号化機能対応) インターフェース:SFF8644×2 データ転送速度:SAS 12Gbps デバイスポート数:8(4×2) キャッシュ:4GB ホストバス:PCI Express3.0 RAIDレベル:0/1/1E/1+0/5/5+0/6/6+0(ホットスペア可)
	I-118	SASアレイコントローラカード (PRAID EP680e)	PY-SR4C6F PYBSR4C6FL	998,000円 998,000円	●	JX40 S2/JX60 S2(ハードディスクキャビネット)接続用カード(PRAID EP680e) インターフェース:SFF8644×2 データ転送速度:SAS 12Gbps デバイスポート数:8(4×2) キャッシュ:8GB ホストバス:PCI Express4.0 RAIDレベル:0/1/1E/1+0/5/5+0/6/6+0(ホットスペア可)

【3.5インチモデルの場合】

	項番	製品名	型名	価格(税別)	カ	備考
1	I-50	フラッシュバックアップユニット	PYBFBR132	37,000円	●	SASアレイコントローラカード搭載用フラッシュバックアップユニット
	I-54	フラッシュバックアップユニット	PY-FBR13	37,000円		SASアレイコントローラカード搭載用フラッシュバックアップユニット

【2.5インチモデルの場合】

	項番	製品名	型名	価格(税別)	カ	備考
1	I-51	フラッシュバックアップユニット	PYBFBR133	37,000円	●	SASアレイコントローラカード搭載用フラッシュバックアップユニット
	I-54	フラッシュバックアップユニット	PY-FBR13	37,000円		SASアレイコントローラカード搭載用フラッシュバックアップユニット

■ハードディスクキャビネット[JX40 S2/JX60 S2]/PRIMERGY SX05 S2(SAS)/ETERNUS装置(SAS)接続

・SASコントローラカード(PSAS CP400e)[PY-SC3FE/PYBSC3FEL]とSASコントローラカード(PSAS CP 2100-8i)[PY-SC3MA3/PYBSC3MA3L]を混在させることはできません。
・SASコントローラカード(PSAS CP503i/PSAS CP503i、vSAN専用/PSAS CP500e)[PY-SC3FB2/PYBSC3FB2L/PY-SC3FB3/PYBSC3FB3L/PY-SC3FBF/PYBSC3FBFL]とSASコントローラカード(PSAS CP400i/PSAS CP400e)[PY-SC3FA/PYBSC3FA/PY-SC3FE/PYBSC3FEL]を混在させることはできません。
・SASコントローラカード(PSAS CP400e)[PY-SC3FE/PYBSC3FEL]とSASアレイコントローラカード(PRAID EP680i/PRAID EP680e)[PY-SR4C65/PYBSR4C65L/PY-SR4C6F/PYBSR4C6FL]を混在させることはできません。
・Windows記憶域スペース機能利用時のみ、JX40 S2/JX60 S2に接続可能です。

	項番	製品名	型名	価格(税別)	カ	備考
2	I-6	SASコントローラカード	PY-SC3FE PYBSC3FEL	167,000円 167,000円	●	JX40 S2/JX60 S2/外付けSAS装置接続用カード(PSAS CP400e) インターフェース:SFF8644×2 データ転送速度:SAS 12Gbps デバイスポート数:8(4×2) ホストバス:PCI Express3.0
2	I-334	SASコントローラカード (PSAS CP500e)	PY-SC3FBF PYBSC3FBFL	436,000円 436,000円	●	JX40 S2/JX60 S2/外付けSAS装置接続用カード(PSAS CP500e) インターフェース:SFF8644×2 データ転送速度:SAS 12Gbps デバイスポート数:8(4×2) ホストバス:PCI Express3.1

AF

※ OS により接続可能装置は異なります。詳細はハードウェア一覧を参照願います。

AF

15. FCカード

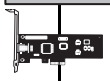

・ラックベースユニット (2.5インチ PCIe SSD × 10)は合計2枚まで搭載可能です。
・ETERNUS装置(FC)との接続については、ETERNUS編を参照願います。

	項番	製品名	型名	価格(税別)	カ	備考
③ ③	I-63	ファイバーチャネルカード (16Gbps)	PY-FC331 PYBFC331L	274,000円 274,000円	 ●	外付けFC装置接続用カード インターフェース:16Gbps × 1 ホストバス:PCI Express3.0 機能:Fabric 相当品:Emulex LPe31000-M6
	I-126	ファイバーチャネルカード (16Gbps)	PY-FC321 PYBFC321L	274,000円 274,000円	 ●	外付けFC装置接続用カード インターフェース:16Gbps × 1 ホストバス:PCI Express3.1 機能:Fabric/FC-AL(4/8Gbps) 相当品:QLogic QLE2690
	I-62	Dual port ファイバーチャネルカード (16Gbps)	PY-FC332 PYBFC332L	425,000円 425,000円	 ●	外付けFC装置接続用カード インターフェース:16Gbps × 2 ホストバス:PCI Express3.0 機能:Fabric 相当品:Emulex LPe31002-M6
	I-127	Dual port ファイバーチャネルカード (16Gbps)	PY-FC322 PYBFC322L	425,000円 425,000円	 ●	外付けFC装置接続用カード インターフェース:16Gbps × 2 ホストバス:PCI Express3.1 機能:Fabric/FC-AL(4/8Gbps) 相当品:QLogic QLE2692

	項番	製品名	型名	価格(税別)	カ	備考
②	I-173	ファイバーチャネルカード (32Gbps)	PY-FC351 PYBFC351L	219,000円 219,000円	 ●	外付けFC装置接続用カード インターフェース:32Gbps × 1 ホストバス:PCI Express3.0 機能:Fabric 相当品:Emulex LPe32000-M2
②	I-172	ファイバーチャネルカード (32Gbps)	PY-FC341 PYBFC341L	219,000円 219,000円	 ●	外付けFC装置接続用カード インターフェース:32Gbps × 1 ホストバス:PCI Express3.1 機能:Fabric 相当品:QLogic QLE2740
②	I-175	Dual port ファイバーチャネルカード (32Gbps)	PY-FC352 PYBFC352L	510,000円 510,000円	 ●	外付けFC装置接続用カード インターフェース:32Gbps × 2 ホストバス:PCI Express3.0 機能:Fabric 相当品:Emulex LPe32002-M2
②	I-174	Dual port ファイバーチャネルカード (32Gbps)	PY-FC342 PYBFC342L	510,000円 510,000円	 ●	外付けFC装置接続用カード インターフェース:32Gbps × 2 ホストバス:PCI Express3.1 機能:Fabric 相当品:QLogic QLE2742

AG

※ OS により接続可能装置は異なります。詳細はハードウェア一覧を参照願います。

AG

16. ポート拡張オプション/LANカード

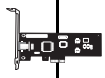

・RX2530 M5は2ポート(1000BASE-T/100BASE-TX/10BASE-T)が標準搭載されています。
・ラックベースユニット (2.5インチ PCIe SSD×10)は合計2枚まで搭載可能です(ポート拡張オプション除く)。
・VMware製品をご使用時は、ESXiで1Gb LAN、10Gb LANのポート数に構成可能な上限があります。
詳細については、当社ホームページ(https://jp.fujitsu.com/platform/server/primergy/software/vmware/support/)の以下に掲載されている「ネットワークインターフェースポート数の上限について」を参照ください。
vS8:「VMware ESXi 8 サポート版数一覧表(機種別)」
vS7:「VMware ESXi 7 サポート版数一覧表(機種別)」
vS6:「VMware ESXiサポート版数一覧表(オプション・周辺機器)」
・サポートする10GBASE-CR SFP+ケーブルについては、下記URL内のマニュアルを参照ください。
当社ホームページ(https://jp.fujitsu.com/platform/server/primergy/manual/peri_card.html)
「10GBASE-CR SFP+ケーブル, 25GBASE SFP28 ケーブル, 40GBASE QSFP ケーブルおよび100GBASE QSFP28 ケーブルのサポートについて」
・ポート拡張オプション/PCIeカードにSFP+/SFP28/QSFPモジュールを搭載する場合、同一製品の各ポートには同じ型名製品を搭載してください
(各ポート拡張オプション/PCIeカードに対応するSFP+/SFP28/QSFPモジュールは樹系図をご確認ください)。
・カスタムメイド型名で同じ速度のポート拡張オプション/PCIeカードを同一サーバに搭載する場合、カスタムメイド型名のSFP+/SFP28/QSFPは1種類の型名しか選択できません
(各ポート拡張オプション/PCIeカードに対応するSFP+/SFP28/QSFPモジュールは樹系図をご確認ください)。
・Switch Embedded Teaming (SET) をご使用される場合は、同一型名のLANカードを選択いただく必要があります。

1000BASE-T/100BASE-TX/10BASE-T (標準搭載)×2

	項番	製品名	型名	価格(税別)	カ	備考
①	I-73	ポート拡張オプション (1000BASE-T×4)	PY-LA314U PYBLA314U	53,000円 53,000円	 ●	インターフェース:1000BASE-T×4 機能:AFT/ALB
	I-74	ポート拡張オプション (10GBASE-T×2)	PY-LA3D2U PYBLA3D2U	69,000円 69,000円	 ●	インターフェース:10GBASE-T×2 機能:AFT/ALB 接続ケーブル:カテゴリ6a以上

	項番	製品名	型名	価格(税別)	カ	備考
①	I-76	ポート拡張オプション (10GBASE×4)	PY-LA3C4U PYBLA3C4U	295,000円 295,000円	 ●	インターフェース:10GBASE×4 機能:AFT/ALB

■10GBASE-CR接続

	項番	製品名		型名	価格(税別)	カ	備考
④	I-37	Twinaxケーブル	2m	PY-CBN002	32,000円		10GBASE-CR接続用 SFP+ケーブル
			5m	PY-CBN005	47,000円		
			10m	PY-CBN010	63,000円		

■10GBASE-SR/1GBASE-SR接続

	項番	製品名	型名	価格(税別)	カ	備考
④	I-61	10GBASE-SR SFP+	PY-SFPS22 PYBSFPS22	153,000円 153,000円	 ●	10GBASE-SR接続用 マルチモードファイバチャネルケーブル[CBL-MLLB02/CBL-MLLB05/CBL-MLLB15,CBL-MLLC05/CBL-MLLC10/CBL-MLLC20/CBL-MLLC30/CBL-MLLC40/CBL-MLLC50,CBL-MLLE30/CBL-MLLE50/CBL-MLLE70/CBL-MLLD1A,CBL-MLLF1A/CBL-MLLF1L/CBL-MLLF1K]が使用可能
	I-71	10GBASE-SR/1GBASE-SR SFP+	PY-SFPS14 PYBSFPS14	230,000円 230,000円	 ●	10GBASE-SR/1GBASE-SR接続用 マルチモードファイバチャネルケーブル[CBL-MLLB02/CBL-MLLB05/CBL-MLLB15,CBL-MLLC05/CBL-MLLC10/CBL-MLLC20/CBL-MLLC30/CBL-MLLC40/CBL-MLLC50,CBL-MLLE30/CBL-MLLE50/CBL-MLLE70/CBL-MLLD1A,CBL-MLLF1A/CBL-MLLF1L/CBL-MLLF1K]が使用可能

	項番	製品名	型名	価格(税別)	カ	備考
①	I-75	ポート拡張オプション (10GBASE×2)	PY-LA3C2U PYBLA3C2U	148,000円 148,000円	 ●	インターフェース:10GBASE×2 機能:AFT/ALB

■10GBASE-CR接続

	項番	製品名		型名	価格(税別)	カ	備考
②	I-37	Twinaxケーブル	2m	PY-CBN002	32,000円		10GBASE-CR接続用 SFP+ケーブル
			5m	PY-CBN005	47,000円		
			10m	PY-CBN010	63,000円		

■10GBASE-SR/1GBASE-SR接続

	項番	製品名	型名	価格(税別)	カ	備考
②	I-61	10GBASE-SR SFP+	PY-SFPS22 PYBSFPS22	153,000円 153,000円	 ●	10GBASE-SR接続用 マルチモードファイバチャネルケーブル[CBL-MLLB02/CBL-MLLB05/CBL-MLLB15,CBL-MLLC05/CBL-MLLC10/CBL-MLLC20/CBL-MLLC30/CBL-MLLC40/CBL-MLLC50,CBL-MLLE30/CBL-MLLE50/CBL-MLLE70/CBL-MLLD1A,CBL-MLLF1A/CBL-MLLF1L/CBL-MLLF1K]が使用可能
	I-71	10GBASE-SR/1GBASE-SR SFP+	PY-SFPS14 PYBSFPS14	230,000円 230,000円	 ●	10GBASE-SR/1GBASE-SR接続用 マルチモードファイバチャネルケーブル[CBL-MLLB02/CBL-MLLB05/CBL-MLLB15,CBL-MLLC05/CBL-MLLC10/CBL-MLLC20/CBL-MLLC30/CBL-MLLC40/CBL-MLLC50,CBL-MLLE30/CBL-MLLE50/CBL-MLLE70/CBL-MLLD1A,CBL-MLLF1A/CBL-MLLF1L/CBL-MLLF1K]が使用可能

AH

AH-1

※ OS により接続可能装置は異なります。詳細はハードウェア一覧を参照願います。

AH

AH-1

❶ **ポート拡張オプション(25GBASE×2)[PY-LA3E23U/PYBLA3E23U]**
・ラックベースユニット (2.5インチ HDD/SSD×10)/ラックベースユニット (2.5インチ HDD/SSD×8+2.5インチ PCIe SSD×2)/ラックベースユニット (2.5インチ HDD/SSD×6+2.5インチ PCIe SSD×4)/ラックベースユニット (2.5インチ PCIe SSD×10)のみ選択可能です。

項番	製品名	型名	価格(税別)	カ	備考
I-199	ポート拡張オプション (25GBASE×2)	PY-LA3E23U PYBLA3E23U	401,000円 401,000円	 ●	インターフェース:25GBASE×2 機能:AFT/ALB 相当品:Intel XXV710-DA2 OCP

■10GBASE-SR接続

項番	製品名	型名	価格(税別)	カ	備考
I-61	10GBASE-SR SFP+	PY-SFPS22	153,000円		10GBASE-SR接続用 マルチモードファイバチャネルケーブル[CBL-MLLB02/CBL-MLLB05/CBL-MLLB15,CBL-MLLC05/CBL-MLLC10/CBL-MLLC20/CBL-MLLC30/CBL-MLLC40/CBL-MLLC50,CBL-MLLE30/CBL-MLLE50/CBL-MLLE70/CBL-MLLD1A,CBL-MLLF1A/CBL-MLLF1L/CBL-MLLF1K]が使用可能
I-71	10GBASE-SR/1GBASE-SR SFP+	PY-SFPS14	230,000円		10GBASE-SR/1GBASE-SR接続用 マルチモードファイバチャネルケーブル[CBL-MLLB02/CBL-MLLB05/CBL-MLLB15,CBL-MLLC05/CBL-MLLC10/CBL-MLLC20/CBL-MLLC30/CBL-MLLC40/CBL-MLLC50,CBL-MLLE30/CBL-MLLE50/CBL-MLLE70/CBL-MLLD1A,CBL-MLLF1A/CBL-MLLF1L/CBL-MLLF1K]が使用可能

■25GBASE-SR接続

項番	製品名	型名	価格(税別)	カ	備考
I-205	25GBASE-SR SFP28	PY-SFPS15 PYBSFPS15	190,000円 190,000円	 ●	25GBASE-SR接続用 マルチモードファイバチャネルケーブル[CBL-MLLE30/CBL-MLLE50/CBL-MLLE70/CBL-MLLD1A,CBL-MLLF1A/CBL-MLLF1L/CBL-MLLF1K]が使用可能 PYBSFPS15は非実装(添付品扱い)
I-204	25GBASE-SR SFP28	PY-SFPS20 PYBSFPS20	48,000円 48,000円	 ●	25GBASE-SR接続用 マルチモードファイバチャネルケーブル[CBL-MLLE30/CBL-MLLE50/CBL-MLLE70/CBL-MLLD1A,CBL-MLLF1A/CBL-MLLF1L/CBL-MLLF1K]が使用可能

項番	製品名	型名	価格(税別)	カ	備考
I-124	Quad port LANカード(1000BASE-T)	PY-LA264 PYBLA264L	110,000円 110,000円	 ●	インターフェース:1000BASE-T×4 ホストバス:PCI Express2.1 機能:AFT/ALB 相当品:Intel I350-T4
I-125	Dual port LANカード(1000BASE-T)	PY-LA262 PYBLA262L	54,000円 54,000円	 ●	インターフェース:1000BASE-T×2 ホストバス:PCI Express2.1 機能:AFT/ALB 相当品:Intel I350-T2
I-330	LANカード(1000BASE-T)	PY-LA2012 PYBLA201L2	14,500円 14,500円	 ●	インターフェース:1000BASE-T×1 ホストバス:PCI Express2.1 機能:AFT/ALB 相当品:Intel I210-T1

項番	製品名	型名	価格(税別)	カ	備考
I-22	Quad port LANカード(10GBASE)	PY-LA3C4 PYBLA3C4L	484,000円 484,000円	 ●	インターフェース:10GBASE×4 ホストバス:PCI Express3.0 機能:AFT/ALB 相当品:Intel X710-DA4

■10GBASE-CR接続

項番	製品名	型名	価格(税別)	カ	備考
I-37	Twinaxケーブル 2m 5m	PY-CBN002 PY-CBN005	32,000円 47,000円		10GBASE-CR接続用 SFP+ケーブル

■10GBASE-SR/1GBASE-SR接続

項番	製品名	型名	価格(税別)	カ	備考
I-61	10GBASE-SR SFP+	PY-SFPS22 PYBSFPS22	153,000円 153,000円	 ●	10GBASE-SR接続用 マルチモードファイバチャネルケーブル[CBL-MLLB02/CBL-MLLB05/CBL-MLLB15,CBL-MLLC05/CBL-MLLC10/CBL-MLLC20/CBL-MLLC30/CBL-MLLC40/CBL-MLLC50,CBL-MLLE30/CBL-MLLE50/CBL-MLLE70/CBL-MLLD1A,CBL-MLLF1A/CBL-MLLF1L/CBL-MLLF1K]が使用可能
I-71	10GBASE-SR/1GBASE-SR SFP+	PY-SFPS14 PYBSFPS14	230,000円 230,000円	 ●	10GBASE-SR/1GBASE-SR接続用 マルチモードファイバチャネルケーブル[CBL-MLLB02/CBL-MLLB05/CBL-MLLB15,CBL-MLLC05/CBL-MLLC10/CBL-MLLC20/CBL-MLLC30/CBL-MLLC40/CBL-MLLC50,CBL-MLLE30/CBL-MLLE50/CBL-MLLE70/CBL-MLLD1A,CBL-MLLF1A/CBL-MLLF1L/CBL-MLLF1K]が使用可能

AI

AI-1

※ OS により接続可能装置は異なります。詳細はハードウェア一覧を参照願います。

AI

AI-1

項番	製品名	型名	価格(税別)	カ	備考
I-19	Dual port LANカード(10GBASE)	PY-LA3C2 PYBLA3C2L	302,000円 302,000円	 ●	インターフェース:10GBASE×2 ホストバス:PCI Express3.0 機能:AFT/ALB 相当品:Intel X710-DA2

■10GBASE-CR接続

項番	製品名	型名	価格(税別)	カ	備考
I-37	Twinaxケーブル 2m 5m	PY-CBN002 PY-CBN005	32,000円 47,000円		10GBASE-CR接続用 SFP+ケーブル

■10GBASE-SR/1GBASE-SR接続

項番	製品名	型名	価格(税別)	カ	備考
I-61	10GBASE-SR SFP+	PY-SFPS22 PYBSFPS22	153,000円 153,000円	 ●	10GBASE-SR接続用 マルチモードファイバチャネルケーブル[CBL-MLLB02/CBL-MLLB05/CBL-MLLB15,CBL-MLLC05/CBL-MLLC10/CBL-MLLC20/CBL-MLLC30/CBL-MLLC40/CBL-MLLC50,CBL-MLLE30/CBL-MLLE50/CBL-MLLE70/CBL-MLLD1A,CBL-MLLF1A/CBL-MLLF1L/CBL-MLLF1K]が使用可能
I-71	10GBASE-SR/1GBASE-SR SFP+	PY-SFPS14 PYBSFPS14	230,000円 230,000円	 ●	10GBASE-SR/1GBASE-SR接続用 マルチモードファイバチャネルケーブル[CBL-MLLB02/CBL-MLLB05/CBL-MLLB15,CBL-MLLC05/CBL-MLLC10/CBL-MLLC20/CBL-MLLC30/CBL-MLLC40/CBL-MLLC50,CBL-MLLE30/CBL-MLLE50/CBL-MLLE70/CBL-MLLD1A,CBL-MLLF1A/CBL-MLLF1L/CBL-MLLF1K]が使用可能

項番	製品名	型名	価格(税別)	カ	備考
I-11	Quad port LANカード(10GBASE-T)	PY-LA3E4 PYBLA3E4L	133,000円 133,000円	 ●	インターフェース:10GBASE-T×4 ホストバス:PCI Express3.0 機能:AFT/ALB 相当品:Intel X710-T4 接続ケーブル:カテゴリ6a以上
I-18	Dual port LANカード(10GBASE-T)	PY-LA3D2 PYBLA3D2L	71,000円 71,000円	 ●	インターフェース:10GBASE-T×2 ホストバス:PCI Express3.0 機能:AFT/ALB 相当品:Intel X550-T2 接続ケーブル:カテゴリ6a以上
I-331	Dual port LANカード(10GBASE-T)	PY-LA3423 PYBLA342L3	84,000円 84,000円	 ●	インターフェース:10GBASE-T×2 ホストバス:PCI Express3.0 機能:AFT/ALB 相当品:Intel X710-T2L 接続ケーブル:カテゴリ6a以上

項番	製品名	型名	価格(税別)	カ	備考
I-201	Dual port LANカード(25GBASE)	PY-LA3E23 PYBLA3E23L	104,000円 104,000円	 ●	インターフェース:25GBASE×2 ホストバス:PCI Express3.0 機能:AFT/ALB 相当品:Intel XXV710-DA2

■10GBASE-SR接続

項番	製品名	型名	価格(税別)	カ	備考
I-61	10GBASE-SR SFP+	PY-SFPS22	153,000円		10GBASE-SR接続用 マルチモードファイバチャネルケーブル[CBL-MLLB02/CBL-MLLB05/CBL-MLLB15,CBL-MLLC05/CBL-MLLC10/CBL-MLLC20/CBL-MLLC30/CBL-MLLC40/CBL-MLLC50,CBL-MLLE30/CBL-MLLE50/CBL-MLLE70/CBL-MLLD1A,CBL-MLLF1A/CBL-MLLF1L/CBL-MLLF1K]が使用可能
I-71	10GBASE-SR/1GBASE-SR SFP+	PY-SFPS14	230,000円		10GBASE-SR/1GBASE-SR接続用 マルチモードファイバチャネルケーブル[CBL-MLLB02/CBL-MLLB05/CBL-MLLB15,CBL-MLLC05/CBL-MLLC10/CBL-MLLC20/CBL-MLLC30/CBL-MLLC40/CBL-MLLC50,CBL-MLLE30/CBL-MLLE50/CBL-MLLE70/CBL-MLLD1A,CBL-MLLF1A/CBL-MLLF1L/CBL-MLLF1K]が使用可能

■25GBASE-SR接続

項番	製品名	型名	価格(税別)	カ	備考
I-205	25GBASE-SR SFP28	PY-SFPS15 PYBSFPS15	190,000円 190,000円	 ●	25GBASE-SR接続用 マルチモードファイバチャネルケーブル[CBL-MLLE30/CBL-MLLE50/CBL-MLLE70/CBL-MLLD1A,CBL-MLLF1A/CBL-MLLF1L/CBL-MLLF1K]が使用可能 PYBSFPS15は非実装(添付品扱い)
I-204	25GBASE-SR SFP28	PY-SFPS20 PYBSFPS20	48,000円 48,000円	 ●	25GBASE-SR接続用 マルチモードファイバチャネルケーブル[CBL-MLLE30/CBL-MLLE50/CBL-MLLE70/CBL-MLLD1A,CBL-MLLF1A/CBL-MLLF1L/CBL-MLLF1K]が使用可能

AJ

AJ-1

※ OS により接続可能装置は異なります。詳細はハードウェア一覧を参照願います。

AJ

AJ-1

項番	製品名	型名	価格(税別)	カ	備考
I-200	Dual port LANカード(25GBASE)	PY-LA3E22 PYBLA3E22L	504,000円 504,000円	 ●	インターフェース:25GBASE×2 ホストバス:PCI Express3.0 機能:RDMA 相当品:Mellanox MCX4121A-ACAT

■10GBASE-CR接続

項番	製品名	型名	価格(税別)	カ	備考
I-37	Twinaxケーブル 2m 5m	PY-CBN002 PY-CBN005	32,000円 47,000円		10GBASE-CR接続用 SFP+ケーブル

■10GBASE-SR/1GBASE-SR接続

項番	製品名	型名	価格(税別)	カ	備考
I-61	10GBASE-SR SFP+	PY-SFPS22	153,000円		10GBASE-SR接続用 マルチモードファイバチャネルケーブル[CBL-MLLB02/CBL-MLLB05/CBL-MLLB15,CBL-MLLC05/CBL-MLLC10/CBL-MLLC20/CBL-MLLC30/CBL-MLLC40/CBL-MLLC50,CBL-MLLE30/CBL-MLLE50/CBL-MLLE70/CBL-MLLD1A,CBL-MLLF1A/CBL-MLLF1L/CBL-MLLF1K]が使用可能
I-71	10GBASE-SR/1GBASE-SR SFP+	PY-SFPS14	230,000円		10GBASE-SR/1GBASE-SR接続用 マルチモードファイバチャネルケーブル[CBL-MLLB02/CBL-MLLB05/CBL-MLLB15,CBL-MLLC05/CBL-MLLC10/CBL-MLLC20/CBL-MLLC30/CBL-MLLC40/CBL-MLLC50,CBL-MLLE30/CBL-MLLE50/CBL-MLLE70/CBL-MLLD1A,CBL-MLLF1A/CBL-MLLF1L/CBL-MLLF1K]が使用可能

■25GBASE-SR接続

項番	製品名	型名	価格(税別)	カ	備考
I-205	25GBASE-SR SFP28	PY-SFPS15 PYBSFPS15	190,000円 190,000円	 ●	25GBASE-SR接続用 マルチモードファイバチャネルケーブル[CBL-MLLE30/CBL-MLLE50/CBL-MLLE70/CBL-MLLD1A,CBL-MLLF1A/CBL-MLLF1L/CBL-MLLF1K]が使用可能 PYBSFPS15は非実装(添付品扱い)

17. フロントオプションベイ

・ラックベースユニット (3.5インチ HDD/SSD×4)/ラックベースユニット (2.5インチ HDD/SSD×4)/ラックベースユニット (2.5インチ HDD/SSD×8)のみ選択可能です。

項番	製品名	型名	価格(税別)	カ	備考
I-622	増設用ディスプレイコネクタ	PY-VAP03 PYBVAP03	5,300円 5,300円	 ●	サーバ前面にVGAポート×1を追加 ※前面、背面VGAポートの同時使用不可

AK

※ OS により接続可能装置は異なります。詳細はハードウェア一覧を参照願います。

AK

18. シリアルポート

・ラックベースユニット (2.5インチ HDD/SSD×8+2.5インチ PCIe SSD×2)/ラックベースユニット (2.5インチ HDD/SSD×6+2.5インチ PCIe SSD×4)では選択できません。

	項番	製品名	型名	価格(税別)	カ	備考
1	I-98	増設用シリアルポート	PY-COM02 PYBCOM02	3,200円 3,200円	 ●	背面パネルにシリアルポート×1を追加 インターフェース:RS-232C×1

19. サーバ管理(リモートマネジメントコントローラ)

・リモートマネジメントコントローラアップグレード[PY-RMC42]またはライフサイクルマネジメントライセンス＆モジュール[PY-LCM12]を手配した場合、iRMC S4 advanced pack(アクティベーションキー生成用ドキュメント)またはeLCM Activation Pack(アクティベーションキー生成用ドキュメント)に記載されているTAN(アクティベーションキー生成用ID)を使用して、別途アクティベーションキーの生成作業が必要となります。
・アクティベーションキーの生成におきましては、インターネット環境を使用したE-mailアドレスの登録が必要となりますので、事前に環境の準備をお願いいたします。
・アクティベーションキーの生成時に使用したE-mailアドレスおよびiRMC S4 advanced packまたはeLCM Activation Packは、アクティベーションキーの再送信の際にも必要となりますので、紛失等のないよう管理をお願いいたします。
・ライフサイクルマネジメントライセンス＆モジュール[PYBCM11/PY-LCM12]をご使用にあたっては、各種留意事項がございます。
詳細については、当社ホームページ(https://jp.fujitsu.com/platform/server/primergy/peripheral/osopt/svs-dvd.html)を参照ください。

	項番	製品名	型名	価格(税別)	カ	備考
1	I-80	リモートマネジメント コントローラアップグレード	PYBRMC41	50,000円	●	アドバンストビデオリダイレクション機能、バーチャルメディア機能 ＜提供形態＞ ・アクティベーションキー:サーバ本体に登録された状態で出荷(※) ※2014年2月出荷分よりサーバ本体の保証書にアクティベーションキーの記載あり
	I-77	リモートマネジメント コントローラアップグレード	PY-RMC42	50,000円		アドバンストビデオリダイレクション機能、バーチャルメディア機能 ＜提供形態＞ ・アクティベーションキー:iRMC S4 advanced pack(アクティベーションキー生成用ドキュメント)に記載されたTAN(アクティベーションキー生成用ID)を使用しURLより取得

	項番	製品名	型名	価格(税別)	カ	備考
1	I-20	ライフサイクルマネジメント ライセンス＆モジュール	PYBLCM11	20,000円	●	アップデート機能、イメージ管理機能、PrimeCollect機能 ＜提供形態＞ ・アクティベーションキー:サーバ本体に登録された状態で出荷(※) ・microSDカード(16GB):サーバ本体に搭載された状態で出荷 ※サーバ本体の保証書にアクティベーションキーの記載あり
	I-78	ライフサイクルマネジメント ライセンス＆モジュール	PY-LCM12	20,000円		アップデート機能、イメージ管理機能、PrimeCollect機能 ＜提供形態＞ ・アクティベーションキー:eLCM Activation Pack(アクティベーションキー生成用ドキュメント)に記載されたTAN(アクティベーションキー生成用ID)を使用しURLより取得 ・microSDカード(16GB):同梱

20. セキュリティチップ

	項番	製品名	型名	価格(税別)	カ	備考
1	I-328	セキュリティチップ	PY-TPM13 PYBTPM13	7,000円 7,000円	 ●	TPM2.0モジュール(TCG準拠) ※UEFIモードのみサポートとなります。設定をご確認のうえ、ご使用ください。 ※サポート状況については、留意事項編「セキュリティチップ(TPM)およびインテル トラステッド・エグゼキューション・テクノロジー(インテル® TXT)のサポートについて」を参照

セキュリティチップ[PY-TPM13/PYBTPM13]
・VMwareのサポートについては、VMware ESXi 8.0 以降 / VMware ESXi 7.0 以降 / VMware ESXi 6.7 Update1 以降でサポートします。

AL

※ OS により接続可能装置は異なります。詳細はハードウェア一覧を参照願います。

AL

21. アドバンスド・サーマルオプション [カスタムメイド専用]

項番	製品名	型名	価格(税別)	力	備考
Q-11	アドバンスド・サーマルオプション40	PYBET03	10,000円	●	高温動作に適合するように専用の設定を適用し、内蔵オプション製品の搭載位置を指定してエアフローを最適化することにより、動作保証周囲温度を拡張するオプション 動作保証周囲温度:(通常):10～35℃ ⇒ (オプション適用後):5～40℃
Q-12	アドバンスド・サーマルオプション45	PYBET52	10,000円	●	高温動作に適合するように専用の設定を適用し、内蔵オプション製品の搭載位置を指定してエアフローを最適化することにより、動作保証周囲温度を拡張するオプション 動作保証周囲温度:(通常):10～35℃ ⇒ (オプション適用後):5～45℃

アドバンスド・サーマルオプション

以下のオプションは、カスタムメイド搭載して出荷することはできません。
また、出荷後にオプションを追加した場合は、アドバンスド・サーマルオプション非対応となります。

-3.5インチモデル

構成不可オプション(ATD40)
- Xeon プロセッサー Gold 6248R/6258R
- フラッシュモジュール[PYBFRM02/PYBFRM03]
- フラッシュバックアップユニット[PYBFBR132/PYBFBR09]
- 100GBASE-SR4 QSFP28

構成不可オプション(ATD45)
- Xeon プロセッサー Gold 6250/6256/6226R/6246R/6242R/6240R/6248R/6230R/6238R/6258R/6246/6254/6212U, Platinum 8260/8268/8270/8276/8280/8260L/8276L/8280L/8260Y
- フラッシュモジュール[PYBFRM02/PYBFRM03]
- フラッシュバックアップユニット[PYBFBR132/PYBFBR09]
- 100GBASE-SR4 QSFP28

-2.5インチモデル

構成不可オプション(ATD40)
- ラックベースユニット (2.5インチ PCIe SSD × 10)[PYR2535REN]の場合、選択できません。
- Xeon プロセッサー Gold 6248R/6258R
- 100GBASE-SR4 QSFP28

構成不可オプション(ATD45)
- ラックベースユニット (2.5インチ PCIe SSD × 10)[PYR2535REN]の場合、選択できません。
- Xeon プロセッサー Gold 6250/6256/6226R/6246R/6242R/6240R/6248R/6230R/6238R/6258R/6246/6254/6212U, Platinum 8260/8268/8270/8276/8280/8260L/8276L/8280L/8260Y
- 100GBASE-SR4 QSFP28

外付オプション製品[UPS、ハードディスクキャビネット(JX40 S2/JX60 S2)、バックアップキャビネット(SX05 S2)、KVMスイッチ、ディスプレイ等]を接続する場合、
保証動作環境は外付オプション製品の温度条件に準じます。
各オプション製品のマニュアルにて動作環境をご確認のうえ、使用ください。

注意事項

動作保証周囲温度はサーバ前面の吸気環境温度となります。高温環境下(40/45℃)での長期稼働を保証するものではありません。
通常のオフィス環境(年平均使用温度25℃)でご使用された際には保守対応期間内(5年)では寿命に至らないものとして設計しておりますが、
高温環境下での長期稼働等、お客様のご使用環境によっては、より短期間で寿命に至る場合があります。
寿命を超えた部品については、交換が可能な場合は有償にて対応させていただきます。
なお、上記はあくまで目安であり、保守サポート期間(5年間)内に故障しないことをお約束するものではありません。

22. 国際エネルギースタープログラムオプション [カスタムメイド専用]

項番	製品名	型名	価格(税別)	力	備考
Q-53	国際エネルギースター プログラムオプション	PYBES173	500円	●	国際エネルギースタープログラム適合オプション(1CPU構成時) ※本オプションの適用基準を満たすことにより、オフィス機器向け国際エネルギースタープログラムに適合 詳細については、以下URL参照。 当社ホームページ (https://www.fujitsu.com/jp/products/computing/servers/primergy/solution/cost/es/)
Q-54	国際エネルギースター プログラムオプション	PYBES177	500円	●	国際エネルギースタープログラム適合オプション(2CPU構成時) ※本オプションの適用基準を満たすことにより、オフィス機器向け国際エネルギースタープログラムに適合 詳細については、以下URL参照。 当社ホームページ (https://www.fujitsu.com/jp/products/computing/servers/primergy/solution/cost/es/)

国際エネルギースタープログラムオプション

以下の構成の場合、カスタムメイド搭載して出荷することはできません。
また、出荷後にオプションを追加した場合は、国際エネルギースタープログラムオプション非対応となります。

適用不可構成
- Xeon プロセッサー Bronze 3206R/3204, Gold 5218R/5220R/6250/6256/6226R/6246R/6242R/6240R/6248R/6230R/6238R/6258R/6208U/5222, Silver 4215R/4210R/4214R, Platinum 8268/8270/8276/8280/8276L/8280Lを選択した構成
- 8コア未満(1CPU構成時)/16コア未満(2CPU構成時)のCPUを選択した構成
- 6枚未満(1CPU構成時)/12枚未満(2CPU構成時)のメモリを選択した構成
- メモリ-8GBを選択した構成
- 3.5インチ内蔵ストレージ(1CPU構成時)を選択した構成
- 2.5インチ HDD/SSD/PCIe SSD/M.2 Flash モジュールを合計7台以上(1CPU構成時)/ 2.5インチ HDD/SSD/PCIe SSD/M.2 Flash モジュールを合計9台以上(2CPU構成時)選択した構成
- 3枚以上(1CPU構成時)/4枚以上(2CPU構成時)のオプションカードを選択した構成

AM

※ OS により接続可能装置は異なります。詳細はハードウェア一覧を参照願います。

AM

23. キーボード/マウス

項番	製品名	型名	価格(税別)	カ	備考
C-6	小型OADGキーボード(106キー/USB)	PY-KBU1R2	15,000円		ラック搭載用OADGキーボード(106キー)。テンキーあり。USB接続、 ケーブル長:1.3m
C-1	USBマウス(光学式)	PY-MSU201	3,200円		光学式スクロール機能対応マウス、1000cpi、USB接続、 2ボタン+1ホイール、ケーブル長:1.8m、マーブルグレー色

24. OSブート専用モジュール

・M.2 Flash モジュールとM.2 Flash モジュール(VMware用) / VMware OSオプションは、同時選択できません。

■M.2 Flash モジュール

《非アレイ/アレイ接続》

・システムボード上の専用ポート(SATAポート×2)に挿入する、OSブート専用のFlashモジュールです。
・M.2 Flash モジュール搭載時はスロット1から順番に搭載してください。スロット1に搭載されていない場合、モジュールが認識されません。
・RAID設定サービスまたはOSインストールオプションを手配する場合、「RAID設定サービスについて」も併せて参照ください。
・本製品は「有寿命部品」となり、寿命時には製品を再購入いただく必要があります。詳細については、留意事項編「SSD / Optane PMemの書き込み保証値について」を参照ください。本製品で寿命を確認するために、複数台システムに最低1台、CDまたはDVDドライブが必須となります。
・M.2 Flash モジュールをオンボードSATA接続でRAID構成した場合、仮想化環境ではご使用になれません。

項番	製品名	型名	価格(税別)	カ	備考
F-345	M.2 Flash モジュール-240GB	PY-MF24YN4 PYBMF24YN4	128,000円 128,000円	 ●	データ転送速度:SATA 6Gbps 記録方式:TLC ホットプラグ:× 製品クラス:Read Intensive[書き込み保証値 1.5DWPD] 用途:システム領域
F-346	M.2 Flash モジュール-480GB	PY-MF48YN4 PYBMF48YN4	140,000円 140,000円	 ●	データ転送速度:SATA 6Gbps 記録方式:TLC ホットプラグ:× 製品クラス:Read Intensive[書き込み保証値 1.5DWPD] 用途:システム領域
F-348	M.2 Flash モジュール-960GB	PY-MF96YN PYBMF96YN	183,000円 183,000円	 ●	データ転送速度:SATA 6Gbps 記録方式:TLC ホットプラグ:× 製品クラス:Read Intensive[書き込み保証値 1.5DWPD] 用途:システム領域

■M.2 Flash モジュール(VMware用)

《非アレイ接続》

・システムボード上の専用ポート(SATAポート×2)に挿入する、OSブート専用のFlashモジュールです。
・M.2 Flash モジュール(VMware用)のアレイ構成はご使用いただけません。
・本製品には、VMware vSphereのライセンスおよびサポートは含まれておりません。別途購入してください。
・VMwareのサポート状況(本体/オプション)等の最新情報は、当社ホームページ(https://www.fujitsu.com/jp/products/computing/servers/primergy/software/vmware/)をご確認ください。
・VMware環境における、サーバ監視・管理につきましては、留意事項編「サーバ監視・管理ソフトウェアについて」を参照ください。
・仮想環境使用時のゲストOS利用向けに、OSオプションの複数同時選択が可能です。
同時選択可能な組み合わせや最大選択数量については、留意事項編「OSオプション、SupportDesk、複数同時選択時の組み合わせについて」を参照ください。
・各OSとゲストOSのサポート可否については、留意事項編「各OSの仮想化機能について」および「システム構成図で紹介するWeb情報」の「OSのサポート情報、動作確認情報」を参照ください。

項番	製品名	型名	価格(税別)	カ	備考
F-347	VMware vSphere Hypervisor用 M.2 Flash モジュール(240GB)	PY-MF24NV4 PYBMF24NV4	128,000円 128,000円	 ●	インストールOS:なし サポートOS(*):vS6.5 Update2以降 / 6.7以降、vS7.0以降、vS8.0以降 (*)各機種のサポートするOSに準じます。 M.2 Flash モジュール容量:240GB 添付インストールディスク:なし ※VMware専用のため、他のOSでは使用不可
F-39	VMware vSphere Hypervisor 7.0 Update1用 M.2 Flash モジュール(240GB)	PYBMF24NV6	128,000円	●	VMware vSphere Hypervisor 7.0 がインストールされたM.2 Flash モジュールをシステムボードに搭載して、出荷 インストールOS:VMware vSphere Hypervisor 7.0 Update1 サポートOS:vS7.0 Update1以降、vS8.0 以降 M.2 Flash モジュール容量:240GB 添付インストールディスク:なし ※VMware専用のため、他のOSでは使用不可
F-521	VMware vSphere Hypervisor 7.0 Update2用 M.2 Flash モジュール(240GB)	PYBMF24NV8	128,000円	●	VMware vSphere Hypervisor 7.0 がインストールされたM.2 Flash モジュールをシステムボードに搭載して、出荷 インストールOS:VMware vSphere Hypervisor 7.0 Update2 サポートOS:vS7.0 Update2以降、vS8.0 以降 M.2 Flash モジュール容量:240GB 添付インストールディスク:なし ※VMware専用のため、他のOSでは使用不可

AN

※ OS により接続可能装置は異なります。詳細はハードウェア一覧を参照願います。

AN

25. Windows OSオプション

・**サーバ本体と同時手配願います**(Windows Server 2022 Standard Additional License、CALを除く)。
・Windows OSのサポート状況(本体/オプション)等の最新情報は、当社ホームページ(https://www.fujitsu.com/jp/products/computing/servers/primergy/software/windows/)をご確認ください。
・仮想環境使用時のゲストOS利用向けに、OSオプションの複数同時選択が可能です。
同時選択可能な組み合わせや最大選択数量については、留意事項編「OSオプション、SupportDesk、複数同時選択時の組み合わせについて」を参照ください。
・各OSとゲストOSのサポート可否については、留意事項編「各OSの仮想化機能について」および「システム構成図で紹介するWeb情報」の「OSのサポート情報、動作確認情報」を参照ください。
・Windows Server 2022 Standard Additional Licenseは、物理/仮想サーバが搭載するすべての物理/仮想CPUコア数分をカバーするライセンスが必要です。
・Windows Server 2022 Datacenter Additional Licenseは、物理サーバが搭載するすべての物理CPUコア数分をカバーするライセンスが必要です。
・Windows Server 2022 Datacenter Additional Licenseは、カスタムメイドオプションのみでの提供となります。サーバ本体手配後に、本製品は追加手配することができませんので、サーバ本体手配時に必要なライセンス数を手配ください。
・Windows OSオプションにはCALが添付されておりません。使用する環境に応じて、Device CAL/User CALを別途手配する必要があります。
・M.2 Flash モジュール、SAS HDD/ニアラインSAS HDD/BC-SATA HDD/SAS SSD/SATA SSD、PCIe SSDとOSインストールオプションを同時手配する場合、以下の優先でOSがインストールされ出荷されます。
M.2 Flash モジュール > SAS HDD/ニアラインSAS HDD/BC-SATA HDD/SAS SSD/SATA SSD > PCIe SSD
・OSインストールオプションと内蔵ストレージとしてPCIe SSDのみを同時手配する場合、カスタムメイド型名で2台以上の手配はできません。

《Windows Server 2022》

・**Windows Server 2022 Standard/Datacenterからのダウングレード権[PYBWPS5/PYBWPS5H/PYBWPDS9/PYBWPDS62/PYBWBS5/PYBWBD5]**
ダウングレード権については、マイクロソフトソフトウェアライセンス条項を参照ください。
マイクロソフト社ホームページ:
https://www.microsoft.com/en-us/UseTerms/OEM/WindowsServerDatacenterandStandard/2022/UseTerms_OEM_WindowsServerDatacenterandStandard_2022_Japanese.htm

■インストールオプション/インフラ基本導入サービス

項番	製品名	型名	価格(税別)	カ	備考
P-259	Windows Server 2022 Standard(16コア) インストール	PYBWPS5	オープン価格	●	Windows Server® 2022 Standard (16コア)インストール 構成品:<添付インストールディスク> ・Windows Server® 2022 Standard
P-262	Windows Server 2022 Standard(16コア/Hyper-V) インストール	PYBWPS5H	オープン価格	●	Windows Server® 2022 Standard (16コア)インストール (Hyper-V設定済み) 構成品:<添付インストールディスク> ・Windows Server® 2022 Standard

項番	製品名	型名	価格(税別)	カ	備考
P-265	Windows Server 2022 Standard Additional License(2コア)	PY-WAS5 PYBWAS5	オープン価格 オープン価格	●	<添付品> ・Windows Server® 2022 Standard (2コア)ライセンス証書
P-266	Windows Server 2022 Standard Additional License(4コア)	PY-WAS52 PYBWAS52	オープン価格 オープン価格	●	<添付品> ・Windows Server® 2022 Standard (4コア)ライセンス証書
P-267	Windows Server 2022 Standard Additional License(16コア)	PY-WAS53 PYBWAS53	オープン価格 オープン価格	●	<添付品> ・Windows Server® 2022 Standard (16コア)ライセンス証書

項番	製品名	型名	価格(税別)	カ	備考
P-260	Windows Server 2022 Standard(16コア) ダウングレードサービス付き Windows Server 2019 Standard インストール	PYBWPDS9	オープン価格	●	Windows Server® 2019 Standard (16コア)インストール 構成品:<添付インストールディスク> ・Windows Server® 2022 Standard ・Windows Server® 2019 Standard＋Windows Server® 2019 Standard Product Key Card

項番	製品名	型名	価格(税別)	カ	備考
P-265	Windows Server 2022 Standard Additional License(2コア)	PY-WAS5 PYBWAS5	オープン価格 オープン価格	●	<添付品> ・Windows Server® 2022 Standard (2コア)ライセンス証書
P-266	Windows Server 2022 Standard Additional License(4コア)	PY-WAS52 PYBWAS52	オープン価格 オープン価格	●	<添付品> ・Windows Server® 2022 Standard (4コア)ライセンス証書
P-267	Windows Server 2022 Standard Additional License(16コア)	PY-WAS53 PYBWAS53	オープン価格 オープン価格	●	<添付品> ・Windows Server® 2022 Standard (16コア)ライセンス証書

項番	製品名	型名	価格(税別)	カ	備考
Q-95	OS基本導入 (Windows Server 2019 Standard/ システムパーティション100GB/ ServerView Agents)	PYBDK9001	オープン価格	●	・Windows Server 2019 Standardの開封および基本設定 ・当社保守/運用支援ツール(ServerView Agents等)のインストール ・当社指定のOSセキュリティ更新プログラムの適用 ・システムパーティション領域100GB
Q-96	OS基本導入 (Windows Server 2019 Standard/ システムパーティション100GB/ ServerView Operations Manager)	PYBDK9002	オープン価格	●	・Windows Server 2019 Standardの開封および基本設定 ・当社保守/運用支援ツール(ServerView Agents、ServerView Operations Manager等)のインストール ・当社指定のOSセキュリティ更新プログラムの適用 ・システムパーティション領域100GB

項番	製品名	型名	価格(税別)	カ	備考
Q-90	システムパーティション 領域拡張(+50GB)	PYBDKP003	オープン価格	●	システムパーティション領域を50GB追加 最大で3つまで同時手配可能
Q-87	基本システムパーティション 領域変更-60GB	PYBDKP001	オープン価格	●	システムパーティション領域を100GBから60GBに変更

OS基本導入
・OS基本導入の詳細については、システム構成図(サービス一覧)を参照ください。
・システムパーティション領域拡張と基本システムパーティション領域変更は同時選択できません。

AO

AO-1

※ OS により接続可能装置は異なります。詳細はハードウェア一覧を参照願います。

AO

AO-1

項番	製品名	型名	価格(税別)	カ	備考
P-261	Windows Server 2022 Standard(16コア) ダウングレードサービス付き Windows Server 2016 Standard インストール	PYBWPDS62	オープン価格	●	Windows Server® 2016 Standard (16コア)インストール 構成品:<添付インストールディスク> ・Windows Server® 2022 Standard ・Windows Server® 2016 Standard＋Windows Server® 2016 Standard Product Key Card

項番	製品名	型名	価格(税別)	カ	備考
P-265	Windows Server 2022 Standard Additional License(2コア)	PY-WAS5 PYBWAS5	オープン価格 オープン価格	●	<添付品> ・Windows Server® 2022 Standard (2コア)ライセンス証書
P-266	Windows Server 2022 Standard Additional License(4コア)	PY-WAS52 PYBWAS52	オープン価格 オープン価格	●	<添付品> ・Windows Server® 2022 Standard (4コア)ライセンス証書
P-267	Windows Server 2022 Standard Additional License(16コア)	PY-WAS53 PYBWAS53	オープン価格 オープン価格	●	<添付品> ・Windows Server® 2022 Standard (16コア)ライセンス証書

■バンドルオプション

項番	製品名	型名	価格(税別)	カ	備考
P-264	Windows Server 2022 Standard(16コア) バンドル	PYBWBS5	オープン価格	●	構成品:<添付インストールディスク> ・Windows Server® 2022 Standard

項番	製品名	型名	価格(税別)	カ	備考
P-265	Windows Server 2022 Standard Additional License(2コア)	PY-WAS5 PYBWAS5	オープン価格 オープン価格	●	<添付品> ・Windows Server® 2022 Standard (2コア)ライセンス証書
P-266	Windows Server 2022 Standard Additional License(4コア)	PY-WAS52 PYBWAS52	オープン価格 オープン価格	●	<添付品> ・Windows Server® 2022 Standard (4コア)ライセンス証書
P-267	Windows Server 2022 Standard Additional License(16コア)	PY-WAS53 PYBWAS53	オープン価格 オープン価格	●	<添付品> ・Windows Server® 2022 Standard (16コア)ライセンス証書

項番	製品名	型名	価格(税別)	カ	備考
P-268	Windows Server 2022 Datacenter(16コア) バンドル	PYBWBD5	オープン価格	●	構成品:<添付インストールディスク> ・Windows Server® 2022 Datacenter ※OSサポート付きのSupportDesk Standard/Standard24(仮想化対応は除く)の同時適用不可

項番	製品名	型名	価格(税別)	カ	備考
P-269	Windows Server 2022 Datacenter Additional License(2コア)	PYBWAD5	オープン価格	●	<添付品> ・Windows Server® 2022 Datacenter (2コア)ライセンス証書
P-270	Windows Server 2022 Datacenter Additional License(4コア)	PYBWAD52	オープン価格	●	<添付品> ・Windows Server® 2022 Datacenter (4コア)ライセンス証書
P-271	Windows Server 2022 Datacenter Additional License(16コア)	PYBWAD53	オープン価格	●	<添付品> ・Windows Server® 2022 Datacenter (16コア)ライセンス証書

AP

※ OS により接続可能装置は異なります。詳細はハードウェア一覧を参照願います。

AP

《Windows Server 2022 CAL》

・Windows Server 2022 CAL バンドルオプションは、PRIMERGY本体と同時手配したWindows OSオプションに対してのみ適用可能です(ご購入済みのPRIMERGYへの適用を含む)。
・Windows Server 2022 CAL、Windows Server 2022 Remote Desktop Services CAL バンドルオプションの一般型名に、最大選択数量制限はありません。カスタムメイド型名の最大選択数量以上のCALが必要な場合は、一般型名で不足分を手配ください。
・組み合わせの詳細については、留意事項編「OSオプション、SupportDesk、複数同時選択時の組み合わせについて」を参照ください。

■CAL

	項番	製品名	型名	価格(税別)	力	備考
10 / 4	P-273	Windows Server 2022 1 Device CAL	PY-WCD01C PYBWCD01C	オープン価格 オープン価格	●	<添付品> ・Windows Server® 2022 Client Access License (1 Device)ライセンス証書
1	P-274	Windows Server 2022 5 Device CAL	PY-WCD05C PYBWCD05C	オープン価格 オープン価格	●	<添付品> ・Windows Server® 2022 Client Access License (5 Device)ライセンス証書
4	P-275	Windows Server 2022 10 Device CAL	PY-WCD10C PYBWCD10C	オープン価格 オープン価格	●	<添付品> ・Windows Server® 2022 Client Access License (10 Device)ライセンス証書
1	P-276	Windows Server 2022 50 Device CAL	PY-WCD50C PYBWCD50C	オープン価格 オープン価格	●	<添付品> ・Windows Server® 2022 Client Access License (50 Device)ライセンス証書
10	P-277	Windows Server 2022 100 Device CAL	PY-WCD1HC PYBWCD1HC	オープン価格 オープン価格	●	<添付品> ・Windows Server® 2022 Client Access License (100 Device)ライセンス証書

max.10

	項番	製品名	型名	価格(税別)	力	備考
10 / 4	P-278	Windows Server 2022 1 User CAL	PY-WCU01C PYBWCU01C	オープン価格 オープン価格	●	<添付品> ・Windows Server® 2022 Client Access License (1 User)ライセンス証書
1	P-279	Windows Server 2022 5 User CAL	PY-WCU05C PYBWCU05C	オープン価格 オープン価格	●	<添付品> ・Windows Server® 2022 Client Access License (5 User)ライセンス証書
4	P-280	Windows Server 2022 10 User CAL	PY-WCU10C PYBWCU10C	オープン価格 オープン価格	●	<添付品> ・Windows Server® 2022 Client Access License (10 User)ライセンス証書
1	P-281	Windows Server 2022 50 User CAL	PY-WCU50C PYBWCU50C	オープン価格 オープン価格	●	<添付品> ・Windows Server® 2022 Client Access License (50 User)ライセンス証書
10	P-282	Windows Server 2022 100 User CAL	PY-WCU1HC PYBWCU1HC	オープン価格 オープン価格	●	<添付品> ・Windows Server® 2022 Client Access License (100 User)ライセンス証書

■RDS CAL

	項番	製品名	型名	価格(税別)	力	備考
10 / 4	P-283	Windows Server 2022 Remote Desktop Services 1 Device CAL	PY-WCD01D PYBWCD01D	オープン価格 オープン価格	●	<添付品> ・Windows Server® 2022 Remote Desktop Services Client Access License (1 Device) ライセンス証書
1	P-284	Windows Server 2022 Remote Desktop Services 5 Device CAL	PY-WCD05D PYBWCD05D	オープン価格 オープン価格	●	<添付品> ・Windows Server® 2022 Remote Desktop Services Client Access License (5 Device) ライセンス証書
4	P-285	Windows Server 2022 Remote Desktop Services 10 Device CAL	PY-WCD10D PYBWCD10D	オープン価格 オープン価格	●	<添付品> ・Windows Server® 2022 Remote Desktop Services Client Access License (10 Device) ライセンス証書
1	P-286	Windows Server 2022 Remote Desktop Services 50 Device CAL	PY-WCD50D PYBWCD50D	オープン価格 オープン価格	●	<添付品> ・Windows Server® 2022 Remote Desktop Services Client Access License (50 Device) ライセンス証書
10	P-287	Windows Server 2022 Remote Desktop Services 100 Device CAL	PY-WCD1HD PYBWCD1HD	オープン価格 オープン価格	●	<添付品> ・Windows Server® 2022 Remote Desktop Services Client Access License (100 Device) ライセンス証書

max.10

	項番	製品名	型名	価格(税別)	力	備考
10 / 4	P-288	Windows Server 2022 Remote Desktop Services 1 User CAL	PY-WCU01D PYBWCU01D	オープン価格 オープン価格	●	<添付品> ・Windows Server® 2022 Remote Desktop Services Client Access License (1 User) ライセンス証書
1	P-289	Windows Server 2022 Remote Desktop Services 5 User CAL	PY-WCU05D PYBWCU05D	オープン価格 オープン価格	●	<添付品> ・Windows Server® 2022 Remote Desktop Services Client Access License (5 User) ライセンス証書
4	P-290	Windows Server 2022 Remote Desktop Services 10 User CAL	PY-WCU10D PYBWCU10D	オープン価格 オープン価格	●	<添付品> ・Windows Server® 2022 Remote Desktop Services Client Access License (10 User) ライセンス証書
1	P-291	Windows Server 2022 Remote Desktop Services 50 User CAL	PY-WCU50D PYBWCU50D	オープン価格 オープン価格	●	<添付品> ・Windows Server® 2022 Remote Desktop Services Client Access License (50 User) ライセンス証書
10	P-292	Windows Server 2022 Remote Desktop Services 100 User CAL	PY-WCU1HD PYBWCU1HD	オープン価格 オープン価格	●	<添付品> ・Windows Server® 2022 Remote Desktop Services Client Access License (100 User) ライセンス証書

AQ

※ OS により接続可能装置は異なります。詳細はハードウェア一覧を参照願います。

AQ

《Microsoft SQL Server 2019》

・「Microsoft SQL Server 2019 Standard バンドル」、「Microsoft SQL Server 2019 Standard(4コア) バンドル」は、旧バージョンのインストールディスクが添付されません。
ダウングレード権を利用して、旧バージョンを利用する場合には、別途メディアキットを手配いただく必要があります。
・Microsoft SQL Server 2019 CAL バンドルオプションの一般型名に、最大選択数量制限はありません。カスタムメイド型名の最大選択数量以上のCALが必要な場合は、一般型名で不足分を手配ください。
・組み合わせの詳細については、留意事項編「OSオプション、SupportDesk、複数同時選択時の組み合わせについて」を参照ください。

■バンドルオプション

SQLコアライセンスモデルの手配について
・物理OS環境で使用する場合は、全物理コア数分のコアライセンスが必要です。また、1CPUあたり最小4コアライセンスが必要です。
物理サーバに搭載している全物理コア数が24コアを超える場合は、物理OS環境では使用いただけません。
・仮想OS環境で使用する場合は、仮想コア数が24コア以下の環境で使用してください。
その環境に割り当てた仮想コア数分のコアライセンスが必要です。また、1仮想OS環境あたり最小4コアライセンスが必要です。
・1サーバ上の物理OS環境や複数の仮想OS環境で使用する場合は、それぞれの環境毎に必要なコアライセンス数を計算して合計します。
ただし、手配可能なコアライセンス数の上限は24コアです。
・製品は4コアライセンスまたは2コアライセンスとなっており、必要コアライセンス数と手配数は一致しないためご注意ください。
・そのほかの、SQL Server 2019 Standard の機能、スケール上限などについては下記を参照ください。
(https://learn.microsoft.com/ja-jp/sql/sql-server/editions-and-components-of-sql-server-2019?view=sql-server-ver16)

項番	製品名	型名	価格(税別)	カ	備考
P-22	Microsoft SQL Server 2019 Standard(4コア) バンドル	PYBWBL91	オープン価格	●	構成品:<添付インストールディスク> ・Microsoft® SQL Server® 2019 Standard ※本製品はコアライセンスモデルです。 ※2023年6月30日販売終息、2024年1月4日最終納期

項番	製品名	型名	価格(税別)	カ	備考
P-23	Microsoft SQL Server 2019 Standard Additional License(2コア) バンドル	PYBWAL9	オープン価格	●	<添付品> ・Microsoft® SQL Server® 2019 Standard (2コア)ライセンス証書 ※5コア構成以上動作させる場合に追加手配が必要 ※2023年6月30日販売終息、2024年1月4日最終納期

項番	製品名	型名	価格(税別)	カ	備考
P-21	Microsoft SQL Server 2019 Standard バンドル	PYBWBL9	オープン価格	●	構成品:<添付インストールディスク> ・Microsoft® SQL Server® 2019 Standard ※本製品はサーバ/CALライセンスモデルです。 ※2023年6月30日販売終息、2024年1月4日最終納期

■CAL

項番	製品名	型名	価格(税別)	カ	備考
P-27	Microsoft SQL Server 2019 1 Device CAL	PY-WCD01S PYBWCD01S	オープン価格 オープン価格	 ●	<添付品> ・Microsoft® SQL Server® 2019 Client Access License (1 Device)ライセンス証書 ※2023年6月30日販売終息、2024年1月4日最終納期
P-28	Microsoft SQL Server 2019 5 Device CAL	PY-WCD05S PYBWCD05S	オープン価格 オープン価格	 ●	<添付品> ・Microsoft® SQL Server® 2019 Client Access License (5 Device)ライセンス証書 ※2023年6月30日販売終息、2024年1月4日最終納期
P-29	Microsoft SQL Server 2019 10 Device CAL	PY-WCD10S PYBWCD10S	オープン価格 オープン価格	 ●	<添付品> ・Microsoft® SQL Server® 2019 Client Access License (10 Device)ライセンス証書 ※2023年6月30日販売終息、2024年1月4日最終納期

max.7

項番	製品名	型名	価格(税別)	カ	備考
P-30	Microsoft SQL Server 2019 1 User CAL	PY-WCU01S PYBWCU01S	オープン価格 オープン価格	 ●	<添付品> ・Microsoft® SQL Server® 2019 Client Access License (1 User)ライセンス証書 ※2023年6月30日販売終息、2024年1月4日最終納期
P-31	Microsoft SQL Server 2019 5 User CAL	PY-WCU05S PYBWCU05S	オープン価格 オープン価格	 ●	<添付品> ・Microsoft® SQL Server® 2019 Client Access License (5 User)ライセンス証書 ※2023年6月30日販売終息、2024年1月4日最終納期
P-32	Microsoft SQL Server 2019 10 User CAL	PY-WCU10S PYBWCU10S	オープン価格 オープン価格	 ●	<添付品> ・Microsoft® SQL Server® 2019 Client Access License (10 User)ライセンス証書 ※2023年6月30日販売終息、2024年1月4日最終納期

《Windows Server OS / Microsoft SQL Server メディアキット》

・Windows OS / Microsoft SQLをダウングレード/ダウンエディションして使用する場合に必要となる「インストールメディア/Product key」です。
「メディアキット」にはライセンスは含まれておりませんので、Windows Server OS / Microsoft SQL Server ライセンスが含まれているWindows Server OS インストール/バンドルオプション、Microsoft SQL Server バンドルオプションと同時にご購入されるお客様へのみ提供可能となります。「メディアキット」のみでの手配はできません。
・組み合わせの詳細については、留意事項編「OSオプション、SupportDesk、複数同時選択時の組み合わせについて」を参照ください。

項番	製品名	型名	価格(税別)	カ	備考
P-293	Windows Server 2022 Standard メディアキット	PYBWBS52	オープン価格	●	構成品:Windows Server 2022 Standard媒体+Product Key Card
P-114	Windows Server 2019 Standard メディアキット	PYBWBS92	オープン価格	●	構成品:Windows Server 2019 Standard媒体+Product Key Card
P-296	Windows Server 2019 Datacenter メディアキット	PYBWBD94	オープン価格	●	構成品:Windows Server 2019 Datacenter媒体+Product Key Card
P-154	Windows Server 2016 Standard メディアキット	PYBWBS62	オープン価格	●	構成品:Windows Server 2016 Standard媒体+Product Key Card
P-115	Windows Server 2016 Datacenter メディアキット	PYBWBD62	オープン価格	●	構成品:Windows Server 2016 Datacenter媒体+Product Key Card

項番	製品名	型名	価格(税別)	カ	備考
P-33	Microsoft SQL Server 2017 Standard メディアキット	PYBWBL72	オープン価格	●	構成品:Microsoft SQL Server 2017媒体+Product Key Card
P-79	Microsoft SQL Server 2016 Standard メディアキット	PYBWBL62	オープン価格	●	構成品:Microsoft SQL Server 2016媒体+Product Key Card

AR

※ OS により接続可能装置は異なります。詳細はハードウェア一覧を参照願います。

AR

26. Windows SupportDesk [カスタムメイド専用]

・**サーバ本体と同時手配願います**(出荷後のサーバ本体には適用できません)。
・組み合わせにより、異なるOS用のSupportDeskが複数選択可能です。
組み合わせの詳細については、留意事項編「OSオプション、SupportDesk、複数同時選択時の組み合わせについて」を参照ください。
・サービスの詳細については、システム構成図(サービス一覧)の「SupportDeskパック」を参照ください。
・各OSとゲストOSのサポート可否については、留意事項編「各OSの仮想化機能について」および「システム構成図で紹介するWeb情報」の「OSのサポート情報、動作確認情報」を参照ください。
・SupportDeskのホスト対象OSは、各機種のサポートするOSに準じます。

①

項番	製品名		型名	価格(税別)	カ	備考
Q-79	SupportDesk Standard (Windows Server Standard)	3年 4年 5年	PYBSPS3D02 PYBSPS4D02 PYBSPS5D02	88,000円 101,200円 111,100円 ★	● ● ●	サービス時間帯: 月曜～金曜 8:30～19:00(祝日および年末年始を除く) サポート対象範囲: ホストOS 【ホスト対象OS】 ・Windows Server 2022 / 2019 / 2016 / 2012 R2 / 2012 Standard ・Windows Server IoT 2022 / 2019 for Storage Standard ・Windows Storage Server 2016 / 2012 R2 Standard ・Windows Server 2012 R2 / 2012 Foundation ・Windows Server 2022 / 2019 / 2016 / 2012 R2 / 2012 Essentials
Q-80	SupportDesk Standard24 (Windows Server Standard)	3年 4年 5年	PYBSPS3A02 PYBSPS4A02 PYBSPS5A02	99,000円 117,700円 133,100円 ★	● ● ●	サービス時間帯: 24時間365日 サポート対象範囲: ホストOS 【ホスト対象OS】 ・Windows Server 2022 / 2019 / 2016 / 2012 R2 / 2012 Standard ・Windows Server IoT 2022 / 2019 for Storage Standard ・Windows Storage Server 2016 / 2012 R2 Standard ・Windows Server 2012 R2 / 2012 Foundation ・Windows Server 2022 / 2019 / 2016 / 2012 R2 / 2012 Essentials
Q-81	SupportDesk Standard (Windows Server Standard 仮想化対応)	3年 4年 5年	PYBSPT3D02 PYBSPT4D02 PYBSPT5D02	200,200円 261,800円 326,700円 ★	● ● ●	サービス時間帯: 月曜～金曜 8:30～19:00(祝日および年末年始を除く) サポート対象範囲: ホストOS/ゲストOS 【ホスト対象OS/ゲスト対象OS】 ・Windows Server 2022 / 2019 / 2016 / 2012 R2 / 2012 Standard ・Windows Server IoT 2022 / 2019 for Storage Standard ・Windows Storage Server 2016 / 2012 R2 Standard ・Windows Server 2022 / 2019 / 2016 / 2012 R2 / 2012 Essentials ※ホストOS/ゲストOSの組み合わせは、富士通でサポート可能な組み合わせに限る
Q-82	SupportDesk Standard24 (Windows Server Standard 仮想化対応)	3年 4年 5年	PYBSPT3A02 PYBSPT4A02 PYBSPT5A02	272,800円 355,300円 445,500円 ★	● ● ●	サービス時間帯: 24時間365日 サポート対象範囲: ホストOS/ゲストOS 【ホスト対象OS/ゲスト対象OS】 ・Windows Server 2022 / 2019 / 2016 / 2012 R2 / 2012 Standard ・Windows Server IoT 2022 / 2019 for Storage Standard ・Windows Storage Server 2016 / 2012 R2 Standard ・Windows Server 2022 / 2019 / 2016 / 2012 R2 / 2012 Essentials ※ホストOS/ゲストOSの組み合わせは、富士通でサポート可能な組み合わせに限る
Q-297	SupportDesk Standard (Windows Server Datacenter 仮想化対応 32コア未満)	3年 4年 5年	PYBSPV3D04 PYBSPV4D04 PYBSPV5D04	363,000円 473,000円 591,800円 ★	● ● ●	サービス時間帯: 月曜～金曜 8:30～19:00(祝日および年末年始を除く) サポート対象範囲: ホストOS/ゲストOS 【ホスト対象OS/ゲスト対象OS】 ・Windows Server 2022 / 2019 / 2016 / 2012 R2 / 2012 Standard ・Windows Server 2022 / 2019 / 2016 / 2012 R2 / 2012 Datacenter ※ホストOS/ゲストOSの組み合わせは、富士通でサポート可能な組み合わせに限る
Q-298	SupportDesk Standard24 (Windows Server Datacenter 仮想化対応 32コア未満)	3年 4年 5年	PYBSPV3A04 PYBSPV4A04 PYBSPV5A04	493,900円 643,500円 806,300円 ★	● ● ●	サービス時間帯: 24時間365日 サポート対象範囲: ホストOS/ゲストOS 【ホスト対象OS/ゲスト対象OS】 ・Windows Server 2022 / 2019 / 2016 / 2012 R2 / 2012 Standard ・Windows Server 2022 / 2019 / 2016 / 2012 R2 / 2012 Datacenter ※ホストOS/ゲストOSの組み合わせは、富士通でサポート可能な組み合わせに限る
Q-299	SupportDesk Standard (Windows Server Datacenter 仮想化対応 32コア以上)	3年 4年 5年	PYBSPV3D05 PYBSPV4D05 PYBSPV5D05	726,000円 946,000円 1,183,600円 ★	● ● ●	サービス時間帯: 月曜～金曜 8:30～19:00(祝日および年末年始を除く) サポート対象範囲: ホストOS/ゲストOS 【ホスト対象OS/ゲスト対象OS】 ・Windows Server 2022 / 2019 / 2016 / 2012 R2 / 2012 Standard ・Windows Server 2022 / 2019 / 2016 / 2012 R2 / 2012 Datacenter ※ホストOS/ゲストOSの組み合わせは、富士通でサポート可能な組み合わせに限る
Q-300	SupportDesk Standard24 (Windows Server Datacenter 仮想化対応 32コア以上)	3年 4年 5年	PYBSPV3A05 PYBSPV4A05 PYBSPV5A05	987,800円 1,287,000円 1,611,500円 ★	● ● ●	サービス時間帯: 24時間365日 サポート対象範囲: ホストOS/ゲストOS 【ホスト対象OS/ゲスト対象OS】 ・Windows Server 2022 / 2019 / 2016 / 2012 R2 / 2012 Standard ・Windows Server 2022 / 2019 / 2016 / 2012 R2 / 2012 Datacenter ※ホストOS/ゲストOSの組み合わせは、富士通でサポート可能な組み合わせに限る

Windows SupportDeskのサービス内容、期間

サービス内容

専門技術者によるOSサポート(電話によるQ&A対応/問題解決支援など)、
Webによる情報提供(ソフトウェアの修正情報/運用ノウハウ/サービス対応履歴など)

サービス期間

3年/4年/5年(製品保証期間を含む)

AS

※ OS により接続可能装置は異なります。詳細はハードウェア一覧を参照願います。

AS

27. Linux OSオプション/SupportDesk [カスタムメイド専用]

・**サーバ本体と同時手配願います**(出荷後のサーバ本体には適用できません)。
・Linux OSのサポート状況(本体/オプション)等の最新情報は、当社ホームページ(https://jp.fujitsu.com/platform/server/primergy/software/linux/technical/support/kernel.html)にてご確認ください。
・Linux仮想環境において、ゲストOSにWindows OS をインストールする場合、PRIMERGY 本体にインストールまたはバンドルしてお届けするWindows OSオプション(PY型名)に添付されるインストールメディアは利用できません。別途、パッケージ製品やボリュームライセンス製品のインストールメディアをご使用ください。

■Linux SupportDesk

・組み合わせにより、異なるOS用のSupportDeskが複数選択可能です。
組み合わせの詳細については、留意事項編「OSオプション、SupportDesk、複数同時選択時の組み合わせについて」を参照ください。
・サービスの詳細については、システム構成図(サービス一覧)の「SupportDeskパック」を参照ください。
・各OSとゲストOSのサポート可否については、留意事項編「各OSの仮想化機能について」および「システム構成図で紹介するWeb情報」の「OSのサポート情報、動作確認情報」を参照ください。

・基本サポート

項番	製品名		型名	価格(税別)	カ	備考
Q-103	SupportDesk Standard [Red Hat Enterprise Linux 基本サポート 2CPU/1ゲスト]	1年 3年 4年 5年	PYBSPR1D02 PYBSPR3D02 PYBSPR4D02 PYBSPR5D02	130,900円 366,300円 476,300円 580,800円 ★	● ● ● ●	サービス時間帯: 月曜～金曜 8:30～19:00(祝日および年末年始を除く) サポート対象範囲: ホストOS/ゲストOS サポートCPU数(Socket数): 2まで サポートゲストOS数: 1まで 使用可能ハイパーバイザ: RHEL仮想マシン機能
Q-104	SupportDesk Standard24 [Red Hat Enterprise Linux 基本サポート 2CPU/1ゲスト]	1年 3年 4年 5年	PYBSPR1A02 PYBSPR3A02 PYBSPR4A02 PYBSPR5A02	195,800円 548,900円 713,900円 871,200円 ★	● ● ● ●	サービス時間帯: 24時間365日 サポート対象範囲: ホストOS/ゲストOS サポートCPU数(Socket数): 2まで サポートゲストOS数: 1まで 使用可能ハイパーバイザ: RHEL仮想マシン機能
Q-105	SupportDesk Standard [Red Hat Enterprise Linux 基本サポート 2CPU/4ゲスト]	3年 4年 5年	PYBSPK3D02 PYBSPK4D02 PYBSPK5D02	548,900円 713,900円 871,200円 ★	● ● ●	サービス時間帯: 月曜～金曜 8:30～19:00(祝日および年末年始を除く) サポート対象範囲: ホストOS/ゲストOS サポートCPU数(Socket数): 2まで サポートゲストOS数: 4まで 使用可能ハイパーバイザ: RHEL仮想マシン機能
Q-106	SupportDesk Standard24 [Red Hat Enterprise Linux 基本サポート 2CPU/4ゲスト]	3年 4年 5年	PYBSPK3A02 PYBSPK4A02 PYBSPK5A02	822,800円 1,071,400円 1,306,800円 ★	● ● ●	サービス時間帯: 24時間365日 サポート対象範囲: ホストOS/ゲストOS サポートCPU数(Socket数): 2まで サポートゲストOS数: 4まで 使用可能ハイパーバイザ: RHEL仮想マシン機能
Q-126	SupportDesk Standard [Red Hat Enterprise Linux VDC 基本サポート 2CPU/ ゲスト無制限(ゲスト専用)]	3年 4年 5年	PYBSPD3D03 PYBSPD4D03 PYBSPD5D03	1,098,900円 1,428,900円 1,742,400円 ★	● ● ●	サービス時間帯: 月曜～金曜 8:30～19:00(祝日および年末年始を除く) サポート対象範囲: ゲストOS サポートCPU数(Socket数): 2まで サポートゲストOS数: 無制限 使用可能ハイパーバイザ: VMware/Hyper-V(ハイパーバイザのサポートは対象外)
Q-127	SupportDesk Standard24 [Red Hat Enterprise Linux VDC 基本サポート 2CPU/ ゲスト無制限(ゲスト専用)]	3年 4年 5年	PYBSPD3A03 PYBSPD4A03 PYBSPD5A03	1,646,700円 2,143,900円 2,613,600円 ★	● ● ●	サービス時間帯: 24時間365日 サポート対象範囲: ゲストOS サポートCPU数(Socket数): 2まで サポートゲストOS数: 無制限 使用可能ハイパーバイザ: VMware/Hyper-V(ハイパーバイザのサポートは対象外)
Q-111	SupportDesk Standard [Red Hat Enterprise Linux 基本サポート 2ゲスト(ゲスト専用)]	3年 4年 5年	PYBSPN3D02 PYBSPN4D02 PYBSPN5D02	366,300円 476,300円 580,800円 ★	● ● ●	サービス時間帯: 月曜～金曜 8:30～19:00(祝日および年末年始を除く) サポート対象範囲: ゲストOS サポートCPU数(Socket数): 無制限 サポートゲストOS数: 2まで 使用可能ハイパーバイザ: VMware/Hyper-V(ハイパーバイザのサポートは対象外)
Q-112	SupportDesk Standard24 [Red Hat Enterprise Linux 基本サポート 2ゲスト(ゲスト専用)]	3年 4年 5年	PYBSPN3A02 PYBSPN4A02 PYBSPN5A02	548,900円 713,900円 871,200円 ★	● ● ●	サービス時間帯: 24時間365日 サポート対象範囲: ゲストOS サポートCPU数(Socket数): 無制限 サポートゲストOS数: 2まで 使用可能ハイパーバイザ: VMware/Hyper-V(ハイパーバイザのサポートは対象外)

Linux SupportDesk [基本サポート]のサービス内容、期間、サポートOS

サービス内容
専門技術者によるホストOS(Linux)、ゲストOS(Linux)サポート(電話によるQ&A対応/問題解決支援など)、
Webによる情報提供(ソフトウェアの修正情報/運用ノウハウ/サービス対応履歴など)、プロダクトIDの入手手続き代行

サービス期間
1年/3年/4年/5年(製品保証期間を含む)

サポートOS
Red Hat Enterprise Linux

AT

AT-1

※ OS により接続可能装置は異なります。詳細はハードウェア一覧を参照願います。

AT

AT-1

・拡張サポート

項番	製品名		型名	価格(税別)	カ	備考
Q-113	SupportDesk Standard [Red Hat Enterprise Linux 拡張サポート 2CPU/1ゲスト]	3年 4年 5年	PYBSPR3DE2 PYBSPR4DE2 PYBSPR5DE2	603,900円 786,500円 958,100円 ★	● ● ●	サービス時間帯: 月曜～金曜 8:30～19:00(祝日および年末年始を除く) サポート対象範囲: ホストOS/ゲストOS サポートCPU数(Socket数): 2まで サポートゲストOS数: 1まで 使用可能ハイパーバイザ: RHEL仮想マシン機能
Q-114	SupportDesk Standard24 [Red Hat Enterprise Linux 拡張サポート 2CPU/1ゲスト]	3年 4年 5年	PYBSPR3AE2 PYBSPR4AE2 PYBSPR5AE2	906,400円 1,179,200円 1,437,700円 ★	● ● ●	サービス時間帯: 24時間365日 サポート対象範囲: ホストOS/ゲストOS サポートCPU数(Socket数): 2まで サポートゲストOS数: 1まで 使用可能ハイパーバイザ: RHEL仮想マシン機能
Q-115	SupportDesk Standard [Red Hat Enterprise Linux 拡張サポート 2CPU/4ゲスト]	3年 4年 5年	PYBSPK3DE2 PYBSPK4DE2 PYBSPK5DE2	906,400円 1,179,200円 1,437,700円 ★	● ● ●	サービス時間帯: 月曜～金曜 8:30～19:00(祝日および年末年始を除く) サポート対象範囲: ホストOS/ゲストOS サポートCPU数(Socket数): 2まで サポートゲストOS数: 4まで 使用可能ハイパーバイザ: RHEL仮想マシン機能
Q-116	SupportDesk Standard24 [Red Hat Enterprise Linux 拡張サポート 2CPU/4ゲスト]	3年 4年 5年	PYBSPK3AE2 PYBSPK4AE2 PYBSPK5AE2	1,358,500円 1,768,800円 2,156,000円 ★	● ● ●	サービス時間帯: 24時間365日 サポート対象範囲: ホストOS/ゲストOS サポートCPU数(Socket数): 2まで サポートゲストOS数: 4まで 使用可能ハイパーバイザ: RHEL仮想マシン機能
Q-128	SupportDesk Standard [Red Hat Enterprise Linux VDC 拡張サポート 2CPU/ ゲスト無制限(ゲスト専用)]	3年 4年 5年	PYBSPD3DE3 PYBSPD4DE3 PYBSPD5DE3	1,811,700円 2,358,400円 2,875,400円 ★	● ● ●	サービス時間帯: 月曜～金曜 8:30～19:00(祝日および年末年始を除く) サポート対象範囲: ゲストOS サポートCPU数(Socket数): 2まで サポートゲストOS数: 無制限 使用可能ハイパーバイザ: VMware/Hyper-V(ハイパーバイザのサポートは対象外)
Q-129	SupportDesk Standard24 [Red Hat Enterprise Linux VDC 拡張サポート 2CPU/ ゲスト無制限(ゲスト専用)]	3年 4年 5年	PYBSPD3AE3 PYBSPD4AE3 PYBSPD5AE3	2,717,000円 3,536,500円 4,312,000円 ★	● ● ●	サービス時間帯: 24時間365日 サポート対象範囲: ゲストOS サポートCPU数(Socket数): 2まで サポートゲストOS数: 無制限 使用可能ハイパーバイザ: VMware/Hyper-V(ハイパーバイザのサポートは対象外)
Q-121	SupportDesk Standard [Red Hat Enterprise Linux 拡張サポート 2ゲスト(ゲスト専用)]	3年 4年 5年	PYBSPN3DE2 PYBSPN4DE2 PYBSPN5DE2	603,900円 786,500円 958,100円 ★	● ● ●	サービス時間帯: 月曜～金曜 8:30～19:00(祝日および年末年始を除く) サポート対象範囲: ゲストOS サポートCPU数(Socket数): 無制限 サポートゲストOS数: 2まで 使用可能ハイパーバイザ: VMware/Hyper-V(ハイパーバイザのサポートは対象外)
Q-122	SupportDesk Standard24 [Red Hat Enterprise Linux 拡張サポート 2ゲスト(ゲスト専用)]	3年 4年 5年	PYBSPN3AE2 PYBSPN4AE2 PYBSPN5AE2	906,400円 1,179,200円 1,437,700円 ★	● ● ●	サービス時間帯: 24時間365日 サポート対象範囲: ゲストOS サポートCPU数(Socket数): 無制限 サポートゲストOS数: 2まで 使用可能ハイパーバイザ: VMware/Hyper-V(ハイパーバイザのサポートは対象外)

Linux SupportDesk [拡張サポート]のサービス内容、期間、サポートOS

サービス内容

専門技術者によるホストOS(Linux)、ゲストOS(Linux)サポート(電話によるQ&A対応/問題解決支援など)、
Webによる情報提供(ソフトウェアの修正情報/運用ノウハウ/サービス対応履歴など)、プロダクトID(EUSサービスを含む)の入手手続き代行

サービス期間

3年/4年/5年(製品保証期間を含む)

サポートOS

Red Hat Enterprise Linux

■Linux OS媒体

・Linux OS媒体バンドルオプション手配時は、Linux SupportDeskの同時手配が必須です。
・同時選択可能な組み合わせや最大選択数量については、留意事項編「OSオプション、SupportDesk、複数同時選択時の組み合わせについて」を参照ください。
・各OSとゲストOSのサポート可否については、留意事項編「各OSの仮想化機能について」および「システム構成図で紹介するWeb情報」の「OSのサポート情報、動作確認情報」を参照ください。

・バンドルオプション

項番	製品名	型名	価格(税別)	カ	備考
P-218	Red Hat Enterprise Linux 8.1 媒体バンドル	PYBLB81	1,000円	●	構成品:<添付インストールディスク> ・Red Hat Enterprise Linux 8.1(for Intel64)
P-14	Red Hat Enterprise Linux 8.2 媒体バンドル	PYBLB82	1,000円	●	構成品:<添付インストールディスク> ・Red Hat Enterprise Linux 8.2(for Intel64)
P-15	Red Hat Enterprise Linux 7.9 媒体バンドル	PYBLB79	1,000円	●	構成品:<添付インストールディスク> ・Red Hat Enterprise Linux 7.9(for Intel64)

AU

※ OS により接続可能装置は異なります。詳細はハードウェア一覧を参照願います。

AU

28. VMware OSオプション

・VMware vSphere 7/6やVMware vCenter Server 7/6をご利用の場合には、VMware vSphere 8やVMware vCenter Server 8のライセンス製品を購入し、ライセンスをダウングレードしてください。
・VMwareのサポート状況(本体/オプション)等の最新情報は、当社ホームページ(https://www.fujitsu.com/jp/products/computing/servers/primergy/software/vmware/)をご確認ください。
・VMware環境における、サーバ監視・管理につきましては、留意事項編「サーバ監視・管理ソフトウェアについて」を参照ください。
・仮想環境使用時のゲストOS利用向けに、OSオプションの複数同時選択が可能です。
同時選択可能な組み合わせや最大選択数量については、留意事項編「OSオプション、SupportDesk、複数同時選択時の組み合わせについて」を参照ください。
・各OSとゲストOSのサポート可否については、留意事項編「各OSの仮想化機能について」および「システム構成図で紹介するWeb情報」の「OSのサポート情報、動作確認情報」を参照ください。

■仮想化基盤ソフト

項番	製品名	型名	価格(税別)	カ	備考
P-175	VMware vSphere 8 Standard 1CPU(32コア) 1年間平日サポート付	B515ZHD81	265,800円		VMware vSphere® 8 Standard [1CPU(32コア)ライセンス] SupportDesk 1年間平日サポートバンドル サービス時間帯: 月曜～金曜 8:30～19:00(祝日および年末年始を除く)
P-176	VMware vSphere 8 Standard 1CPU(32コア) 1年間24時間サポート付	B51613D81	303,300円		VMware vSphere® 8 Standard [1CPU(32コア)ライセンス] SupportDesk 1年間24時間サポートバンドル サービス時間帯: 24時間365日
P-177	VMware vSphere 8 Standard 1CPU(32コア) 5年間平日サポート付	B515ZHD85	471,900円		VMware vSphere® 8 Standard [1CPU(32コア)ライセンス] SupportDesk 5年間平日サポートバンドル サービス時間帯: 月曜～金曜 8:30～19:00(祝日および年末年始を除く)
P-178	VMware vSphere 8 Standard 1CPU(32コア) 5年間24時間サポート付	B51613D85	609,100円		VMware vSphere® 8 Standard [1CPU(32コア)ライセンス] SupportDesk 5年間24時間サポートバンドル サービス時間帯: 24時間365日
P-179	VMware vSphere 8 Enterprise Plus 1CPU(32コア) 1年間平日サポート付	B5162PD81	960,400円		VMware vSphere® 8 Enterprise Plus [1CPU(32コア)ライセンス] SupportDesk 1年間平日サポートバンドル サービス時間帯: 月曜～金曜 8:30～19:00(祝日および年末年始を除く)
P-180	VMware vSphere 8 Enterprise Plus 1CPU(32コア) 1年間24時間サポート付	B5162QD81	1,105,300円		VMware vSphere® 8 Enterprise Plus [1CPU(32コア)ライセンス] SupportDesk 1年間24時間サポートバンドル サービス時間帯: 24時間365日
P-181	VMware vSphere 8 Enterprise Plus 1CPU(32コア) 5年間平日サポート付	B5162PD85	1,892,100円		VMware vSphere® 8 Enterprise Plus [1CPU(32コア)ライセンス] SupportDesk 5年間平日サポートバンドル サービス時間帯: 月曜～金曜 8:30～19:00(祝日および年末年始を除く)
P-182	VMware vSphere 8 Enterprise Plus 1CPU(32コア) 5年間24時間サポート付	B5162QD85	2,515,500円		VMware vSphere® 8 Enterprise Plus [1CPU(32コア)ライセンス] SupportDesk 5年間24時間サポートバンドル サービス時間帯: 24時間365日

VMware vSphere 8 Standard / Enterprise Plusのサービス内容、期間
サービス内容
専門技術者によるOS(VMware)サポート(電話によるQ&A対応/問題解決支援など)、
Webによる情報提供(ソフトウェアの修正情報/運用ノウハウ/サービス対応履歴など)
サービス期間
1年、5年

■OS管理ソフトウェア等

項番	製品名	型名	価格(税別)	カ	備考
P-183	VMware vCenter Server 8 Standard 1年間平日サポート付	B515VEC81	1,450,700円		VMware vCenter Server® 8 Standard SupportDesk 1年間平日サポートバンドル サービス時間帯: 月曜～金曜 8:30～19:00(祝日および年末年始を除く)
P-184	VMware vCenter Server 8 Standard 1年間24時間サポート付	B51619C81	1,639,100円		VMware vCenter Server® 8 Standard SupportDesk 1年間24時間サポートバンドル サービス時間帯: 24時間365日
P-185	VMware vCenter Server 8 Standard 5年間平日サポート付	B515VEC85	2,760,300円		VMware vCenter Server® 8 Standard SupportDesk 5年間平日サポートバンドル サービス時間帯: 月曜～金曜 8:30～19:00(祝日および年末年始を除く)
P-186	VMware vCenter Server 8 Standard 5年間24時間サポート付	B51619C85	3,611,700円		VMware vCenter Server® 8 Standard SupportDesk 5年間24時間サポートバンドル サービス時間帯: 24時間365日

VMware vCenter Server 8 Standardのサービス内容、期間
サービス内容
専門技術者によるOS(VMware)サポート(電話によるQ&A対応/問題解決支援など)、
Webによる情報提供(ソフトウェアの修正情報/運用ノウハウ/サービス対応履歴など)
サービス期間
1年、5年

AV

※ OS により接続可能装置は異なります。詳細はハードウェア一覧を参照願います。

AV

29. ハードウェア用SupportDesk [カスタムメイド専用]

・**サーバ本体と同時手配願います**(出荷後のサーバ本体には適用できません)。
・組み合わせにより、OS用SupportDeskとハードウェア用SupportDeskを同時選択することが可能です。
組み合わせの詳細については、留意事項編「OSオプション、SupportDesk、複数同時選択時の組み合わせについて」を参照ください。
・サービスの詳細については、システム構成図(サービス一覧)の「SupportDeskパック」を参照ください。

項番	製品名		型名	価格(税別)	カ	備考
Q-141	保証延長パック 翌営業日以降訪問修理	4年 5年	PYBSPW4D55 PYBSPW5D55	100,100円 157,100円 ★	● ●	サービス内容: ・ハードウェアトラブル時の翌営業日以降訪問修理 受付時間帯:月曜～金曜 9:00～17:00(祝日および年末年始を除く)
Q-256	SupportDeskパック Standard	3年 4年 5年	PYBSPH3D55 PYBSPH4D55 PYBSPH5D55	141,000円 202,000円 255,000円 ★	● ● ●	サービス時間帯: 月曜～金曜 8:30～19:00(祝日および年末年始を除く)
Q-266	SupportDeskパック Standard24	3年 4年 5年	PYBSPH3A55 PYBSPH4A55 PYBSPH5A55	185,000円 263,000円 332,000円 ★	● ● ●	サービス時間帯: 24時間365日
Q-335	SupportDeskパック 保守交換ディスク引渡プラス	3年 4年 5年	PYBSPP3D55 PYBSPP4D55 PYBSPP5D55	160,000円 225,000円 284,000円 ★	● ● ●	サービス内容: ・故障ハードディスクのお客様への引き渡し サービス時間帯: 月曜～金曜 8:30～19:00(祝日および年末年始を除く)
Q-343	SupportDeskパック 保守交換ディスク引渡プラス24	3年 4年 5年	PYBSPP3A55 PYBSPP4A55 PYBSPP5A55	201,000円 284,000円 357,000円 ★	● ● ●	サービス内容: ・故障ハードディスクのお客様への引き渡し サービス時間帯: 24時間365日
Q-303	SupportDeskパック BIOS/ファームウェアアップデート・ 定期点検プラス	3年 4年 5年	PYBSPQ3D55 PYBSPQ4D55 PYBSPQ5D55	214,000円 296,000円 373,000円 ★	● ● ●	サービス内容: ・ハードウェアの定期点検(1回/年) ・BIOSやファームウェアのアップデート作業を代行(定期点検時) サービス時間帯: 月曜～金曜 8:30～19:00(祝日および年末年始を除く)
Q-311	SupportDeskパック BIOS/ファームウェアアップデート・ 定期点検プラス24	3年 4年 5年	PYBSPQ3A55 PYBSPQ4A55 PYBSPQ5A55	275,000円 383,000円 480,000円 ★	● ● ●	サービス内容: ・ハードウェアの定期点検(1回/年) ・BIOSやファームウェアのアップデート作業を代行(定期点検時) サービス時間帯: 24時間365日
Q-319	SupportDeskパック BIOS/ファームウェアアップデート・ 定期点検・ 保守交換ディスク引渡プラス	3年 4年 5年	PYBSPR3D55 PYBSPR4D55 PYBSPR5D55	224,000円 310,000円 390,000円 ★	● ● ●	サービス内容: ・ハードウェアの定期点検(1回/年) ・BIOSやファームウェアのアップデート作業を代行(定期点検時) ・故障ハードディスクのお客様への引き渡し サービス時間帯: 月曜～金曜 8:30～19:00(祝日および年末年始を除く)
Q-327	SupportDeskパック BIOS/ファームウェアアップデート・ 定期点検・ 保守交換ディスク引渡プラス24	3年 4年 5年	PYBSPR3A55 PYBSPR4A55 PYBSPR5A55	283,000円 392,000円 491,000円 ★	● ● ●	サービス内容: ・ハードウェアの定期点検(1回/年) ・BIOSやファームウェアのアップデート作業を代行(定期点検時) ・故障ハードディスクのお客様への引き渡し サービス時間帯: 24時間365日

SupportDesk のサービス内容、期間(共通)

サービス内容

・ハードウェアトラブル時の当日訪問修理
・Webによる情報提供(運用ノウハウ/サービス対応履歴など)
・ハードウェアの障害予兆/異常情報のOSCへのリモート通報、および通報内容の解析

サービス期間

3年/4年/5年(製品保証期間を含む)

End : PRIMERGY RX2530 M5

PRIMERGY RX2530 M5 更新履歴

版数	日付	更新箇所	更新内容
29版	2023/8/1	PRIMERGY RX2530 M5 仕様 9. 内蔵ODD/外付DVD-RAM	スーパーマルチドライブユニットの型名変更
28版	2023/7/25		7月エンハンス内容の反映
27版	2023/5/23		5月エンハンス内容の反映
26版	2023/1/24		1月エンハンス内容の反映
25版	2022/11/8	14. RAID設定サービス	インフォメーションの修正
24版	2022/10/25		10月エンハンス内容の反映
23版	2022/8/9	図「PRIMERGY RX2530 M5 構成図」 表「PRIMERGY RX2530 M5 オプションカードの搭載情報」 表「ストレージコントローラと内蔵ストレージの接続について」 10. 内蔵ストレージコントローラ 表「内蔵ストレージ構成時の注意事項」 表「RAID設定サービスについて」	SASアレイコントローラカード[PY-SR3C43H/PYBSR3C43H]を追加
22版	2022/7/26		7月エンハンス内容の反映
21版	2022/5/17	3. 電源ユニット/電源ケーブル/内蔵型バッテリーユニット	電源ユニット(800W)[PY-PU806/PYBPU806]の販売終息予定日を削除
20版	2022/4/19		4月エンハンス内容の反映
19版	2022/2/3		2月エンハンス内容の反映
18版	2021/11/4		価格改定
17版	2021/10/19		10月エンハンス内容の反映
16版	2021/9/9	表「PRIMERGY RX2530 M5 オプションカードの搭載情報」 17. ポート拡張オプション/LANカード	LANカード(1000BASE-T)[PY-LA2012/PYBLA201L2]/ Dual port LANカード(10GBASE-T)[PY-LA3423/PYBLA342L3]を追加
15版	2021/8/3		8月エンハンス内容の反映
14版	2021/6/8		6月エンハンス内容の反映
13版	2021/2/2		2月エンハンス内容の反映
12版	2020/11/10		11月エンハンス内容の反映
11版	2020/10/7	31. Linux OSオプション/SupportDesk	Red Hat Enterprise Linux 8.0媒体バンドルを削除(販売終息)
10版	2020/9/8		9月エンハンス内容の反映
9版	2020/6/23	PRIMERGY RX2530 M5 仕様	内蔵2.5インチベイ最大容量(SAS SSD)変更
		10. 内蔵ストレージ(3.5インチモデル) 11. 内蔵ストレージ(2.5インチモデル)	内蔵3.5インチ/2.5インチ SAS SSD(RI/MU)の販売終息品の削除および移行品追加
8版	2020/5/19		5月エンハンス内容の反映
7版	2020/4/1		4月エンハンス内容の反映
6版	2020/2/25		2月エンハンス内容の反映
5版	2019/12/20	16. ポート拡張オプション/LANカード 17. CNAカード	10GBASE-SR SFP+[PY-SFPS08/PYBSFPS08]に販売終息予定日を追加
4版	2019/11/1		11月エンハンス内容の反映
3版	2019/7/16		7月エンハンス内容の反映
2版	2019/5/10	表「PRIMERGY RX2530 M5 オプションカードの搭載情報」	OP HFIカード(100Gbps)[PY-HF301/PYBHF301]の注記と(*6)の記載内容を修正
初版	2019/4/3		新規作成