Fujitsu Server PRIMERGY RX4770 M5

システム構成図

■サポートOS
RX4770 M5 は、以下のOSをサポートしています。本文中のOS名称は、次のように略して表記します。
OSの対応状況等の最新情報は
当社ホームページ(https://www.fujitsu.com/jp/products/computing/servers/primergy/software/)を参照ください。

OS名		略称		
Windows Server® 2022 Standard	(*1)	WS22S		Windows
Windows Server® 2022 Datacenter	(*1)	WS22D		
Windows Server® 2019 Standard		WS19S		
Windows Server® 2019 Datacenter		WS19D		
Windows Server® 2016 Standard		WS16S		
Windows Server® 2016 Datacenter		WS16D		
Red Hat® Enterprise Linux® 9.0 (for Intel64) 以降		RHEL9(Intel64)	RHEL	Linux
Red Hat® Enterprise Linux® 8.0 (for Intel64) 以降		RHEL8(Intel64)		
Red Hat® Enterprise Linux® 7.6 (for Intel64) 以降		RHEL7(Intel64)		
SUSE® Linux Enterprise Server 15 for AMD64 & Intel64 以降		SLES 15 (x86_64)	SLES	
SUSE® Linux Enterprise Server 12 Service Pack 4 for AMD64 & Intel64 以降		SLES 12 (x86_64)		
VMware vSphere® ESXi 8.0 以降	(*2)	vS8		VMware
VMware vSphere® ESXi 7.0 以降	(*2)	vS7		
VMware vSphere® ESXi 6.7 Update1 以降	(*2)	vS6		
VMware vSphere® ESXi 6.5 Update3 以降	(*2)			

(*1)Windows Server 2022の対応時期と状況については、当社ホームページ
(https://www.fujitsu.com/jp/products/computing/servers/primergy/software/windows/support/2022/)をご確認ください。
(*2)VMwareのサポート状況(本体/オプション)等の最新情報は、当社ホームページ
(https://www.fujitsu.com/jp/products/computing/servers/primergy/software/vmware/)をご確認ください。

本システム構成図に掲載されております商品※の価格体系につきましては、市場の価格に近く、お客様にわかりやすい「希望小売価格」となっております。
※ PRIMERGY 本体等
また、「標準価格」で提供している商品につきましては、本システム構成図（樹系図）では★で表示してあります。

※ OS により接続可能装置は異なります。詳細はハードウェア一覧を参照願います。

PRIMERGY RX4770 M5

本体前面

[2.5インチモデル (2.5インチ HDD/SSD × 16)]

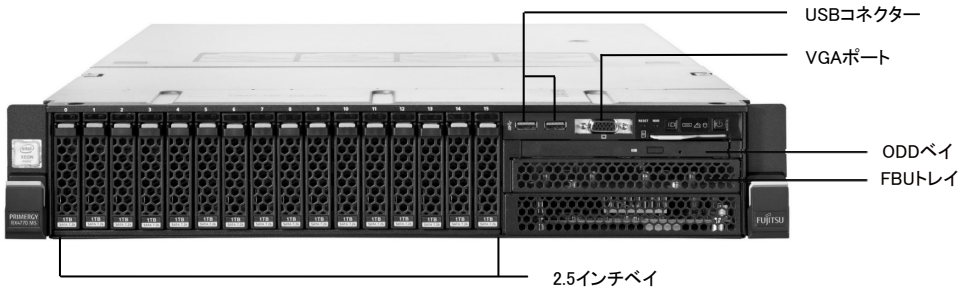

本体背面

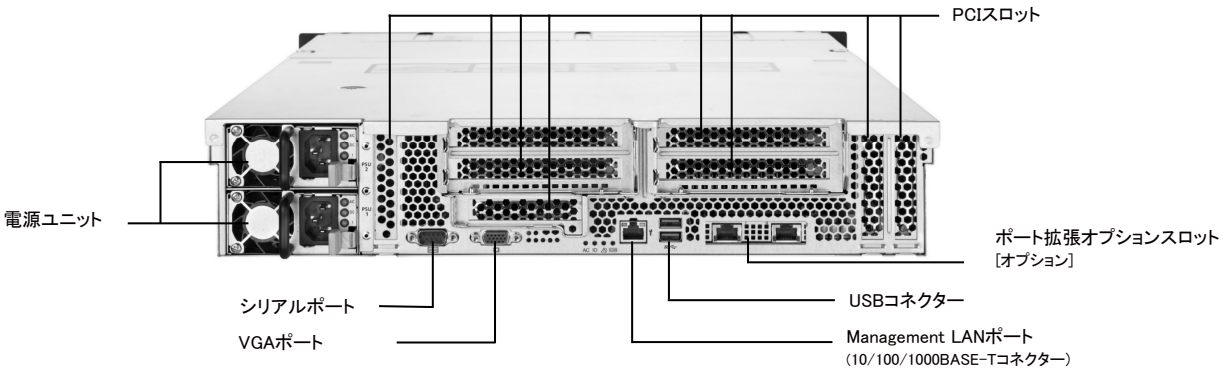

本体内部

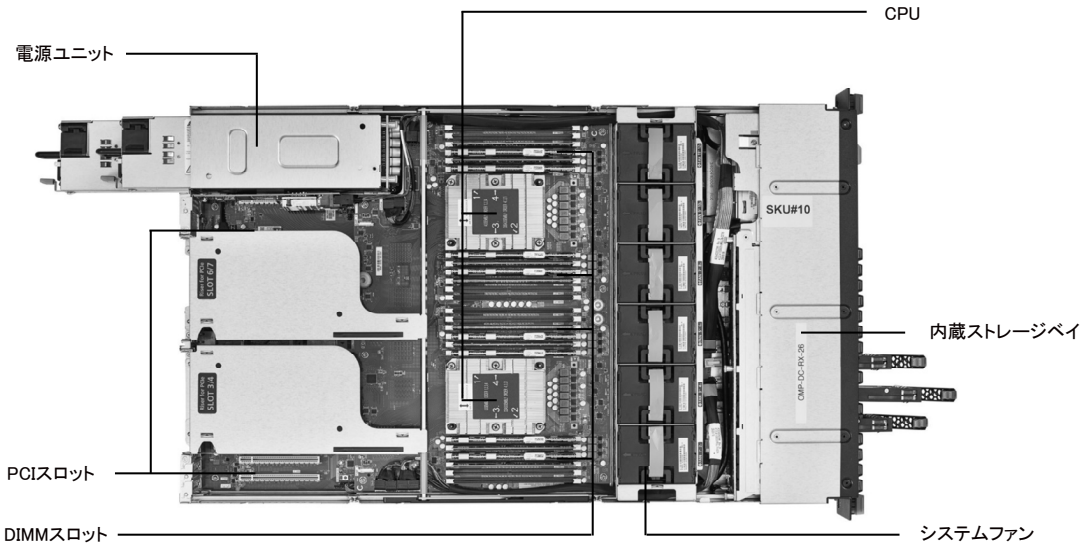

【サーバ本体前面】→

※ OS により接続可能装置は異なります。詳細はハードウェア一覧を参照願います。

PRIMERGY RX4770 M5 仕様

一般モデル

品名 モデル			PRIMERGY RX4770 M5
ベースユニット形状			ラックベースユニット (2.5インチ HDD/SSD×16)
型名			PYR4775RAT
CPU	ソケット数		4
	最大TDP値		165W
	搭載可能CPU (周波数,コア数/スレッド数, 3次キャッシュメモリ, メモリバス,UPI,最大TDP)		インテル® Xeon® プロセッサー Gold 5222(3.80GHz,4C/8T,16.5MB,2933MHz,10.4GT/s,105W) / 5217(3GHz,8C/16T,11MB,2667MHz,10.4GT/s,115W) / 5215(2.50GHz,10C/20T,13.8MB,2667MHz,10.4GT/s,85W) / 5218(2.30GHz,16C/32T,22MB,2667MHz,10.4GT/s,125W) / 5218B(2.30GHz,16C/32T,22MB,2667MHz,10.4GT/s,125W) / 5220(2.20GHz,18C/36T,24.8MB,2667MHz,10.4GT/s,125W) / 5220S(2.70GHz,18C/36T,24.8MB,2667MHz,10.4GT/s,125W) / 6234(3.30GHz,8C/16T,24.8MB,2933MHz,10.4GT/s,130W) 6244(3.60GHz,8C/16T,24.8MB,2933MHz,10.4GT/s,150W) / 6226(2.70GHz,12C/24T,19.25MB,2933MHz,10.4GT/s,125W) / 6246(3.30GHz,12C/24T,24.8MB,2933MHz,10.4GT/s,165W) / 6242(2.80GHz,16C/32T,22MB,2933MHz,10.4GT/s,150W) / 6240(2.60GHz,18C/36T,24.8MB,2933MHz,10.4GT/s,150W) / 6230(2.10GHz,20C/40T,27.5MB,2933MHz,10.4GT/s,125W) / 6248(2.50GHz,20C/40T,27.5MB,2933MHz,10.4GT/s,150W) / 6238(2.10GHz,22C/44T,30.3MB,2933MHz,10.4GT/s,140W) / 6252(2.10GHz,24C/48T,35.8MB,2933MHz,10.4GT/s,150W) / 6222V(1.80GHz,20C/40T,27.5MB,2400MHz,10.4GT/s,115W) / 6262V(1.90GHz,24C/48T,33MB,2400MHz,10.4GT/s,135W) / インテル® Xeon® プロセッサー Platinum 8256(3.80GHz,4C/8T,16.5MB,2933MHz,10.4GT/s,105W) / 8253(2.20GHz,16C/32T,22MB,2933MHz,10.4GT/s,125W) / 8260(2.40GHz,24C/48T,35.8MB,2933MHz,10.4GT/s,165W) / 8276(2.20GHz,28C/56T,38.5MB,2933MHz,10.4GT/s,165W) / インテル® Xeon® プロセッサー Gold 5215L(2.50GHz,10C/20T,13.8MB,2667MHz,10.4GT/s,85W) / 6240L(2.60GHz,18C/36T,24.8MB,2933MHz,10.4GT/s,150W / 6238L(2.10GHz,22C/44T,30.3MB,2933MHz,10.4GT/s,140W) / インテル® Xeon® プロセッサー Platinum 8260L(2.40GHz,24C/48T,35.8MB,2933MHz,10.4GT/s,165W) / 8276L(2.20GHz,28C/56T,38.5MB,2933MHz,10.4GT/s,165W) / インテル® Xeon® プロセッサー Gold 6240Y(2.60GHz,8C/14C/18C/16T/28T/36T,24.8MB,2933MHz,10.4GT/s,150W) / インテル® Xeon® プロセッサー Platinum 8260Y(2.40GHz,16C/20C/24C/32T/40T/48T,35.8MB,2933MHz,10.4GT/s,165W)
チップセット			Intel® C624
システムボード			D3753
メイン メモリ (*1)	搭載可能メモリ		2933 RDIMM / 2933 LRDIMM / 2666 DCPMM
	スロット数	2CPU構成時	24 (2933 RDIMM / 2933 LRDIMM) / 12 (2933 RDIMM / 2933 LRDIMM) + 12 (2666 DCPMM)
		4CPU構成時	48 (2933 RDIMM / 2933 LRDIMM) / 24 (2933 RDIMM / 2933 LRDIMM) + 24 (2666 DCPMM)
	最大容量	2CPU構成時	1536GB (2933 RDIMM) / 3072GB (2933 LRDIMM) / 6912GB (2933 RDIMM + 2666 DCPMM) / 7680GB (2933 LRDIMM + 2666 DCPMM)
		4CPU構成時	3072GB (2933 RDIMM) / 6144GB (2933 LRDIMM) / 13824GB (2933 RDIMM + 2666 DCPMM) / 15360GB (2933 LRDIMM + 2666 DCPMM)
画面制御機能			リモートマネジメントコントローラ内蔵、VRAM:16MB
グラフィック表示機能 (*2)			640×480 / 800×600 / 1024×768 / 1280×1024 / 1600×1200ドット
内蔵2.5インチ ベイ	ベイ数		HDD/SSD:16 [ホットプラグ対応]、PCIe SSD:12 (*3)(*4)
	最大容量	SAS HDD	38.4TB
		ニアラインSAS HDD	32TB
		BC-SATA HDD	32TB
		SAS SSD	244.8TB
		SATA SSD	122.88TB
		PCIe SSD	9TB
PCIスロット	スロット数		4
	最大容量	PCIe SSD	3TB
OSブート専用 モジュール	搭載数		1
	最大容量	M.2 Flash モジュール	960GB
ODDベイ	ベイ数		1
	内蔵ODD (*5)		オプション (Ultra Slim ODD)
拡張バス スロット (*6)	PCI Express 3.0(x16レーン)		8 [4 (Low Profile) / 4 (Full Height)]
	PCI Express 3.0(x8レーン)		1 (ポート拡張オプション専用スロット)[Low Profile]
ストレージコントローラ			オプション
ネットワークインターフェース(オンボード)			オプション(1000BASE-T×4/10GBASE-T×2)
インターフェース			ディスプレイ(VGAポート)×2[前面: 1 / 背面: 1] 、シリアルポート(D-SUB9ピン)×1[背面]、 キーボード(USB)、マウス(USB)、USB×5(USB3.0:前面×2 / 背面×2 / 内部×1)
キーボード/マウス			オプション
ハードウェア監視			―
	ソフトウェア		ServerView Suite (ServerView Operations Manager & ServerView Agents)、オプション (Infrastructure Manager)
リモートサービス機能			標準搭載 (リモートマネジメントコントローラ)
	専用コネクター		Management LAN 1ポート (1000BASE-T/100BASE-TX/10BASE-T択一)
セキュリティチップ			オプション (TPM2.0モジュール:TCG準拠)
電源 (*7)			標準搭載 [電源ユニット(1600W) (80PLUS® Platinum認定取得)]:2 (最大2)
	入力電圧(周波数)/入力コンセント		AC100V(50/60Hz) / 平行2Pアース付き[NEMA 5-15準拠] (最大2) AC200V(50/60Hz) / 引掛型[NEMA L6-15準拠/IEC60320準拠] (最大2)
	消費電力/発熱量		AC200V:最大2,292W / 8,251.2kJ/h、AC100V:最大2,335W / 8,406.0kJ/h
	冗長電源ユニット		標準搭載 (ホットプラグ対応)
冗長ファン			標準搭載:12 (ホットプラグ対応)
エネルギー消費効率(2021年度基準) (*8)			14.5 (区分3)
外形寸法[W×D×H]			434.8[482.6(突起部含む)] × 724.8[776.4(突起部含む)] × 86.9 (2U) [mm]
質量			最大29.7kg[36.3kg(ラックレール含む)]
使用環境			周囲温度: 10～35℃ (オプション適用時:5～40℃) / 湿度: 10～85% (ただし結露しないこと)
インストールOS/バンドルOS			オプション (Windows / VMware)
サポートOS			WS22S / WS22D / WS19S / WS19D / WS16S / WS16D / RHEL9(Intel64) / RHEL8(Intel64) / RHEL7(Intel64) / SLES 15 (x86_64) / SLES 12 (x86_64) / vS8 / vS7 / vS6
標準保証			3年間翌営業日以降訪問修理 (月曜～金曜、9:00～17:00 (祝日および年末年始を除く))

(*1) OSにより使用可能なメモリ容量が異なります。詳細については、留意事項編「OSにおける最大CPU数/使用可能なメモリ容量について」を参照ください。
(*2) 実際に表示可能な解像度/色数は、接続されるディスプレイの機能、およびOSにより異なります。
(*3) PCIe SSDを5台以上搭載する場合は、4CPU構成にする必要があります。
(*4) ホットプラグの対応状況については、当社ホームページ(https://www.fujitsu.com/jp/products/computing/servers/primergy/manual/)のサーバ本体の個別マニュアル「ご使用上の留意・注意事項」をご確認ください。
(*5) 内蔵ODDを搭載しない場合は、複数台システムに最低1台、別途スーパーマルチドライブユニット[FMV-NSM55]を手配する必要があります。
(*6) 2CPU構成ではすべてのPCIスロットは使用できません。PCIスロット3,4,6,7を使用するには、4CPU構成にする必要があります。
(*7) AC100Vでご使用の場合は、制限があります。詳細については、「3. 電源ケーブル」を参照ください。
(*8) エネルギー消費効率とは、省エネ法で定める測定方法により測定した中央演算処理装置(CPU)、補助記憶装置(ストレージ)および主記憶装置(メインメモリ)の消費電力あたりの性能を幾何平均したものです。

※本装置の通常運用時の騒音値(ISO7779に準拠した実測値)は、約61dB(A)となります。
ファンが高速回転する電源投入時や高温環境下では、装置構成により通常運用時の騒音値を上回る場合がありますので、専用室への設置をお願いいたします。
※選択するベースユニット、オプション、および使用するOSの組合せ等により、手配可能な構成/詳細スペックが異なります。
手配構成/詳細スペックについては、樹系図を参照ください。

※ OS により接続可能装置は異なります。詳細はハードウェア一覧を参照願います。

一般モデル

品名 モデル			PRIMERGY RX4770 M5
ベースユニット形状			ラックベースユニット (2.5インチ HDD/SSD×8)
型名			PYR4775R2T
CPU	ソケット数		4
	最大TDP値		205W(最小TDP値:200W)
	搭載可能CPU (周波数,コア数/スレッド数, 3次キャッシュメモリ, メモリバス,UPI,最大TDP)		インテル® Xeon® プロセッサー Gold 6254(3.10GHz,18C/36T,24.8MB,2933MHz,10.4GT/s,200W) / インテル® Xeon® プロセッサー Platinum 8268(2.90GHz,24C/48T,35.8MB,2933MHz,10.4GT/s,205W) / 8270(2.70GHz,26C/52T,35.8MB,2933MHz,10.4GT/s,205W) / 8280(2.70GHz,28C/56T,38.5MB,2933MHz,10.4GT/s,205W) / 8280L(2.70GHz,28C/56T,38.5MB,2933MHz,10.4GT/s,205W)
チップセット			Intel® C624
システムボード			D3753
メイン メモリ (*1)	搭載可能メモリ		2933 RDIMM / 2933 LRDIMM / 2666 DCPMM
	スロット数	4CPU構成時	48 (2933 RDIMM / 2933 LRDIMM) / 24 (2933 RDIMM / 2933 LRDIMM) + 24 (2666 DCPMM)
	最大容量	4CPU構成時	3072GB (2933 RDIMM) / 6144GB (2933 LRDIMM) / 13824GB (2933 RDIMM + 2666 DCPMM) / 15360GB (2933 LRDIMM + 2666 DCPMM)
画面制御機能			リモートマネジメントコントローラ内蔵、VRAM:16MB
グラフィック表示機能 (*2)			640×480 / 800×600 / 1024×768 / 1280×1024 / 1600×1200ドット
内蔵2.5インチ ベイ	ベイ数		HDD/SSD:8 [ホットプラグ対応]、PCIe SSD:8 (*3)
	最大容量	SAS HDD	19.2TB
		ニアラインSAS HDD	16TB
		BC-SATA HDD	16TB
		SAS SSD	122.4TB
		SATA SSD	61.44TB
		PCIe SSD	6TB
PCIスロット	スロット数		4
	最大容量	PCIe SSD	3TB
OSブート専用 モジュール	搭載数		1
	最大容量	M.2 Flash モジュール	960GB
ODDベイ	ベイ数		1
	内蔵ODD (*4)		オプション (Ultra Slim ODD)
拡張バス スロット (*5)	PCI Express 3.0(x16レーン)		8 [4 (Low Profile) / 4 (Full Height)]
	PCI Express 3.0(x8レーン)		1 (ポート拡張オプション専用スロット)[Low Profile]
ストレージコントローラ			オプション
ネットワークインターフェース(オンボード)			オプション(1000BASE-T×4/10GBASE-T×2)
インターフェース			ディスプレイ(VGAポート)×2[前面: 1 / 背面: 1] 、シリアルポート(D-SUB9ピン)×1[背面]、 キーボード(USB)、マウス(USB)、USB×5(USB3.0:前面×2 / 背面×2 / 内部×1)
キーボード/マウス			オプション
ハードウェア監視			—
	ソフトウェア		ServerView Suite (ServerView Operations Manager & ServerView Agents)、オプション (Infrastructure Manager)
リモートサービス機能			標準搭載 (リモートマネジメントコントローラ)
	専用コネクター		Management LAN 1ポート (1000BASE-T/100BASE-TX/10BASE-T択一)
セキュリティチップ			オプション (TPM2.0モジュール:TCG準拠)
電源 (*6)			標準搭載 [電源ユニット(1600W) (80PLUS® Platinum認定取得)]:2 (最大2)
	入力電圧(周波数)/入力コンセント		AC100V(50/60Hz) / 平行2Pアース付き[NEMA 5-15準拠] (最大2) AC200V(50/60Hz) / 引掛型[NEMA L6-15準拠/IEC60320準拠] (最大2)
	消費電力/発熱量		AC200V:最大2,292W / 8,251.2kJ/h、AC100V:最大2,335W / 8,406.0kJ/h
	冗長電源ユニット		標準搭載 (ホットプラグ対応)
冗長ファン			標準搭載:12 (ホットプラグ対応)
エネルギー消費効率(2021年度基準) (*7)			14.5 (区分3)
外形寸法[W×D×H]			434.8[482.6(突起部含む)] × 724.8[776.4(突起部含む)] × 86.9 (2U) [mm]
質量			最大29.7kg[36.3kg(ラックレール含む)]
使用環境			周囲温度: 10～35℃ / 湿度: 10～85% (ただし結露しないこと)
インストールOS/バンドルOS			オプション (Windows / VMware)
サポートOS			WS22S / WS22D / WS19S / WS19D / WS16S / WS16D / RHEL9(Intel64) / RHEL8(Intel64) / RHEL7(Intel64) / SLES 15 (x86_64) / SLES 12 (x86_64) / vS8 / vS7 / vS6
標準保証			3年間翌営業日以降訪問修理 (月曜～金曜、9:00～17:00 (祝日および年末年始を除く))

(*1) OSにより使用可能なメモリ容量が異なります。詳細については、留意事項編「OSにおける最大CPU数/使用可能なメモリ容量について」を参照ください。
(*2) 実際に表示可能な解像度/色数は、接続されるディスプレイの機能、およびOSにより異なります。
(*3) ホットプラグの対応状況については、当社ホームページ(https://www.fujitsu.com/jp/products/computing/servers/primergy/manual/)のサーバ本体の個別マニュアル「ご使用上の留意・注意事項」をご確認ください。
(*4) 内蔵ODDを搭載しない場合は、複数台システムに最低1台、別途スーパーマルチドライブユニット[FMV-NSM55]を手配する必要があります。
(*5) PCIスロット1,2は使用できません。
(*6) AC100Vでご使用の場合は、制限があります。詳細については、「3. 電源ケーブル」を参照ください。
(*7) エネルギー消費効率とは、省エネ法で定める測定方法により測定した中央演算処理装置(CPU)、補助記憶装置(ストレージ)および主記憶装置(メインメモリ)の消費電力あたりの性能を幾何平均したものです。

※本装置の通常運用時の騒音値(ISO7779に準拠した実測値)は、約61dB(A)となります。
ファンが高速回転する電源投入時や高温環境下では、装置構成により通常運用時の騒音値を上回る場合がありますので、専用室への設置をお願いいたします。
※選択するベースユニット、オプション、および使用するOSの組合せ等により、手配可能な構成/詳細スペックが異なります。
手配構成/詳細スペックについては、樹系図を参照ください。

※ OS により接続可能装置は異なります。詳細はハードウェア一覧を参照願います。

PRIMERGY RX4770 M5 構成図

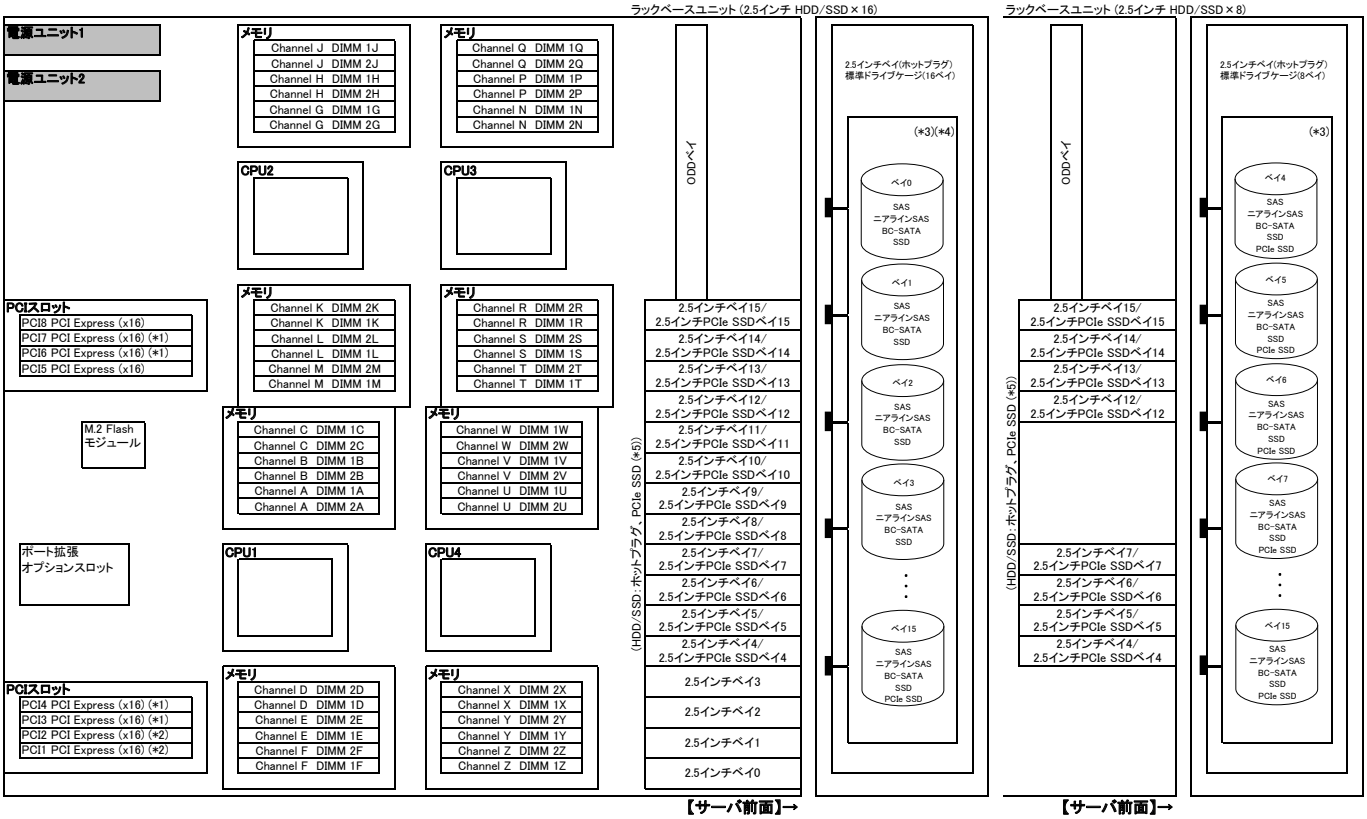

(*1) 4CPU構成時のみ使用可能です。
(*2) ラックベースユニット (2.5インチ HDD/SSD × 8)[PYR4775R2T]選択時、PCIスロット1,2は使用できません。
(*3) 内蔵ストレージ(HDD/SSD)を搭載する場合、SASコントローラカードまたはSASアレイコントローラカードを手配する必要があります。
(*4) 内蔵ストレージ(PCIe SSD)を5台以上搭載する場合は、4CPU構成にする必要があります。
(*5) ホットプラグの対応状況については、当社ホームページ(https://www.fujitsu.com/jp/products/computing/servers/primergy/manual/)のサーバ本体の個別マニュアル「ご使用上の留意・注意事項」をご確認ください。

※網かけ部分は標準搭載を示します。

※ OS により接続可能装置は異なります。詳細はハードウェア一覧を参照願います。

PRIMERGY RX4770 M5 オプションカードの搭載情報

搭載優先順位	搭載カード 名称	一般型名	カスタムメイド型名	Profile	バス仕様	ポート拡張スロット	PCIスロット 1 (*1)	2 (*1)	3 (*2)	4 (*2)	5	6 (*2)	7 (*2)	8	最大搭載枚数			備考 (*10)
							PCI Express 3.0 x16 レーン											
							Low Profile		Full Height		Low Profile	Full Height		Low Profile				
							カード長 168mm	168mm	168mm	168mm	168mm	168mm	168mm	168mm				
高	ポート拡張オプション(1000BASE-T×4) (*5)	PY-LA314U	PYBLA314U	–		①	–	–	–	–	–	–	–	–	1		1	1000BASE-T×4追加オプション
↑	ポート拡張オプション(10GBASE-T×2) (*5)	PY-LA3D2U	PYBLA3D2U	–		①	–	–	–	–	–	–	–	–	1			10GBASE-T×2追加オプション
	SASアレイコントローラカード (PRAID EP400i)(8port/1GB/SAS 12Gbps)	PY-SR3C41H	PYBSR3C41H	LP	PCI Express (x8)	–	–	–	–	–	–	–	–	①	1 (*3)	1 (*4)		内蔵ストレージ接続用
	SASアレイコントローラカード (PRAID EP420i)(8port/2GB/SAS 12Gbps)	PY-SR3C43H	PYBSR3C43H	LP	PCI Express (x8)	–	–	–	–	–	–	–	–	①	1 (*3)			内蔵ストレージ接続用(自己暗号化機能対応)
	SASアレイコントローラカード (PRAID EP420i)(8port/2GB/SAS 12Gbps)	PY-SR3C42H	PYBSR3C42H	LP	PCI Express (x8)	–	–	–	–	–	–	–	–	①	1 (*3)			内蔵ストレージ接続用
	SASアレイコントローラカード (PRAID CP500i)(8port/SAS 12Gbps)	PY-SR3FB2	PYBSR3FB2L	LP	PCI Express (x8)	–	–	–	–	–	–	–	–	①	1			内蔵ストレージ接続用
	SASアレイコントローラカード (PRAID CP400i)(8port/SAS 12Gbps)	PY-SR3FA	PYBSR3FA	LP	PCI Express (x8)	–	–	–	–	–	–	–	–	①	1			内蔵ストレージ接続用
	SASアレイコントローラカード (PRAID EP540i)(16port/4GB/SAS 12Gbps)	PY-SR3C54	PYBSR3C54L	LP	PCI Express (x8)	–	–	–	–	–	–	–	–	①	1 (*3)			内蔵ストレージ接続用(自己暗号化機能対応)
	SASアレイコントローラカード (PRAID EP580i)(16port/8GB/SAS 12Gbps)	PY-SR3C58	PYBSR3C58L	LP	PCI Express (x8)	–	–	–	–	–	–	–	–	①	1 (*3)			内蔵ストレージ接続用(自己暗号化機能対応)
	SASアレイコントローラカード (PRAID EP520i)(8port/2GB/SAS 12Gbps)	PY-SR3C52	PYBSR3C52L	LP	PCI Express (x8)	–	–	–	–	–	–	–	–	①	1 (*3)			内蔵ストレージ接続用(自己暗号化機能対応)
	SASアレイコントローラカード (PRAID EP540e)(8port/4GB/SAS 12Gbps)	PY-SR3C5E	PYBSR3C5EL PYBSR3C5E	LP FH	PCI Express (x8)	–	–	–	–	–	④	③	②	①	2 (*3)			JX40 S2/JX60 S2接続用(自己暗号化機能対応)
	SASコントローラカード (PSAS CP400i)(8port/SAS 12Gbps) (*6)	PY-SC3FA	PYBSC3FA	LP	PCI Express (x8)	–	–	–	–	–	–	–	–	①	1	1 (*4)		内蔵ストレージ接続用
	SASコントローラカード (PSAS CP503i、vSAN専用)(8port/SAS 12Gbps) (*6)	PY-SC3FB3	PYBSC3FB3L	LP	PCI Express (x8)	–	–	–	–	–	–	–	–	①	1			内蔵ストレージ接続用(vSAN専用)
	SASコントローラカード (PSAS CP503i)(8port/SAS 12Gbps) (*6)	PY-SC3FB2	PYBSC3FB2L	LP	PCI Express (x8)	–	–	–	–	–	–	–	–	①	1			内蔵ストレージ接続用
	Dual port LANカード(10GBASE) (*5)	PY-LA3C2	PYBLA3C2L PYBLA3C2	LP FH	PCI Express (x8)	–	①	②	⑦	⑥	⑧	⑤	④	③	4	7 (*7)		Intel X710-DA2相当品
	Dual port LANカード(10GBASE-T) (*5)	PY-LA3D2	PYBLA3D2L PYBLA3D2	LP FH	PCI Express (x4)	–	①	②	⑦	⑥	⑧	⑤	④	③	4			Intel X550-T2相当品
	Quad port LANカード(10GBASE) (*5)	PY-LA3C4	PYBLA3C4L PYBLA3C4	LP FH	PCI Express (x8)	–	①	②	⑦	⑥	⑧	⑤	④	③	4			Intel X710-DA4相当品
	Dual port LANカード(25GBASE) (*5)	PY-LA3E22	PYBLA3E22L PYBLA3E22	LP FH	PCI Express (x8)	–	①	②	⑦	⑥	⑧	⑤	④	③	4 (*8)		8	Mellanox MCX4121A-ACAT相当品
	Dual port LANカード(25GBASE) (*5)	PY-LA3E23	PYBLA3E23L PYBLA3E23	LP FH	PCI Express (x8)	–	①	②	⑦	⑥	⑧	⑤	④	③	4 (*8)	7 (*7)		Intel XXV710-DA2相当品
	Quad port LANカード(10GBASE-T) (*5)	PY-LA3E4	PYBLA3E4L PYBLA3E4	LP FH	PCI Express (x8)	–	①	②	⑦	⑥	⑧	⑤	④	③	4			Intel X710-T4相当品
	Quad port LANカード(1000BASE-T) (*5)	PY-LA264	PYBLA264L PYBLA264	LP FH	PCI Express (x4)	–	①	②	⑦	⑥	⑧	⑤	④	③	4			Intel I350-T4相当品
	PCIe SSD-750GB	PY-PS08PE	PYBPS08PE	LP/FH	PCI Express (x8)	–	①	②	⑦	⑥	⑧	⑤	④	③	4	4		
	PCIe SSD-375GB	PY-PS04PE	PYBPS04PE	LP/FH	PCI Express (x8)	–	①	②	⑦	⑥	⑧	⑤	④	③	4			
	SASコントローラカード (PSAS CP400e)(8port/SAS 12Gbps) (*6)	PY-SC3FE	PYBSC3FEL PYBSC3FE	LP FH	PCI Express (x8)	–	–	–	–	–	④	③	②	①	2			JX40 S2/JX60 S2/外付けSAS装置接続用
	SASコントローラカード (PSAS CP500e)(8port/SAS 12Gbps) (*6)	PY-SC3FBF	PYBSC3FBFL PYBSC3FBF	LP FH	PCI Express (x8)	–	–	–	–	–	④	③	②	①	2			JX40 S2/JX60 S2/外付けSAS装置接続用
	ファイバーチャネルカード(16Gbps)	PY-FC321	PYBFC321L PYBFC321	LP FH	PCI Express (x8)	–	①	②	⑦	⑥	⑧	⑤	④	③	7	7		QLogic QLE2690相当品
	Dual port ファイバーチャネルカード(16Gbps)	PY-FC322	PYBFC322L PYBFC322	LP FH	PCI Express (x8)	–	①	②	⑦	⑥	⑧	⑤	④	③	7			QLogic QLE2692相当品
	ファイバーチャネルカード(16Gbps)	PY-FC331	PYBFC331L PYBFC331	LP FH	PCI Express (x8)	–	①	②	⑦	⑥	⑧	⑤	④	③	7			Emulex LPe31000-M6相当品
	Dual port ファイバーチャネルカード(16Gbps)	PY-FC332	PYBFC332L PYBFC332	LP FH	PCI Express (x8)	–	①	②	⑦	⑥	⑧	⑤	④	③	7			Emulex LPe31002-M6相当品
	ファイバーチャネルカード(32Gbps)	PY-FC351	PYBFC351L PYBFC351	LP FH	PCI Express (x8)	–	①	②	⑦	⑥	⑧	⑤	④	③	7			Emulex LPe32000-M2相当品
	Dual port ファイバーチャネルカード(32Gbps)	PY-FC352	PYBFC352L PYBFC352	LP FH	PCI Express (x8)	–	①	②	⑦	⑥	⑧	⑤	④	③	7			Emulex LPe32002-M2相当品
	Dual port ファイバーチャネルカード(32Gbps)	PY-FC342	PYBFC342L PYBFC342	LP FH	PCI Express (x8)	–	①	②	⑦	⑥	⑧	⑤	④	③	7			QLogic QLE2742相当品
低	ファイバーチャネルカード(32Gbps)	PY-FC341	PYBFC341L PYBFC341	LP FH	PCI Express (x8)	–	①	②	⑦	⑥	⑧	⑤	④	③	7			QLogic QLE2740相当品

※ ○の中の数字は工場出荷時の搭載順を示す。－は搭載不可を示す。出荷後に搭載する場合は○のスロットであれば搭載可能です。
(*1) ラックベースユニット (2.5インチ HDD/SSD×8)[PYR4775R2T]使用時、PCIスロット1,2は使用できません。
(*2) PCIスロット3,4,6,7を使用するには、4CPU構成にする必要があります。
(*3) フラッシュバックアップユニット(FBU)は合計3台まで搭載可能です。FBUをカスタムメイド手配した場合、カード搭載優先順位の高い順から搭載されます。
(*4) 合計1枚まで搭載可能です。
(*5) VMware製品をご使用時は、ESXiで1Gb LAN、10Gb LANのポート数に構成可能な上限があります。
詳細については、当社ホームページ(https://jp.fujitsu.com/platform/server/primergy/software/vmware/support/)の以下に掲載されている「ネットワークインターフェース ポート数の上限について」を参照ください。
vS8:「VMware ESXi 8 サポート版数一覧表(機種別)」
vS7:「VMware ESXi 7 サポート版数一覧表(機種別)」
vS6:「VMware ESXiサポート版数一覧表(オプション・周辺機器)」
(*6) SASコントローラカード(PSAS CP503i/PSAS CP503i、vSAN専用/PSAS CP500e)[PY-SC3FB2/PYBSC3FB2L/PY-SC3FB3/PYBSC3FB3L/PY-SC3FBF/PYBSC3FBF/PYBSC3FBFL]とSASコントローラカード(PSAS CP400i/PSAS CP400e)[PY-SC3FA/PYBSC3FA/PY-SC3FE/PYBSC3FE/PYBSC3FEL]
を混在させることはできません。
(*7) 合計7枚まで搭載可能です。
(*8) 合計7枚まで搭載可能です。
(*9) 合計4枚まで搭載可能です。
(*10) Switch Embedded Teaming (SET) をご使用される場合は、同一型名のLANカードを選択いただく必要があります。

必須選択オプションについて

本モデルには必須選択オプションがあります。ベースユニットと共に、以下の製品をカスタムメイド型名にて選択する必要があります。

必須選択オプション	必須手配数
・ラックレール ・ServerView Suite関連オプション ・SASコントローラカード/SASアレイコントローラカード<2.5インチ内蔵ストレージ搭載時> ・ポート拡張オプション	最低各1個
・電源ケーブル	最低各2個
<ラックベースユニット (2.5インチ HDD/SSD×16)[PYR4775RAT]選択時>	
・CPU ・メモリ	最低各2個
<ラックベースユニット (2.5インチ HDD/SSD×8)[PYR4775R2T]選択時>	
・CPU ・メモリ	最低各4個
・CPU搭載キット(3CPU、4CPU目)	1個

※各オプションの項目名に【必須選択オプション】の記載があります。ご確認のうえ、手配をお願いします。

※ OS により接続可能装置は異なります。詳細はハードウェア一覧を参照願います。

Start : PRIMERGY RX4770 M5

樹系図の見方は、「システム構成図の見方について」を参照ください。

1. 本体

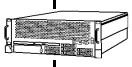

項番	製品名	型名	価格(税別)	カ	備考
A-48	PRIMERGY RX4770 M5 ラックベースユニット (2.5インチ HDD/SSD×16) ※2023年6月30日販売終息予定	PYR4775RAT	874,300円		ラックベースユニット[2U] CPU:オプション(最大数:4、最大TDP値:165W) メモリ:オプション(最大:48スロット) 内蔵ストレージ:オプション(2.5インチ×16ベイ) 内蔵ODD:オプション OS:オプション 1600W電源×2標準(80PLUS® Platinum認定取得), 3年保証(3年間翌営業日以降訪問修理)付 ※ラックに搭載する場合は、24U以下に搭載してください。 本製品は2人の作業員による保守が必須です。 ※CPU1,CPU2のメモリモジュール(メモリスロットAからMの場合)を増設する場合は、当社担当作業員による取り付け(富士通への委託現調)が必須です。
A-48	PRIMERGY RX4770 M5 ラックベースユニット (2.5インチ HDD/SSD×8) ※2023年6月30日販売終息予定	PYR4775R2T	874,300円		ラックベースユニット[2U] CPU:オプション(最大数:4、最大TDP値:205W/最小TDP値:200W) メモリ:オプション(最大:48スロット) 内蔵ストレージ:オプション(2.5インチ×8ベイ) 内蔵ODD:オプション OS:オプション 1600W電源×2標準(80PLUS® Platinum認定取得), 3年保証(3年間翌営業日以降訪問修理)付 ※ラックに搭載する場合は、24U以下に搭載してください。 本製品は2人の作業員による保守が必須です。 ※CPU1,CPU2のメモリモジュール(メモリスロットAからMの場合)を増設する場合は、当社担当作業員による取り付け(富士通への委託現調)が必須です。

2. ラックレール【必須選択オプション】

・カスタムメイド型名にていずれか必ず1つ選択してください。
・搭載ラックの仕様について事前に確認し、選択してください。

項番	製品名	型名	価格(税別)	カ	備考
M-12	ラックレールキット	PY-RR05 PYBRR05	16,000円 16,000円	 ●	可変長範囲:559～836mm ラックレール長:817mm

項番	製品名	型名	価格(税別)	カ	備考
M-19	ケーブルマネジメントアーム	PY-RA02 PYBRA02	5,300円 5,300円	 ●	サーバ背面のケーブルを束ねるオプション

項番	製品名	型名	価格(税別)	カ	備考
M-13	ラックレールキット	PY-RR06 PYBRR06	16,000円 16,000円	 ●	可変長範囲:559～836mm ラックレール長:772mm

A

※ OS により接続可能装置は異なります。詳細はハードウェア一覧を参照願います。

A

3. 電源ケーブル【必須選択オプション】

・カスタムメイド型名にていずれか必ず2つ選択してください。同一種類のみ選択可能です。
・1100Wを超えた場合、100V電源では冗長にできません。また、1600Wを超えた場合、200V電源では冗長にできません。
詳細については、「電源ユニットの搭載条件について」を参照ください。

【AC100Vで使用】
《NEMA 5-15P》 ②

項番	製品名	型名	価格(税別)	カ	備考
N-1	電源ケーブル(AC100V対応/0.5m)	PY-CBP103 PYBCBP103	2,100円 2,100円	 ●	プラグ：NEMA 5-15P準拠
N-2	電源ケーブル(AC100V対応/1m)	PY-CBP104 PYBCBP104	2,100円 2,100円	 ●	プラグ：NEMA 5-15P準拠
N-3	電源ケーブル(AC100V対応/1.5m)	PY-CBP105 PYBCBP105	2,100円 2,100円	 ●	プラグ：NEMA 5-15P準拠
N-5	電源ケーブル(AC100V対応/3m)	PY-CBP102 PYBCBP102	3,200円 3,200円	 ●	プラグ：NEMA 5-15P準拠

【AC200Vで使用】
《NEMA L6-15P》 ②

項番	製品名	型名	価格(税別)	カ	備考
N-6	電源ケーブル(AC200V対応/3m)	PY-CBP201 PYBCBP201	5,300円 5,300円	 ●	プラグ：NEMA L6-15P準拠

《IEC60320 C14》 ②

項番	製品名	型名	価格(税別)	カ	備考
N-11	電源ケーブル(AC200V対応/0.5m)	PY-CBP203 PYBCBP203	2,100円 2,100円	 ●	プラグ：IEC60320 C14準拠
N-12	電源ケーブル(AC200V対応/1m)	PY-CBP204 PYBCBP204	2,100円 2,100円	 ●	プラグ：IEC60320 C14準拠
N-13	電源ケーブル(AC200V対応/1.5m)	PY-CBP205 PYBCBP205	2,100円 2,100円	 ●	プラグ：IEC60320 C14準拠
N-14	電源ケーブル(AC200V対応/3m)	PY-CBP202 PYBCBP202	3,200円 3,200円	 ●	プラグ：IEC60320 C14準拠

電源ユニットの搭載条件について

<推奨>
・「冗長電源構成」：お客様環境の安定稼動を目的に、電源の冗長構成を推奨します。
※下表の構成では冗長にできません。冗長でご使用の場合は、下記の表の構成以下を推奨します。
「TDP値」および「メモリ枚数」の両方が該当する場合に冗長にできません。どちらか一方のみ該当する場合は冗長可能です。

■CPUのTDP(Thermal Design Power)値

～125W	Gold 5222/5217/5215/5218/5218B/5220/5220S/5215L/6226/6230/6222V, Platinum 8256/8253
130W～140W	Gold 6234/6238/6262V/6238L
150W～	Gold 6244/6246/6242/6240/6254/6248/6252/6240L/6240Y, Platinum 8260/8268/8270/8276/8280/8260L/8276L/8280L/8260Y

■電源構成

・2666 DCPMMを含まない構成

	CPU構成	TDP値	メモリ枚数
100V	2個	―	9枚～
	4個	―	―
200V	4個	150W～	25枚～

・2666 DCPMMを含む構成

	CPU構成	TDP値	メモリ枚数
100V	2個	150W～	20枚～
	4個	―	―
200V	4個	～125W	41枚～
		130W～	―

B

※ OS により接続可能装置は異なります。詳細はハードウェア一覧を参照願います。

B

4. ServerView Suite等【必須選択オプション】

・カスタムメイド型名にていずれか必ず1つ選択してください。
・ ServerView Suiteの使用権は、サーバ本体に対し無償で付与されておりますが、推奨のドライバや監視ソフト等が含まれますので、添付品の内容をご確認のうえ、以下より選択してください。

項番	製品名	型名	価格(税別)	カ	備考
P-36	ServerView Suite DVD(Tools) & ドキュメント	PYBSVT3	100円	●	ServerView Suite:DVD-ROM×1 ※DVD版数:V11.14.09よりDVD-ROM×2 ドキュメント ・安全上のご注意 ・サポート&サービス ・クリアファイル DVD版数:V11.13.08以降の最新版
P-37	ServerView Suite DVD(Tools)	PYBSVT4	100円	●	ServerView Suite:DVD-ROM×1 ※DVD版数:V11.14.09よりDVD-ROM×2 ドキュメント ・安全上のご注意 DVD版数:V11.13.08以降の最新版

項番	製品名	型名	価格(税別)	カ	備考
P-38	ServerView Suite ServerBooks DVD(Manual)	PYBSVM1	100円	●	ServerView Suite:DVD-ROM×1 DVD版数:V11.13.08以降の最新版

【PRIMERGY購入後、最新版数のServerView Suiteが必要な場合(追加オプション)】

■ツール

項番	製品名	型名	価格(税別)	カ	備考
P-209	ServerView Suite DVD(Tools)	PY-SVT132	4,000円		ServerView Suite:DVD-ROM×2 DVD版数:V13.19.07 Windows対応版数:Windows Server 2012、2012 R2、2016、2019 RHEL対応版数:6.10、7.4/7.5/7.6、8.0 SLES対応版数:12SP3/SP4、15GA/SP1
P-12	ServerView Suite DVD(Tools)	PY-SVT133	4,000円		ServerView Suite:DVD-ROM×2 DVD版数:V13.19.12 Windows対応版数:Windows Server 2012、2012 R2、2016、2019 RHEL対応版数:6.10、7.5/7.6/7.7、8.0/8.1 SLES対応版数:12SP4/SP5、15SP1
P-8	ServerView Suite DVD(Tools)	PY-SVT134	4,000円		ServerView Suite:DVD-ROM×2 DVD版数:V13.20.06 Windows対応版数:Windows Server 2012、2012 R2、2016、2019 RHEL対応版数:6.10、7.6/7.7/7.8、8.1/8.2 SLES対応版数:12SP5、15SP1
P-17	ServerView Suite DVD(Tools)	PY-SVT135	4,000円		ServerView Suite:DVD-ROM×2 DVD版数:V13.21.04 Windows対応版数:Windows Server 2012、2012 R2、2016、2019 RHEL対応版数:7.6/7.7/7.8/7.9、8.1/8.2/8.3 SLES対応版数:12SP5、15SP1/SP2
P-1	ServerView Suite DVD(Tools)	PY-SVT136	4,000円		ServerView Suite:DVD-ROM×2 DVD版数:V13.21.09 Windows対応版数:Windows Server 2012、2012 R2、2016、2019、2022 RHEL対応版数:7.7/7.8/7.9、8.1/8.2/8.3/8.4 SLES対応版数:12SP5、15SP1/SP2/SP3
P-294	ServerView Suite DVD(Tools)	PY-SVT141	4,000円		ServerView Suite:DVD-ROM×2 DVD版数:V14.22.08 Windows対応版数:Windows Server 2012、2012 R2、2016、2019、2022 RHEL対応版数:7.8/7.9、8.1/8.2/8.3/8.4/8.5、9.0 SLES対応版数:12SP5、15SP1/SP2/SP3
P-310	ServerView Suite DVD(Tools)	PY-SVT142	4,000円		ServerView Suite:DVD-ROM×2 DVD版数:V14.22.12以降の最新版 Windows対応版数:Windows Server 2012、2012 R2、2016、2019、2022 RHEL対応版数:6.10、7.9、8.1/8.2/8.3/8.4/8.5/8.6/8.7、9.0/9.1 SLES対応版数:12SP5、15SP1/SP2/SP3/SP4

C

※ OS により接続可能装置は異なります。詳細はハードウェア一覧を参照願います。

C

■マニュアル

項番	製品名	型名	価格(税別)	カ	備考
P-210	ServerView Suite ServerBooks DVD(Manual)	PY-SVM132	4,000円		ServerView Suite:DVD-ROM×1 DVD版数:V13.19.07
P-13	ServerView Suite ServerBooks DVD(Manual)	PY-SVM133	4,000円		ServerView Suite:DVD-ROM×1 DVD版数:V13.19.12
P-9	ServerView Suite ServerBooks DVD(Manual)	PY-SVM134	4,000円		ServerView Suite:DVD-ROM×1 DVD版数:V13.20.06
P-18	ServerView Suite ServerBooks DVD(Manual)	PY-SVM135	4,000円		ServerView Suite:DVD-ROM×1 DVD版数:V13.21.04
P-2	ServerView Suite ServerBooks DVD(Manual)	PY-SVM136	4,000円		ServerView Suite:DVD-ROM×1 DVD版数:V13.21.09
P-295	ServerView Suite ServerBooks DVD(Manual)	PY-SVM141	4,000円		ServerView Suite:DVD-ROM×1 DVD版数:V14.22.08
P-311	ServerView Suite ServerBooks DVD(Manual)	PY-SVM142	4,000円		ServerView Suite:DVD-ROM×1 DVD版数:V14.22.12以降の最新版

ServerView Suite

24時間365日の安定稼働、導入時の確実なセットアップとシステム運用での監視を実現するサーバ運用管理ソフトウェアです。

提供形態

・ServerView Suite DVD(Tools)
　ーDVD-ROM:1枚(DVD:ソフトウェア/ドライバ) ※DVD版数がV11.14.07以前
　ーDVD-ROM:2枚(DVD:ソフトウェア/ドライバ) ※DVD版数がV11.14.09以降
・ServerView Suite ServerBooks DVD(Manual)
　ーDVD-ROM:1枚(DVD:マニュアル一式)

留意事項

・本DVDは新機能の追加などで定期的にアップデートされ、最新バージョンが格納されます。
　同一モデルでも出荷時期によりDVD版数が変わる場合があります。
・添付されるServerView Suite DVDの版数と対応機能、仕様に関する留意事項および対象OS制限については、下記にて必ずご確認ください。
　当社ホームページ: https://jp.fujitsu.com/platform/server/primergy/products/note/svsdvd/
・次の製品のみSLESをサポートします。
　ーServerView Installation Manager
　ーServerView Agents
　ーServerView Agentless Service
　ーServerView RAID Manager
・ServerView Suite ServerBooks DVD(Manual)には、対象版数のServerView Suiteのマニュアル、およびサーバ本体や周辺オプション等のマニュアルが含まれています。
　一部のサーバ本体と周辺オプションのマニュアルは本DVDに含まれておらず、以下に公開されています。
　以下URLの対象版数の「追加マニュアル」をご確認ください。
　当社ホームページ: https://jp.fujitsu.com/platform/server/primergy/products/note/svsdvd/additional-info.html

D

※ OS により接続可能装置は異なります。詳細はハードウェア一覧を参照願います。

D

5. Infrastructure Manager(ISM)

・Infrastructure Manager Advanced EditionとInfrastructure Manager Essential Editionの二種類あります。
・Infrastructure Manager Advanced Editionは、1年/3年/5年のSupportDeskがバンドルされるライセンス製品です。メディアパックとサーバライセンス/ノードライセンスがあります。
・Infrastructure Manager Essential Editionは、ライセンスは無償ですが、SupportDeskを別途購入いただくことで、「Infrastructure Managerに関するお問い合わせへの対応」や「最新版のアップデートモジュール」の入手が可能となります。
また、Infrastructure Managerのリモート通報機能でハードウェアのリモート通報による保守を受けるには、Infrastructure ManagerのSupportDesk契約が必要です。
・ISMイメージはPRIMERGYダウンロードサイトからダウンロードする、または、ISMメディアパックをご購入いただくことで入手することができます。
・Infrastructure Managerのライセンス、SupportDeskの詳細については、留意事項編「サーバ監視・管理ソフトウェアについて」を参照ください。

■メディアパック

項番	製品名	型名	価格(税別)	力	備考
P-220	Infrastructure Manager メディアパック(ESXi) V2	B516Q93B0	10,000円 ★		Infrastructure Manager :DVD-ROM×1
P-221	Infrastructure Manager メディアパック(Hyper-V) V2	B516QA3B0	10,000円 ★		Infrastructure Manager :DVD-ROM×1
P-222	Infrastructure Manager メディアパック(KVM) V2	B516QB3B0	10,000円 ★		Infrastructure Manager :DVD-ROM×1

・Infrastructure Manager Advanced EditionとInfrastructure Manager Essential Editionを同時に選択することはできません。

■Infrastructure Manager Advanced Edition サーバライセンス

項番	製品名	型名	価格(税別)	力	備考
P-130	Infrastructure Manager Advanced Edition サーバライセンス (1年間24時間サポート付) V2	B5178D481	325,600円 ★		サービス時間帯: 24時間365日 サポート対象範囲: 仮想アプライアンス
P-131	Infrastructure Manager Advanced Edition サーバライセンス (3年間24時間サポート付) V2	B5178F481	376,900円 ★		サービス時間帯: 24時間365日 サポート対象範囲: 仮想アプライアンス
P-132	Infrastructure Manager Advanced Edition サーバライセンス (5年間24時間サポート付) V2	B5178H481	428,100円 ★		サービス時間帯: 24時間365日 サポート対象範囲: 仮想アプライアンス
P-133	Infrastructure Manager Advanced Edition サーバライセンス (1年間平日サポート付) V2	B5178E481	319,200円 ★		サービス時間帯: 月曜～金曜8:30～19:00(祝日および年末年始を除く) サポート対象範囲: 仮想アプライアンス
P-134	Infrastructure Manager Advanced Edition サーバライセンス (3年間平日サポート付) V2	B5178G481	357,400円 ★		サービス時間帯: 月曜～金曜8:30～19:00(祝日および年末年始を除く) サポート対象範囲: 仮想アプライアンス
P-135	Infrastructure Manager Advanced Edition サーバライセンス (5年間平日サポート付) V2	B5178J481	395,600円 ★		サービス時間帯: 月曜～金曜8:30～19:00(祝日および年末年始を除く) サポート対象範囲: 仮想アプライアンス

■Infrastructure Manager Advanced Edition ノードライセンス

項番	製品名	型名	価格(税別)	力	備考
P-136	Infrastructure Manager Advanced Edition 1ノードライセンス (1年間24時間サポート付) V2	B5177V481	27,200円 ★		サービス時間帯: 24時間365日 サポート対象範囲: 仮想アプライアンス
P-137	Infrastructure Manager Advanced Edition 1ノードライセンス (3年間24時間サポート付) V2	B5177X481	31,500円 ★		サービス時間帯: 24時間365日 サポート対象範囲: 仮想アプライアンス
P-138	Infrastructure Manager Advanced Edition 1ノードライセンス (5年間24時間サポート付) V2	B5177Z481	35,700円 ★		サービス時間帯: 24時間365日 サポート対象範囲: 仮想アプライアンス
P-139	Infrastructure Manager Advanced Edition 1ノードライセンス (1年間平日サポート付) V2	B5177W481	26,600円 ★		サービス時間帯: 月曜～金曜8:30～19:00(祝日および年末年始を除く) サポート対象範囲: 仮想アプライアンス
P-140	Infrastructure Manager Advanced Edition 1ノードライセンス (3年間平日サポート付) V2	B5177Y481	29,900円 ★		サービス時間帯: 月曜～金曜8:30～19:00(祝日および年末年始を除く) サポート対象範囲: 仮想アプライアンス
P-141	Infrastructure Manager Advanced Edition 1ノードライセンス (5年間平日サポート付) V2	B51780481	33,100円 ★		サービス時間帯: 月曜～金曜8:30～19:00(祝日および年末年始を除く) サポート対象範囲: 仮想アプライアンス
P-142	Infrastructure Manager Advanced Edition 5ノードライセンス (1年間24時間サポート付) V2	B51787485	135,700円 ★		サービス時間帯: 24時間365日 サポート対象範囲: 仮想アプライアンス
P-143	Infrastructure Manager Advanced Edition 5ノードライセンス (3年間24時間サポート付) V2	B51789485	157,000円 ★		サービス時間帯: 24時間365日 サポート対象範囲: 仮想アプライアンス
P-144	Infrastructure Manager Advanced Edition 5ノードライセンス (5年間24時間サポート付) V2	B5178B485	178,400円 ★		サービス時間帯: 24時間365日 サポート対象範囲: 仮想アプライアンス
P-145	Infrastructure Manager Advanced Edition 5ノードライセンス (1年間平日サポート付) V2	B51788485	133,000円 ★		サービス時間帯: 月曜～金曜8:30～19:00(祝日および年末年始を除く) サポート対象範囲: 仮想アプライアンス

E

E-1

※ OS により接続可能装置は異なります。詳細はハードウェア一覧を参照願います。

E

E-1

項番	製品名	型名	価格(税別)	力	備考
P-146	Infrastructure Manager Advanced Edition 5ノードライセンス (3年間平日サポート付) V2	B5178A485	148,900円 ★		サービス時間帯: 月曜～金曜8:30～19:00(祝日および年末年始を除く) サポート対象範囲: 仮想アプライアンス
P-147	Infrastructure Manager Advanced Edition 5ノードライセンス (5年間平日サポート付) V2	B5178C485	164,800円 ★		サービス時間帯: 月曜～金曜8:30～19:00(祝日および年末年始を除く) サポート対象範囲: 仮想アプライアンス
P-148	Infrastructure Manager Advanced Edition 10ノードライセンス (1年間24時間サポート付) V2	B5177P48A	271,400円 ★		サービス時間帯: 24時間365日 サポート対象範囲: 仮想アプライアンス
P-149	Infrastructure Manager Advanced Edition 10ノードライセンス (3年間24時間サポート付) V2	B5177R48A	314,000円 ★		サービス時間帯: 24時間365日 サポート対象範囲: 仮想アプライアンス
P-150	Infrastructure Manager Advanced Edition 10ノードライセンス (5年間24時間サポート付) V2	B5177T48A	356,700円 ★		サービス時間帯: 24時間365日 サポート対象範囲: 仮想アプライアンス
P-160	Infrastructure Manager Advanced Edition 10ノードライセンス (1年間平日サポート付) V2	B5177Q48A	266,000円 ★		サービス時間帯: 月曜～金曜8:30～19:00(祝日および年末年始を除く) サポート対象範囲: 仮想アプライアンス
P-161	Infrastructure Manager Advanced Edition 10ノードライセンス (3年間平日サポート付) V2	B5177S48A	297,900円 ★		サービス時間帯: 月曜～金曜8:30～19:00(祝日および年末年始を除く) サポート対象範囲: 仮想アプライアンス
P-162	Infrastructure Manager Advanced Edition 10ノードライセンス (5年間平日サポート付) V2	B5177U48A	329,800円 ★		サービス時間帯: 月曜～金曜8:30～19:00(祝日および年末年始を除く) サポート対象範囲: 仮想アプライアンス
P-163	Infrastructure Manager Advanced Edition 20ノードライセンス (1年間24時間サポート付) V2	B5178148F	488,500円 ★		サービス時間帯: 24時間365日 サポート対象範囲: 仮想アプライアンス
P-164	Infrastructure Manager Advanced Edition 20ノードライセンス (3年間24時間サポート付) V2	B5178348F	565,300円 ★		サービス時間帯: 24時間365日 サポート対象範囲: 仮想アプライアンス
P-165	Infrastructure Manager Advanced Edition 20ノードライセンス (5年間24時間サポート付) V2	B5178548F	642,100円 ★		サービス時間帯: 24時間365日 サポート対象範囲: 仮想アプライアンス
P-166	Infrastructure Manager Advanced Edition 20ノードライセンス (1年間平日サポート付) V2	B5178248F	478,700円 ★		サービス時間帯: 月曜～金曜8:30～19:00(祝日および年末年始を除く) サポート対象範囲: 仮想アプライアンス
P-167	Infrastructure Manager Advanced Edition 20ノードライセンス (3年間平日サポート付) V2	B5178448F	536,100円 ★		サービス時間帯: 月曜～金曜8:30～19:00(祝日および年末年始を除く) サポート対象範囲: 仮想アプライアンス
P-168	Infrastructure Manager Advanced Edition 20ノードライセンス (5年間平日サポート付) V2	B5178648F	593,400円 ★		サービス時間帯: 月曜～金曜8:30～19:00(祝日および年末年始を除く) サポート対象範囲: 仮想アプライアンス
P-169	Infrastructure Manager Advanced Edition 100ノードライセンス (1年間24時間サポート付) V2	B5177H48N	2,170,800円 ★		サービス時間帯: 24時間365日 サポート対象範囲: 仮想アプライアンス
P-170	Infrastructure Manager Advanced Edition 100ノードライセンス (3年間24時間サポート付) V2	B5177K48N	2,512,200円 ★		サービス時間帯: 24時間365日 サポート対象範囲: 仮想アプライアンス
P-171	Infrastructure Manager Advanced Edition 100ノードライセンス (5年間24時間サポート付) V2	B5177M48N	2,853,700円 ★		サービス時間帯: 24時間365日 サポート対象範囲: 仮想アプライアンス
P-172	Infrastructure Manager Advanced Edition 100ノードライセンス (1年間平日サポート付) V2	B5177J48N	2,127,400円 ★		サービス時間帯: 月曜～金曜8:30～19:00(祝日および年末年始を除く) サポート対象範囲: 仮想アプライアンス
P-173	Infrastructure Manager Advanced Edition 100ノードライセンス (3年間平日サポート付) V2	B5177L48N	2,382,300円 ★		サービス時間帯: 月曜～金曜8:30～19:00(祝日および年末年始を除く) サポート対象範囲: 仮想アプライアンス
P-174	Infrastructure Manager Advanced Edition 100ノードライセンス (5年間平日サポート付) V2	B5177N48N	2,637,100円 ★		サービス時間帯: 月曜～金曜8:30～19:00(祝日および年末年始を除く) サポート対象範囲: 仮想アプライアンス

・サーバライセンスとノードライセンスを同時に選択してください。
・ノードライセンスの購入数に上限はありません。

■SupportDesk Standard(Infrastructure Manager Essential Edition)

項番	製品名	型名	価格(税別)	力	備考
Q-250	Infrastructure Manager Essential Edition	SV7BA003G	4,450円 ★ (＊)		サービス時間帯: 月曜～金曜 8:30～19:00(祝日および年末年始を除く) サポート対象範囲: 仮想アプライアンス ＊月単位で自動更新(「価格」欄は月額)
Q-251	Infrastructure Manager Essential Edition	SV7BA003R	5,550円 ★ (＊)		サービス時間帯: 24時間365日 サポート対象範囲: 仮想アプライアンス ＊月単位で自動更新(「価格」欄は月額)

F

※ OS により接続可能装置は異なります。詳細はハードウェア一覧を参照願います。

F

6. CPU【必須選択オプション】

・カスタムメイド型名にていずれか必ず2つまたは4つを選択してください。
・異なる種類のCPUを混在搭載することはできません。
・物理CPU1個につき、DIMMを最低1枚搭載する必要があります。
・128GB DCPMMと64GB 2933 LRDIMM/128GB 2933 LRDIMMを同時搭載する場合、または256GB DCPMMと128GB 2933 LRDIMMを同時搭載する場合、Xeon プロセッサー Gold 5215L/6240L/6238L、Xeon プロセッサー Platinum 8260L/8276L/8280Lの手配が必要です。
・メモリ-128GB(128GB 2933 LRDIMM×1)は、Xeon プロセッサー Gold 5215L/6240L/6238L、Xeon プロセッサー Platinum 8260L/8276L/8280Lのみ使用可能です。

【ラックベースユニット (2.5インチ HDD/SSD×16)[PYR4775RAT]選択時】

■Xeon Gold 5200,5200B,5200S,6200,6200V/Platinum 8200(1CPUあたりのサポートメモリ容量:1TB)

④

項番	製品名	型名	価格(税別)	力	備考
D-193	Xeon Gold 5222 プロセッサー (3.80GHz、4コア、16.5MB)×1	PY-CP55XC PYBCP55XC	473,000円 473,000円	 ●	スレッド数:8、メモリバス:2933MHz(最大)、UPI:10.4GT/s、最大TDP:105W ※サポートCPU構成:2CPU、4CPU
D-194	Xeon Gold 5217 プロセッサー (3GHz、8コア、11.0MB)×1	PY-CP55X7 PYBCP55X7	589,000円 589,000円	 ●	スレッド数:16、メモリバス:2667MHz(最大)、UPI:10.4GT/s、最大TDP:115W ※サポートCPU構成:2CPU、4CPU
D-195	Xeon Gold 5215 プロセッサー (2.50GHz、10コア、13.8MB)×1	PY-CP55X6 PYBCP55X6	429,000円 429,000円	 ●	スレッド数:20、メモリバス:2667MHz(最大)、UPI:10.4GT/s、最大TDP:85W ※サポートCPU構成:2CPU、4CPU
D-196	Xeon Gold 5218 プロセッサー (2.30GHz、16コア、22.0MB)×1	PY-CP55X8 PYBCP55X8	493,000円 493,000円	 ●	スレッド数:32、メモリバス:2667MHz(最大)、UPI:10.4GT/s、最大TDP:125W ※サポートCPU構成:2CPU、4CPU
D-371	Xeon Gold 5218B プロセッサー (2.30GHz、16コア、22.0MB)×1	PY-CP56XJ PYBCP56XJ	493,000円 493,000円	 ●	スレッド数:32、メモリバス:2667MHz(最大)、UPI:10.4GT/s、最大TDP:125W ※サポートCPU構成:2CPU、4CPU
D-197	Xeon Gold 5220 プロセッサー (2.20GHz、18コア、24.8MB)×1	PY-CP55X9 PYBCP55X9	602,000円 602,000円	 ●	スレッド数:36、メモリバス:2667MHz(最大)、UPI:10.4GT/s、最大TDP:125W ※サポートCPU構成:2CPU、4CPU
D-198	Xeon Gold 5220S プロセッサー (2.70GHz、18コア、24.8MB)×1	PY-CP55XA PYBCP55XA	689,000円 689,000円	 ●	スレッド数:36、メモリバス:2667MHz(最大)、UPI:10.4GT/s、最大TDP:125W ※サポートCPU構成:2CPU、4CPU
D-199	Xeon Gold 6234 プロセッサー (3.30GHz、8コア、24.8MB)×1	PY-CP55XF PYBCP55XF	766,000円 766,000円	 ●	スレッド数:16、メモリバス:2933MHz(最大)、UPI:10.4GT/s、最大TDP:130W ※サポートCPU構成:2CPU、4CPU
D-200	Xeon Gold 6244 プロセッサー (3.60GHz、8コア、24.8MB)×1	PY-CP55XK PYBCP55XK	1,105,000円 1,105,000円	 ●	スレッド数:16、メモリバス:2933MHz(最大)、UPI:10.4GT/s、最大TDP:150W ※サポートCPU構成:2CPU、4CPU
D-201	Xeon Gold 6226 プロセッサー (2.70GHz、12コア、19.25MB)×1	PY-CP55XD PYBCP55XD	614,000円 614,000円	 ●	スレッド数:24、メモリバス:2933MHz(最大)、UPI:10.4GT/s、最大TDP:125W ※サポートCPU構成:2CPU、4CPU
D-360	Xeon Gold 6246 プロセッサー (3.30GHz、12コア、24.8MB)×1	PY-CP56XK PYBCP56XK	1,300,000円 1,300,000円	 ●	スレッド数:24、メモリバス:2933MHz(最大)、UPI:10.4GT/s、最大TDP:165W ※サポートCPU構成:2CPU、4CPU
D-202	Xeon Gold 6242 プロセッサー (2.80GHz、16コア、22.0MB)×1	PY-CP55XJ PYBCP55XJ	988,000円 988,000円	 ●	スレッド数:32、メモリバス:2933MHz(最大)、UPI:10.4GT/s、最大TDP:150W ※サポートCPU構成:2CPU、4CPU
D-203	Xeon Gold 6240 プロセッサー (2.60GHz、18コア、24.8MB)×1	PY-CP55XH PYBCP55XH	949,000円 949,000円	 ●	スレッド数:36、メモリバス:2933MHz(最大)、UPI:10.4GT/s、最大TDP:150W ※サポートCPU構成:2CPU、4CPU
D-205	Xeon Gold 6230 プロセッサー (2.10GHz、20コア、27.5MB)×1	PY-CP55XE PYBCP55XE	655,000円 655,000円	 ●	スレッド数:40、メモリバス:2933MHz(最大)、UPI:10.4GT/s、最大TDP:125W ※サポートCPU構成:2CPU、4CPU
D-206	Xeon Gold 6248 プロセッサー (2.50GHz、20コア、27.5MB)×1	PY-CP55XL PYBCP55XL	1,192,000円 1,192,000円	 ●	スレッド数:40、メモリバス:2933MHz(最大)、UPI:10.4GT/s、最大TDP:150W ※サポートCPU構成:2CPU、4CPU
D-207	Xeon Gold 6238 プロセッサー (2.10GHz、22コア、30.3MB)×1	PY-CP55XG PYBCP55XG	1,001,000円 1,001,000円	 ●	スレッド数:44、メモリバス:2933MHz(最大)、UPI:10.4GT/s、最大TDP:140W ※サポートCPU構成:2CPU、4CPU
D-208	Xeon Gold 6252 プロセッサー (2.10GHz、24コア、35.8MB)×1	PY-CP55XM PYBCP55XM	1,365,000円 1,365,000円	 ●	スレッド数:48、メモリバス:2933MHz(最大)、UPI:10.4GT/s、最大TDP:150W ※サポートCPU構成:2CPU、4CPU
D-209	Xeon Gold 6222V プロセッサー (1.80GHz、20コア、27.5MB)×1	PY-CP55XP PYBCP55XP	608,000円 608,000円	 ●	スレッド数:40、メモリバス:2400MHz(最大)、UPI:10.4GT/s、最大TDP:115W ※サポートCPU構成:2CPU、4CPU
D-210	Xeon Gold 6262V プロセッサー (1.90GHz、24コア、33.0MB)×1	PY-CP55XQ PYBCP55XQ	1,092,000円 1,092,000円	 ●	スレッド数:48、メモリバス:2400MHz(最大)、UPI:10.4GT/s、最大TDP:135W ※サポートCPU構成:2CPU、4CPU
D-211	Xeon Platinum 8256 プロセッサー (3.80GHz、4コア、16.5MB)×1	PY-CP55XS PYBCP55XS	2,837,000円 2,837,000円	 ●	スレッド数:8、メモリバス:2933MHz(最大)、UPI:10.4GT/s、最大TDP:105W ※サポートCPU構成:2CPU、4CPU
D-212	Xeon Platinum 8253 プロセッサー (2.20GHz、16コア、22.0MB)×1	PY-CP55XR PYBCP55XR	1,235,000円 1,235,000円	 ●	スレッド数:32、メモリバス:2933MHz(最大)、UPI:10.4GT/s、最大TDP:125W ※サポートCPU構成:2CPU、4CPU
D-213	Xeon Platinum 8260 プロセッサー (2.40GHz、24コア、35.8MB)×1	PY-CP55XT PYBCP55XT	1,916,000円 1,916,000円	 ●	スレッド数:48、メモリバス:2933MHz(最大)、UPI:10.4GT/s、最大TDP:165W ※サポートCPU構成:2CPU、4CPU
D-216	Xeon Platinum 8276 プロセッサー (2.20GHz、28コア、38.5MB)×1	PY-CP55XW PYBCP55XW	3,557,000円 3,557,000円	 ●	スレッド数:56、メモリバス:2933MHz(最大)、UPI:10.4GT/s、最大TDP:165W ※サポートCPU構成:2CPU、4CPU

■Xeon Gold 5200L,6200L/Platinum 8200L(1CPUあたりのサポートメモリ容量:4.5TB)

④

項番	製品名	型名	価格(税別)	力	備考
D-224	Xeon Gold 5215L プロセッサー (2.50GHz、10コア、13.8MB)×1	PY-CP56X5 PYBCP56X5	1,690,000円 1,690,000円	 ●	スレッド数:20、メモリバス:2667MHz(最大)、UPI:10.4GT/s、最大TDP:85W ※サポートCPU構成:2CPU、4CPU
D-225	Xeon Gold 6240L プロセッサー (2.60GHz、18コア、24.8MB)×1	PY-CP56X7 PYBCP56X7	2,223,000円 2,223,000円	 ●	スレッド数:36、メモリバス:2933MHz(最大)、UPI:10.4GT/s、最大TDP:150W ※サポートCPU構成:2CPU、4CPU
D-226	Xeon Gold 6238L プロセッサー (2.10GHz、22コア、30.3MB)×1	PY-CP56X6 PYBCP56X6	2,301,000円 2,301,000円	 ●	スレッド数:44、メモリバス:2933MHz(最大)、UPI:10.4GT/s、最大TDP:140W ※サポートCPU構成:2CPU、4CPU
D-227	Xeon Platinum 8260L プロセッサー (2.40GHz、24コア、35.8MB)×1	PY-CP56X8 PYBCP56X8	3,142,000円 3,142,000円	 ●	スレッド数:48、メモリバス:2933MHz(最大)、UPI:10.4GT/s、最大TDP:165W ※サポートCPU構成:2CPU、4CPU
D-228	Xeon Platinum 8276L プロセッサー (2.20GHz、28コア、38.5MB)×1	PY-CP56X9 PYBCP56X9	4,783,000円 4,783,000円	 ●	スレッド数:56、メモリバス:2933MHz(最大)、UPI:10.4GT/s、最大TDP:165W ※サポートCPU構成:2CPU、4CPU

G

G-1

※ OS により接続可能装置は異なります。詳細はハードウェア一覧を参照願います。

G

G-1

■Xeon Gold 6200Y/Platinum 8200Y(1CPUあたりのサポートメモリ容量:1TB)

項番	製品名	型名	価格(税別)	カ	備考
D-231	Xeon Gold 6240Y プロセッサー (2.60GHz、8/14/18コア、24.8MB)×1	PY-CP56XD PYBCP56XD	1,040,000円 1,040,000円	 ●	スレッド数:16/28/36、メモリバス:2933MHz(最大)、UPI:10.4GT/s、最大TDP:150W ※サポートCPU構成:2CPU、4CPU ※18コア/36スレッドのみサポート
D-232	Xeon Platinum 8260Y プロセッサー (2.40GHz、16/20/24コア、35.8MB)×1	PY-CP56XE PYBCP56XE	2,119,000円 2,119,000円	 ●	スレッド数:32/40/48、メモリバス:2933MHz(最大)、UPI:10.4GT/s、最大TDP:165W ※サポートCPU構成:2CPU、4CPU ※24コア/48スレッドのみサポート

【ラックベースユニット (2.5インチ HDD/SSD×8)[PYR4775R2T]選択時】

■Xeon Gold 6200/Platinum 8200(1CPUあたりのサポートメモリ容量:1TB)

項番	製品名	型名	価格(税別)	カ	備考
D-204	Xeon Gold 6254 プロセッサー (3.10GHz、18コア、24.8MB)×1	PY-CP55XN PYBCP55XN	1,430,000円 1,430,000円	 ●	スレッド数:36、メモリバス:2933MHz(最大)、UPI:10.4GT/s、最大TDP:200W ※サポートCPU構成:2CPU、4CPU
D-214	Xeon Platinum 8268 プロセッサー (2.90GHz、24コア、35.8MB)×1	PY-CP55XU PYBCP55XU	2,404,000円 2,404,000円	 ●	スレッド数:48、メモリバス:2933MHz(最大)、UPI:10.4GT/s、最大TDP:205W ※サポートCPU構成:2CPU、4CPU
D-215	Xeon Platinum 8270 プロセッサー (2.70GHz、26コア、35.8MB)×1	PY-CP55XV PYBCP55XV	3,020,000円 3,020,000円	 ●	スレッド数:52、メモリバス:2933MHz(最大)、UPI:10.4GT/s、最大TDP:205W ※サポートCPU構成:2CPU、4CPU
D-217	Xeon Platinum 8280 プロセッサー (2.70GHz、28コア、38.5MB)×1	PY-CP55XX PYBCP55XX	4,086,000円 4,086,000円	 ●	スレッド数:56、メモリバス:2933MHz(最大)、UPI:10.4GT/s、最大TDP:205W ※サポートCPU構成:2CPU、4CPU

■Xeon Platinum 8200L(1CPUあたりのサポートメモリ容量:4.5TB)

項番	製品名	型名	価格(税別)	カ	備考
D-229	Xeon Platinum 8280L プロセッサー (2.70GHz、28コア、38.5MB)×1	PY-CP56XA PYBCP56XA	5,327,000円 5,327,000円	 ●	スレッド数:56、メモリバス:2933MHz(最大)、UPI:10.4GT/s、最大TDP:205W ※サポートCPU構成:2CPU、4CPU

項番	製品名	型名	価格(税別)	カ	備考
D-19	CPU搭載キット(3CPU、4CPU目)	PYBTKCP02	1,100円	●	3rd/4th CPUカスタムメイド搭載時用ヒートシンク
D-3	CPUクーラーキット(3CPU、4CPU目)	PY-TKCP02	13,000円		3rd/4th CPU一般型名搭載時用ヒートシンク ※ラックベースユニット (2.5インチ HDD/SSD×16)のみ適用可能

CPU搭載キット(3CPU、4CPU目)
・3CPU、4CPU目をカスタムメイド型名で搭載する際に必要となります。

CPUクーラーキット(3CPU、4CPU目)
・3CPU、4CPU目を一般型名で搭載する際に2個必要となります。

CPUサポートテクノロジー

CPU	サポートテクノロジー		
	Turbo	Hyper	VT
Xeon Gold 5222	対応	対応	対応
Xeon Gold 5217			
Xeon Gold 5215			
Xeon Gold 5218			
Xeon Gold 5218B			
Xeon Gold 5220			
Xeon Gold 5220S			
Xeon Gold 6234			
Xeon Gold 6244			
Xeon Gold 6226			
Xeon Gold 6246			
Xeon Gold 6242			
Xeon Gold 6240			
Xeon Gold 6254			
Xeon Gold 6230			
Xeon Gold 6248			
Xeon Gold 6238			
Xeon Gold 6252			
Xeon Gold 6222V			
Xeon Gold 6262V			
Xeon Platinum 8256			
Xeon Platinum 8253			
Xeon Platinum 8260			
Xeon Platinum 8268			
Xeon Platinum 8270			
Xeon Platinum 8276			
Xeon Platinum 8280			
Xeon Gold 5215L			
Xeon Gold 6240L			
Xeon Gold 6238L			
Xeon Platinum 8260L			
Xeon Platinum 8276L			
Xeon Platinum 8280L			
Xeon Gold 6240Y			
Xeon Platinum 8260Y			

Turbo:Intel® Turbo Boost Technology
Hyper:Intel® Hyper-Threading Technology
VT:Intel® Virtualization Technology

H

※ OS により接続可能装置は異なります。詳細はハードウェア一覧を参照願います。

H

7. メモリ設定オプション [カスタムメイド専用]

・搭載するCPU数と同数の選択が必要です。
・2666 DCPMM搭載時は手配できません。
・必ず、留意事項編「メモリ関連事項」の「メモリの動作モードについて」を参照のうえ、手配願います。

4

項番	製品名	型名	価格(税別)	カ	備考
Q-74	ランクスペアリング 設定サービス	PYBMMR1	10,000円	●	カスタムメイド搭載したメモリをランクスペアリングモードに設定するサービス
Q-76	ミラードチャネルモード 設定サービス	PYBMMC1	10,000円	●	カスタムメイド搭載したメモリをミラードチャネルモードに設定するサービス

8. メモリ【必須選択オプション】

・カスタムメイド型名にていずれか必ず2つ以上、ラックベースユニット (2.5インチ HDD/SSD×8)[PYR4775R2T]の場合は4つ以上、同一メモリ型名で選択してください (2666 DCPMMを除きます)。
・BIOSでNUMA有効化を設定している場合、一部の領域を性能改善用途で使用するため、実際にお客様の使用可能な容量は本数値を下回る場合があります。
・2666 DCPMMは、一部の領域を管理用途で使用するため、実際にお客様の使用可能な容量は本数値を下回る場合があります。
・2666 DCPMMの使用条件については、留意事項編「DCPMM関連」を参照ください。
・2666 DCPMMは「有寿命部品」となり、寿命時には製品を再購入いただく必要があります。詳細については、留意事項編「SSD / DCPMM / Optane PMemの書き込み保証値について」を参照ください。
・必ず、「メモリの搭載について」を参照のうえ、手配願います。

■2933 Registered DIMM

・単品

48

項番	製品名	型名	価格(税別)	カ	備考
E-117	メモリ-8GB (8GB 2933 RDIMM×1)	PY-ME08SF2 PYBME08SF2	155,000円 155,000円	 ●	Rank:Single×8
E-118	メモリ-16GB (16GB 2933 RDIMM×1)	PY-ME16SF1 PYBME16SF1	330,000円 330,000円	 ●	Rank:Dual×8

48

項番	製品名	型名	価格(税別)	カ	備考
E-119	メモリ-16GB (16GB 2933 RDIMM×1)	PY-ME16SF2 PYBME16SF2	330,000円 330,000円	 ●	Rank:Single×4
E-120	メモリ-32GB (32GB 2933 RDIMM×1)	PY-ME32SF1 PYBME32SF1	672,000円 672,000円	 ●	Rank:Dual×4
E-121	メモリ-64GB (64GB 2933 RDIMM×1)	PY-ME64SF1 PYBME64SF1	1,344,000円 1,344,000円	 ●	Rank:Dual×4

・12枚セット

4

項番	製品名	型名	価格(税別)	カ	備考
E-142	メモリ-96GB (8GB 2933 RDIMM×12)	PYBME96SFC	1,580,000円	●	Rank:Single×8
E-143	メモリ-192GB (16GB 2933 RDIMM×12)	PYBME19SFD	2,970,000円	●	Rank:Dual×8

4

項番	製品名	型名	価格(税別)	カ	備考
E-144	メモリ-192GB (16GB 2933 RDIMM×12)	PYBME19SFC	2,970,000円	●	Rank:Single×4
E-145	メモリ-384GB (32GB 2933 RDIMM×12)	PYBME38SFD	5,240,000円	●	Rank:Dual×4

■2933 Load Reduced DIMM

48

項番	製品名	型名	価格(税別)	カ	備考
E-122	メモリ-64GB (64GB 2933 LRDIMM×1)	PY-ME64EE1 PYBME64EE1	1,800,000円 1,800,000円	 ●	Rank:Quad×4
E-123	メモリ-128GB (128GB 2933 LRDIMM×1) ※納品は発注の約5ヶ月後となります。	PY-ME12EE1 PYBME12EE1	3,600,000円 3,600,000円	 ●	Rank:Quad×4 ※Xeon プロセッサー Gold 5215L/6240L/6238L、Xeon プロセッサー Platinum 8260L/8276L/8280Lのみ使用可能

■2666 Data Center Persistant Memory

24

項番	製品名	型名	価格(税別)	カ	備考
E-124	メモリ-128GB (128GB 2666 DCPMM×1)	PY-ME12PA1	595,000円		書き込み保証値:292PBW
E-125	メモリ-256GB (256GB 2666 DCPMM×1)	PY-ME25PA1	2,197,000円		書き込み保証値:505PBW
E-126	メモリ-512GB (512GB 2666 DCPMM×1)	PY-ME51PA1	6,987,000円		書き込み保証値:458PBW

I

I-1

※ OS により接続可能装置は異なります。詳細はハードウェア一覧を参照願います。

I

I-1

■2666 Data Center Persistant Memory＋2933 Registered DIMM/2933 Load Reduced DIMM

項番	製品名	型名	価格(税別)	カ	備考
E-162	メモリ-768GB (128GB 2666 DCPMM×6)	PYBME76PAC	3,570,000円	●	書き込み保証値:292PBW
E-163	メモリ-1.5TB (256GB 2666 DCPMM×6)	PYBME15PAC	13,182,000円	●	書き込み保証値:505PBW

項番	製品名	型名	価格(税別)	カ	備考
E-146	メモリ-96GB (16GB 2933 RDIMM×6)	PYBME96SFA	1,980,000円	●	Rank:Single×4
E-149	メモリ-192GB (32GB 2933 RDIMM×6)	PYBME19SFB	4,032,000円	●	Rank:Dual×4
E-153	メモリ-384GB (64GB 2933 LRDIMM×6)	PYBME38EEA	10,800,000円	●	Rank:Quad×4
E-152	メモリ-768GB (128GB 2933 LRDIMM×6) ※納品は発注の約5ヶ月後となります。	PYBME76EEA	21,600,000円	●	Rank:Quad×4

項番	製品名	型名	価格(税別)	カ	備考
E-164	メモリ-3TB (512GB 2666 DCPMM×6)	PYBME3TPAC	41,922,000円	●	書き込み保証値:458PBW

項番	製品名	型名	価格(税別)	カ	備考
E-153	メモリ-384GB (64GB 2933 LRDIMM×6)	PYBME38EEA	10,800,000円	●	Rank:Quad×4
E-152	メモリ-768GB (128GB 2933 LRDIMM×6) ※納品は発注の約5ヶ月後となります。	PYBME76EEA	21,600,000円	●	Rank:Quad×4

項番	製品名	型名	価格(税別)	カ	備考
E-159	メモリ-512GB (128GB 2666 DCPMM×4)	PYBME51PAB	2,380,000円	●	書き込み保証値:292PBW
E-160	メモリ-1TB (256GB 2666 DCPMM×4)	PYBME1TPAB	8,788,000円	●	書き込み保証値:505PBW

項番	製品名	型名	価格(税別)	カ	備考
E-146	メモリ-96GB (16GB 2933 RDIMM×6)	PYBME96SFA	1,980,000円	●	Rank:Single×4
E-149	メモリ-192GB (32GB 2933 RDIMM×6)	PYBME19SFB	4,032,000円	●	Rank:Dual×4
E-153	メモリ-384GB (64GB 2933 LRDIMM×6)	PYBME38EEA	10,800,000円	●	Rank:Quad×4

項番	製品名	型名	価格(税別)	カ	備考
E-161	メモリ-2TB (512GB 2666 DCPMM×4)	PYBME2TPAB	27,948,000円	●	書き込み保証値:458PBW

項番	製品名	型名	価格(税別)	カ	備考
E-153	メモリ-384GB (64GB 2933 LRDIMM×6)	PYBME38EEA	10,800,000円	●	Rank:Quad×4

項番	製品名	型名	価格(税別)	カ	備考
E-156	メモリ-256GB (128GB 2666 DCPMM×2)	PYBME25PAA	1,190,000円	●	書き込み保証値:292PBW
E-157	メモリ-512GB (256GB 2666 DCPMM×2)	PYBME51PAA	4,394,000円	●	書き込み保証値:505PBW

項番	製品名	型名	価格(税別)	カ	備考
E-146	メモリ-96GB (16GB 2933 RDIMM×6)	PYBME96SFA	1,980,000円	●	Rank:Single×4
E-149	メモリ-192GB (32GB 2933 RDIMM×6)	PYBME19SFB	4,032,000円	●	Rank:Dual×4
E-153	メモリ-384GB (64GB 2933 LRDIMM×6)	PYBME38EEA	10,800,000円	●	Rank:Quad×4

項番	製品名	型名	価格(税別)	カ	備考
E-156	メモリ-256GB (128GB 2666 DCPMM×2)	PYBME25PAA	1,190,000円	●	書き込み保証値:292PBW
E-157	メモリ-512GB (256GB 2666 DCPMM×2)	PYBME51PAA	4,394,000円	●	書き込み保証値:505PBW

項番	製品名	型名	価格(税別)	カ	備考
E-147	メモリ-64GB (16GB 2933 RDIMM×4)	PYBME64SFA	1,320,000円	●	Rank:Single×4
E-150	メモリ-128GB (32GB 2933 RDIMM×4)	PYBME12SFB	2,688,000円	●	Rank:Dual×4
E-154	メモリ-256GB (64GB 2933 LRDIMM×4)	PYBME25EEA	7,200,000円	●	Rank:Quad×4
E-148	メモリ-128GB (16GB 2933 RDIMM×8)	PYBME12SFA	2,640,000円	●	Rank:Single×4
E-151	メモリ-256GB (32GB 2933 RDIMM×8)	PYBME25SFB	5,376,000円	●	Rank:Dual×4
E-155	メモリ-512GB (64GB 2933 LRDIMM×8)	PYBME51EEA	14,400,000円	●	Rank:Quad×4

項番	製品名	型名	価格(税別)	カ	備考
E-124	メモリ-128GB (128GB 2666 DCPMM×1)	PYBME12PA1	595,000円	●	書き込み保証値:292PBW

項番	製品名	型名	価格(税別)	カ	備考
E-149	メモリ-192GB (32GB 2933 RDIMM×6)	PYBME19SFB	4,032,000円	●	Rank:Dual×4
E-153	メモリ-384GB (64GB 2933 LRDIMM×6)	PYBME38EEA	10,800,000円	●	Rank:Quad×4

J

※ OS により接続可能装置は異なります。詳細はハードウェア一覧を参照願います。

メモリの搭載について

(1) 異なる種類のDIMM(RDIMM×4/RDIMM×8/LRDIMM)は混在搭載することはできません。
(2) RDIMMにおいて、下表の組み合わせのみ混在搭載可能です。

製品名	型名	PY-ME08SF2 PYBME08SF2	PY-ME16SF1 PYBME16SF1	PY-ME16SF2 PYBME16SF2	PY-ME32SF1 PYBME32SF1	PY-ME64SF1 PYBME64SF1	PYBME96SFC	PYBME19SFD	PYBME19SFC	PYBME38SFD
メモリ-8GB(8GB 2933 RDIMM×1)	PY-ME08SF2 PYBME08SF2	○	○ (*1)	×	×	×	× (*2)	× (*2)	×	×
メモリ-16GB(16GB 2933 RDIMM×1)	PY-ME16SF1 PYBME16SF1	○ (*1)	○	×	×	×	× (*2)	× (*2)	×	×
メモリ-16GB(16GB 2933 RDIMM×1)	PY-ME16SF2 PYBME16SF2	×	×	○	○ (*1)	○ (*1)	×	×	× (*2)	× (*2)
メモリ-32GB(32GB 2933 RDIMM×1)	PY-ME32SF1 PYBME32SF1	×	×	○ (*1)	○	○ (*1)	×	×	× (*2)	× (*2)
メモリ-64GB(64GB 2933 RDIMM×1)	PY-ME64SF1 PYBME64SF1	×	×	○ (*1)	○ (*1)	○	×	×	× (*2)	× (*2)
メモリ-96GB (8GB 2933 RDIMM×12)	PYBME96SFC	× (*2)	× (*2)	×	×	×	○	○ (*1)	×	×
メモリ-192GB (16GB 2933 RDIMM×12)	PYBME19SFD	× (*2)	× (*2)	×	×	×	○ (*1)	○	×	×
メモリ-192GB (16GB 2933 RDIMM×12)	PYBME19SFC	×	×	× (*2)	× (*2)	× (*2)	×	×	○	○ (*1)
メモリ-384GB (32GB 2933 RDIMM×12)	PYBME38SFD	×	×	× (*2)	× (*2)	× (*2)	×	×	○ (*1)	○

○:混在可能、×:混在不可
(*1) 混在可能な条件は、留意事項編「メモリ関連事項」の「メモリの動作モードについて」を参照ください。
(*2) 一般型名にて増設する場合は、混在可能です。

(3) 物理CPU1個につき、DIMMを最低1枚搭載する必要があります(DIMMを25枚以上搭載する場合は、CPUを4個搭載する必要があります)。

【メモリ搭載位置】

■物理CPU2個構成時

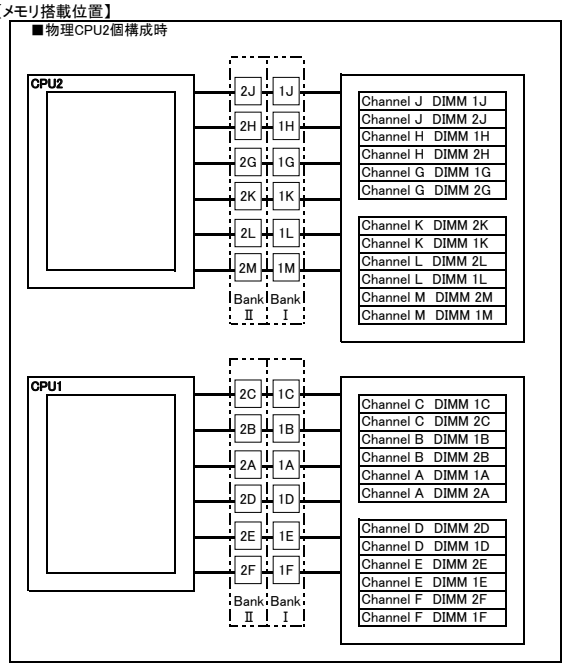

■物理CPU4個構成時

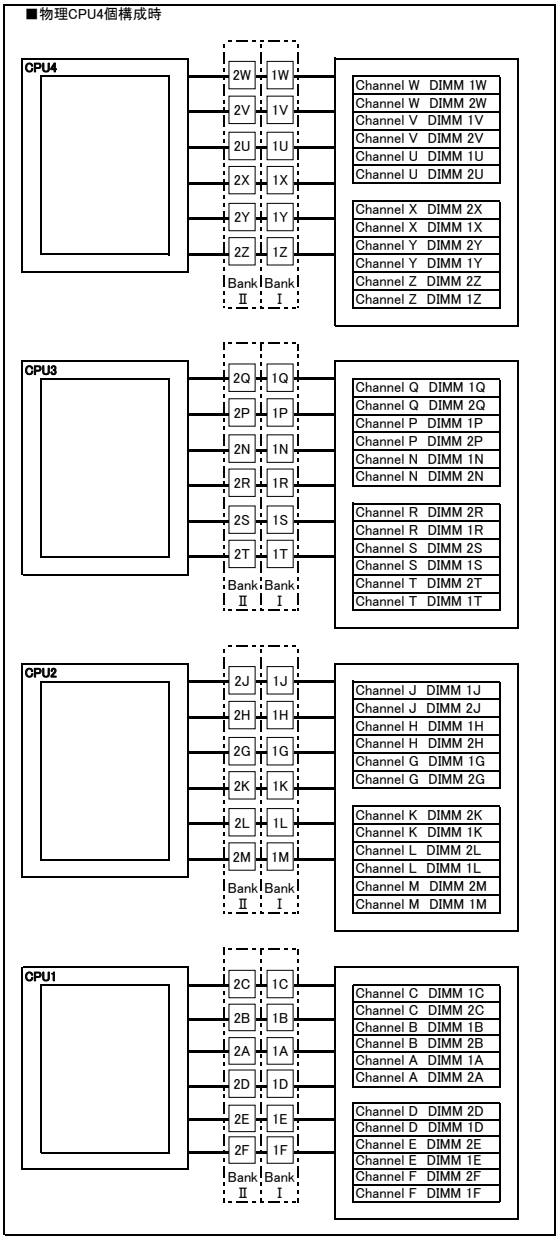

[注1]搭載可能メモリ容量について
CPUにより搭載可能なメモリ容量が異なります。
搭載メモリ容量はOSの使用可能メモリ容量に準じます。
OSにおける使用可能メモリ容量は
留意事項編「OSにおける最大CPU数/使用可能なメモリ容量について」を参照ください。

[注2]メモリ動作クロックについて
搭載するCPU、メモリの種類や数量、BIOSの設定により、メモリ動作クロックが異なります。
最も遅いCPU、メモリに合わせて、すべてのチャネル上のメモリ動作クロックが決まります。
詳細は下表を参照願います。

【メモリ動作クロック】

搭載CPUの メモリバス(MHz)	メモリ動作クロック(MHz)				
	RDIMM 2933MHz		LRDIMM 2933MHz		DCPMM 2666MHz
電圧設定(BIOS)	1.2V				
DIMM数	1DPC 1～6枚	2DPC 7～12枚	1DPC 1～6枚	2DPC 7～12枚	
2933	2933	2933	2933	2933	2666
2667	2667	2667	2667	2667	2667

※DPC:チャネルあたりのDIMM数

メモリの動作モードについて

メモリの動作モードについては、留意事項編「メモリ関連事項」をご確認のうえ、ご使用願います。

※ OS により接続可能装置は異なります。詳細はハードウェア一覧を参照願います。

J

9. 内蔵ODD/外付DVD-RAM

・複数台システムに最低1台手配必須です。

項番	製品名	型名	価格(税別)	カ	備考
G-8	内蔵DVD-ROMユニット	PY-DV121 PYBDV121	9,500円 9,500円	 ●	形状:Ultra Slimドライブ インターフェース:SATA(内部接続) Read:最大8倍速(DVD-ROM) / 最大24倍速(CD-ROM)
G-9	内蔵DVD-RAMユニット	PY-DR121 PYBDR121	12,000円 12,000円	 ●	形状:Ultra Slimドライブ インターフェース:SATA(内部接続) Read:最大8倍速(DVD-ROM) / 最大24倍速(CD-ROM) Write:最大5倍速(DVD-RAM) / 最大6倍速(DVD±RDL/-RW) / 最大8倍速(DVD±R/+RW)
G-78	内蔵Blu-ray Writer ユニット	PY-BW121 PYBBW121	74,000円 74,000円	 ●	形状:Ultra Slimドライブ インターフェース:SATA(内部接続) Read:最大6倍速(BD-ROM) / 最大8倍速(DVD-ROM) / 最大24倍速(CD-ROM) Write:最大2倍速(BD-RE) / 最大6倍速(BD-R) / 最大5倍速(DVD-RAM)

項番	製品名	型名	価格(税別)	カ	備考
H-4	スーパーマルチドライブユニット	FMV-NSM55	33,300円		インターフェース:USB2.0 Read:最大8倍速(DVD-ROM) / 最大24倍速(CD-ROM) Write:最大5倍速(DVD-RAM) / 最大6倍速(DVD±RDL/-RW) / 最大8倍速(DVD±R/+RW) ※DVD-RAM/DVD±R/DVD±RDL/DVD±RW/DVD-ROM/CD-ROMドライブ機能のみサポート ※ACアダプターの接続が必要(USBバスパワーでは使用不可)

項番	製品名	型名	価格(税別)	カ	備考
N-43	USB延長ケーブル 2m	PG-CBLU002	3,200円		

K

※ OS により接続可能装置は異なります。詳細はハードウェア一覧を参照願います。

K

10. 内蔵ストレージコントローラ

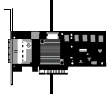

・内蔵ストレージを搭載する場合は、ストレージコントローラを選択する必要があります。
・SASアレイコントローラカードの自己暗号化機能をご使用される場合は、自己暗号化ドライブの手配および出荷後にお客様による設定が必要となります。
・vSAN使用時は、SASコントローラカード(PSAS CP503i、vSAN専用)[PY-SC3FB3/PYBSC3FB3L]の選択が必須となります。
・使用するストレージコントローラと内蔵ストレージの接続可否および内蔵ストレージの混在可能な組み合わせについては、「内蔵ストレージ構成時の注意事項」を参照ください。
・同一のカスタムメイド型名の内蔵ストレージを追加し、RAID設定サービスを手配することにより、RAID設定を構築し出荷いたします。
必ず「RAID設定サービスについて」を参照ください。
・使用するOSによらず、標準搭載のリモートマネジメントコントローラ(iRMC S5)と連携し、内蔵ストレージの稼働状態およびRAID状態を監視することが可能です。
使用するストレージコントローラにより、監視可能な範囲が異なりますので、詳細については、留意事項編「iRMC(リモートマネジメントコントローラ)関連」をご確認ください。
・SASコントローラカード(PSAS CP400i/PSAS CP400e)[PY-SC3FA/PYBSC3FA/PY-SC3FE/PYBSC3FE/PYBSC3FEL]とSASコントローラカード(PSAS CP503i/PSAS CP503i、vSAN専用/PSAS CP500e)[PY-SC3FB2/PYBSC3FB2L/PY-SC3FB3/PYBSC3FB3L/PY-SC3FBF/PYBSC3FBF/PYBSC3FBFL]を混在させることはできません。

SASコントローラカード(PSAS CP400i/PSAS CP503i)[PY-SC3FA/PYBSC3FA/PY-SC3FB2/PYBSC3FB2L]
・使用OS(OS機能)により、接続可能なストレージ構成、接続方式が異なります。詳細については、留意事項編「SASコントローラカードの接続方法について」を参照ください。

《非アレイ/アレイ接続》

項番	製品名	型名	価格(税別)	カ	備考
I-148	SASコントローラカード	PY-SC3FA PYBSC3FA	65,000円 65,000円	 ●	内蔵ストレージ接続用カード(PSAS CP400i) インターフェース:SFF8643×2 データ転送速度:SAS 12Gbps デバイスポート数:8(4×2) ホストバス:PCI Express3.0 RAIDレベル:0/1(ホットスペア可)

《非アレイ接続》

項番	製品名	型名	価格(税別)	カ	備考
I-8	SASコントローラカード (PSAS CP503i)	PY-SC3FB2 PYBSC3FB2L	337,000円 337,000円	 ●	内蔵ストレージ接続用カード(PSAS CP503i) インターフェース:SFF8643×2 データ転送速度:SAS 12Gbps デバイスポート数:8(4×2) ホストバス:PCI Express3.1

・vSAN接続用です。詳細については、留意事項編「SASコントローラカードの接続方法について」を参照ください。

項番	製品名	型名	価格(税別)	カ	備考
I-12	SASコントローラカード (PSAS CP503i、vSAN専用)	PY-SC3FB3 PYBSC3FB3L	337,000円 337,000円	 ●	vSAN接続用カード(PSAS CP503i) インターフェース:SFF8643×2 データ転送速度:SAS 12Gbps デバイスポート数:8(4×2) ホストバス:PCI Express3.1

《アレイ接続》

項番	製品名	型名	価格(税別)	カ	備考
I-7	SASアレイコントローラカード	PY-SR3FA PYBSR3FA	104,500円 104,500円	 ●	内蔵ストレージ接続用カード(PRAID CP400i) インターフェース:SFF8643×2 データ転送速度:SAS 12Gbps デバイスポート数:8(4×2) ホストバス:PCI Express3.0 RAIDレベル:0/1/1E/1+0/5/5+0(ホットスペア可)
I-332	SASアレイコントローラカード (PRAID CP500i)	PY-SR3FB2 PYBSR3FB2L	356,000円 356,000円	 ●	内蔵ストレージ接続用カード(PRAID CP500i) インターフェース:SFF8643×2 データ転送速度:SAS 12Gbps デバイスポート数:8(4×2) ホストバス:PCI Express3.1 RAIDレベル:0/1/1+0/5/5+0(ホットスペア可)

・SASアレイコントローラカードとRAIDソフトウェアライセンスをカスタムメイド型名で同時に手配した場合、ライセンスキーをSASアレイコントローラカードへ登録して出荷いたします(CacheCade Pro 2.0をご使用の場合は、出荷後にお客様による設定が必要となります)。

項番	製品名	型名	価格(税別)	カ	備考
I-65	SASアレイコントローラカード	PY-SR3C41H PYBSR3C41H	146,500円 146,500円	 ●	内蔵ストレージ接続用カード(PRAID EP400i) インターフェース:SFF8643×2 データ転送速度:SAS 12Gbps デバイスポート数:8(4×2) キャッシュ:1GB ホストバス:PCI Express3.0 RAIDレベル:0/1/1E/1+0/5/5+0/6/6+0(ホットスペア可)

項番	製品名	型名	価格(税別)	カ	備考
I-15	フラッシュモジュール	PY-FRM02 PYBFRM02	25,000円 25,000円	 ●	フラッシュバックアップユニット制御用モジュール

項番	製品名	型名	価格(税別)	カ	備考
I-13	フラッシュバックアップユニット	PY-FBR122 PYBFBR122	37,000円 37,000円	 ●	SASアレイコントローラカード搭載用フラッシュバックアップユニット

項番	製品名	型名	価格(税別)	カ	備考
I-160	RAIDソフトウェアライセンス	PY-RLAS031 PYBRLAS031	58,000円 58,000円	 ●	構成品:MegaRAID Advanced Software Options用RAID Key (CacheCade Pro 2.0) ※内蔵SSDの手配必須

L

L-1

※ OS により接続可能装置は異なります。詳細はハードウェア一覧を参照願います。

L

L-1

・SASアレイコントローラカード(PRAID EP420i)[PY-SR3C42H/PYBSR3C42H]とRAIDソフトウェアライセンスをカスタムメイド型名で同時に手配した場合、ライセンスキーを SASアレイコントローラカードへ登録して出荷いたします(CacheCade Pro 2.0をご使用の場合は、出荷後にお客様による設定が必要となります)。
・SASアレイコントローラカード(PRAID EP420i)[PY-SR3C43H/PYBSR3C43H]を手配した場合は、RAIDソフトウェアライセンスを選択できません。

項番	製品名	型名	価格(税別)	カ	備考
I-66	SASアレイコントローラカード	PY-SR3C42H PYBSR3C42H	156,000円 156,000円	 ●	内蔵ストレージ接続用カード(PRAID EP420i) インターフェース:SFF8643×2 データ転送速度:SAS 12Gbps デバイスポート数:8(4×2) キャッシュ:2GB ホストバス:PCI Express3.0 RAIDレベル:0/1/1E/1+0/5/5+0/6/6+0(ホットスペア可)
I-67	SASアレイコントローラカード	PY-SR3C43H PYBSR3C43H	156,000円 156,000円	 ●	内蔵ストレージ接続用カード(PRAID EP420i)(自己暗号化機能対応) インターフェース:SFF8643×2 データ転送速度:SAS 12Gbps デバイスポート数:8(4×2) キャッシュ:2GB ホストバス:PCI Express3.0 RAIDレベル:0/1/1E/1+0/5/5+0/6/6+0(ホットスペア可)

項番	製品名	型名	価格(税別)	カ	備考
I-16	フラッシュモジュール	PY-FRM03 PYBFRM03	25,000円 25,000円	 ●	フラッシュバックアップユニット制御用モジュール

項番	製品名	型名	価格(税別)	カ	備考
I-13	フラッシュバックアップユニット	PY-FBR122 PYBFBR122	37,000円 37,000円	 ●	SASアレイコントローラカード搭載用フラッシュバックアップユニット

項番	製品名	型名	価格(税別)	カ	備考
I-160	RAIDソフトウェアライセンス	PY-RLAS031 PYBRLAS031	58,000円 58,000円	 ●	構成品:MegaRAID Advanced Software Options用RAID Key (CacheCade Pro 2.0) ※内蔵SSDの手配必須

・SASアレイコントローラカード(PRAID EP520i/PRAID EP540i/PRAID EP580i)[PY-SR3C52/PYBSR3C52L/PY-SR3C54/PYBSR3C54L/PY-SR3C58/PYBSR3C58L]は、内蔵2.5インチBC-SATA HDD[PY-BH1T7F7/PYBBH1T7F7/PY-BH2T7F7/PYBBH2T7F7]との接続はできません。
・SASアレイコントローラカード(PRAID EP520i/PRAID EP540i/PRAID EP580i)[PY-SR3C52/PYBSR3C52L/PY-SR3C54/PYBSR3C54L/PY-SR3C58/PYBSR3C58L]には、フラッシュモジュールが標準搭載されます。

項番	製品名	型名	価格(税別)	カ	備考
I-104	SASアレイコントローラカード	PY-SR3C52 PYBSR3C52L	392,000円 392,000円	 ●	内蔵ストレージ接続用カード(PRAID EP520i)(自己暗号化機能対応) インターフェース:SFF8643×2 データ転送速度:SAS 12Gbps デバイスポート数:8(4×2) キャッシュ:2GB ホストバス:PCI Express3.0 RAIDレベル:0/1/1E/1+0/5/5+0/6/6+0(ホットスペア可)
I-60	SASアレイコントローラカード	PY-SR3C54 PYBSR3C54L	515,000円 515,000円	 ●	内蔵ストレージ接続用カード(PRAID EP540i)(自己暗号化機能対応) インターフェース:SFF8643×4 データ転送速度:SAS 12Gbps/デバイスポート数:16(4×4)、 データ転送速度:PCIe 8Gbps/デバイスポート数:4 キャッシュ:4GB ホストバス:PCI Express3.0 RAIDレベル:0/1/1E/1+0/5/5+0/6/6+0(ホットスペア可)
I-106	SASアレイコントローラカード	PY-SR3C58 PYBSR3C58L	673,000円 673,000円	 ●	内蔵ストレージ接続用カード(PRAID EP580i)(自己暗号化機能対応) インターフェース:SFF8643×4 データ転送速度:SAS 12Gbps/デバイスポート数:16(4×4)、 データ転送速度:PCIe 8Gbps/デバイスポート数:4 キャッシュ:8GB ホストバス:PCI Express3.0 RAIDレベル:0/1/1E/1+0/5/5+0/6/6+0(ホットスペア可)

項番	製品名	型名	価格(税別)	カ	備考
I-14	フラッシュバックアップユニット	PY-FBR135 PYBFBR135	37,000円 37,000円	 ●	SASアレイコントローラカード搭載用フラッシュバックアップユニット

項番	製品名	型名	価格(税別)	カ	備考
N-175	SASケーブル	PY-CBS084	14,000円		SASコントローラカード/SASアレイコントローラカード用接続ケーブル

SASケーブル
・SASコントローラカード(PSAS CP503i/PSAS CP503i、vSAN専用)[PY-SC3FB2/PY-SC3FB3]/SASアレイコントローラカード(PRAID CP500i/PRAID EP520i)[PY-SR3FB2/PY-SR3C52]を一般型名で接続する場合に必要となります。

M

※ OS により接続可能装置は異なります。詳細はハードウェア一覧を参照願います。

M

11. 内蔵ストレージ

・自己暗号化ドライブは、自己暗号化機能に対応したSASアレイコントローラカードの同時手配が必須です。
・使用するストレージコントローラと内蔵ストレージの接続可否および内蔵ストレージの混在可能な組み合わせについては、「内蔵ストレージ構成時の注意事項」を参照ください。
・同一のカスタムメイド型名の内蔵ストレージを追加し、RAID設定サービスを手配することにより、RAID設定を構築し出荷いたします。
必ず「RAID設定サービスについて」を参照ください。
・お客様の構成/用途に応じて複数の内蔵ストレージから選択可能です。内蔵ストレージを選択する際の指針を含め、ストレージ関連については、
当社ホームページ(https://jp.fujitsu.com/platform/server/primergy/hdd_construct/)を参照ください。
・カスタムメイド型名にて内蔵ストレージを手配する場合、以下優先順で内蔵ストレージが搭載され出荷されます。ご留意ください。
SAS SSD＞SATA SSD＞SAS HDD＞SATA HDD

max.8/16

■SAS HDD(SAS 12Gbps、10krpm)[512e]

項番	製品名	型名	価格(税別)	力	備考
F-782	内蔵2.5インチSAS HDD-600GB (10krpm)	PY-SH601D6 PYBSH601D6	120,000円 120,000円	●	データ転送速度:SAS 12Gbps セクターサイズ:512e 用途:システム領域/データ領域
F-802	内蔵2.5インチSAS HDD-900GB (10krpm)	PY-SH901D6 PYBSH901D6	151,000円 151,000円	●	データ転送速度:SAS 12Gbps セクターサイズ:512e 用途:システム領域/データ領域
F-230	内蔵2.5インチSAS HDD-1.2TB (10krpm)	PY-SH121D6 PYBSH121D6	196,000円 196,000円	●	データ転送速度:SAS 12Gbps セクターサイズ:512e 用途:システム領域/データ領域
F-231	内蔵2.5インチSAS HDD-1.8TB (10krpm)	PY-SH181D6 PYBSH181D6	302,000円 302,000円	●	データ転送速度:SAS 12Gbps セクターサイズ:512e 用途:システム領域/データ領域
F-206	内蔵2.5インチSAS HDD-2.4TB (10krpm)	PY-SH241D3 PYBSH241D3	336,000円 336,000円	●	データ転送速度:SAS 12Gbps セクターサイズ:512e 用途:システム領域/データ領域

■SAS HDD(SAS 12Gbps、10krpm)[512e]<自己暗号化>

項番	製品名	型名	価格(税別)	力	備考
F-209	内蔵2.5インチSAS HDD-2.4TB (10krpm)	PY-SH241DT PYBSH241DT	437,000円 437,000円	●	データ転送速度:SAS 12Gbps セクターサイズ:512e 用途:システム領域/データ領域 ※自己暗号化機能あり

■SAS HDD(SAS 12Gbps、10krpm)[512n]

項番	製品名	型名	価格(税別)	力	備考
F-793	内蔵2.5インチSAS HDD-300GB (10krpm)	PY-SH301E6 PYBSH301E6	82,000円 82,000円	●	データ転送速度:SAS 12Gbps セクターサイズ:512n 用途:システム領域/データ領域
F-794	内蔵2.5インチSAS HDD-600GB (10krpm)	PY-SH601E6 PYBSH601E6	120,000円 120,000円	●	データ転送速度:SAS 12Gbps セクターサイズ:512n 用途:システム領域/データ領域
F-795	内蔵2.5インチSAS HDD-900GB (10krpm)	PY-SH901E6 PYBSH901E6	151,000円 151,000円	●	データ転送速度:SAS 12Gbps セクターサイズ:512n 用途:システム領域/データ領域
F-796	内蔵2.5インチSAS HDD-1.2TB (10krpm)	PY-SH121E6 PYBSH121E6	196,000円 196,000円	●	データ転送速度:SAS 12Gbps セクターサイズ:512n 用途:システム領域/データ領域

■SAS HDD(SAS 12Gbps、15krpm)[512n]

項番	製品名	型名	価格(税別)	力	備考
F-797	内蔵2.5インチSAS HDD-300GB (15krpm)	PY-SH305E6 PYBSH305E6	139,000円 139,000円	●	データ転送速度:SAS 12Gbps セクターサイズ:512n 用途:システム領域/データ領域
F-798	内蔵2.5インチSAS HDD-600GB (15krpm)	PY-SH605E6 PYBSH605E6	203,000円 203,000円	●	データ転送速度:SAS 12Gbps セクターサイズ:512n 用途:システム領域/データ領域
F-73	内蔵2.5インチSAS HDD-900GB (15krpm)	PY-SH905E3 PYBSH905E3	270,000円 270,000円	●	データ転送速度:SAS 12Gbps セクターサイズ:512n 用途:システム領域/データ領域

N

※ OS により接続可能装置は異なります。詳細はハードウェア一覧を参照願います。

N

■ニアラインSAS HDD(SAS 12Gbps、7.2krpm)[512n]

項番	製品名	型名	価格(税別)	カ	備考
F-123	内蔵2.5インチニアラインSAS HDD -1TB(7.2krpm)	PY-CH1T7E3 PYBCH1T7E3	143,000円 143,000円	 ●	データ転送速度:SAS 12Gbps セクターサイズ:512n 用途:システム領域/データ領域
F-147	内蔵2.5インチニアラインSAS HDD -2TB(7.2krpm)	PY-CH2T7E3 PYBCH2T7E3	288,000円 288,000円	 ●	データ転送速度:SAS 12Gbps セクターサイズ:512n 用途:システム領域/データ領域

■BC-SATA HDD(SATA 6Gbps、7.2krpm)[512e]

項番	製品名	型名	価格(税別)	カ	備考
F-304	内蔵2.5インチBC-SATA HDD -1TB(7.2krpm)	PY-BH1T7F7 PYBBH1T7F7	66,000円 66,000円	 ●	データ転送速度:SATA 6Gbps セクターサイズ:512e 用途:システム領域/データ領域
F-312	内蔵2.5インチBC-SATA HDD -2TB(7.2krpm)	PY-BH2T7F7 PYBBH2T7F7	132,000円 132,000円	 ●	データ転送速度:SATA 6Gbps セクターサイズ:512e 用途:システム領域/データ領域

■BC-SATA HDD(SATA 6Gbps、7.2krpm)[512n]

項番	製品名	型名	価格(税別)	カ	備考
F-772	内蔵2.5インチBC-SATA HDD -1TB(7.2krpm)	PY-BH1T7D9 PYBBH1T7D9	66,000円 66,000円	 ●	データ転送速度:SATA 6Gbps セクターサイズ:512n 用途:システム領域/データ領域
F-126	内蔵2.5インチBC-SATA HDD -2TB(7.2krpm)	PY-BH2T7D7 PYBBH2T7D7	132,000円 132,000円	 ●	データ転送速度:SATA 6Gbps セクターサイズ:512n 用途:システム領域/データ領域

SAS SSD[有寿命部品]
・本製品は「有寿命部品」となり、寿命時には製品を再購入いただく必要があります。詳細については、留意事項編「SSD / DCPMM / Optane PMemの書き込み保証値について」を参照ください。

max.8/16

■SAS SSD(SAS 12Gbps、Write Intensive)[有寿命部品]

項番	製品名	型名	価格(税別)	カ	備考
F-255	内蔵2.5インチSAS SSD -400GB (WI)	PY-SS40NGD PYBSS40NGD	602,000円 602,000円	 ●	データ転送速度:SAS 12Gbps 記録方式:TLC 製品クラス:Write Intensive[書き込み保証値 10DWPD] 用途:システム領域/データ領域
F-256	内蔵2.5インチSAS SSD -800GB (WI)	PY-SS80NGD PYBSS80NGD	910,000円 910,000円	 ●	データ転送速度:SAS 12Gbps 記録方式:TLC 製品クラス:Write Intensive[書き込み保証値 10DWPD] 用途:システム領域/データ領域
F-257	内蔵2.5インチSAS SSD -1.6TB (WI)	PY-SS16NGD PYBSS16NGD	1,630,000円 1,630,000円	 ●	データ転送速度:SAS 12Gbps 記録方式:TLC 製品クラス:Write Intensive[書き込み保証値 10DWPD] 用途:システム領域/データ領域

■SAS SSD(SAS 12Gbps、Write Intensive)[有寿命部品]<自己暗号化>

項番	製品名	型名	価格(税別)	カ	備考
F-258	内蔵2.5インチSAS SSD -400GB (WI、SED)	PY-SS40NGY PYBSS40NGY	623,000円 623,000円	 ●	データ転送速度:SAS 12Gbps 記録方式:TLC 製品クラス:Write Intensive[書き込み保証値 10DWPD] 用途:システム領域/データ領域 ※自己暗号化機能あり
F-259	内蔵2.5インチSAS SSD -800GB (WI、SED)	PY-SS80NGY PYBSS80NGY	931,000円 931,000円	 ●	データ転送速度:SAS 12Gbps 記録方式:TLC 製品クラス:Write Intensive[書き込み保証値 10DWPD] 用途:システム領域/データ領域 ※自己暗号化機能あり
F-260	内蔵2.5インチSAS SSD -1.6TB (WI、SED)	PY-SS16NGY PYBSS16NGY	1,651,000円 1,651,000円	 ●	データ転送速度:SAS 12Gbps 記録方式:TLC 製品クラス:Write Intensive[書き込み保証値 10DWPD] 用途:システム領域/データ領域 ※自己暗号化機能あり

O

O-1

※ OS により接続可能装置は異なります。詳細はハードウェア一覧を参照願います。

O

O-1

■SAS SSD(SAS 12Gbps、Mixed Use)[有寿命部品]

16

項番	製品名	型名	価格(税別)	カ	備考
F-264	内蔵2.5インチ SAS SSD -800GB (MU)	PY-SS80NPJ PYBSS80NPJ	602,000円 602,000円	 ●	データ転送速度:SAS 12Gbps 記録方式:TLC 製品クラス:Mixed Use[書き込み保証値 3DWPD] 用途:システム領域/データ領域
F-265	内蔵2.5インチ SAS SSD -1.6TB (MU)	PY-SS16NPJ PYBSS16NPJ	995,000円 995,000円	 ●	データ転送速度:SAS 12Gbps 記録方式:TLC 製品クラス:Mixed Use[書き込み保証値 3DWPD] 用途:システム領域/データ領域
F-267	内蔵2.5インチ SAS SSD -3.2TB (MU)	PY-SS32NPJ PYBSS32NPJ	1,719,000円 1,719,000円	 ●	データ転送速度:SAS 12Gbps 記録方式:TLC 製品クラス:Mixed Use[書き込み保証値 3DWPD] 用途:システム領域/データ領域
F-268	内蔵2.5インチ SAS SSD -6.4TB (MU)	PY-SS64NPJ PYBSS64NPJ	3,354,000円 3,354,000円	 ●	データ転送速度:SAS 12Gbps 記録方式:TLC 製品クラス:Mixed Use[書き込み保証値 3DWPD] 用途:システム領域/データ領域

■SAS SSD(SAS 12Gbps、Read Intensive)[有寿命部品]

16

項番	製品名	型名	価格(税別)	カ	備考
F-352	内蔵2.5インチ SAS SSD -960GB (RI)	PY-SS96NNK PYBSS96NNK	560,000円 560,000円	 ●	データ転送速度:SAS 12Gbps 記録方式:TLC 製品クラス:Read Intensive[書き込み保証値 1DWPD] 用途:システム領域/データ領域
F-353	内蔵2.5インチ SAS SSD -1.92TB (RI)	PY-SS19NNK PYBSS19NNK	924,000円 924,000円	 ●	データ転送速度:SAS 12Gbps 記録方式:TLC 製品クラス:Read Intensive[書き込み保証値 1DWPD] 用途:システム領域/データ領域
F-354	内蔵2.5インチ SAS SSD -3.84TB (RI)	PY-SS38NNK PYBSS38NNK	1,547,000円 1,547,000円	 ●	データ転送速度:SAS 12Gbps 記録方式:TLC 製品クラス:Read Intensive[書き込み保証値 1DWPD] 用途:システム領域/データ領域
F-355	内蔵2.5インチ SAS SSD -7.68TB (RI)	PY-SS76NNK PYBSS76NNK	2,915,000円 2,915,000円	 ●	データ転送速度:SAS 12Gbps 記録方式:TLC 製品クラス:Read Intensive[書き込み保証値 1DWPD] 用途:システム領域/データ領域
F-356	内蔵2.5インチ SAS SSD -15.3TB (RI)	PY-SS15NNK PYBSS15NNK	5,733,000円 5,733,000円	 ●	データ転送速度:SAS 12Gbps 記録方式:TLC 製品クラス:Read Intensive[書き込み保証値 1DWPD] 用途:システム領域/データ領域

max.8/16

SATA SSD[有寿命部品]
・本製品は「有寿命部品」となり、寿命時には製品を再購入いただく必要があります。詳細については、留意事項編「SSD / DCPMM / Optane PMemの書き込み保証値について」を参照ください。

■SATA SSD(SATA 6Gbps、Mixed Use)[有寿命部品]

16 16

項番	製品名	型名	価格(税別)	カ	備考
F-314	内蔵2.5インチSSD-480GB	PY-SS48NKJ PYBSS48NKJ	216,000円 216,000円	 ●	データ転送速度:SATA 6Gbps 記録方式:TLC 製品クラス:Mixed Use(Light Endurance)[書き込み保証値 5DWPD] 用途:システム領域/データ領域
F-315	内蔵2.5インチSSD-960GB	PY-SS96NKJ PYBSS96NKJ	370,000円 370,000円	 ●	データ転送速度:SATA 6Gbps 記録方式:TLC 製品クラス:Mixed Use(Light Endurance)[書き込み保証値 5DWPD] 用途:システム領域/データ領域
F-316	内蔵2.5インチSSD-1.92TB	PY-SS19NKJ PYBSS19NKJ	734,000円 734,000円	 ●	データ転送速度:SATA 6Gbps 記録方式:TLC 製品クラス:Mixed Use(Light Endurance)[書き込み保証値 5DWPD] 用途:システム領域/データ領域
F-317	内蔵2.5インチSSD-3.84TB	PY-SS38NKJ PYBSS38NKJ	1,355,000円 1,355,000円	 ●	データ転送速度:SATA 6Gbps 記録方式:TLC 製品クラス:Mixed Use(Light Endurance)[書き込み保証値 3.5DWPD] 用途:システム領域/データ領域

P

P-1

※ OS により接続可能装置は異なります。詳細はハードウェア一覧を参照願います。

P

P-1

16

項番	製品名	型名	価格(税別)	カ	備考
F-537	内蔵2.5インチSATA SSD -480GB (MU)	PY-SS48NKP PYBSS48NKP	216,000円 216,000円	●	データ転送速度:SATA 6Gbps 記録方式:TLC 製品クラス:Mixed Use[書き込み保証値 3DWPD] 用途:システム領域/データ領域
F-538	内蔵2.5インチSATA SSD -960GB (MU)	PY-SS96NKP PYBSS96NKP	370,000円 370,000円	●	データ転送速度:SATA 6Gbps 記録方式:TLC 製品クラス:Mixed Use[書き込み保証値 3DWPD] 用途:システム領域/データ領域
F-539	内蔵2.5インチSATA SSD -1.92TB (MU)	PY-SS19NKP PYBSS19NKP	734,000円 734,000円	●	データ転送速度:SATA 6Gbps 記録方式:TLC 製品クラス:Mixed Use[書き込み保証値 3DWPD] 用途:システム領域/データ領域
F-540	内蔵2.5インチSATA SSD -3.84TB (MU)	PY-SS38NKP PYBSS38NKP	1,355,000円 1,355,000円	●	データ転送速度:SATA 6Gbps 記録方式:TLC 製品クラス:Mixed Use[書き込み保証値 3DWPD] 用途:システム領域/データ領域

■SATA SSD(SATA 6Gbps、Read Intensive)[有寿命部品]

16

項番	製品名	型名	価格(税別)	カ	備考
F-333	内蔵2.5インチSSD-240GB	PY-SS24NM9 PYBSS24NM9	162,000円 162,000円	●	データ転送速度:SATA 6Gbps 記録方式:TLC 製品クラス:Read Intensive[書き込み保証値 1.5DWPD] 用途:システム領域/データ領域
F-334	内蔵2.5インチSSD-480GB	PY-SS48NM9 PYBSS48NM9	169,000円 169,000円	●	データ転送速度:SATA 6Gbps 記録方式:TLC 製品クラス:Read Intensive[書き込み保証値 1.5DWPD] 用途:システム領域/データ領域
F-335	内蔵2.5インチSSD-960GB	PY-SS96NM9 PYBSS96NM9	279,000円 279,000円	●	データ転送速度:SATA 6Gbps 記録方式:TLC 製品クラス:Read Intensive[書き込み保証値 1.5DWPD] 用途:システム領域/データ領域
F-336	内蔵2.5インチSSD-1.92TB	PY-SS19NM9 PYBSS19NM9	526,000円 526,000円	●	データ転送速度:SATA 6Gbps 記録方式:TLC 製品クラス:Read Intensive[書き込み保証値 1.5DWPD] 用途:システム領域/データ領域
F-337	内蔵2.5インチSSD-3.84TB	PY-SS38NM9 PYBSS38NM9	981,000円 981,000円	●	データ転送速度:SATA 6Gbps 記録方式:TLC 製品クラス:Read Intensive[書き込み保証値 1.2DWPD] 用途:システム領域/データ領域
F-338	内蔵2.5インチSSD-7.68TB	PY-SS76NM9 PYBSS76NM9	1,833,000円 1,833,000円	●	データ転送速度:SATA 6Gbps 記録方式:TLC 製品クラス:Read Intensive[書き込み保証値 0.6DWPD] 用途:システム領域/データ領域

max.8/16

16

項番	製品名	型名	価格(税別)	カ	備考
F-559	内蔵2.5インチSATA SSD -240GB (RI)	PY-SS24NMC PYBSS24NMC	162,000円 162,000円	●	データ転送速度:SATA 6Gbps 記録方式:TLC 製品クラス:Read Intensive[書き込み保証値 1DWPD] 用途:システム領域/データ領域
F-560	内蔵2.5インチSATA SSD -480GB (RI)	PY-SS48NMC PYBSS48NMC	169,000円 169,000円	●	データ転送速度:SATA 6Gbps 記録方式:TLC 製品クラス:Read Intensive[書き込み保証値 1DWPD] 用途:システム領域/データ領域
F-561	内蔵2.5インチSATA SSD -960GB (RI)	PY-SS96NMC PYBSS96NMC	279,000円 279,000円	●	データ転送速度:SATA 6Gbps 記録方式:TLC 製品クラス:Read Intensive[書き込み保証値 1DWPD] 用途:システム領域/データ領域
F-562	内蔵2.5インチSATA SSD -1.92TB (RI)	PY-SS19NMC PYBSS19NMC	526,000円 526,000円	●	データ転送速度:SATA 6Gbps 記録方式:TLC 製品クラス:Read Intensive[書き込み保証値 1DWPD] 用途:システム領域/データ領域
F-563	内蔵2.5インチSATA SSD -3.84TB(RI)	PY-SS38NMC PYBSS38NMC	981,000円 981,000円	●	データ転送速度:SATA 6Gbps 記録方式:TLC 製品クラス:Read Intensive[書き込み保証値 1DWPD] 用途:システム領域/データ領域
F-564	内蔵2.5インチSATA SSD -7.68TB (RI)	PY-SS76NMC PYBSS76NMC	1,833,000円 1,833,000円	●	データ転送速度:SATA 6Gbps 記録方式:TLC 製品クラス:Read Intensive[書き込み保証値 1DWPD] 用途:システム領域/データ領域

Q

※ OS により接続可能装置は異なります。詳細はハードウェア一覧を参照願います。

Q

max.8/16

《非アレイ接続》

PCIe SSD[有寿命部品]
・2.5インチ内蔵ストレージ(PCIe SSD)を搭載する場合、内蔵ストレージコントローラは不要です。
・PCIe SSDからブートする場合は、UEFIモードで使用する必要があります。
・RAID設定サービスの同時手配はできません。
・本製品は「有寿命部品」となり、寿命時には製品を再購入いただく必要があります。詳細については、留意事項編「SSD / DCPMM / Optane PMemの書き込み保証値について」を参照ください。

■PCIe SSD(Write Intensive)[有寿命部品]

⑫

項番	製品名	型名	価格(税別)	カ	備考
F-106	内蔵2.5インチPCIe SSD-750GB	PY-BS08PF PYBBS08PF	1,974,000円 1,974,000円	 ●	3D Xpoint型メモリ 記録方式:3D Xpoint型メモリ 製品クラス:Write Intensive(Mainstream Endurance)[書き込み保証値 30DWPD] 用途:システム領域/データ領域

R

※ OS により接続可能装置は異なります。詳細はハードウェア一覧を参照願います。

内蔵ストレージ構成時の注意事項

選択する本体ベースユニット、使用するストレージコントローラにより、使用可能な内蔵ストレージ(HDD/SSD)の種類が異なる場合があります。
ストレージコントローラを選択する際には、以下の仕様や接続方法などを参照してご決定ください。

■A:使用するストレージコントローラの仕様を確認

ストレージコントローラ		SASコントローラカード		SASアレイコントローラカード					
型名		PY-SC3FA/PYBSC3FA	PY-SC3FB2/PYBSC3FB2L/ PY-SC3FB3/PYBSC3FB3L	PY-SR3FA/PYBSR3FA	PY-SR3FB2/PYBSR3FB2L	PY-SR3C41H/PYBSR3C41H	PY-SR3C42H/PYBSR3C42H/ PY-SR3C43H/PYBSR3C43H/ PY-SR3C52/PYBSR3C52L	PY-SR3C54/PYBSR3C54L	PY-SR3C58/PYBSR3C58L
仕様	ポート数	8	8	8	8	8	8	16	16
	キャッシュ	−	−	−	−	1GB	2GB	4GB	8GB
	FBU可否	−	−	−	−	○	○	○	○
	ホットスペア	○	−	○	○	○	○	○	○
	非アレイ接続	○	○	×	×	×	×	×	×
	RAID0	○	×	○	○	○	○	○	○
	RAID1	○	×	○	○	○	○	○	○
	RAID1E	×	×	○	×	○	○	○	○
	RAID1+0	×	×	○	○	○	○	○	○
	RAID5	×	×	○	○	○	○	○	○
	RAID5+0	×	×	○	○	○	○	○	○
	RAID6	×	×	×	×	○	○	○	○
	RAID6+0	×	×	×	×	○	○	○	○

○:サポート、×:非サポート、−:対象無し

■B:使用OSに応じたストレージコントローラの接続方法を確認

ベースユニット		ラックベースユニット (2.5インチ HDD/SSD×16)の場合			ラックベースユニット (2.5インチ HDD/SSD×8)の場合		
ベースユニット型名		PYR4775RAT			PYR4775R2T		
OS		Windows	Linux	VMware	Windows	Linux	VMware
SASコントローラカード (PSAS CP400i) (8port/SAS 12Gbps)	PY-SC3FA PYBSC3FA	○ (*1)	×	×	○ (*2)	○ (*2)(*5)	○ (*2)(*4)
SASコントローラカード (PSAS CP503i) (8port/SAS 12Gbps)	PY-SC3FB2 PYBSC3FB2L	○ (*1)	×	○ (*4)	×	×	○ (*4)
SASコントローラカード (PSAS CP503i、vSAN専用) (8port/SAS 12Gbps)	PY-SC3FB3 PYBSC3FB3L	×	×	○ (*3)(*4)	×	×	×
SASアレイコントローラカード (PRAID CP400i) (8port/SAS 12Gbps)	PY-SR3FA PYBSR3FA	○	○ (*5)	○ (*4)	○	○ (*5)	○ (*4)
SASアレイコントローラカード (PRAID CP500i) (8port/SAS 12Gbps)	PY-SR3FB2 PYBSR3FB2L	○	○ (*5)	○ (*4)	○	○ (*5)	○ (*4)
SASアレイコントローラカード (PRAID EP400i) (8port/1GB/SAS 12Gbps)	PY-SR3C41H PYBSR3C41H	○	○ (*5)	○ (*4)	○	○ (*5)	○ (*4)
SASアレイコントローラカード (PRAID EP420i) (8port/2GB/SAS 12Gbps)	PY-SR3C42H PYBSR3C42H	○	○ (*5)	○ (*4)	○	○ (*5)	○ (*4)
SASアレイコントローラカード (PRAID EP420i) (8port/2GB/SAS 12Gbps)	PY-SR3C43H PYBSR3C43H	○	○ (*5)	○ (*4)	○	○ (*5)	○ (*4)
SASアレイコントローラカード (PRAID EP520i) (8port/2GB/SAS 12Gbps)	PY-SR3C52 PYBSR3C52L	○	○ (*5)	○ (*4)	○	○ (*5)	○ (*4)
SASアレイコントローラカード (PRAID EP540i) (16port/4GB/SAS 12Gbps)	PY-SR3C54 PYBSR3C54L	○	○ (*5)	○ (*4)	○	○ (*5)	○ (*4)
SASアレイコントローラカード (PRAID EP580i) (16port/8GB/SAS 12Gbps)	PY-SR3C58 PYBSR3C58L	○	○ (*5)	○ (*4)	○	○ (*5)	○ (*4)

○:可能、×:不可
(*1) 接続可能なストレージ構成、接続方式については、留意事項編「SASコントローラカードの接続方法について」を参照ください。
(*2) アレイ接続のみ構成可能です。
(*3) vSAN専用です。アレイ構成は不可となります。
(*4) VMwareのサポート状況(本体/オプション)等の最新情報は、当社ホームページ(https://www.fujitsu.com/jp/products/computing/servers/primergy/software/vmware/)をご確認ください。
(*5) RHELの対応状況については、当社ホームページ(https://jp.fujitsu.com/platform/server/primergy/software/linux/technical/support/kernel.html)をご確認ください。

■C:ストレージコントローラと内蔵ストレージの接続方法を確認

内蔵ストレージの種類により、混在条件が異なる場合がありますので、下表を参照し手配をお願いします。

ストレージコントローラ		SAS HDD ニアラインSAS HDD BC-SATA HDD	SAS SSD(WI/MU/RI) [有寿命部品] SATA SSD(MU/RI) [有寿命部品]	<自己暗号化> SAS HDD SAS SSD(WI) [有寿命部品]
SASコントローラカード (PSAS CP400i) (8port/SAS 12Gbps)	PY-SC3FA PYBSC3FA	○	○	×
SASコントローラカード (PSAS CP503i) (8port/SAS 12Gbps)	PY-SC3FB2 PYBSC3FB2L	○	○	×
SASコントローラカード (PSAS CP503i、vSAN専用) (8port/SAS 12Gbps)	PY-SC3FB3 PYBSC3FB3L	○	○	×
SASアレイコントローラカード (PRAID CP400i) (8port/SAS 12Gbps)	PY-SR3FA PYBSR3FA	○	○	×
SASアレイコントローラカード (PRAID CP500i) (8port/SAS 12Gbps)	PY-SR3FB2 PYBSR3FB2L	○	○	×
SASアレイコントローラカード (PRAID EP400i) (8port/1GB/SAS 12Gbps)	PY-SR3C41H PYBSR3C41H	○	○	×
SASアレイコントローラカード (PRAID EP420i) (8port/2GB/SAS 12Gbps)	PY-SR3C42H PYBSR3C42H	○	○	×
SASアレイコントローラカード (PRAID EP420i) (8port/2GB/SAS 12Gbps)	PY-SR3C43H PYBSR3C43H	○	○	○
SASアレイコントローラカード (PRAID EP520i) (8port/2GB/SAS 12Gbps)	PY-SR3C52 PYBSR3C52L	○ (*1)	○	○
SASアレイコントローラカード (PRAID EP540i) (16port/4GB/SAS 12Gbps)	PY-SR3C54 PYBSR3C54L	○ (*1)	○	○
SASアレイコントローラカード (PRAID EP580i) (16port/8GB/SAS 12Gbps)	PY-SR3C58 PYBSR3C58L	○ (*1)	○	○

○:可能、×:不可、WI:Write Intensive、MU:Mixed Use、RI:Read Intensive
(*1) 内蔵2.5インチBC-SATA HDD[PY-BH1T7F7/PYBBH1T7F7/PY-BH2T7F7/PYBBH2T7F7]との接続はできません。

■D:RAID構成時の留意事項を確認

・RAIDドライブグループは、同型名の内蔵ストレージでの構成を推奨します。なお、同種類(SAS/ニアラインSAS/BC-SATA/SAS SSD/SATA SSD)、同容量/同回転数/同書き込み保証値の内蔵ストレージでの構成は可能です。
※自己暗号化機能対応の内蔵ストレージを使用する場合、RAIDドライブグループは、同型名の内蔵ストレージで構成してください。

■E:内蔵ストレージの種類による混在条件を確認

内蔵ストレージ	SAS HDD	ニアラインSAS HDD	BC-SATA HDD	SAS SSD	SATA SSD
SAS HDD	○	○	○	○	○
ニアラインSAS HDD	○	○	○	○	○
BC-SATA HDD	○	○	○	○	○
SAS SSD	○	○	○	○	○
SATA SSD	○	○	○	○	○

○:混在可能、×:混在不可

※ OS により接続可能装置は異なります。詳細はハードウェア一覧を参照願います。

R

12. PCIe SSD

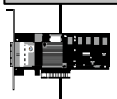

・本製品は「有寿命部品」となり、寿命時には製品を再購入いただく必要があります。詳細については、留意事項編「SSD / DCPMM / Optane PMemの書き込み保証値について」を参照ください。

《非アレイ接続》

■PCIe SSD(Write Inteisive)[有寿命部品]

④

項番	製品名	型名	価格(税別)	カ	備考
F-236	PCIe SSD-375GB	PY-PS04PE PYBPS04PE	1,009,000円 1,009,000円	 ●	3D Xpoint型メモリ 記録方式:3D Xpoint型メモリ ホットプラグ:× 製品クラス:Write Intensive(Mainstream Endurance)[書き込み保証値 29.95DWPD] 用途:データ領域
F-237	PCIe SSD-750GB	PY-PS08PE PYBPS08PE	2,012,000円 2,012,000円	 ●	3D Xpoint型メモリ 記録方式:3D Xpoint型メモリ ホットプラグ:× 製品クラス:Write Intensive(Mainstream Endurance)[書き込み保証値 29.95DWPD] 用途:データ領域

13. RAID設定サービス [カスタムメイド専用]

・RAID設定サービスの手配時は、各RAID設定サービスを適用可能なストレージコントローラ(SASコントローラ/SASアレイコントローラ)の選択/手配が必須です。
適用可能なRAID設定サービスとストレージコントローラの詳細は「RAID設定サービスについて」をご覧ください。
・RAID設定される内蔵ストレージ台数を超える内蔵ストレージは、カスタムメイド搭載のみ(RAID未設定)の状態で出荷されます
(RAID設定サービス(RAID0)手配時は、1台のみ搭載可能です)。
・RAID設定サービスを手配時、RAID設定される内蔵ストレージ以外は、カスタムメイド搭載のみ(RAID未設定)の状態で出荷されます。
・RAID設定サービスを手配して出荷されたRAID構成はLegacyモードでは使用することはできません。

①

項番	製品名	型名	価格(税別)	カ	備考
Q-282	RAID設定サービス(RAID0)	PYBAS0S2	1,000円	●	HDD/SSD専用RAID設定サービス 工場出荷時にRAID0構成を構築するサービス ・RAID設定される内蔵ストレージ台数:1台
Q-283	RAID設定サービス(RAID1)	PYBAS1S2	1,000円	●	HDD/SSD専用RAID設定サービス 工場出荷時にRAID1構成を構築するサービス ・RAID設定される内蔵ストレージ台数:2台
Q-284	RAID設定サービス(RAID1+Hotspare)	PYBAS1H2	2,000円	●	HDD/SSD専用RAID設定サービス 工場出荷時にRAID1+Hotspare構成を構築するサービス ・RAID設定される内蔵ストレージ台数:3台
Q-285	RAID設定サービス(RAID5)	PYBAS5S2	1,000円	●	HDD/SSD専用RAID設定サービス 工場出荷時にRAID5構成を構築するサービス ・RAID設定される内蔵ストレージ台数:3台以上
Q-286	RAID設定サービス(RAID5+Hotspare)	PYBAS5H2	2,000円	●	HDD/SSD専用RAID設定サービス 工場出荷時にRAID5+Hotspare構成を構築するサービス ・RAID設定される内蔵ストレージ台数:4台以上
Q-287	RAID設定サービス(RAID6)	PYBAS6S2	1,000円	●	HDD/SSD専用RAID設定サービス 工場出荷時にRAID6構成を構築するサービス ・RAID設定される内蔵ストレージ台数:3台以上(*)
Q-288	RAID設定サービス(RAID6+Hotspare)	PYBAS6H2	2,000円	●	HDD/SSD専用RAID設定サービス 工場出荷時にRAID6+Hotspare構成を構築するサービス ・RAID設定される内蔵ストレージ台数:4台以上(*)
Q-289	RAID設定サービス(RAID1+0)	PYBAS102	2,000円	●	HDD/SSD専用RAID設定サービス 工場出荷時にRAID1+0構成を構築するサービス ・RAID設定される内蔵ストレージ台数:4台以上(偶数台)(*)
Q-290	RAID設定サービス(RAID1+0+Hotspare)	PYBAS1A2	3,000円	●	HDD/SSD専用RAID設定サービス 工場出荷時にRAID1+0+Hotspare構成を構築するサービス ・RAID設定される内蔵ストレージ台数:5台以上(奇数台)(*)

(*) 適用するストレージコントローラ種により、設定可能なストレージ台数が異なります。詳細については各機種の「RAID設定サービスについて」を参照ください。

S

※ OS により接続可能装置は異なります。詳細はハードウェア一覧を参照願います。

RAID設定サービスについて

RAID設定サービスを手配いただくことにより、工場出荷時にRAID構成を構築することが可能です(RAID設定サービスを選択できない場合でも、工場出荷後にお客様でRAID構成を構築することは可能です)。
設定可能なRAID構成は、使用するストレージコントローラ、内蔵ストレージの種類、台数により異なりますので、以下を参照し手配をお願いします。

(1) RAID設定サービスを手配した場合、同一のカスタムメイド型名の内蔵ストレージを手配する必要があります。
(2) 本サービスで、1筐体内に構築できるRAID構成は1つのみです(2つ目以降のRAID構成については、ITインフラデリバリサービスの手配または別途出荷後に設定をする必要があります)。
(3) 使用するストレージコントローラ、内蔵ストレージおよびRAID設定サービスをすべてカスタムメイド型名で同時手配する必要があります。
(4) SASアレイコントローラカードにフラッシュバックアップユニット(FBU)を接続した構成の場合、本サービスにより構築されるRAIDロジカルドライブのライトポリシー(Write Policy)設定はWrite Backで出荷されます。
(5) SASアレイコントローラカードと自己暗号化ドライブを同時手配した場合は、HDD/SSD専用RAID設定サービスを選択できません。
(6) M.2 Flash モジュールとHDD/SSD専用RAID設定サービスを同時手配する場合は、SASアレイコントローラカード(PRAID CP400i/PRAID CP500i/PRAID EP400i/PRAID EP420i/PRAID EP520i/PRAID EP540i/PRAID EP580i)[PYBSR3FA/PYBSR3FB2L/PYBSR3C41H/PYBSR3C42H/PYBSR3C43H/PYBSR3C52L/PYBSR3C54L/PYBSR3C58L]を手配する必要があります。
(7) 選択可能なRAID設定サービスは下表のとおりです。

適用可能なストレージコントローラ		内蔵ストレージ搭載台数				
		1台	2台	3台	4台	5台～
SASコントローラカード (PSAS CP400i) (8port/SAS 12Gbps)	PYBSC3FA	・内蔵ストレージ搭載のみ	・RAID1 ・内蔵ストレージ搭載のみ	・RAID1 ・RAID1+Hotspare ・内蔵ストレージ搭載のみ	・RAID1 ・RAID1+Hotspare ・内蔵ストレージ搭載のみ	・RAID1 ・RAID1+Hotspare ・内蔵ストレージ搭載のみ
SASアレイコントローラカード (PRAID CP400i) (8port/SAS 12Gbps) ※アレイ接続必須	PYBSR3FA	・RAID0 ・内蔵ストレージ搭載のみ	・RAID1 ・内蔵ストレージ搭載のみ	・RAID1 ・RAID1+Hotspare ・RAID5 ・内蔵ストレージ搭載のみ	・RAID1 ・RAID1+Hotspare ・RAID5 ・RAID5+Hotspare ・RAID1+0 ・内蔵ストレージ搭載のみ	・RAID1 ・RAID1+Hotspare ・RAID5 ・RAID5+Hotspare ・RAID1+0 ・RAID1+0+Hotspare ・内蔵ストレージ搭載のみ
SASアレイコントローラカード (PRAID CP500i) (8port/SAS 12Gbps) ※アレイ接続必須	PYBSR3FB2L	・RAID0 ・内蔵ストレージ搭載のみ	・RAID1 ・内蔵ストレージ搭載のみ	・RAID1 ・RAID1+Hotspare ・RAID5 ・内蔵ストレージ搭載のみ	・RAID1 ・RAID1+Hotspare ・RAID5 ・RAID5+Hotspare ・RAID1+0 ・内蔵ストレージ搭載のみ	・RAID1 ・RAID1+Hotspare ・RAID5 ・RAID5+Hotspare ・RAID1+0 ・RAID1+0+Hotspare ・内蔵ストレージ搭載のみ
SASアレイコントローラカード (PRAID EP400i) (8port/1GB/SAS 12Gbps) ※アレイ接続必須	PYBSR3C41H	・RAID0 ・内蔵ストレージ搭載のみ	・RAID1 ・内蔵ストレージ搭載のみ	・RAID1 ・RAID1+Hotspare ・RAID5 ・RAID6 ・内蔵ストレージ搭載のみ	・RAID1 ・RAID1+Hotspare ・RAID5 ・RAID5+Hotspare ・RAID6 ・RAID6+Hotspare ・RAID1+0 ・内蔵ストレージ搭載のみ	・RAID1 ・RAID1+Hotspare ・RAID5 ・RAID5+Hotspare ・RAID6 ・RAID6+Hotspare ・RAID1+0 ・RAID1+0+Hotspare ・内蔵ストレージ搭載のみ
SASアレイコントローラカード (PRAID EP420i) (8port/2GB/SAS 12Gbps) ※アレイ接続必須	PYBSR3C42H PYBSR3C43H	・RAID0 ・内蔵ストレージ搭載のみ	・RAID1 ・内蔵ストレージ搭載のみ	・RAID1 ・RAID1+Hotspare ・RAID5 ・RAID6 ・内蔵ストレージ搭載のみ	・RAID1 ・RAID1+Hotspare ・RAID5 ・RAID5+Hotspare ・RAID6 ・RAID6+Hotspare ・RAID1+0 ・内蔵ストレージ搭載のみ	・RAID1 ・RAID1+Hotspare ・RAID5 ・RAID5+Hotspare ・RAID6 ・RAID6+Hotspare ・RAID1+0 ・RAID1+0+Hotspare ・内蔵ストレージ搭載のみ
SASアレイコントローラカード (PRAID EP520i) (8port/2GB/SAS 12Gbps) ※アレイ接続必須	PYBSR3C52L	・RAID0 ・内蔵ストレージ搭載のみ	・RAID1 ・内蔵ストレージ搭載のみ	・RAID1 ・RAID1+Hotspare ・RAID5 ・RAID6 ・内蔵ストレージ搭載のみ	・RAID1 ・RAID1+Hotspare ・RAID5 ・RAID5+Hotspare ・RAID6 ・RAID6+Hotspare ・RAID1+0 ・内蔵ストレージ搭載のみ	・RAID1 ・RAID1+Hotspare ・RAID5 ・RAID5+Hotspare ・RAID6 ・RAID6+Hotspare ・RAID1+0 ・RAID1+0+Hotspare ・内蔵ストレージ搭載のみ
SASアレイコントローラカード (PRAID EP540i) (16port/4GB/SAS 12Gbps) ※アレイ接続必須	PYBSR3C54L	・RAID0 ・内蔵ストレージ搭載のみ	・RAID1 ・内蔵ストレージ搭載のみ	・RAID1 ・RAID1+Hotspare ・RAID5 ・RAID6 ・内蔵ストレージ搭載のみ	・RAID1 ・RAID1+Hotspare ・RAID5 ・RAID5+Hotspare ・RAID6 ・RAID6+Hotspare ・RAID1+0 ・内蔵ストレージ搭載のみ	・RAID1 ・RAID1+Hotspare ・RAID5 ・RAID5+Hotspare ・RAID6 ・RAID6+Hotspare ・RAID1+0 ・RAID1+0+Hotspare ・内蔵ストレージ搭載のみ
SASアレイコントローラカード (PRAID EP580i) (16port/8GB/SAS 12Gbps) ※アレイ接続必須	PYBSR3C58L	・RAID0 ・内蔵ストレージ搭載のみ	・RAID1 ・内蔵ストレージ搭載のみ	・RAID1 ・RAID1+Hotspare ・RAID5 ・RAID6 ・内蔵ストレージ搭載のみ	・RAID1 ・RAID1+Hotspare ・RAID5 ・RAID5+Hotspare ・RAID6 ・RAID6+Hotspare ・RAID1+0 ・内蔵ストレージ搭載のみ	・RAID1 ・RAID1+Hotspare ・RAID5 ・RAID5+Hotspare ・RAID6 ・RAID6+Hotspare ・RAID1+0 ・RAID1+0+Hotspare ・内蔵ストレージ搭載のみ

内蔵ストレージ搭載のみ：内蔵ストレージのカスタムメイド搭載のみ(RAID設定サービス非手配時)

※ OS により接続可能装置は異なります。詳細はハードウェア一覧を参照願います。

S

14. ハードディスクキャビネット [JX40 S2/JX60 S2使用]/PRIMERGY SX05 S2(SAS)/ETERNUS装置(SAS)

・JX40 S2/JX60 S2/PRIMERGY SX05 S2(SAS)/ETERNUS装置(SAS)との接続および接続可能台数については、外付編/ETERNUS編を参照願います
（JX40 S2/JX60 S2の接続可能台数はモデルにより異なります）。

■ハードディスクキャビネット[JX40 S2/JX60 S2]接続

・SASアレイコントローラカード(PRAID EP540e)[PY-SR3C5E/PYBSR3C5E/PYBSR3C5EL]には、フラッシュモジュールが標準搭載されます。
・使用するOSによらず、標準搭載のリモートマネジメントコントローラ(iRMC S5)と連携し、ストレージの稼働状態およびRAID状態を監視することが可能です。
使用するストレージコントローラにより、監視可能な範囲が異なりますので、詳細については、留意事項編「iRMC(リモートマネジメントコントローラ)関連」をご確認ください。

	項番	製品名	型名	価格(税別)	カ	備考
②	I-59	SASアレイコントローラカード	PY-SR3C5E PYBSR3C5E PYBSR3C5EL	515,000円 515,000円 515,000円	 ● ●	JX40 S2/JX60 S2(ハードディスクキャビネット)接続用カード(PRAID EP540e)(自己暗号化機能対応) インターフェース：SFF8644×2 データ転送速度：SAS 12Gbps デバイスポート数：8(4×2) キャッシュ：4GB ホストバス：PCI Express3.0 RAIDレベル：0/1/1E/1+0/5/5＋0/6/6＋0(ホットスペア可)

	項番	製品名	型名	価格(税別)	カ	備考
①	I-14	フラッシュバックアップユニット	PY-FBR135 PYBFBR135	37,000円 37,000円	 ●	SASアレイコントローラカード搭載用フラッシュバックアップユニット

■ハードディスクキャビネット[JX40 S2/JX60 S2]/PRIMERGY SX05 S2(SAS)/ETERNUS装置(SAS)接続

・SASコントローラカード(PSAS CP400i/PSAS CP400e)[PY-SC3FA/PYBSC3FA/PY-SC3FE/PYBSC3FE/PYBSC3FEL]とSASコントローラカード(PSAS CP503i/PSAS CP503i、vSAN専用/PSAS CP500e)[PY-SC3FB2/PYBSC3FB2L/PY-SC3FB3/PYBSC3FB3L/PY-SC3FBF/PYBSC3FBF/PYBSC3FBFL]を混在させることはできません。
・Windows記憶域スペース機能利用時のみ、JX40 S2/JX60 S2に接続可能です。

	項番	製品名	型名	価格(税別)	カ	備考
②	I-6	SASコントローラカード	PY-SC3FE PYBSC3FE PYBSC3FEL	167,000円 167,000円 167,000円	 ● ●	JX40 S2/JX60 S2/外付けSAS装置接続用カード(PSAS CP400e) インターフェース：SFF8644×2 データ転送速度：SAS 12Gbps デバイスポート数：8(4×2) ホストバス：PCI Express3.0
②	I-334	SASコントローラカード (PSAS CP500e)	PY-SC3FBF PYBSC3FBF PYBSC3FBFL	436,000円 436,000円 436,000円	 ● ●	JX40 S2/JX60 S2/外付けSAS装置接続用カード(PSAS CP500e) インターフェース：SFF8644×2 データ転送速度：SAS 12Gbps デバイスポート数：8(4×2) ホストバス：PCI Express3.1

T

※ OS により接続可能装置は異なります。詳細はハードウェア一覧を参照願います。

T

15. FCカード

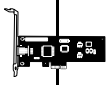

・ETERNUS装置(FC)との接続については、ETERNUS編を参照願います。

⑦

項番	製品名	型名	価格(税別)	カ	備考
I-63	ファイバーチャネルカード (16Gbps)	PY-FC331 PYBFC331 PYBFC331L	274,000円 274,000円 274,000円	 ● ●	外付けFC装置接続用カード インターフェース:16Gbps×1 ホストバス:PCI Express3.0 機能:Fabric 相当品:Emulex LPe31000-M6
I-126	ファイバーチャネルカード (16Gbps)	PY-FC321 PYBFC321 PYBFC321L	274,000円 274,000円 274,000円	 ● ●	外付けFC装置接続用カード インターフェース:16Gbps×1 ホストバス:PCI Express3.1 機能:Fabric/FC-AL(4/8Gbps) 相当品:QLogic QLE2690
I-62	Dual port ファイバーチャネルカード (16Gbps)	PY-FC332 PYBFC332 PYBFC332L	425,000円 425,000円 425,000円	 ● ●	外付けFC装置接続用カード インターフェース:16Gbps×2 ホストバス:PCI Express3.0 機能:Fabric 相当品:Emulex LPe31002-M6
I-127	Dual port ファイバーチャネルカード (16Gbps)	PY-FC322 PYBFC322 PYBFC322L	425,000円 425,000円 425,000円	 ● ●	外付けFC装置接続用カード インターフェース:16Gbps×2 ホストバス:PCI Express3.1 機能:Fabric/FC-AL(4/8Gbps) 相当品:QLogic QLE2692
I-173	ファイバーチャネルカード (32Gbps)	PY-FC351 PYBFC351 PYBFC351L	547,000円 547,000円 547,000円	 ● ●	外付けFC装置接続用カード インターフェース:32Gbps×1 ホストバス:PCI Express3.0 機能:Fabric 相当品:Emulex LPe32000-M2
I-172	ファイバーチャネルカード (32Gbps)	PY-FC341 PYBFC341 PYBFC341L	547,000円 547,000円 547,000円	 ● ●	外付けFC装置接続用カード インターフェース:32Gbps×1 ホストバス:PCI Express3.1 機能:Fabric 相当品:QLogic QLE2740
I-175	Dual port ファイバーチャネルカード (32Gbps)	PY-FC352 PYBFC352 PYBFC352L	850,000円 850,000円 850,000円	 ● ●	外付けFC装置接続用カード インターフェース:32Gbps×2 ホストバス:PCI Express3.0 機能:Fabric 相当品:Emulex LPe32002-M2
I-174	Dual port ファイバーチャネルカード (32Gbps)	PY-FC342 PYBFC342 PYBFC342L	850,000円 850,000円 850,000円	 ● ●	外付けFC装置接続用カード インターフェース:32Gbps×2 ホストバス:PCI Express3.1 機能:Fabric 相当品:QLogic QLE2742

U

※ OS により接続可能装置は異なります。詳細はハードウェア一覧を参照願います。

U

16. ポート拡張オプション/LANカード【必須選択オプション】

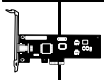

・ネットワークインターフェース(オンボード)はオプションとなっております。いずれかのポート拡張オプションを選択してください。
・Dual port LANカード(25GBASE)[PY-LA3E22/PYBLA3E22/PYBLA3E22L/PY-LA3E23/PYBLA3E23/PYBLA3E23L]は合計7枚まで搭載可能です。
・VMware製品をご使用時は、ESXiで1Gb LAN、10Gb LANのポート数に構成可能な上限があります。
詳細については、当社ホームページ(https://jp.fujitsu.com/platform/server/primergy/software/vmware/support/)の以下に掲載されている「ネットワークインターフェースポート数の上限について」を参照ください。
vS8:「VMware ESXi 8 サポート版数一覧表(機種別)」
vS7:「VMware ESXi 7 サポート版数一覧表(機種別)」
vS6:「VMware ESXiサポート版数一覧表(オプション・周辺機器)」
・サポートする10GBASE-CR SFP+ケーブルについては、下記URL内のマニュアルを参照ください。
当社ホームページ(https://jp.fujitsu.com/platform/server/primergy/manual/peri_card.html)
「10GBASE-CR SFP+ケーブル, 25GBASE SFP28 ケーブル, 40GBASE QSFP ケーブルおよび100GBASE QSFP28 ケーブルのサポートについて」
・PCIeカードにSFP+/SFP28/QSFPモジュールを搭載する場合、同一製品の各ポートには同じ型名製品を搭載してください
(各PCIeカードに対応するSFP+/SFP28/QSFPモジュールは樹系図をご確認ください)。
・カスタムメイド型名で同じ速度のPCIeカードを同一サーバに搭載する場合、カスタムメイド型名のSFP+/SFP28/QSFPは1種類の型名しか選択できません
(各PCIeカードに対応するSFP+/SFP28/QSFPモジュールは樹系図をご確認ください)。
・Switch Embedded Teaming (SET) をご使用される場合は、同一型名のLANカードを選択いただく必要があります。

1

項番	製品名	型名	価格(税別)	カ	備考
I-73	ポート拡張オプション (1000BASE-T×4)	PY-LA314U PYBLA314U	106,000円 106,000円	 ●	インターフェース:1000BASE-T×4 機能:AFT/ALB
I-74	ポート拡張オプション (10GBASE-T×2)	PY-LA3D2U PYBLA3D2U	275,000円 275,000円	 ●	インターフェース:10GBASE-T×2 機能:AFT/ALB 接続ケーブル:カテゴリ6a以上

7 4

項番	製品名	型名	価格(税別)	カ	備考
I-124	Quad port LANカード(1000BASE-T)	PY-LA264 PYBLA264 PYBLA264L	110,000円 110,000円 110,000円	 ● ●	インターフェース:1000BASE-T×4 ホストバス:PCI Express2.1 機能:AFT/ALB 相当品:Intel I350-T4

4

項番	製品名	型名	価格(税別)	カ	備考
I-22	Quad port LANカード(10GBASE)	PY-LA3C4 PYBLA3C4 PYBLA3C4L	484,000円 484,000円 484,000円	 ● ●	インターフェース:10GBASE×4 ホストバス:PCI Express3.0 機能:AFT/ALB 相当品:Intel X710-DA4

4 4

■10GBASE-CR接続

項番	製品名	型名	価格(税別)	カ	備考
I-37	Twinaxケーブル 2m 5m	PY-CBN002 PY-CBN005	32,000円 47,000円		10GBASE-CR接続用 SFP+ケーブル

■10GBASE-SR/1GBASE-SR接続

4

項番	製品名	型名	価格(税別)	カ	備考
I-61	10GBASE-SR SFP+	PY-SFPS22 PYBSFPS22	153,000円 153,000円	 ●	10GBASE-SR接続用 マルチモードファイバチャネルケーブル[CBL-MLLB02/CBL-MLLB05/CBL-MLLB15,CBL-MLLC05/CBL-MLLC10/CBL-MLLC20/CBL-MLLC30/CBL-MLLC40/CBL-MLLC50,CBL-MLLE30/CBL-MLLE50/CBL-MLLE70/CBL-MLLD1A,CBL-MLLF1A/CBL-MLLF1L/CBL-MLLF1K]が使用可能
I-71	10GBASE-SR/1GBASE-SR SFP+	PY-SFPS14 PYBSFPS14	230,000円 230,000円	 ●	10GBASE-SR/1GBASE-SR接続用 マルチモードファイバチャネルケーブル[CBL-MLLB02/CBL-MLLB05/CBL-MLLB15,CBL-MLLC05/CBL-MLLC10/CBL-MLLC20/CBL-MLLC30/CBL-MLLC40/CBL-MLLC50,CBL-MLLE30/CBL-MLLE50/CBL-MLLE70/CBL-MLLD1A,CBL-MLLF1A/CBL-MLLF1L/CBL-MLLF1K]が使用可能

4

項番	製品名	型名	価格(税別)	カ	備考
I-19	Dual port LANカード(10GBASE)	PY-LA3C2 PYBLA3C2 PYBLA3C2L	302,000円 302,000円 302,000円	 ● ●	インターフェース:10GBASE×2 ホストバス:PCI Express3.0 機能:AFT/ALB 相当品:Intel X710-DA2

2 2

■10GBASE-CR接続

項番	製品名	型名	価格(税別)	カ	備考
I-37	Twinaxケーブル 2m 5m	PY-CBN002 PY-CBN005	32,000円 47,000円		10GBASE-CR接続用 SFP+ケーブル

■10GBASE-SR/1GBASE-SR接続

2

項番	製品名	型名	価格(税別)	カ	備考
I-61	10GBASE-SR SFP+	PY-SFPS22 PYBSFPS22	153,000円 153,000円	 ●	10GBASE-SR接続用 マルチモードファイバチャネルケーブル[CBL-MLLB02/CBL-MLLB05/CBL-MLLB15,CBL-MLLC05/CBL-MLLC10/CBL-MLLC20/CBL-MLLC30/CBL-MLLC40/CBL-MLLC50,CBL-MLLE30/CBL-MLLE50/CBL-MLLE70/CBL-MLLD1A,CBL-MLLF1A/CBL-MLLF1L/CBL-MLLF1K]が使用可能
I-71	10GBASE-SR/1GBASE-SR SFP+	PY-SFPS14 PYBSFPS14	230,000円 230,000円	 ●	10GBASE-SR/1GBASE-SR接続用 マルチモードファイバチャネルケーブル[CBL-MLLB02/CBL-MLLB05/CBL-MLLB15,CBL-MLLC05/CBL-MLLC10/CBL-MLLC20/CBL-MLLC30/CBL-MLLC40/CBL-MLLC50,CBL-MLLE30/CBL-MLLE50/CBL-MLLE70/CBL-MLLD1A,CBL-MLLF1A/CBL-MLLF1L/CBL-MLLF1K]が使用可能

V

V-1

※ OS により接続可能装置は異なります。詳細はハードウェア一覧を参照願います。

V

V-1

項番	製品名	型名	価格(税別)	カ	備考
I-11	Quad port LANカード(10GBASE-T)	PY-LA3E4 PYBLA3E4 PYBLA3E4L	531,000円 531,000円 ● 531,000円 ●		インターフェース:10GBASE-T×4 ホストバス:PCI Express3.0 機能:AFT/ALB 相当品:Intel X710-T4 接続ケーブル:カテゴリ6a以上

項番	製品名	型名	価格(税別)	カ	備考
I-18	Dual port LANカード(10GBASE-T)	PY-LA3D2 PYBLA3D2 PYBLA3D2L	284,000円 284,000円 ● 284,000円 ●		インターフェース:10GBASE-T×2 ホストバス:PCI Express3.0 機能:AFT/ALB 相当品:Intel X550-T2 接続ケーブル:カテゴリ6a以上

項番	製品名	型名	価格(税別)	カ	備考
I-201	Dual port LANカード(25GBASE)	PY-LA3E23 PYBLA3E23 PYBLA3E23L	414,000円 414,000円 ● 414,000円 ●		インターフェース:25GBASE×2 ホストバス:PCI Express3.0 機能:AFT/ALB 相当品:Intel XXV710-DA2

■10GBASE-SR接続

項番	製品名	型名	価格(税別)	カ	備考
I-61	10GBASE-SR SFP+	PY-SFPS22	153,000円		10GBASE-SR接続用 マルチモードファイバチャネルケーブル[CBL-MLLB02/CBL-MLLB05/CBL-MLLB15,CBL-MLLC05/CBL-MLLC10/CBL-MLLC20/CBL-MLLC30/CBL-MLLC40/CBL-MLLC50,CBL-MLLE30/CBL-MLLE50/CBL-MLLE70/CBL-MLLD1A,CBL-MLLF1A/CBL-MLLF1L/CBL-MLLF1K]が使用可能
I-71	10GBASE-SR/1GBASE-SR SFP+	PY-SFPS14	230,000円		10GBASE-SR/1GBASE-SR接続用 マルチモードファイバチャネルケーブル[CBL-MLLB02/CBL-MLLB05/CBL-MLLB15,CBL-MLLC05/CBL-MLLC10/CBL-MLLC20/CBL-MLLC30/CBL-MLLC40/CBL-MLLC50,CBL-MLLE30/CBL-MLLE50/CBL-MLLE70/CBL-MLLD1A,CBL-MLLF1A/CBL-MLLF1L/CBL-MLLF1K]が使用可能

■25GBASE-SR接続

項番	製品名	型名	価格(税別)	カ	備考
I-205	25GBASE-SR SFP28	PY-SFPS15 PYBSFPS15	190,000円 190,000円 ●		25GBASE-SR接続用 マルチモードファイバチャネルケーブル[CBL-MLLE30/CBL-MLLE50/CBL-MLLE70/CBL-MLLD1A,CBL-MLLF1A/CBL-MLLF1L/CBL-MLLF1K]が使用可能 PYBSFPS15は非実装(添付品扱い)
I-204	25GBASE-SR SFP28	PY-SFPS20 PYBSFPS20	190,000円 190,000円 ●		25GBASE-SR接続用 マルチモードファイバチャネルケーブル[CBL-MLLE30/CBL-MLLE50/CBL-MLLE70/CBL-MLLD1A,CBL-MLLF1A/CBL-MLLF1L/CBL-MLLF1K]が使用可能

項番	製品名	型名	価格(税別)	カ	備考
I-200	Dual port LANカード(25GBASE)	PY-LA3E22 PYBLA3E22 PYBLA3E22L	504,000円 504,000円 ● 504,000円 ●		インターフェース:25GBASE×2 ホストバス:PCI Express3.0 機能:RDMA 相当品:Mellanox MCX4121A-ACAT

■10GBASE-CR接続

項番	製品名	型名	価格(税別)	カ	備考
I-37	Twinaxケーブル 2m 5m	PY-CBN002 PY-CBN005	32,000円 47,000円		10GBASE-CR接続用 SFP+ケーブル

■10GBASE-SR/1GBASE-SR接続

項番	製品名	型名	価格(税別)	カ	備考
I-61	10GBASE-SR SFP+	PY-SFPS22	153,000円		10GBASE-SR接続用 マルチモードファイバチャネルケーブル[CBL-MLLB02/CBL-MLLB05/CBL-MLLB15,CBL-MLLC05/CBL-MLLC10/CBL-MLLC20/CBL-MLLC30/CBL-MLLC40/CBL-MLLC50,CBL-MLLE30/CBL-MLLE50/CBL-MLLE70/CBL-MLLD1A,CBL-MLLF1A/CBL-MLLF1L/CBL-MLLF1K]が使用可能
I-71	10GBASE-SR/1GBASE-SR SFP+	PY-SFPS14	230,000円		10GBASE-SR/1GBASE-SR接続用 マルチモードファイバチャネルケーブル[CBL-MLLB02/CBL-MLLB05/CBL-MLLB15,CBL-MLLC05/CBL-MLLC10/CBL-MLLC20/CBL-MLLC30/CBL-MLLC40/CBL-MLLC50,CBL-MLLE30/CBL-MLLE50/CBL-MLLE70/CBL-MLLD1A,CBL-MLLF1A/CBL-MLLF1L/CBL-MLLF1K]が使用可能

■25GBASE-SR接続

項番	製品名	型名	価格(税別)	カ	備考
I-205	25GBASE-SR SFP28	PY-SFPS15 PYBSFPS15	190,000円 190,000円 ●		25GBASE-SR接続用 マルチモードファイバチャネルケーブル[CBL-MLLE30/CBL-MLLE50/CBL-MLLE70/CBL-MLLD1A,CBL-MLLF1A/CBL-MLLF1L/CBL-MLLF1K]が使用可能 PYBSFPS15は非実装(添付品扱い)

W

※ OS により接続可能装置は異なります。詳細はハードウェア一覧を参照願います。

W

17. サーバ管理(リモートマネジメントコントローラ)

・リモートマネジメントコントローラアップグレード[PY-RMC42]またはライフサイクルマネジメントライセンス＆モジュール[PY-LCM12]を手配した場合、iRMC S4 advanced pack(アクティベーションキー生成用ドキュメント)またはeLCM Activation Pack(アクティベーションキー生成用ドキュメント)に記載されているTAN(アクティベーションキー生成用ID)を使用して、別途アクティベーションキーの生成作業が必要となります。
・アクティベーションキーの生成におきましては、インターネット環境を使用したE-mailアドレスの登録が必要となりますので、事前に環境の準備をお願いいたします。
・アクティベーションキーの生成時に使用したE-mailアドレスおよびiRMC S4 advanced packまたはeLCM Activation Packは、アクティベーションキーの再送信の際にも必要となりますので、紛失等のないよう管理をお願いいたします。
・ライフサイクルマネジメントライセンス＆モジュール[PYBLCM11/PY-LCM12]をご使用にあたっては、各種留意事項がございます。
詳細については、当社ホームページ(https://jp.fujitsu.com/platform/server/primergy/peripheral/osopt/svs-dvd.html)を参照ください。

項番	製品名	型名	価格(税別)	カ	備考
I-80	リモートマネジメント コントローラアップグレード	PYBRMC41	50,000円	●	アドバンストビデオリダイレクション機能、バーチャルメディア機能 ＜提供形態＞ ・アクティベーションキー：サーバ本体に登録された状態で出荷(※) ※2014年2月出荷分よりサーバ本体の保証書にアクティベーションキーの記載あり
I-77	リモートマネジメント コントローラアップグレード	PY-RMC42	50,000円		アドバンストビデオリダイレクション機能、バーチャルメディア機能 ＜提供形態＞ ・アクティベーションキー：iRMC S4 advanced pack(アクティベーションキー生成用ドキュメント)に記載されたTAN(アクティベーションキー生成用ID)を使用しURLより取得

項番	製品名	型名	価格(税別)	カ	備考
I-20	ライフサイクルマネジメント ライセンス＆モジュール	PYBLCM11	20,000円	●	アップデート機能、イメージ管理機能、PrimeCollect機能 ＜提供形態＞ ・アクティベーションキー：サーバ本体に登録された状態で出荷(※) ・microSDカード(16GB)：サーバ本体に搭載された状態で出荷 ※サーバ本体の保証書にアクティベーションキーの記載あり
I-78	ライフサイクルマネジメント ライセンス＆モジュール	PY-LCM12	20,000円		アップデート機能、イメージ管理機能、PrimeCollect機能 ＜提供形態＞ ・アクティベーションキー：eLCM Activation Pack(アクティベーションキー生成用ドキュメント)に記載されたTAN(アクティベーションキー生成用ID)を使用しURLより取得 ・microSDカード(16GB)：同梱

18. セキュリティチップ

項番	製品名	型名	価格(税別)	カ	備考
I-328	セキュリティチップ	PY-TPM13 PYBTPM13	7,000円 7,000円	 ●	TPM2.0モジュール(TCG準拠) ※UEFIモードのみサポートとなります。設定をご確認のうえ、ご使用ください。 ※サポート状況については、留意事項編「セキュリティチップ(TPM)およびインテル トラステッド・エグゼキューション・テクノロジー(インテル® TXT)のサポートについて」を参照

セキュリティチップ[PY-TPM13/PYBTPM13]
・VMwareのサポートについては、VMware ESXi 8.0 以降 / VMware ESXi 7.0 以降 / VMware ESXi 6.7 Update1 以降でサポートします。

X

※ OS により接続可能装置は異なります。詳細はハードウェア一覧を参照願います。

X

19. アドバンスド・サーマルオプション [カスタムメイド専用]

項番	製品名	型名	価格(税別)	カ	備考
Q-11	アドバンスド・サーマルオプション40	PYBET03	10,000円	●	高温動作に適合するように専用の設定を適用し、内蔵オプション製品の搭載位置を指定してエアフローを最適化することにより、動作保証周囲温度を拡張するオプション 動作保証周囲温度:(通常):10～35℃ ⇒ (オプション適用後):5～40℃

アドバンスド・サーマルオプション

以下のオプションは、カスタムメイド搭載して出荷することはできません。
また、出荷後にオプションを追加した場合は、アドバンスド・サーマルオプション非対応となります。

構成不可オプション

・ラックベースユニット (2.5インチ HDD/SSD×8)[PYR4775R2T]の場合、選択できません。

外付オプション製品[UPS、ハードディスクキャビネット(JX40 S2/JX60 S2)、バックアップキャビネット(SX05 S2)、KVMスイッチ、ディスプレイ等]を接続する場合、
保証動作環境は外付オプション製品の温度条件に準じます。
各オプション製品のマニュアルにて動作環境をご確認のうえ、使用ください。

注意事項

動作保証周囲温度はサーバ前面の周囲環境温度となります。高温環境下(40℃)での長期稼働を保証するものではありません。
通常のオフィス環境(年平均使用温度25℃)でご使用された際には保守対応期間内(5年)では寿命に至らないものとして設計しておりますが、
高温環境下での長期稼働等、お客様のご使用環境によっては、より短期間で寿命に至る場合があります。
寿命を超えた部品については、交換が可能な場合は有償にて対応させていただきます。
なお、上記はあくまで目安であり、保守サポート期間(5年間)内に故障しないことをお約束するものではありません。

20. 国際エネルギースタープログラムオプション [カスタムメイド専用]

項番	製品名	型名	価格(税別)	カ	備考
Q-57	国際エネルギースター プログラムオプション	PYBES171	500円	●	国際エネルギースタープログラム適合オプション ※本オプションの適用基準を満たすことにより、オフィス機器向け国際エネルギースタープログラムに適合 詳細については、以下URL参照。 当社ホームページ (https://www.fujitsu.com/jp/products/computing/servers/primergy/solution/cost/es/)

国際エネルギースタープログラムオプション

以下の構成の場合、カスタムメイド搭載して出荷することはできません。
また、出荷後にオプションを追加した場合は、国際エネルギースタープログラムオプション非対応となります。

適用不可構成

・4CPU構成以外の構成
・Xeon プロセッサー Gold 5222/5218B/5215L, Platinum 8256を選択した構成

21. キーボード/マウス

項番	製品名	型名	価格(税別)	カ	備考
C-6	小型OADGキーボード(106キー/USB)	PY-KBU1R2	15,000円		ラック搭載用OADGキーボード(106キー)。テンキーあり。USB接続、 ケーブル長:1.3m
C-1	USBマウス(光学式)	PY-MSU201	3,200円		光学式スクロール機能対応マウス、1000cpi、USB接続、 2ボタン+1ホイール、ケーブル長:1.8m、マーブルグレー色

Y

※ OS により接続可能装置は異なります。詳細はハードウェア一覧を参照願います。

Y

22. OSブート専用モジュール

・M.2 Flash モジュールとM.2 Flash モジュール(VMware用) / VMware OSオプションは、同時選択できません。

■M.2 Flash モジュール
《非アレイ接続》

・システムボード上の専用ポートに挿入する、OSブート専用のFlashモジュールです。
・M.2 Flash モジュールのアレイ構成はご使用いただけません。
・本製品は「有寿命部品」となり、寿命時には製品を再購入いただく必要があります。詳細については、留意事項編「SSD / DCPMM / Optane PMemの書き込み保証値について」を参照ください。
本製品で寿命を確認するために、複数台システムに最低1台、CDまたはDVDドライブが必須となります。

項番	製品名	型名	価格(税別)	カ	備考
F-345	M.2 Flash モジュール-240GB	PY-MF24YN4 PYBMF24YN4	128,000円 128,000円	 ●	データ転送速度:SATA 6Gbps 記録方式:TLC ホットプラグ:× 製品クラス:Read Intensive[書き込み保証値 1.5DWPD] 用途:システム領域
F-346	M.2 Flash モジュール-480GB	PY-MF48YN4 PYBMF48YN4	140,000円 140,000円	 ●	データ転送速度:SATA 6Gbps 記録方式:TLC ホットプラグ:× 製品クラス:Read Intensive[書き込み保証値 1.5DWPD] 用途:システム領域
F-348	M.2 Flash モジュール-960GB	PY-MF96YN PYBMF96YN	183,000円 183,000円	 ●	データ転送速度:SATA 6Gbps 記録方式:TLC ホットプラグ:× 製品クラス:Read Intensive[書き込み保証値 1.5DWPD] 用途:システム領域

■M.2 Flash モジュール(VMware用)
《非アレイ接続》

・システムボード上の専用ポートに挿入する、OSブート専用のFlashモジュールです。
・M.2 Flash モジュール(VMware用)のアレイ構成はご使用いただけません。
・本製品には、VMware vSphereのライセンスおよびサポートは含まれておりません。別途購入してください。
・VMwareのサポート状況(本体/オプション)等の最新情報は、当社ホームページ(https://www.fujitsu.com/jp/products/computing/servers/primergy/software/vmware/)をご確認ください。
・VMware環境における、サーバ監視・管理につきましては、留意事項編「サーバ監視・管理ソフトウェアについて」を参照ください。
・仮想環境使用時のゲストOS利用向けに、OSオプションの複数同時選択が可能です。
同時選択可能な組み合わせや最大選択数量については、留意事項編「OSオプション、SupportDesk、複数同時選択時の組み合わせについて」を参照ください。
・各OSとゲストOSのサポート可否については、留意事項編「各OSの仮想化機能について」および「システム構成図で紹介するWeb情報」の「OSのサポート情報、動作確認情報」を参照ください。

項番	製品名	型名	価格(税別)	カ	備考
F-347	VMware vSphere Hypervisor用 M.2 Flash モジュール(240GB)	PY-MF24NV4 PYBMF24NV4	128,000円 128,000円	 ●	インストールOS:なし サポートOS(*):vS6.5 Update2以降 / 6.7以降、vS7.0以降、vS8.0以降 (*)各機種のサポートするOSに準じます。 M.2 Flash モジュール容量:240GB 添付インストールディスク:なし ※VMware専用のため、他のOSでは使用不可
F-39	VMware vSphere Hypervisor 7.0 Update1用 M.2 Flash モジュール(240GB)	PYBMF24NV6	128,000円	●	VMware vSphere Hypervisor 7.0 がインストールされたM.2 Flash モジュールをシステムボードに搭載して、出荷 インストールOS:VMware vSphere Hypervisor 7.0 Update1 サポートOS:vS7.0 Update1以降、vS8.0 以降 M.2 Flash モジュール容量:240GB 添付インストールディスク:なし ※VMware専用のため、他のOSでは使用不可
F-521	VMware vSphere Hypervisor 7.0 Update2用 M.2 Flash モジュール(240GB)	PYBMF24NV8	128,000円	●	VMware vSphere Hypervisor 7.0 がインストールされたM.2 Flash モジュールをシステムボードに搭載して、出荷 インストールOS:VMware vSphere Hypervisor 7.0 Update2 サポートOS:vS7.0 Update2以降、vS8.0 以降 M.2 Flash モジュール容量:240GB 添付インストールディスク:なし ※VMware専用のため、他のOSでは使用不可

Z

※ OS により接続可能装置は異なります。詳細はハードウェア一覧を参照願います。

Z

23. Windows OSオプション

- **サーバ本体と同時手配願います**(Windows Server 2022/2019 Standard Additional License/CALを除く)。
- Windows OSのサポート状況(本体/オプション)等の最新情報は、当社ホームページ(https://www.fujitsu.com/jp/products/computing/servers/primergy/software/windows/)をご確認ください。
- 仮想環境使用時のゲストOS利用向けに、OSオプションの複数同時選択が可能です。
  同時選択可能な組み合わせや最大選択数量については、留意事項編「OSオプション、SupportDesk、複数同時選択時の組み合わせについて」を参照ください。
- 各OSとゲストOSのサポート可否については、留意事項編「各OSの仮想化機能について」および「システム構成図で紹介するWeb情報」の「OSのサポート情報、動作確認情報」を参照ください。
- Windows Server 2022/2019 Standard Additional Licenseは、物理/仮想サーバが搭載するすべての物理/仮想CPUコア数分をカバーするライセンスが必要です。
  なお、物理CPUごとに、最低8コアライセンスが必要です。
- Windows Server 2022/2019 Datacenter Additional Licenseは、物理サーバが搭載するすべての物理CPUコア数分をカバーするライセンスが必要です。
  なお、物理CPUごとに、最低8コアライセンスが必要です。
- Windows Server 2022/2019 Datacenter Additional Licenseは、カスタムメイドオプションのみでの提供となります。サーバ本体手配後に、本製品は追加手配することができませんので、サーバ本体手配時に必要なライセンス数を手配ください。
- Windows OSオプションにはCALが添付されておりません。使用する環境に応じて、Device CAL/User CALを別途手配する必要があります。

《Windows Server 2022》

- **Windows Server 2022 Standard/Datacenterからのダウングレード権[PYBWBS5/PYBWBD5]**
  ダウングレード権については、マイクロソフトソフトウェアライセンス条項を参照ください。
  マイクロソフト社ホームページ:
  https://www.microsoft.com/en-us/UseTerms/OEM/WindowsServerDatacenterandStandard/2022/UseTerms_OEM_WindowsServerDatacenterandStandard_2022_Japanese.htm

■バンドルオプション

項番	製品名	型名	価格(税別)	カ	備考
P-264	Windows Server 2022 Standard(16コア) バンドル	PYBWBS5	オープン価格	●	構成品:<添付インストールディスク> ・Windows Server® 2022 Standard

項番	製品名	型名	価格(税別)	カ	備考
P-265	Windows Server 2022 Standard Additional License(2コア)	PY-WAS5 PYBWAS5	オープン価格 オープン価格	 ●	<添付品> ・Windows Server® 2022 Standard (2コア)ライセンス証書
P-266	Windows Server 2022 Standard Additional License(4コア)	PY-WAS52 PYBWAS52	オープン価格 オープン価格	 ●	<添付品> ・Windows Server® 2022 Standard (4コア)ライセンス証書
P-267	Windows Server 2022 Standard Additional License(16コア)	PY-WAS53 PYBWAS53	オープン価格 オープン価格	 ●	<添付品> ・Windows Server® 2022 Standard (16コア)ライセンス証書

項番	製品名	型名	価格(税別)	カ	備考
P-268	Windows Server 2022 Datacenter(16コア) バンドル	PYBWBD5	オープン価格	●	構成品:<添付インストールディスク> ・Windows Server® 2022 Datacenter

項番	製品名	型名	価格(税別)	カ	備考
P-269	Windows Server 2022 Datacenter Additional License(2コア)	PYBWAD5	オープン価格	●	<添付品> ・Windows Server® 2022 Datacenter (2コア)ライセンス証書
P-270	Windows Server 2022 Datacenter Additional License(4コア)	PYBWAD52	オープン価格	●	<添付品> ・Windows Server® 2022 Datacenter (4コア)ライセンス証書
P-271	Windows Server 2022 Datacenter Additional License(16コア)	PYBWAD53	オープン価格	●	<添付品> ・Windows Server® 2022 Datacenter (16コア)ライセンス証書

AA

AA-1

※ OS により接続可能装置は異なります。詳細はハードウェア一覧を参照願います。

AA

AA-1

《Windows Server 2019》

Windows Server 2019 Standard/Datacenterからのダウングレード権[PYBWBS9/PYBWBD9]
ダウングレード権については、マイクロソフトソフトウェアライセンス条項を参照ください。
マイクロソフト社ホームページ：
https://www.microsoft.com/en-us/Useterms/OEM/WindowsServer2019/DatacenterAndStandard/Useterms_OEM_WindowsServer2019_DatacenterAndStandard_Japanese.htm

■バンドルオプション

項番	製品名	型名	価格(税別)	カ	備考
P-85	Windows Server 2019 Standard(16コア) バンドル	PYBWBS9	オープン価格	●	構成品：<添付インストールディスク> ・Windows Server® 2019 Standard ※2023年3月31日販売終息、2023年7月4日最終納期

項番	製品名	型名	価格(税別)	カ	備考
P-86	Windows Server 2019 Standard Additional License(2コア)	PY-WAS9 PYBWAS9	オープン価格 オープン価格	●	<添付品> ・Windows Server® 2019 Standard (2コア)ライセンス証書 ※2023年3月31日販売終息、2023年7月4日最終納期
P-87	Windows Server 2019 Standard Additional License(4コア)	PY-WAS92 PYBWAS92	オープン価格 オープン価格	●	<添付品> ・Windows Server® 2019 Standard (4コア)ライセンス証書 ※2023年3月31日販売終息、2023年7月4日最終納期
P-88	Windows Server 2019 Standard Additional License(16コア)	PY-WAS93 PYBWAS93	オープン価格 オープン価格	●	<添付品> ・Windows Server® 2019 Standard (16コア)ライセンス証書 ※2023年3月31日販売終息、2023年7月4日最終納期

項番	製品名	型名	価格(税別)	カ	備考
P-89	Windows Server 2019 Datacenter(16コア) バンドル	PYBWBD9	オープン価格	●	構成品：<添付インストールディスク> ・Windows Server® 2019 Datacenter ※2023年3月31日販売終息、2023年7月4日最終納期

項番	製品名	型名	価格(税別)	カ	備考
P-90	Windows Server 2019 Datacenter Additional License(2コア)	PYBWAD9	オープン価格	●	<添付品> ・Windows Server® 2019 Datacenter (2コア)ライセンス証書 ※2023年3月31日販売終息、2023年7月4日最終納期
P-91	Windows Server 2019 Datacenter Additional License(4コア)	PYBWAD92	オープン価格	●	<添付品> ・Windows Server® 2019 Datacenter (4コア)ライセンス証書 ※2023年3月31日販売終息、2023年7月4日最終納期
P-92	Windows Server 2019 Datacenter Additional License(16コア)	PYBWAD93	オープン価格	●	<添付品> ・Windows Server® 2019 Datacenter (16コア)ライセンス証書 ※2023年3月31日販売終息、2023年7月4日最終納期

AB

※ OS により接続可能装置は異なります。詳細はハードウェア一覧を参照願います。

AB

・Windows Server 2022/2019 CAL バンドルオプションは、PRIMERGY本体と同時手配したWindows OSオプションに対してのみ適用可能です(ご購入済みのPRIMERGYへの適用を含む)。
・Windows Server 2022/2019 CAL、Windows Server 2022/2019 Remote Desktop Services CAL バンドルオプションの一般型名に、最大選択数量制限はありません。カスタムメイド型名の最大選択数量以上のCALが必要な場合は、一般型名で不足分を手配ください。
・Windows Server 2022 CALとWindows Server 2019 CALは同時選択できません。
・組み合わせの詳細については、留意事項編「OSオプション、SupportDesk、複数同時選択時の組み合わせについて」を参照ください。

《Windows Server 2022 CAL》

■CAL

max.10

項番	製品名	型名	価格(税別)	力	備考
P-273	Windows Server 2022 1 Device CAL	PY-WCD01C PYBWCD01C	オープン価格 オープン価格	●	<添付品> ・Windows Server® 2022 Client Access License (1 Device)ライセンス証書
P-274	Windows Server 2022 5 Device CAL	PY-WCD05C PYBWCD05C	オープン価格 オープン価格	●	<添付品> ・Windows Server® 2022 Client Access License (5 Device)ライセンス証書
P-275	Windows Server 2022 10 Device CAL	PY-WCD10C PYBWCD10C	オープン価格 オープン価格	●	<添付品> ・Windows Server® 2022 Client Access License (10 Device)ライセンス証書
P-276	Windows Server 2022 50 Device CAL	PY-WCD50C PYBWCD50C	オープン価格 オープン価格	●	<添付品> ・Windows Server® 2022 Client Access License (50 Device)ライセンス証書
P-277	Windows Server 2022 100 Device CAL	PY-WCD1HC PYBWCD1HC	オープン価格 オープン価格	●	<添付品> ・Windows Server® 2022 Client Access License (100 Device)ライセンス証書

項番	製品名	型名	価格(税別)	力	備考
P-278	Windows Server 2022 1 User CAL	PY-WCU01C PYBWCU01C	オープン価格 オープン価格	●	<添付品> ・Windows Server® 2022 Client Access License (1 User)ライセンス証書
P-279	Windows Server 2022 5 User CAL	PY-WCU05C PYBWCU05C	オープン価格 オープン価格	●	<添付品> ・Windows Server® 2022 Client Access License (5 User)ライセンス証書
P-280	Windows Server 2022 10 User CAL	PY-WCU10C PYBWCU10C	オープン価格 オープン価格	●	<添付品> ・Windows Server® 2022 Client Access License (10 User)ライセンス証書
P-281	Windows Server 2022 50 User CAL	PY-WCU50C PYBWCU50C	オープン価格 オープン価格	●	<添付品> ・Windows Server® 2022 Client Access License (50 User)ライセンス証書
P-282	Windows Server 2022 100 User CAL	PY-WCU1HC PYBWCU1HC	オープン価格 オープン価格	●	<添付品> ・Windows Server® 2022 Client Access License (100 User)ライセンス証書

■RDS CAL

max.10

項番	製品名	型名	価格(税別)	力	備考
P-283	Windows Server 2022 Remote Desktop Services 1 Device CAL	PY-WCD01D PYBWCD01D	オープン価格 オープン価格	●	<添付品> ・Windows Server® 2022 Remote Desktop Services Client Access License (1 Device) ライセンス証書
P-284	Windows Server 2022 Remote Desktop Services 5 Device CAL	PY-WCD05D PYBWCD05D	オープン価格 オープン価格	●	<添付品> ・Windows Server® 2022 Remote Desktop Services Client Access License (5 Device) ライセンス証書
P-285	Windows Server 2022 Remote Desktop Services 10 Device CAL	PY-WCD10D PYBWCD10D	オープン価格 オープン価格	●	<添付品> ・Windows Server® 2022 Remote Desktop Services Client Access License (10 Device) ライセンス証書
P-286	Windows Server 2022 Remote Desktop Services 50 Device CAL	PY-WCD50D PYBWCD50D	オープン価格 オープン価格	●	<添付品> ・Windows Server® 2022 Remote Desktop Services Client Access License (50 Device) ライセンス証書
P-287	Windows Server 2022 Remote Desktop Services 100 Device CAL	PY-WCD1HD PYBWCD1HD	オープン価格 オープン価格	●	<添付品> ・Windows Server® 2022 Remote Desktop Services Client Access License (100 Device) ライセンス証書

項番	製品名	型名	価格(税別)	力	備考
P-288	Windows Server 2022 Remote Desktop Services 1 User CAL	PY-WCU01D PYBWCU01D	オープン価格 オープン価格	●	<添付品> ・Windows Server® 2022 Remote Desktop Services Client Access License (1 User) ライセンス証書
P-289	Windows Server 2022 Remote Desktop Services 5 User CAL	PY-WCU05D PYBWCU05D	オープン価格 オープン価格	●	<添付品> ・Windows Server® 2022 Remote Desktop Services Client Access License (5 User) ライセンス証書
P-290	Windows Server 2022 Remote Desktop Services 10 User CAL	PY-WCU10D PYBWCU10D	オープン価格 オープン価格	●	<添付品> ・Windows Server® 2022 Remote Desktop Services Client Access License (10 User) ライセンス証書
P-291	Windows Server 2022 Remote Desktop Services 50 User CAL	PY-WCU50D PYBWCU50D	オープン価格 オープン価格	●	<添付品> ・Windows Server® 2022 Remote Desktop Services Client Access License (50 User) ライセンス証書
P-292	Windows Server 2022 Remote Desktop Services 100 User CAL	PY-WCU1HD PYBWCU1HD	オープン価格 オープン価格	●	<添付品> ・Windows Server® 2022 Remote Desktop Services Client Access License (100 User) ライセンス証書

AC

※ OS により接続可能装置は異なります。詳細はハードウェア一覧を参照願います。

AC

《Windows Server 2019 CAL》

■CAL

項番	製品名	型名	価格(税別)	カ	備考
P-94	Windows Server 2019 1 Device CAL	PY-WCD01B PYBWCD01B	オープン価格 オープン価格	●	<添付品> ・Windows Server® 2019 Client Access License (1 Device)ライセンス証書 ※2023年3月31日販売終息、2023年7月4日最終納期
P-95	Windows Server 2019 5 Device CAL	PY-WCD05B PYBWCD05B	オープン価格 オープン価格	●	<添付品> ・Windows Server® 2019 Client Access License (5 Device)ライセンス証書 ※2023年3月31日販売終息、2023年7月4日最終納期
P-96	Windows Server 2019 10 Device CAL	PY-WCD10B PYBWCD10B	オープン価格 オープン価格	●	<添付品> ・Windows Server® 2019 Client Access License (10 Device)ライセンス証書 ※2023年3月31日販売終息、2023年7月4日最終納期
P-97	Windows Server 2019 50 Device CAL	PY-WCD50B PYBWCD50B	オープン価格 オープン価格	●	<添付品> ・Windows Server® 2019 Client Access License (50 Device)ライセンス証書 ※2023年3月31日販売終息、2023年7月4日最終納期
P-98	Windows Server 2019 100 Device CAL	PY-WCD1HB PYBWCD1HB	オープン価格 オープン価格	●	<添付品> ・Windows Server® 2019 Client Access License (100 Device)ライセンス証書 ※2023年3月31日販売終息、2023年7月4日最終納期

max.10

項番	製品名	型名	価格(税別)	カ	備考
P-99	Windows Server 2019 1 User CAL	PY-WCU01B PYBWCU01B	オープン価格 オープン価格	●	<添付品> ・Windows Server® 2019 Client Access License (1 User)ライセンス証書 ※2023年3月31日販売終息、2023年7月4日最終納期
P-100	Windows Server 2019 5 User CAL	PY-WCU05B PYBWCU05B	オープン価格 オープン価格	●	<添付品> ・Windows Server® 2019 Client Access License (5 User)ライセンス証書 ※2023年3月31日販売終息、2023年7月4日最終納期
P-101	Windows Server 2019 10 User CAL	PY-WCU10B PYBWCU10B	オープン価格 オープン価格	●	<添付品> ・Windows Server® 2019 Client Access License (10 User)ライセンス証書 ※2023年3月31日販売終息、2023年7月4日最終納期
P-102	Windows Server 2019 50 User CAL	PY-WCU50B PYBWCU50B	オープン価格 オープン価格	●	<添付品> ・Windows Server® 2019 Client Access License (50 User)ライセンス証書 ※2023年3月31日販売終息、2023年7月4日最終納期
P-103	Windows Server 2019 100 User CAL	PY-WCU1HB PYBWCU1HB	オープン価格 オープン価格	●	<添付品> ・Windows Server® 2019 Client Access License (100 User)ライセンス証書 ※2023年3月31日販売終息、2023年7月4日最終納期

■RDS CAL

項番	製品名	型名	価格(税別)	カ	備考
P-104	Windows Server 2019 Remote Desktop Services 1 Device CAL	PY-WCD01J PYBWCD01J	オープン価格 オープン価格	●	<添付品> ・Windows Server® 2019 Remote Desktop Services Client Access License (1 Device) ライセンス証書 ※2023年3月31日販売終息、2023年7月4日最終納期
P-105	Windows Server 2019 Remote Desktop Services 5 Device CAL	PY-WCD05J PYBWCD05J	オープン価格 オープン価格	●	<添付品> ・Windows Server® 2019 Remote Desktop Services Client Access License (5 Device) ライセンス証書 ※2023年3月31日販売終息、2023年7月4日最終納期
P-106	Windows Server 2019 Remote Desktop Services 10 Device CAL	PY-WCD10J PYBWCD10J	オープン価格 オープン価格	●	<添付品> ・Windows Server® 2019 Remote Desktop Services Client Access License (10 Device) ライセンス証書 ※2023年3月31日販売終息、2023年7月4日最終納期
P-107	Windows Server 2019 Remote Desktop Services 50 Device CAL	PY-WCD50J PYBWCD50J	オープン価格 オープン価格	●	<添付品> ・Windows Server® 2019 Remote Desktop Services Client Access License (50 Device) ライセンス証書 ※2023年3月31日販売終息、2023年7月4日最終納期
P-108	Windows Server 2019 Remote Desktop Services 100 Device CAL	PY-WCD1HJ PYBWCD1HJ	オープン価格 オープン価格	●	<添付品> ・Windows Server® 2019 Remote Desktop Services Client Access License (100 Device) ライセンス証書 ※2023年3月31日販売終息、2023年7月4日最終納期

max.10

項番	製品名	型名	価格(税別)	カ	備考
P-109	Windows Server 2019 Remote Desktop Services 1 User CAL	PY-WCU01J PYBWCU01J	オープン価格 オープン価格	●	<添付品> ・Windows Server® 2019 Remote Desktop Services Client Access License (1 User) ライセンス証書 ※2023年3月31日販売終息、2023年7月4日最終納期
P-110	Windows Server 2019 Remote Desktop Services 5 User CAL	PY-WCU05J PYBWCU05J	オープン価格 オープン価格	●	<添付品> ・Windows Server® 2019 Remote Desktop Services Client Access License (5 User) ライセンス証書 ※2023年3月31日販売終息、2023年7月4日最終納期
P-111	Windows Server 2019 Remote Desktop Services 10 User CAL	PY-WCU10J PYBWCU10J	オープン価格 オープン価格	●	<添付品> ・Windows Server® 2019 Remote Desktop Services Client Access License (10 User) ライセンス証書 ※2023年3月31日販売終息、2023年7月4日最終納期
P-112	Windows Server 2019 Remote Desktop Services 50 User CAL	PY-WCU50J PYBWCU50J	オープン価格 オープン価格	●	<添付品> ・Windows Server® 2019 Remote Desktop Services Client Access License (50 User) ライセンス証書 ※2023年3月31日販売終息、2023年7月4日最終納期
P-113	Windows Server 2019 Remote Desktop Services 100 User CAL	PY-WCU1HJ PYBWCU1HJ	オープン価格 オープン価格	●	<添付品> ・Windows Server® 2019 Remote Desktop Services Client Access License (100 User) ライセンス証書 ※2023年3月31日販売終息、2023年7月4日最終納期

AD

※ OS により接続可能装置は異なります。詳細はハードウェア一覧を参照願います。

AD

《Microsoft SQL Server 2019》

・「Microsoft SQL Server 2019 Standard バンドル」、「Microsoft SQL Server 2019 Standard(4コア) バンドル」は、旧バージョンのインストールディスクが添付されません。
ダウングレード権を利用して、旧バージョンを利用する場合には、別途メディアキットを手配いただく必要があります。
・Microsoft SQL Server 2019 CAL バンドルオプションの一般型名に、最大選択数量制限はありません。カスタムメイド型名の最大選択数量以上のCALが必要な場合は、一般型名で不足分を手配ください。
・組み合わせの詳細については、留意事項編「OSオプション、SupportDesk、複数同時選択時の組み合わせについて」を参照ください。

■バンドルオプション

SQLコアライセンスモデルの手配について
・物理OS環境で使用する場合は、全物理コア数分のコアライセンスが必要です。また、1CPUあたり最小4コアライセンスが必要です。
物理サーバに搭載している全物理コア数が24コアを超える場合は、物理OS環境では使用いただけません。
・仮想OS環境で使用する場合は、仮想コア数が24コア以下の環境で使用してください。
その環境に割り当てた仮想コア数分のコアライセンスが必要です。また、1仮想OS環境あたり最小4コアライセンスが必要です。
・1サーバ上の物理OS環境や複数の仮想OS環境で使用する場合は、それぞれの環境毎に必要なコアライセンス数を計算して合計します。
ただし、手配可能なコアライセンス数の上限は24コアです。
・製品は4コアライセンスまたは2コアライセンスとなっており、必要コアライセンス数と手配数は一致しないためご注意ください。
・そのほかの、SQL Server 2019 Standard の機能、スケール上限などについては下記を参照ください。
(https://learn.microsoft.com/ja-jp/sql/sql-server/editions-and-components-of-sql-server-2019?view=sql-server-ver16)

項番	製品名	型名	価格(税別)	力	備考
P-22	Microsoft SQL Server 2019 Standard(4コア) バンドル	PYBWBL91	オープン価格	●	構成品：<添付インストールディスク> ・Microsoft® SQL Server® 2019 Standard ※本製品はコアライセンスモデルです。 ※2023年6月30日販売終息、2024年1月4日最終納期

項番	製品名	型名	価格(税別)	力	備考
P-23	Microsoft SQL Server 2019 Standard Additional License(2コア) バンドル	PYBWAL9	オープン価格	●	<添付品> ・Microsoft® SQL Server® 2019 Standard (2コア)ライセンス証書 ※5コア構成以上動作させる場合に追加手配が必要 ※2023年6月30日販売終息、2024年1月4日最終納期

項番	製品名	型名	価格(税別)	力	備考
P-21	Microsoft SQL Server 2019 Standard バンドル	PYBWBL9	オープン価格	●	構成品：<添付インストールディスク> ・Microsoft® SQL Server® 2019 Standard ※本製品はサーバ/CALライセンスモデルです。 ※2023年6月30日販売終息、2024年1月4日最終納期

■CAL

max.7

項番	製品名	型名	価格(税別)	力	備考
P-27	Microsoft SQL Server 2019 1 Device CAL	PY-WCD01S PYBWCD01S	オープン価格 オープン価格	 ●	<添付品> ・Microsoft® SQL Server® 2019 Client Access License (1 Device)ライセンス証書 ※2023年6月30日販売終息、2024年1月4日最終納期
P-28	Microsoft SQL Server 2019 5 Device CAL	PY-WCD05S PYBWCD05S	オープン価格 オープン価格	 ●	<添付品> ・Microsoft® SQL Server® 2019 Client Access License (5 Device)ライセンス証書 ※2023年6月30日販売終息、2024年1月4日最終納期
P-29	Microsoft SQL Server 2019 10 Device CAL	PY-WCD10S PYBWCD10S	オープン価格 オープン価格	 ●	<添付品> ・Microsoft® SQL Server® 2019 Client Access License (10 Device)ライセンス証書 ※2023年6月30日販売終息、2024年1月4日最終納期

項番	製品名	型名	価格(税別)	力	備考
P-30	Microsoft SQL Server 2019 1 User CAL	PY-WCU01S PYBWCU01S	オープン価格 オープン価格	 ●	<添付品> ・Microsoft® SQL Server® 2019 Client Access License (1 User)ライセンス証書 ※2023年6月30日販売終息、2024年1月4日最終納期
P-31	Microsoft SQL Server 2019 5 User CAL	PY-WCU05S PYBWCU05S	オープン価格 オープン価格	 ●	<添付品> ・Microsoft® SQL Server® 2019 Client Access License (5 User)ライセンス証書 ※2023年6月30日販売終息、2024年1月4日最終納期
P-32	Microsoft SQL Server 2019 10 User CAL	PY-WCU10S PYBWCU10S	オープン価格 オープン価格	 ●	<添付品> ・Microsoft® SQL Server® 2019 Client Access License (10 User)ライセンス証書 ※2023年6月30日販売終息、2024年1月4日最終納期

AE

※ OS により接続可能装置は異なります。詳細はハードウェア一覧を参照願います。

AE

《Windows Server OS / Microsoft SQL Server メディアキット》

・Windows OS / Microsoft SQLをダウングレード/ダウンエディションして使用する場合に必要となる「インストールメディア/Product key」です。
「メディアキット」にはライセンスは含まれておりませんので、Windows Server OS / Microsoft SQL Server ライセンスが含まれているWindows Server OS バンドルオプション、Microsoft SQL Server バンドルオプションと同時にご購入されるお客様へのみ提供可能となります。「メディアキット」のみでの手配はできません。
・Windows Server 2012 R2は物理環境では非サポートOSとなります。そのため、Windows Server 2012 R2 メディアキットは仮想環境においての、ダウングレード/ダウンエディション用途としての提供となります。
・組み合わせの詳細については、留意事項編「OSオプション、SupportDesk、複数同時選択時の組み合わせについて」を参照ください。

	項番	製品名	型名	価格(税別)	力	備考
6	1	P-293 Windows Server 2022 Standard メディアキット	PYBWBS52	オープン価格	●	構成品:Windows Server 2022 Standard媒体+Product Key Card
	1	P-114 Windows Server 2019 Standard メディアキット	PYBWBS92	オープン価格	●	構成品:Windows Server 2019 Standard媒体+Product Key Card
	1	P-296 Windows Server 2019 Datacenter メディアキット	PYBWBD94	オープン価格	●	構成品:Windows Server 2019 Datacenter媒体+Product Key Card
	1	P-154 Windows Server 2016 Standard メディアキット	PYBWBS62	オープン価格	●	構成品:Windows Server 2016 Standard媒体+Product Key Card
	1	P-115 Windows Server 2016 Datacenter メディアキット	PYBWBD62	オープン価格	●	構成品:Windows Server 2016 Datacenter媒体+Product Key Card
	1	P-155 Windows Server 2012 R2 Standard メディアキット	PYBWBS32	オープン価格	●	構成品:Windows Server 2012 R2媒体+Product Key Card ※2023年3月31日販売終息、2023年7月4日最終納期

	項番	製品名	型名	価格(税別)	力	備考
2	1	P-33 Microsoft SQL Server 2017 Standard メディアキット	PYBWBL72	オープン価格	●	構成品:Microsoft SQL Server 2017媒体+Product Key Card
	1	P-79 Microsoft SQL Server 2016 Standard メディアキット	PYBWBL62	オープン価格	●	構成品:Microsoft SQL Server 2016媒体+Product Key Card

AF

※ OS により接続可能装置は異なります。詳細はハードウェア一覧を参照願います。

AF

24. VMware OSオプション

・VMware vSphere 7/6やVMware vCenter Server 7/6をご利用の場合には、VMware vSphere 8やVMware vCenter Server 8のライセンス製品を購入し、ライセンスをダウングレードしてください。
・VMwareのサポート状況(本体/オプション)等の最新情報は、当社ホームページ(https://www.fujitsu.com/jp/products/computing/servers/primergy/software/vmware/)をご確認ください。
・VMware環境における、サーバ監視・管理につきましては、留意事項編「サーバ監視・管理ソフトウェアについて」を参照ください。
・仮想環境使用時のゲストOS利用向けに、OSオプションの複数同時選択が可能です。
同時選択可能な組み合わせや最大選択数量については、留意事項編「OSオプション、SupportDesk、複数同時選択時の組み合わせについて」を参照ください。
・各OSとゲストOSのサポート可否については、留意事項編「各OSの仮想化機能について」および「システム構成図で紹介するWeb情報」の「OSのサポート情報、動作確認情報」を参照ください。

■仮想化基盤ソフト

項番	製品名	型名	価格(税別)	力	備考
P-175	VMware vSphere 8 Standard 1CPU(32コア) 1年間平日サポート付	B515ZHD81	265,800円		VMware vSphere® 8 Standard [1CPU(32コア)ライセンス] SupportDesk 1年間平日サポートバンドル サービス時間帯: 月曜～金曜 8:30～19:00(祝日および年末年始を除く)
P-176	VMware vSphere 8 Standard 1CPU(32コア) 1年間24時間サポート付	B51613D81	303,300円		VMware vSphere® 8 Standard [1CPU(32コア)ライセンス] SupportDesk 1年間24時間サポートバンドル サービス時間帯: 24時間365日
P-177	VMware vSphere 8 Standard 1CPU(32コア) 5年間平日サポート付	B515ZHD85	471,900円		VMware vSphere® 8 Standard [1CPU(32コア)ライセンス] SupportDesk 5年間平日サポートバンドル サービス時間帯: 月曜～金曜 8:30～19:00(祝日および年末年始を除く)
P-178	VMware vSphere 8 Standard 1CPU(32コア) 5年間24時間サポート付	B51613D85	609,100円		VMware vSphere® 8 Standard [1CPU(32コア)ライセンス] SupportDesk 5年間24時間サポートバンドル サービス時間帯: 24時間365日
P-179	VMware vSphere 8 Enterprise Plus 1CPU(32コア) 1年間平日サポート付	B5162PD81	960,400円		VMware vSphere® 8 Enterprise Plus [1CPU(32コア)ライセンス] SupportDesk 1年間平日サポートバンドル サービス時間帯: 月曜～金曜 8:30～19:00(祝日および年末年始を除く)
P-180	VMware vSphere 8 Enterprise Plus 1CPU(32コア) 1年間24時間サポート付	B5162QD81	1,105,300円		VMware vSphere® 8 Enterprise Plus [1CPU(32コア)ライセンス] SupportDesk 1年間24時間サポートバンドル サービス時間帯: 24時間365日
P-181	VMware vSphere 8 Enterprise Plus 1CPU(32コア) 5年間平日サポート付	B5162PD85	1,892,100円		VMware vSphere® 8 Enterprise Plus [1CPU(32コア)ライセンス] SupportDesk 5年間平日サポートバンドル サービス時間帯: 月曜～金曜 8:30～19:00(祝日および年末年始を除く)
P-182	VMware vSphere 8 Enterprise Plus 1CPU(32コア) 5年間24時間サポート付	B5162QD85	2,515,500円		VMware vSphere® 8 Enterprise Plus [1CPU(32コア)ライセンス] SupportDesk 5年間24時間サポートバンドル サービス時間帯: 24時間365日

VMware vSphere 8 Standard / Enterprise Plusのサービス内容、期間
サービス内容
専門技術者によるOS(VMware)サポート(電話によるQ&A対応/問題解決支援など)、
Webによる情報提供(ソフトウェアの修正情報/運用ノウハウ/サービス対応履歴など)
サービス期間
1年、5年

■OS管理ソフトウェア等

項番	製品名	型名	価格(税別)	力	備考
P-183	VMware vCenter Server 8 Standard 1年間平日サポート付	B515VEC81	1,450,700円		VMware vCenter Server® 8 Standard SupportDesk 1年間平日サポートバンドル サービス時間帯: 月曜～金曜 8:30～19:00(祝日および年末年始を除く)
P-184	VMware vCenter Server 8 Standard 1年間24時間サポート付	B51619C81	1,639,100円		VMware vCenter Server® 8 Standard SupportDesk 1年間24時間サポートバンドル サービス時間帯: 24時間365日
P-185	VMware vCenter Server 8 Standard 5年間平日サポート付	B515VEC85	2,760,300円		VMware vCenter Server® 8 Standard SupportDesk 5年間平日サポートバンドル サービス時間帯: 月曜～金曜 8:30～19:00(祝日および年末年始を除く)
P-186	VMware vCenter Server 8 Standard 5年間24時間サポート付	B51619C85	3,611,700円		VMware vCenter Server® 8 Standard SupportDesk 5年間24時間サポートバンドル サービス時間帯: 24時間365日

VMware vCenter Server 8 Standardのサービス内容、期間
サービス内容
専門技術者によるOS(VMware)サポート(電話によるQ&A対応/問題解決支援など)、
Webによる情報提供(ソフトウェアの修正情報/運用ノウハウ/サービス対応履歴など)
サービス期間
1年、5年

End : PRIMERGY RX4770 M5

PRIMERGY RX4770 M5 更新履歴

版数	日付	更新箇所	更新内容
24版	2023/5/23		5月エンハンス内容の反映
23版	2023/1/24		1月エンハンス内容の反映
22版	2022/11/8	13. RAID設定サービス	インフォメーションの修正
21版	2022/10/25		10月エンハンス内容の反映
20版	2022/8/9	表「PRIMERGY RX4770 M5 オプションカードの搭載情報」 10. 内蔵ストレージコントローラ 表「内蔵ストレージ構成時の注意事項」 表「RAID設定サービスについて」	SASアレイコントローラカード[PY-SR3C43H/PYBSR3C43H]を追加
19版	2022/7/26		7月エンハンス内容の反映
18版	2022/4/19		4月エンハンス内容の反映
17版	2022/2/3		2月エンハンス内容の反映
16版	2021/11/4		価格改定
15版	2021/10/19		10月エンハンス内容の反映
14版	2021/8/3		8月エンハンス内容の反映
13版	2021/6/8		6月エンハンス内容の反映
12版	2021/2/2		2月エンハンス内容の反映
11版	2020/11/10		11月エンハンス内容の反映
10版	2020/9/8		9月エンハンス内容の反映
9版	2020/6/23	PRIMERGY RX4770 M5 仕様	内蔵2.5インチベイ最大容量(SAS SSD)変更
		10. 内蔵ストレージ	内蔵2.5インチ SAS SSD(RI/MU)の販売終息品の削除および移行品追加
8版	2020/5/19		5月エンハンス内容の反映
7版	2020/4/1		4月エンハンス内容の反映
6版	2020/3/10	PRIMERGY RX4770 M5 仕様 表「電源ユニットの搭載条件について」 5. CPU 22. 国際エネルギースタープログラムオプション「適用不可構成」	Xeon Gold 6250 プロセッサー/Xeon Gold 6256 プロセッサーの削除
5版	2020/2/25		2月エンハンス内容の反映
4版	2019/12/20	15. ポート拡張オプション/LANカード 16. CNAカード	10GBASE-SR SFP+[PY-SFPS08/PYBSFPS08]に販売終息予定日を追加
3版	2019/11/1		11月エンハンス内容の反映
2版	2019/7/16		7月エンハンス内容の反映
初版	2019/4/3		新規作成