Fujitsu Server PRIMERGY CX2560 M6

システム構成図

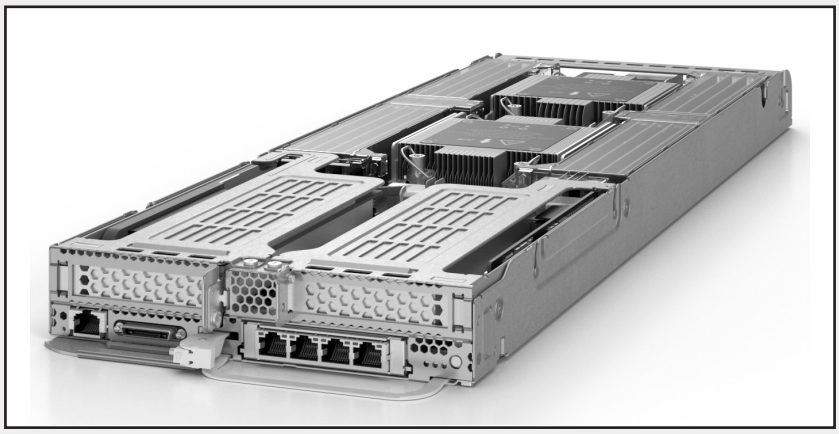

■サポートOS

CX2560 M6 は、以下のOSをサポートしています。本文中のOS名称は、次のように略して表記します。
OSの対応状況等の最新情報は当社ホームページ
(https://www.fujitsu.com/jp/products/computing/servers/primergy/software/)を参照ください。

OS名		略称		
Windows Server® 2022 Standard	(*1)	WS22S		Windows
Windows Server® 2022 Datacenter	(*1)	WS22D		
Windows Server® 2019 Standard		WS19S		
Windows Server® 2019 Datacenter		WS19D		
Windows Server® 2019 Essentials		WS19E		
Red Hat® Enterprise Linux® 9.0 (for Intel64) 以降		RHEL9(Intel64)	RHEL	Linux
Red Hat® Enterprise Linux® 8.2 (for Intel64) 以降		RHEL8(Intel64)		
Red Hat® Enterprise Linux® 7.9 (for Intel64) 以降		RHEL7(Intel64)		
SUSE® Linux Enterprise Server 15 Service Pack 2 for AMD64 & Intel64 以降		SLES 15 (x86_64)	SLES	
VMware vSphere® ESXi 8.0 以降	(*2)	vS8		VMware
VMware vSphere® ESXi 7.0 Update2 以降	(*2)	vS7		
VMware vSphere® ESXi 6.7 Update3 以降	(*2)	vS6		

(*1) Windows Server 2022の対応時期と状況については、
当社ホームページ(http://www.fujitsu.com/jp/products/computing/servers/primergy/software/windows/support/2022/)をご確認いただきますようお願いいたします。
(*2) VMwareのサポート状況(本体/オプション)等の最新情報は、当社ホームページ
(https://www.fujitsu.com/jp/products/computing/servers/primergy/software/vmware/)にてご確認ください。

本システム構成図に掲載されております商品※の価格体系につきましては、市場の価格に近く、お客様にわかりやすい「希望小売価格」となっております。
※ PRIMERGY 本体等
また、「標準価格」で提供している商品につきましては、本システム構成図（樹系図）では★で表示してあります。

※ OS により接続可能装置は異なります。詳細はハードウェア一覧を参照願います。

PRIMERGY CX2560 M6

本体内部

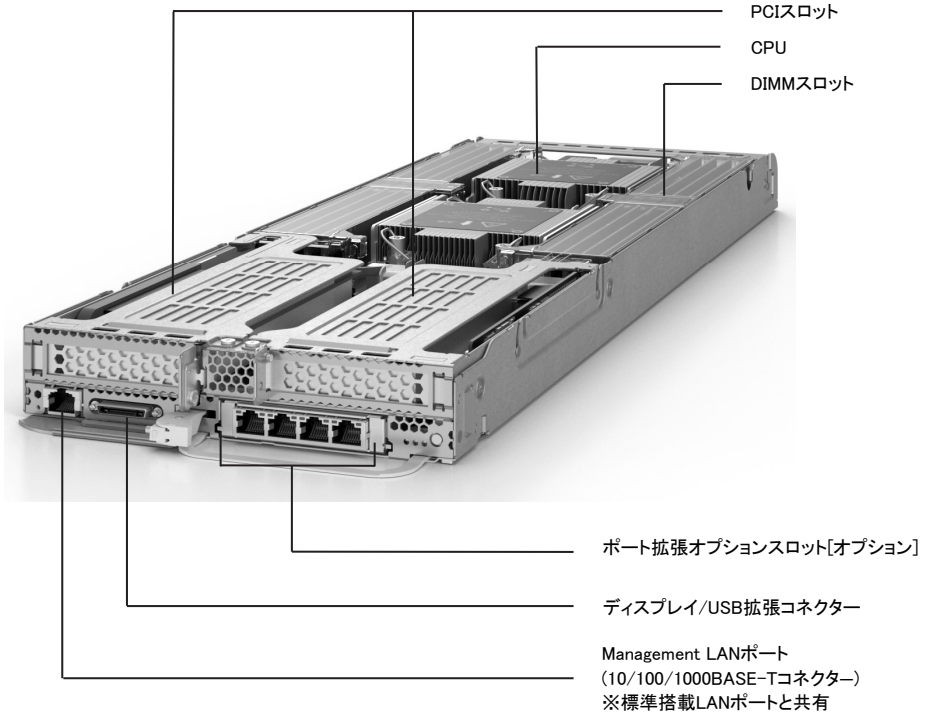

※ OS により接続可能装置は異なります。詳細はハードウェア一覧を参照願います。

PRIMERGY CX2560 M6 サーバノード 仕様

品名 モデル			PRIMERGY CX2560 M6	
ベースユニット形状			ノードサーバベースユニット (空冷/2.5インチ HDD/SSD×6)	ノードサーバベースユニット (空冷/2.5インチ HDD/SSD×2)
型名			PYC2566RAN	PYC2566RDN
CPU (*1)	ソケット数		2	
	最大TDP値		135W	
	搭載可能CPU (周波数,コア数/スレッド数, 3次キャッシュメモリ,メモリバス, UPI,最大TDP)		インテル® Xeon® プロセッサー Silver 4309Y(2.80GHz,8C/16T,12MB,2667MHz,10.4GT/s,105W) / 4310(2.10GHz,12C/24T,18MB,2667MHz,10.4GT/s,120W) / 4314(2.40GHz,16C/32T,24MB,2667MHz,10.4GT/s,135W)	
チップセット			Intel® C621A	
システムボード			D3894	
メインメモリ (*1)(*2)	搭載可能メモリ		3200 RDIMM / 3200 LRDIMM	
	スロット数	1CPU構成時	8 (3200 RDIMM / 3200 LRDIMM)	
		2CPU構成時	16 (3200 RDIMM / 3200 LRDIMM)	
	最大容量	1CPU構成時	512GB (3200 RDIMM) / 1024GB (3200 LRDIMM)	
		2CPU構成時	1024GB (3200 RDIMM) / 2048GB (3200 LRDIMM)	
画面制御機能			リモートマネジメントコントローラ内蔵、VRAM:8MB	
グラフィック表示機能 (*3)			640×480 / 800×600 / 1024×768 / 1152×864 / 1280×1024 / 1600×1200 / 1920×1080ドット	
OSブート専用 モジュール (*1)	搭載数		2	
	最大容量	M.2 Flash モジュール	1.92TB	
拡張バススロット (*1)	PCI Express 4.0(x16レーン)		2 (Low Profile) (*4)	
ストレージコントローラ			標準搭載 (オンボードSATAコントローラ×2)	
SATAインターフェース (オンボード)			SATA×6ポート, M.2 SSD接続用×2ポート	
ネットワークインターフェース(オンボード) (*1)			標準搭載 [1ポート(10GBASE-T/1000BASE-T/100BASE-TX択一)]、 オプション適用時 (1000BASE-T×4/10GBASE-T×2/10GBASE×4/10GBASE×2/25GBASE×2/100GBASE×2)	
インターフェース (*5)			ディスプレイ(VGAポート)×1、USB×2(USB3.0:背面×2)	
キーボード/マウス			オプション	
ハードウェア監視			―	
	ソフトウェア		ServerView Suite (ServerView Operations Manager & ServerView Agents)、オプション (Infrastructure Manager)	
リモートサービス機能			標準搭載 (リモートマネジメントコントローラ)	
	専用コネクター		Management LAN 1ポート[背面] (1000BASE-T/100BASE-TX/10BASE-T択一) [標準搭載LANポートと共有]	
セキュリティチップ			オプション (TPM2.0モジュール:TCG準拠)	
電源	入力電圧		DC12V	
エネルギー消費効率(2021年度基準) (*6)			23.8 (区分2)	
外形寸法[W×D×H]			193.5 × 572.8 × 40.0 (mm)	
質量			最大4.9kg	
使用環境 (*1)			周囲温度: 10～30℃ / 湿度: 10～85% (ただし結露しないこと)	
インストールOS/バンドルOS			オプション (Windows / RHEL / VMware)	
サポートOS			WS22S / WS22D / WS19S / WS19D / WS19E / RHEL9(Intel64) / RHEL8(Intel64) / RHEL7(Intel64) / SLES 15 (x86_64) / vS8 / vS7 / vS6	
標準保証			3年間翌営業日以降訪問修理 (月曜～金曜、9:00～17:00 (祝日および年末年始を除く))	

(*1) 搭載するCPU/メモリ容量/その他オプションにより温度制限があります。必ず「温度制限について」を参照ください。
(*2) OSにより使用可能なメモリ容量が異なります。詳細については、留意事項編「OSにおける最大CPU数/使用可能なメモリ容量について」を参照ください。
(*3) 実際に表示可能な解像度/色数は、接続されるディスプレイの機能、およびOSにより異なります。
(*4) PCIe(×16) ライザーカード左右セット[PYBPRE628]を適用することで、PCIスロットが1スロット使用可能になります。
PCIe(×16) ライザーカード左右セット[PYBPRE627]またはPCIe(×16) ライザーカード(右)[PY-PRE629]を適用することで、PCIスロットが2スロット使用可能になります。
(*5) ディスプレイ/USB拡張コネクターからディスプレイ/USB拡張ケーブル(オプション)を接続することにより使用することができます。
(*6) エネルギー消費効率とは、省エネ法で定める測定方法により測定した中央演算処理装置(CPU)、補助記憶装置(ストレージ)および主記憶装置(メインメモリ)の消費電力あたりの性能を幾何平均したものです。

※ サーバノードはホットプラグ対応のため、活性保守交換が可能となっております。サーバノードのオプション増設作業や保守作業において、サーバノードをシャーシより取り外した場合、シャーシに搭載されている一部のサーバノードの冷却が不十分となるため、そのサーバノードにおいて一時的にスロットリング機能が有効となり、性能を低下させて動作いたしますが、オプション増設作業や保守作業が終了し、シャーシ内に4台のサーバノードを搭載した状態に戻すことにより、通常の状態に復旧いたします。
※ 選択するベースユニット、オプション、および使用するOSの組合せ等により、手配可能な構成/詳細スペックが異なります。手配構成/詳細スペックについては、樹系図をご参照ください。

PRIMERGY CX2560 M6

※ OS により接続可能装置は異なります。詳細はハードウェア一覧を参照願います。

品名 モデル			PRIMERGY CX2560 M6	
ベースユニット形状			ノードサーバベースユニット (空冷/2.5インチ SSD×6)	ノードサーバベースユニット (空冷/2.5インチ SSD×2)
型名			PYC2566RCN	PYC2566REN
CPU (*1)	ソケット数		2	
	最大TDP値		165W	
	搭載可能CPU (周波数,コア数/スレッド数, 3次キャッシュメモリ,メモリバス, UPI,最大TDP)		インテル® Xeon® プロセッサー Silver 4309Y(2.80GHz,8C/16T,12MB,2667MHz,10.4GT/s,105W) / 4310(2.10GHz,12C/24T,18MB,2667MHz,10.4GT/s,120W) / 4314(2.40GHz,16C/32T,24MB,2667MHz,10.4GT/s,135W) / 4316(2.30GHz,20C/40T,30MB,2667MHz,10.4GT/s,150W) / インテル® Xeon® プロセッサー Gold 5315Y(3.20GHz,4C/6C/8C/8T/12T/16T,12MB,2933MHz,11.2GT/s,140W) / 5317(3GHz,12C/24T,18MB,2933MHz,11.2GT/s,150W) / 5318Y(2.10GHz,22C/24C/24C/44T/48T/48T,36MB,2933MHz,11.2GT/s,165W) / 5318S(2.10GHz,24C/48T,36MB,2933MHz,11.2GT/s,165W)	
チップセット			Intel® C621A	
システムボード			D3894	
メインメモリ (*1)(*2)	搭載可能メモリ		3200 RDIMM / 3200 LRDIMM/ 3200 Optane PMem	
	スロット数	1CPU構成時	12 (3200 RDIMM / 3200 LRDIMM) / 8 (3200 RDIMM) + 4 (3200 Optane PMem)	
		2CPU構成時	24 (3200 RDIMM / 3200 LRDIMM) / 16 (3200 RDIMM) + 8 (3200 Optane PMem)	
	最大容量	1CPU構成時	768GB (3200 RDIMM) / 1536GB (3200 LRDIMM) / 1024GB (3200 RDIMM + 3200 Optane PMem)	
		2CPU構成時	1536GB (3200 RDIMM) / 3072GB (3200 LRDIMM) / 2048GB (3200 RDIMM + 3200 Optane PMem)	
画面制御機能			リモートマネジメントコントローラ内蔵、VRAM:8MB	
グラフィック表示機能 (*3)			640×480 / 800×600 / 1024×768 / 1152×864 / 1280×1024 / 1600×1200 / 1920×1080ドット	
OSブート専用 モジュール (*1)	搭載数		2	
	最大容量	M.2 Flash モジュール	1.92TB	
拡張バススロット (*1)	PCI Express 4.0(x16レーン)		2 (Low Profile) (*4)	
ストレージコントローラ			標準搭載 (オンボードSATAコントローラ×2)	
SATAインターフェース (オンボード)			SATA×6ポート, M.2 SSD接続用×2ポート	
ネットワークインターフェース(オンボード) (*1)			標準搭載 [1ポート(10GBASE-T/1000BASE-T/100BASE-TX択一)]、 オプション適用時 (1000BASE-T×4/10GBASE-T×2/10GBASE×4/10GBASE×2/25GBASE×2/100GBASE×2)	
インターフェース (*5)			ディスプレイ(VGAポート)×1、USB×2(USB3.0:背面×2)	
キーボード/マウス			オプション	
ハードウェア監視			―	
	ソフトウェア		ServerView Suite (ServerView Operations Manager & ServerView Agents)、オプション (Infrastructure Manager)	
リモートサービス機能			標準搭載 (リモートマネジメントコントローラ)	
	専用コネクター		Management LAN 1ポート[背面] (1000BASE-T/100BASE-TX/10BASE-T択一) [標準搭載LANポートと共有]	
セキュリティチップ			オプション (TPM2.0モジュール:TCG準拠)	
電源	入力電圧		DC12V	
エネルギー消費効率(2021年度基準) (*6)			23.8 (区分2)	
外形寸法[W×D×H]			193.5 × 572.8 × 40.0 (mm)	
質量			最大4.9kg	
使用環境 (*1)			周囲温度: 10～35℃ / 湿度: 10～85% (ただし結露しないこと)	
インストールOS/バンドルOS			オプション (Windows / RHEL / VMware)	
サポートOS			WS22S / WS22D / WS19S / WS19D / WS19E / RHEL9(Intel64) / RHEL8(Intel64) / RHEL7(Intel64) / SLES 15 (x86_64) / vS8 / vS7 / vS6	
標準保証			3年間翌営業日以降訪問修理 (月曜～金曜、9:00～17:00 (祝日および年末年始を除く))	

(*1) 搭載するCPU/メモリ容量/その他オプションにより温度制限があります。必ず「温度制限について」を参照ください。
(*2) OSにより使用可能なメモリ容量が異なります。詳細については、留意事項編「OSにおける最大CPU数/使用可能なメモリ容量について」を参照ください。
(*3) 実際に表示可能な解像度/色数は、接続されるディスプレイの機能、およびOSにより異なります。
(*4) PCIe(×16) ライザーカード左右セット[PYBPRE628]を適用することで、PCIスロットが1スロット使用可能になります。
PCIe(×16) ライザーカード左右セット[PYBPRE627]またはPCIe(×16) ライザーカード(右)[PY-PRE629]を適用することで、PCIスロットが2スロット使用可能になります。
(*5) ディスプレイ/USB拡張コネクターからディスプレイ/USB拡張ケーブル(オプション)を接続することにより使用することができます。
(*6) エネルギー消費効率とは、省エネ法で定める測定方法により測定した中央演算処理装置(CPU)、補助記憶装置(ストレージ)および主記憶装置(メインメモリ)の消費電力あたりの性能を幾何平均したものです。

※ サーバノードはホットプラグ対応のため、活性保守交換が可能となっております。サーバノードのオプション増設作業や保守作業において、サーバノードをシャーシより取り外した場合、シャーシに搭載されている一部のサーバノードの冷却が不十分となるため、そのサーバノードにおいて一時的にスロットリング機能が有効となり、性能を低下させて動作いたしますが、オプション増設作業や保守作業が終了し、シャーシ内に4台のサーバノードを搭載した状態に戻すことにより、通常の状態に復旧いたします。
※ 選択するベースユニット、オプション、および使用するOSの組合せ等により、手配可能な構成/詳細スペックが異なります。手配構成/詳細スペックについては、樹系図をご参照ください。

PRIMERGY CX2560 M6

※ OS により接続可能装置は異なります。詳細はハードウェア一覧を参照願います。

品名 モデル			PRIMERGY CX2560 M6
ベースユニット形状			ノードサーバベースユニット (空冷/2.5インチ PCIe SSD×6)
型名			PYC2566RBN
CPU (*1)	ソケット数		2
	最大TDP値		165W
	搭載可能CPU (周波数,コア数/スレッド数, 3次キャッシュメモリ,メモリバス, UPI,最大TDP)		インテル® Xeon® プロセッサー Silver 4309Y(2.80GHz,8C/16T,12MB,2667MHz,10.4GT/s,105W) / 4310(2.10GHz,12C/24T,18MB,2667MHz,10.4GT/s,120W) / 4314(2.40GHz,16C/32T,24MB,2667MHz,10.4GT/s,135W) / 4316(2.30GHz,20C/40T,30MB,2667MHz,10.4GT/s,150W) / インテル® Xeon® プロセッサー Gold 5315Y(3.20GHz,4C/6C/8C/8T/12T/16T,12MB,2933MHz,11.2GT/s,140W) / 5317(3GHz,12C/24T,18MB,2933MHz,11.2GT/s,150W) / 5318Y(2.10GHz,22C/24C/24C/44T/48T/48T,36MB,2933MHz,11.2GT/s,165W) / 5318S(2.10GHz,24C/48T,36MB,2933MHz,11.2GT/s,165W)
チップセット			Intel® C621A
システムボード			D3894
メインメモリ (*1)(*2)	搭載可能メモリ		3200 RDIMM / 3200 LRDIMM/ 3200 Optane PMem
	スロット数	2CPU構成時	24 (3200 RDIMM / 3200 LRDIMM) / 16 (3200 RDIMM) + 8 (3200 Optane PMem)
	最大容量	2CPU構成時	1536GB (3200 RDIMM) / 3072GB (3200 LRDIMM) / 2048GB (3200 RDIMM + 3200 Optane PMem)
画面制御機能			リモートマネジメントコントローラ内蔵、VRAM:8MB
グラフィック表示機能 (*3)			640×480 / 800×600 / 1024×768 / 1152×864 / 1280×1024 / 1600×1200 / 1920×1080ドット
OSブート専用 モジュール (*1)	搭載数		2
	最大容量	M.2 Flash モジュール	1.92TB
拡張バススロット (*1)	PCI Express 4.0(x16レーン)		2 (Low Profile) (*4)
ストレージコントローラ			標準搭載 (オンボードPCIe×6ポート)
SATAインターフェース (オンボード)			M.2 SSD接続用×2ポート
ネットワークインターフェース(オンボード) (*1)			標準搭載 [1ポート(10GBASE-T/1000BASE-T/100BASE-TX択一)]、 オプション適用時 (1000BASE-T×4/10GBASE-T×2/10GBASE×4/10GBASE×2/25GBASE×2)
インターフェース (*5)			ディスプレイ(VGAポート)×1、USB×2(USB3.0:背面×2)
キーボード/マウス			オプション
ハードウェア監視			―
	ソフトウェア		ServerView Suite (ServerView Operations Manager & ServerView Agents)、オプション (Infrastructure Manager)
リモートサービス機能			標準搭載 (リモートマネジメントコントローラ)
	専用コネクター		Management LAN 1ポート[背面] (1000BASE-T/100BASE-TX/10BASE-T択一) [標準搭載LANポートと共有]
セキュリティチップ			オプション (TPM2.0モジュール:TCG準拠)
電源	入力電圧		DC12V
エネルギー消費効率(2021年度基準) (*6)			23.8 (区分2)
外形寸法[W×D×H]			193.5 × 572.8 × 40.0 (mm)
質量			最大4.9kg
使用環境 (*1)			周囲温度: 10～35℃ / 湿度: 10～85% (ただし結露しないこと)
インストールOS/バンドルOS			オプション (Windows / RHEL / VMware)
サポートOS			WS22S / WS22D / WS19S / WS19D / WS19E / RHEL9(Intel64) / RHEL8(Intel64) / RHEL7(Intel64) / SLES 15 (x86_64) / vS8 / vS7 / vS6
標準保証			3年間翌営業日以降訪問修理 (月曜～金曜、9:00～17:00 (祝日および年末年始を除く))

(*1) 搭載するCPU/メモリ容量/その他オプションにより温度制限があります。必ず「温度制限について」を参照ください。
(*2) OSにより使用可能なメモリ容量が異なります。詳細については、留意事項編「OSにおける最大CPU数/使用可能なメモリ容量について」を参照ください。
(*3) 実際に表示可能な解像度/色数は、接続されるディスプレイの機能、およびOSにより異なります。
(*4) PCIe(×16) ライザーカード左右セット[PYBPRE628]を適用することで、PCIスロットが1スロット使用可能になります。
PCIe(×16) ライザーカード左右セット[PYBPRE627]またはPCIe(×16) ライザーカード(右)[PY-PRE629]を適用することで、PCIスロットが2スロット使用可能になります
(*5) ディスプレイ/USB拡張コネクターからディスプレイ/USB拡張ケーブル(オプション)を接続することにより使用することができます。
(*6) エネルギー消費効率とは、省エネ法で定める測定方法により測定した中央演算処理装置(CPU)、補助記憶装置(ストレージ)および主記憶装置(メインメモリ)の消費電力あたりの性能を幾何平均したものです。

※ サーバノードはホットプラグ対応のため、活性保守交換が可能となっております。サーバノードのオプション増設作業や保守作業において、サーバノードをシャーシより取り外した場合、シャーシに搭載されている一部のサーバノードの冷却が不十分となるため、そのサーバノードにおいて一時的にスロットリング機能が有効となり、性能を低下させて動作いたしますが、オプション増設作業や保守作業が終了し、シャーシ内に4台のサーバノードを搭載した状態に戻すことにより、通常の状態に復旧いたします。
※ 選択するベースユニット、オプション、および使用するOSの組合せ等により、手配可能な構成/詳細スペックが異なります。手配構成/詳細スペックについては、樹系図をご参照ください。

※ OS により接続可能装置は異なります。詳細はハードウェア一覧を参照願います。

PRIMERGY CX2560 M6 構成図

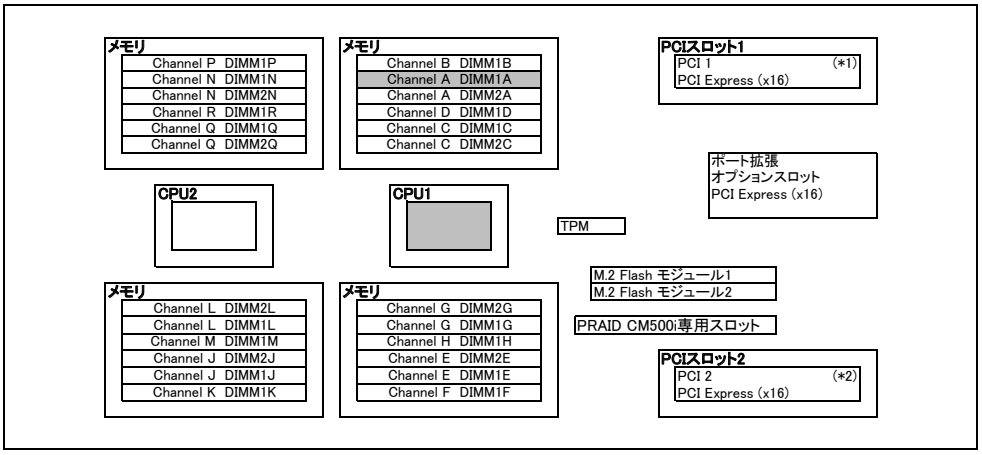

必須選択オプション

(*1) PCIe(×16) ライザーカード左右セット[PYBPRE627]またはPCIe(×16) ライザーカード(右)[PY-PRE629]を適用すると、PCIスロット1が使用可能。
(*2) PCIe(×16) ライザーカード左右セット[PYBPRE627]またはPCIe(×16) ライザーカード左右セット[PYBPRE628]を適用すると、PCIスロット2が使用可能。

※ OS により接続可能装置は異なります。詳細はハードウェア一覧を参照願います。

PRIMERGY CX2560 M6 オプションカードの搭載情報

搭載優先順位	搭載カード				ポート拡張スロット	PCIスロット 1 (*1)	PCIスロット 2 (*1)	最大搭載枚数		備考 (*6)
	名称	一般型名	カスタムメイド型名	バス仕様	PCI Express 4.0 x16レーン	PCI Express 4.0 x16レーン LowProfile	PCI Express 4.0 x16レーン LowProfile			
高	ポート拡張オプション(1000BASE-T×4) (*2)	PY-LA284U2	PYBLA284U2		①	-	-	1	1	1000BASE-T×4追加オプション(Broadcom N41T OCPv3相当品)
	ポート拡張オプション(1000BASE-T×4) (*2)	PY-LA274U2	PYBLA274U2		①	-	-	1		1000BASE-T×4追加オプション(Intel I350-T4 OCPv3相当品)
	ポート拡張オプション(10GBASE-T×2) (*2)	PY-LA342U2	PYBLA342U2		①	-	-	1		10GBASE×2追加オプション(Intel X710-T2L OCPv3相当品)
	ポート拡張オプション(10GBASE×2) (*2)(*4)	PY-LA352U2	PYBLA352U2		①	-	-	1		10GBASE×2追加オプション(Intel X710-DA2 OCPv3相当品)
	ポート拡張オプション(10GBASE×4) (*2)(*4)	PY-LA354U2	PYBLA354U2		①	-	-	1		10GBASE×4追加オプション(Intel X710-DA4 OCPv3相当品)
	ポート拡張オプション(25GBASE×2) (*2)(*5)	PY-LA402U2	PYBLA402U2		①	-	-	1		25GBASE×2追加オプション(Intel E810-XXVDA2 OCPv3相当品)
	ポート拡張オプション(25GBASE×2) (*2)(*3)(*4)	PY-LA3F2U2	PYBLA3F2U2		①	-	-	1		25GBASE×2追加オプション(Mellanox MCX4621A-ACAB OCPv3相当品)
	ポート拡張オプション(100GBASE×2) (*2)	PY-LA432U2	PYBLA432U2		①	-	-	1		100GBASE×2追加オプション(Intel E810-CQDA2 OCPv3相当品)
	SASコントローラカード (PSAS CP503i)(8port/SAS 12Gbps)	PY-SC3FB	PYBSC3FBL	PCI Express (x8)	-	①	-	1	1	内蔵ストレージ接続用
	SASアレイコントローラカード (PSAS CP503i、vSAN専用)(8port/SAS 12Gbps)	PY-SC3FBV	PYBSC3FBVL	PCI Express (x8)	-	①	-	1		内蔵ストレージ接続用(vSAN専用)
	SASアレイコントローラカード (PRAID CP500i)(8port/SAS 12Gbps)	PY-SR3FB	PYBSR3FBL	PCI Express (x8)	-	①	-	1		内蔵ストレージ接続用(自己暗号化機能対応)
	SASアレイコントローラカード (PRAID EP520i)(8port/2GB/SAS 12Gbps)	PY-SR3C52	PYBSR3C52L	PCI Express (x8)	-	①	-	1		内蔵ストレージ接続用(自己暗号化機能対応)
	SASアレイコントローラカード (PRAID EP540i)(16port/4GB/SAS 12Gbps)	PY-SR3C54	PYBSR3C54L	PCI Express (x8)	-	①	-	1		内蔵ストレージ接続用(自己暗号化機能対応)
	SASアレイコントローラカード (PRAID EP580i)(16port/8GB/SAS 12Gbps)	PY-SR3C58	PYBSR3C58L	PCI Express (x8)	-	①	-	1		内蔵ストレージ接続用(自己暗号化機能対応)
	SASコントローラカード (PSAS CP500e)(8port/SAS 12Gbps)	PY-SC3FBE	PYBSC3FBEL	PCI Express (x8)	-	②	①	1	1	JX40 S2/外付けSAS装置接続用
	SASアレイコントローラカード (PRAID EP540e)(8port/4GB/SAS 12Gbps)	PY-SR3C5E	PYBSR3C5EL	PCI Express (x8)	-	②	①	1		JX40 S2接続用(自己暗号化機能対応)
	Quad port LANカード(1000BASE-T) (*2)	PY-LA264	PYBLA264L	PCI Express (x4)	-	②	①	2	2	Intel I350-T4相当品
	Dual port LANカード(10GBASE-T) (*2)	PY-LA342	PYBLA342L	PCI Express (x8)	-	②	①	2		Intel X710-T2L相当品
	Quad port LANカード(10GBASE-T) (*2)	PY-LA344	PYBLA344L	PCI Express (x8)	-	②	①	2		Intel X710-T4L相当品
	Dual port LANカード(10GBASE) (*2)(*4)	PY-LA3C2	PYBLA3C2L	PCI Express (x8)	-	②	①	2		Intel X710-DA2相当品
	Quad port LANカード(10GBASE) (*2)(*4)	PY-LA3C4	PYBLA3C4L	PCI Express (x8)	-	②	①	2		Intel X710-DA4相当品
	Dual port LANカード(25GBASE) (*2)(*5)	PY-LA402	PYBLA402L	PCI Express (x8)	-	②	①	2		Intel E810-XXVDA2相当品
	Dual port LANカード(25GBASE) (*2)(*3)	PY-LA3E22	PYBLA3E22L	PCI Express (x8)	-	②	①	2		Mellanox MCX4121A-ACAT相当品
	Dual port LANカード(100GBASE) (*2)	PY-LA432	PYBLA432L	PCI Express (x16)	-	②	①	2		Intel E810-CQDA2相当品
	Dual port LANカード(100GBASE) (*2)(*3)	PY-LA412	PYBLA412L	PCI Express (x16)	-	②	①	2		Mellanox MCX623106AN-CDAT相当品
	Dual port LANカード(10GBASE-T) (*2)	PY-LA3K2	PYBLA3K2L	PCI Express (x8)	-	②	①	2		Broadcom P210TP相当品
	Dual port LANカード(10GBASE) (*2)(*4)	PY-LA3J2	PYBLA3J2L	PCI Express (x8)	-	②	①	2		Broadcom P210P相当品
	Quad port LANカード(1000BASE-T) (*2)	PY-LA284	PYBLA284L	PCI Express (x4)	-	②	①	2		Broadcom BCM5719-4P相当品
	デュアルM.2 コントローラカード(PDUAL CP100)	PY-DMCP24	PYBDMCP24L	PCI Express (x2)	-	①	-	1		M.2 Flash モジュール搭載用
	ファイバーチャネルカード(16Gbps)	PY-FC331	PYBFC331L	PCI Express (x8)	-	②	①	2		Emulex LPe31000-M6相当品
	Dual port ファイバーチャネルカード(16Gbps)	PY-FC332	PYBFC332L	PCI Express (x8)	-	②	①	2		Emulex LPe31002-M6相当品
	ファイバーチャネルカード(32Gbps)	PY-FC421	PYBFC421L	PCI Express (x8)	-	②	①	2		Emulex LPe35000-M2相当品
	Dual port ファイバーチャネルカード(32Gbps)	PY-FC422	PYBFC422L	PCI Express (x8)	-	②	①	2		Emulex LPe35002-M2相当品
	Dual port ファイバーチャネルカード(64Gbps)	PY-FC442	PYBFC442L	PCI Express (x8)	-	②	①	2		Emulex LPe36002-M64相当品
	ファイバーチャネルカード(64Gbps)	PY-FC441	PYBFC441L	PCI Express (x8)	-	②	①	2		Emulex LPe36000-M64相当品
低	IB HCAカード(200Gbps) (*3)	PY-HC401	PYBHC401	PCI Express (x16)	-	②	①	2		MCX653105A-HDAT相当品

※○の中の数字は工場出荷時の搭載順を示す。－は搭載不可を示す。出荷後に搭載する場合は○のスロットであれば搭載可能です。
(*1) PCIe(×16) ライザーカード左右セット[PYBPRE627]を適用することで、PCIスロット1およびPCIスロット2が使用可能になります。
PCIe(×16) ライザーカード左右セット[PYBPRE628]を適用することで、PCIスロット2が使用可能になります。
PCIe(×16) ライザーカード(右)[PY-PRE629]を適用することで、PCIスロット1が使用可能になります。
(*2) VMware製品をご使用時は、ESXiで1Gb LAN、10Gb LANのポート数に構成可能な上限があります。
詳細については、当社ホームページ(https://jp.fujitsu.com/platform/server/primergy/software/vmware/support/)の以下に掲載されている「ネットワークインターフェース ポート数の上限について」を参照ください。
vS8:「VMware ESXi 8 サポート版数一覧表(機種別)」
vS7:「VMware ESXi 7 サポート版数一覧表(機種別)」
vS6:「VMware ESXiサポート版数一覧表(オプション・周辺機器)」
(*3) ポート拡張オプション(25GBASE×2)[PY-LA3F2U2/PYBLA3F2U2]/Dual port LANカード(100GBASE)/(25GBASE)[PY-LA3E22/PYBLA3E22L/PY-LA412/PYBLA412L]とIB HCAカード(200Gbps)[PY-HC401/PYBHC401]を混在させることはできません。
(*4) 10GBASE-SR SFP+[PYBSFPS22]、10GBASE-SR/1GBASE-SR SFP+[PYBSFPS14]は、ポート拡張オプションから優先して搭載され、次にPCIスロット番号の昇順に搭載されます。
(*5) 25GBASE-SR SFP28[PYBSFPS56]は、ポート拡張オプションから優先して搭載され、次にPCIスロット番号の昇順に搭載されます。
(*6) Switch Embedded Teaming (SET) をご使用される場合は、同一型名のLANカードを選択いただく必要があります。

必須選択オプションについて

本モデルには必須選択オプションがあります。ベースユニットと共に、以下の製品をカスタムメイド型名にて選択する必要があります。

必須選択オプション	必須手配数
・シャーシ搭載オプションまたは梱包オプション ・CPU ・CPUクーラキット ・メモリ設定オプション ・メモリ ・PCIe(×16) ライザーカード ・ベイ追加オプションまたは内蔵2.5インチストレージダミートレイ (*1) 〈ノードサーバベースユニット(空冷/2.5インチ PCIe SSD×6)は2.5インチストレージベイが標準搭載されているため不要〉	最低各1個
〈ノードサーバベースユニット(空冷/2.5インチ PCIe SSD×6)選択時〉 ・CPU ・CPUクーラキット ・メモリ設定オプション ・メモリ	最低各2個

(*1) 梱包オプション選択時、ベイ追加オプションおよび内蔵2.5インチストレージダミートレイ手配不可。

※各オプションの項目名に【必須選択オプション】の記載があります。ご確認のうえ、手配をお願いします。

※ OS により接続可能装置は異なります。詳細はハードウェア一覧を参照願います。

Start : PRIMERGY CX2560 M6

樹系図の見方は、「システム構成図の見方について」を参照ください。

1. 本体

■ノードサーバベースユニットについて

ベースユニット形状	型名	最大 DIMM枚数	最大 TDP値	最大 周囲温度	HDD台数	SSD台数	PCIe SSD 台数	合計 ストレージ 台数
ノードサーバベースユニット (空冷/2.5インチ HDD/SSD×6)	PYC2566RAN	16枚	135W	30℃ (*1)	6	6	2	6
ノードサーバベースユニット (空冷/2.5インチ HDD/SSD×2)	PYC2566RDN	16枚	135W	30℃ (*1)	2	2	2	2
ノードサーバベースユニット (空冷/2.5インチ SSD×6)	PYC2566RCN	16枚	165W	30℃ (*1)	×	6	2	6
			140W	35℃ (*1)	×	6	2	6
		24枚	140W	30℃ (*1)	×	6	2	6
			120W	35℃ (*1)	×	6	2	6
ノードサーバベースユニット (空冷/2.5インチ SSD×2)	PYC2566REN	16枚	165W	30℃ (*1)	×	2	2	2
			140W	35℃ (*1)	×	2	2	2
		24枚	140W	30℃ (*1)	×	2	2	2
			120W	35℃ (*1)	×	2	2	2
ノードサーバベースユニット (空冷/2.5インチ PCIe SSD×6)	PYC2566RBN	16枚	165W	30℃ (*1)	×	×	6	6
			140W	35℃ (*1)	×	×	6	6
		24枚	140W	30℃ (*1)	×	×	6	6
			120W	35℃ (*1)	×	×	6	6

(*1) 必ず「温度制限について」を参照ください。

項番	製品名	型名	価格(税別)	力	備考
A-8	PRIMERGY CX2560 M6 ベースユニット (空冷/2.5インチ HDD/SSD×6)	PYC2566RAN	261,800円		ノードサーバベースユニット (ハーフワイド、1U) CPU:オプション(最大数:2) メモリ:オプション(最大:16スロット) OS:オプション オンボードSATAコントローラ×2標準, 内蔵ストレージ:オプション(2.5インチ×6ベイ), 3年保証(3年間翌営業日以降訪問修理)付
A-8	PRIMERGY CX2560 M6 ベースユニット (空冷/2.5インチ HDD/SSD×2)	PYC2566RDN	239,800円		ノードサーバベースユニット (ハーフワイド、1U) CPU:オプション(最大数:2) メモリ:オプション(最大:16スロット) OS:オプション オンボードSATAコントローラ×2標準, 内蔵ストレージ:オプション(2.5インチ×2ベイ), 3年保証(3年間翌営業日以降訪問修理)付
A-8	PRIMERGY CX2560 M6 ベースユニット (空冷/2.5インチ SSD×6)	PYC2566RCN	261,800円		ノードサーバベースユニット (ハーフワイド、1U) CPU:オプション(最大数:2) メモリ:オプション(最大:24スロット) OS:オプション オンボードSATAコントローラ×2標準, 内蔵ストレージ:オプション(2.5インチ×6ベイ), 3年保証(3年間翌営業日以降訪問修理)付
A-8	PRIMERGY CX2560 M6 ベースユニット (空冷/2.5インチ SSD×2)	PYC2566REN	239,800円		ノードサーバベースユニット (ハーフワイド、1U) CPU:オプション(最大数:2) メモリ:オプション(最大:24スロット) OS:オプション オンボードSATAコントローラ×2標準, 内蔵ストレージ:オプション(2.5インチ×2ベイ), 3年保証(3年間翌営業日以降訪問修理)付
A-8	PRIMERGY CX2560 M6 ベースユニット (空冷/2.5インチ PCIe SSD×6)	PYC2566RBN	238,000円		ノードサーバベースユニット (ハーフワイド、1U) CPU:オプション(最大数:2) メモリ:オプション(最大:24スロット) OS:オプション オンボードPCIe×6標準, 内蔵ストレージ:オプション(2.5インチ×6ベイ), 3年保証(3年間翌営業日以降訪問修理)付

2. シャーシ搭載オプション/梱包オプション【必須選択オプション】[カスタムメイド専用]

・カスタムメイド型名にていずれか必ず1つ選択してください。

①

項番	製品名	型名	価格(税別)	力	備考
S-27	シャーシ搭載オプション (2.5インチ)	PYBSSL6	1,000円	●	サーバノード搭載出荷オプション 対象シャーシと同時手配したサーバノードを同時手配することにより、シャーシに搭載して出荷
S-13	梱包オプション (2.5インチ)	PYBSSP6	1,000円	●	サーバノード個装オプション サーバノードを個装して出荷

A

※ OS により接続可能装置は異なります。詳細はハードウェア一覧を参照願います。

A

3. ServerView Suite等

・ ServerView Suiteの使用権は、サーバ本体に対し無償で付与されておりますが、推奨のドライバや監視ソフト等が含まれますので、添付品の内容をご確認のうえ、以下より選択してください。

【PRIMERGY購入後、最新版数のServerView Suiteが必要な場合(追加オプション)】

■ツール

項番	製品名	型名	価格(税別)	カ	備考
P-1	ServerView Suite DVD(Tools)	PY-SVT136	4,000円		ServerView Suite:DVD-ROM×2 DVD版数:V13.21.09 Windows対応版数:Windows Server 2012、2012 R2、2016、2019、2022 RHEL対応版数:7.7/7.8/7.9、8.1/8.2/8.3/8.4 SLES対応版数:12SP5、15SP1/SP2/SP3
P-294	ServerView Suite DVD(Tools)	PY-SVT141	4,000円		ServerView Suite:DVD-ROM×2 DVD版数:V14.22.08 Windows対応版数:Windows Server 2012、2012 R2、2016、2019、2022 RHEL対応版数:7.8/7.9、8.1/8.2/8.3/8.4/8.5、9.0 SLES対応版数:12SP5、15SP1/SP2/SP3
P-310	ServerView Suite DVD(Tools)	PY-SVT142	4,000円		ServerView Suite:DVD-ROM×2 DVD版数:V14.22.12以降の最新版 Windows対応版数:Windows Server 2012、2012 R2、2016、2019、2022 RHEL対応版数:6.10、7.9、8.1/8.2/8.3/8.4/8.5/8.6/8.7、9.0/9.1 SLES対応版数:12SP5、15SP1/SP2/SP3/SP4

■マニュアル

項番	製品名	型名	価格(税別)	カ	備考
P-2	ServerView Suite ServerBooks DVD(Manual)	PY-SVM136	4,000円		ServerView Suite:DVD-ROM×1 DVD版数:V13.21.09
P-295	ServerView Suite ServerBooks DVD(Manual)	PY-SVM141	4,000円		ServerView Suite:DVD-ROM×1 DVD版数:V14.22.08
P-311	ServerView Suite ServerBooks DVD(Manual)	PY-SVM142	4,000円		ServerView Suite:DVD-ROM×1 DVD版数:V14.22.12以降の最新版

ServerView Suite

24時間365日の安定稼働、導入時の確実なセットアップとシステム運用での監視を実現するサーバ運用管理ソフトウェアです。

提供形態

・ServerView Suite DVD(Tools)
　ーDVD-ROM:2枚(DVD:ソフトウェア/ドライバ)
・ServerView Suite ServerBooks DVD(Manual)
　ーDVD-ROM:1枚(DVD:マニュアル一式)

留意事項

・本DVDは新機能の追加などで定期的にアップデートされ、最新バージョンが格納されます。
　同一モデルでも出荷時期によりDVD版数が変わる場合があります。
・添付されるServerView Suite DVDの版数と対応機能、仕様に関する留意事項および対象OS制限については、下記にて必ずご確認ください。
　当社ホームページ: https://jp.fujitsu.com/platform/server/primergy/products/note/svsdvd/
・次の製品のみSLESをサポートします。
　ーServerView Installation Manager
　ーServerView Agents
　ーServerView Agentless Service
　ーServerView RAID Manager
・ServerView Suite ServerBooks DVD(Manual)には、対象版数のServerView Suiteのマニュアル、およびサーバ本体や周辺オプション等のマニュアルが含まれています。
　一部のサーバ本体と周辺オプションのマニュアルは本DVDに含まれておらず、以下に公開されています。
　以下URLの対象版数の「追加マニュアル」をご確認ください。
　当社ホームページ: https://jp.fujitsu.com/platform/server/primergy/products/note/svsdvd/additional-info.html

B

※ OS により接続可能装置は異なります。詳細はハードウェア一覧を参照願います。

B

4. Infrastructure Manager(ISM)

・Infrastructure Manager Advanced EditionとInfrastructure Manager Essential Editionの二種類あります。
・Infrastructure Manager Advanced Editionは、1年/3年/5年のSupportDeskがバンドルされるライセンス製品です。メディアパックとサーバライセンス/ノードライセンスがあります。
・Infrastructure Manager Essential Editionは、ライセンスは無償ですが、SupportDeskを別途購入いただくことで、「Infrastructure Managerに関するお問い合わせへの対応」や「最新版のアップデートモジュール」の入手が可能となります。
また、Infrastructure Managerのリモート通報機能でハードウェアのリモート通報による保守を受けるには、Infrastructure ManagerのSupportDesk契約が必要です。
・ISMイメージはPRIMERGYダウンロードサイトからダウンロードする、または、ISMメディアパックをご購入いただくことで入手することができます。
・Infrastructure Managerのライセンス、SupportDeskの詳細については、留意事項編「サーバ監視・管理ソフトウェアについて」を参照ください。

■メディアパック

項番	製品名	型名	価格(税別)	カ	備考
P-220	Infrastructure Manager メディアパック(ESXi) V2	B516Q93B0	10,000円 ★		Infrastructure Manager :DVD-ROM×1
P-221	Infrastructure Manager メディアパック(Hyper-V) V2	B516QA3B0	10,000円 ★		Infrastructure Manager :DVD-ROM×1
P-222	Infrastructure Manager メディアパック(KVM) V2	B516QB3B0	10,000円 ★		Infrastructure Manager :DVD-ROM×1

・Infrastructure Manager Advanced EditionとInfrastructure Manager Essential Editionを同時に選択することはできません。

■Infrastructure Manager Advanced Edition サーバライセンス

項番	製品名	型名	価格(税別)	カ	備考
P-130	Infrastructure Manager Advanced Edition サーバライセンス (1年間24時間サポート付) V2	B5178D481	325,600円 ★		サービス時間帯: 24時間365日 サポート対象範囲: 仮想アプライアンス
P-131	Infrastructure Manager Advanced Edition サーバライセンス (3年間24時間サポート付) V2	B5178F481	376,900円 ★		サービス時間帯: 24時間365日 サポート対象範囲: 仮想アプライアンス
P-132	Infrastructure Manager Advanced Edition サーバライセンス (5年間24時間サポート付) V2	B5178H481	428,100円 ★		サービス時間帯: 24時間365日 サポート対象範囲: 仮想アプライアンス
P-133	Infrastructure Manager Advanced Edition サーバライセンス (1年間平日サポート付) V2	B5178E481	319,200円 ★		サービス時間帯: 月曜～金曜8:30～19:00(祝日および年末年始を除く) サポート対象範囲: 仮想アプライアンス
P-134	Infrastructure Manager Advanced Edition サーバライセンス (3年間平日サポート付) V2	B5178G481	357,400円 ★		サービス時間帯: 月曜～金曜8:30～19:00(祝日および年末年始を除く) サポート対象範囲: 仮想アプライアンス
P-135	Infrastructure Manager Advanced Edition サーバライセンス (5年間平日サポート付) V2	B5178J481	395,600円 ★		サービス時間帯: 月曜～金曜8:30～19:00(祝日および年末年始を除く) サポート対象範囲: 仮想アプライアンス

■Infrastructure Manager Advanced Edition ノードライセンス

項番	製品名	型名	価格(税別)	カ	備考
P-136	Infrastructure Manager Advanced Edition 1ノードライセンス (1年間24時間サポート付) V2	B5177V481	27,200円 ★		サービス時間帯: 24時間365日 サポート対象範囲: 仮想アプライアンス
P-137	Infrastructure Manager Advanced Edition 1ノードライセンス (3年間24時間サポート付) V2	B5177X481	31,500円 ★		サービス時間帯: 24時間365日 サポート対象範囲: 仮想アプライアンス
P-138	Infrastructure Manager Advanced Edition 1ノードライセンス (5年間24時間サポート付) V2	B5177Z481	35,700円 ★		サービス時間帯: 24時間365日 サポート対象範囲: 仮想アプライアンス
P-139	Infrastructure Manager Advanced Edition 1ノードライセンス (1年間平日サポート付) V2	B5177W481	26,600円 ★		サービス時間帯: 月曜～金曜8:30～19:00(祝日および年末年始を除く) サポート対象範囲: 仮想アプライアンス
P-140	Infrastructure Manager Advanced Edition 1ノードライセンス (3年間平日サポート付) V2	B5177Y481	29,900円 ★		サービス時間帯: 月曜～金曜8:30～19:00(祝日および年末年始を除く) サポート対象範囲: 仮想アプライアンス
P-141	Infrastructure Manager Advanced Edition 1ノードライセンス (5年間平日サポート付) V2	B51780481	33,100円 ★		サービス時間帯: 月曜～金曜8:30～19:00(祝日および年末年始を除く) サポート対象範囲: 仮想アプライアンス
P-142	Infrastructure Manager Advanced Edition 5ノードライセンス (1年間24時間サポート付) V2	B51787485	135,700円 ★		サービス時間帯: 24時間365日 サポート対象範囲: 仮想アプライアンス
P-143	Infrastructure Manager Advanced Edition 5ノードライセンス (3年間24時間サポート付) V2	B51789485	157,000円 ★		サービス時間帯: 24時間365日 サポート対象範囲: 仮想アプライアンス
P-144	Infrastructure Manager Advanced Edition 5ノードライセンス (5年間24時間サポート付) V2	B5178B485	178,400円 ★		サービス時間帯: 24時間365日 サポート対象範囲: 仮想アプライアンス
P-145	Infrastructure Manager Advanced Edition 5ノードライセンス (1年間平日サポート付) V2	B51788485	133,000円 ★		サービス時間帯: 月曜～金曜8:30～19:00(祝日および年末年始を除く) サポート対象範囲: 仮想アプライアンス

C

C-1

※ OS により接続可能装置は異なります。詳細はハードウェア一覧を参照願います。

C

C-1

項番	製品名	型名	価格(税別)	力	備考
P-146	Infrastructure Manager Advanced Edition 5ノードライセンス (3年間平日サポート付) V2	B5178A485	148,900円 ★		サービス時間帯: 月曜～金曜8:30～19:00(祝日および年末年始を除く) サポート対象範囲: 仮想アプライアンス
P-147	Infrastructure Manager Advanced Edition 5ノードライセンス (5年間平日サポート付) V2	B5178C485	164,800円 ★		サービス時間帯: 月曜～金曜8:30～19:00(祝日および年末年始を除く) サポート対象範囲: 仮想アプライアンス
P-148	Infrastructure Manager Advanced Edition 10ノードライセンス (1年間24時間サポート付) V2	B5177P48A	271,400円 ★		サービス時間帯: 24時間365日 サポート対象範囲: 仮想アプライアンス
P-149	Infrastructure Manager Advanced Edition 10ノードライセンス (3年間24時間サポート付) V2	B5177R48A	314,000円 ★		サービス時間帯: 24時間365日 サポート対象範囲: 仮想アプライアンス
P-150	Infrastructure Manager Advanced Edition 10ノードライセンス (5年間24時間サポート付) V2	B5177T48A	356,700円 ★		サービス時間帯: 24時間365日 サポート対象範囲: 仮想アプライアンス
P-160	Infrastructure Manager Advanced Edition 10ノードライセンス (1年間平日サポート付) V2	B5177Q48A	266,000円 ★		サービス時間帯: 月曜～金曜8:30～19:00(祝日および年末年始を除く) サポート対象範囲: 仮想アプライアンス
P-161	Infrastructure Manager Advanced Edition 10ノードライセンス (3年間平日サポート付) V2	B5177S48A	297,900円 ★		サービス時間帯: 月曜～金曜8:30～19:00(祝日および年末年始を除く) サポート対象範囲: 仮想アプライアンス
P-162	Infrastructure Manager Advanced Edition 10ノードライセンス (5年間平日サポート付) V2	B5177U48A	329,800円 ★		サービス時間帯: 月曜～金曜8:30～19:00(祝日および年末年始を除く) サポート対象範囲: 仮想アプライアンス
P-163	Infrastructure Manager Advanced Edition 20ノードライセンス (1年間24時間サポート付) V2	B5178148F	488,500円 ★		サービス時間帯: 24時間365日 サポート対象範囲: 仮想アプライアンス
P-164	Infrastructure Manager Advanced Edition 20ノードライセンス (3年間24時間サポート付) V2	B5178348F	565,300円 ★		サービス時間帯: 24時間365日 サポート対象範囲: 仮想アプライアンス
P-165	Infrastructure Manager Advanced Edition 20ノードライセンス (5年間24時間サポート付) V2	B5178548F	642,100円 ★		サービス時間帯: 24時間365日 サポート対象範囲: 仮想アプライアンス
P-166	Infrastructure Manager Advanced Edition 20ノードライセンス (1年間平日サポート付) V2	B5178248F	478,700円 ★		サービス時間帯: 月曜～金曜8:30～19:00(祝日および年末年始を除く) サポート対象範囲: 仮想アプライアンス
P-167	Infrastructure Manager Advanced Edition 20ノードライセンス (3年間平日サポート付) V2	B5178448F	536,100円 ★		サービス時間帯: 月曜～金曜8:30～19:00(祝日および年末年始を除く) サポート対象範囲: 仮想アプライアンス
P-168	Infrastructure Manager Advanced Edition 20ノードライセンス (5年間平日サポート付) V2	B5178648F	593,400円 ★		サービス時間帯: 月曜～金曜8:30～19:00(祝日および年末年始を除く) サポート対象範囲: 仮想アプライアンス
P-169	Infrastructure Manager Advanced Edition 100ノードライセンス (1年間24時間サポート付) V2	B5177H48N	2,170,800円 ★		サービス時間帯: 24時間365日 サポート対象範囲: 仮想アプライアンス
P-170	Infrastructure Manager Advanced Edition 100ノードライセンス (3年間24時間サポート付) V2	B5177K48N	2,512,200円 ★		サービス時間帯: 24時間365日 サポート対象範囲: 仮想アプライアンス
P-171	Infrastructure Manager Advanced Edition 100ノードライセンス (5年間24時間サポート付) V2	B5177M48N	2,853,700円 ★		サービス時間帯: 24時間365日 サポート対象範囲: 仮想アプライアンス
P-172	Infrastructure Manager Advanced Edition 100ノードライセンス (1年間平日サポート付) V2	B5177J48N	2,127,400円 ★		サービス時間帯: 月曜～金曜8:30～19:00(祝日および年末年始を除く) サポート対象範囲: 仮想アプライアンス
P-173	Infrastructure Manager Advanced Edition 100ノードライセンス (3年間平日サポート付) V2	B5177L48N	2,382,300円 ★		サービス時間帯: 月曜～金曜8:30～19:00(祝日および年末年始を除く) サポート対象範囲: 仮想アプライアンス
P-174	Infrastructure Manager Advanced Edition 100ノードライセンス (5年間平日サポート付) V2	B5177N48N	2,637,100円 ★		サービス時間帯: 月曜～金曜8:30～19:00(祝日および年末年始を除く) サポート対象範囲: 仮想アプライアンス

・サーバライセンスとノードライセンスを同時に選択してください。
・ノードライセンスの購入数に上限はありません。

■SupportDesk Standard(Infrastructure Manager Essential Edition)

項番	製品名	型名	価格(税別)	力	備考
Q-250	Infrastructure Manager Essential Edition	SV7BA003G	4,450円 ★ (＊)		サービス時間帯: 月曜～金曜 8:30～19:00(祝日および年末年始を除く) サポート対象範囲: 仮想アプライアンス ＊月単位で自動更新(「価格」欄は月額)
Q-251	Infrastructure Manager Essential Edition	SV7BA003R	5,550円 ★ (＊)		サービス時間帯: 24時間365日 サポート対象範囲: 仮想アプライアンス ＊月単位で自動更新(「価格」欄は月額)

D

※ OS により接続可能装置は異なります。詳細はハードウェア一覧を参照願います。

D

5. CPU【必須選択オプション】

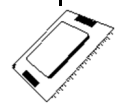

・カスタムメイド型名にていずれか必ず1つ選択してください。
・ノードサーバベースユニット(空冷/2.5インチ PCIe SSD×6)選択時は、2CPU構成が必須となります。
・異なる種類のCPUを混在搭載することはできません。
・物理CPU1個につき、DIMMを最低1枚搭載する必要があります。
・必ず「温度制限について」を参照のうえ、手配願います。

【1CPU目】

■ノードサーバベースユニット (空冷/2.5インチ HDD/SSD×6)/(空冷/2.5インチ HDD/SSD×2)

項番	製品名	型名	価格(税別)	力	備考
D-150	Xeon Silver 4309Y プロセッサー (2.80GHz、8コア、12MB)×1	PYBCP62XG	238,000円	●	スレッド数:16、メモリバス:2667MHz(最大)、UPI:10.4GT/s、最大TDP:105W ※サポートCPU構成:1CPU、2CPU
D-151	Xeon Silver 4310 プロセッサー (2.10GHz、12コア、18MB)×1	PYBCP62XH	238,000円	●	スレッド数:24、メモリバス:2667MHz(最大)、UPI:10.4GT/s、最大TDP:120W ※サポートCPU構成:1CPU、2CPU
D-152	Xeon Silver 4314 プロセッサー (2.40GHz、16コア、24MB)×1	PYBCP62XJ	329,000円	●	スレッド数:32、メモリバス:2667MHz(最大)、UPI:10.4GT/s、最大TDP:135W ※サポートCPU構成:1CPU、2CPU

■ノードサーバベースユニット (空冷/2.5インチ SSD×6)/(空冷/2.5インチ SSD×2)/(空冷/2.5インチ PCIe SSD×6)

項番	製品名	型名	価格(税別)	力	備考
D-150	Xeon Silver 4309Y プロセッサー (2.80GHz、8コア、12MB)×1	PYBCP62XG	238,000円	●	スレッド数:16、メモリバス:2667MHz(最大)、UPI:10.4GT/s、最大TDP:105W ※サポートCPU構成:1CPU、2CPU
D-151	Xeon Silver 4310 プロセッサー (2.10GHz、12コア、18MB)×1	PYBCP62XH	238,000円	●	スレッド数:24、メモリバス:2667MHz(最大)、UPI:10.4GT/s、最大TDP:120W ※サポートCPU構成:1CPU、2CPU
D-152	Xeon Silver 4314 プロセッサー (2.40GHz、16コア、24MB)×1	PYBCP62XJ	329,000円	●	スレッド数:32、メモリバス:2667MHz(最大)、UPI:10.4GT/s、最大TDP:135W ※サポートCPU構成:1CPU、2CPU
D-153	Xeon Silver 4316 プロセッサー (2.30GHz、20コア、30MB)×1	PYBCP62XK	429,000円	●	スレッド数:40、メモリバス:2667MHz(最大)、UPI:10.4GT/s、最大TDP:150W ※サポートCPU構成:1CPU、2CPU
D-154	Xeon Gold 5315Y プロセッサー (3.20GHz、4/6/8コア、12MB)×1	PYBCP62XL	384,000円	●	スレッド数:8/12/16、メモリバス:2933MHz(最大)、UPI:11.2GT/s、最大TDP:140W ※サポートCPU構成:1CPU、2CPU
D-155	Xeon Gold 5317 プロセッサー (3GHz、12コア、18MB)×1	PYBCP62XM	407,000円	●	スレッド数:24、メモリバス:2933MHz(最大)、UPI:11.2GT/s、最大TDP:150W ※サポートCPU構成:1CPU、2CPU
D-156	Xeon Gold 5318Y プロセッサー (2.10GHz、22/24/24コア、36MB)×1	PYBCP62XP	493,000円	●	スレッド数:44/48/48、メモリバス:2933MHz(最大)、UPI:11.2GT/s、最大TDP:165W ※サポートCPU構成:1CPU、2CPU
D-172	Xeon Gold 5318S プロセッサー (2.10GHz、24コア、36MB)×1	PYBCP62XN	624,000円	●	スレッド数:48、メモリバス:2933MHz(最大)、UPI:11.2GT/s、最大TDP:165W ※サポートCPU構成:1CPU、2CPU

項番	製品名	型名	価格(税別)	力	備考
D-317	CPUクーラキット (1CPU目、CX2560 M6、TDP140W以下)	PYBTKCPC72	13,000円	●	1st CPUカスタムメイド型名搭載時用ヒートシンク ※TDP値 140W以下のCPU用 ※最大メモリ搭載可能数:12枚
D-318	CPUクーラキット (1CPU目、CX2550 M6/CX2560 M6、TDP165W以下)	PYBTKCPC71	13,000円	●	1st CPUカスタムメイド型名搭載時用ヒートシンク ※TDP値 165W以下のCPU用 ※最大メモリ搭載可能数:8枚

CPUクーラーキット(1CPU目)
・1CPU目を手配する際に必要となります。
CPUのTDP値およびメモリの搭載数により手配いただく型名が異なりますのでご注意ください。

E

F

※ OS により接続可能装置は異なります。詳細はハードウェア一覧を参照願います。

E

【2CPU目】

■ノードサーバベースユニット (空冷/2.5インチ HDD/SSD×6)/(空冷/2.5インチ HDD/SSD×2)

項番	製品名	型名	価格(税別)	カ	備考
D-150	Xeon Silver 4309Y プロセッサー (2.80GHz、8コア、12MB)×1	PY-CP62XG PYBCP62XG	238,000円 238,000円	 ●	スレッド数:16、メモリバス:2667MHz(最大)、UPI:10.4GT/s、最大TDP:105W ※サポートCPU構成:1CPU、2CPU
D-151	Xeon Silver 4310 プロセッサー (2.10GHz、12コア、18MB)×1	PY-CP62XH PYBCP62XH	238,000円 238,000円	 ●	スレッド数:24、メモリバス:2667MHz(最大)、UPI:10.4GT/s、最大TDP:120W ※サポートCPU構成:1CPU、2CPU
D-152	Xeon Silver 4314 プロセッサー (2.40GHz、16コア、24MB)×1	PY-CP62XJ PYBCP62XJ	329,000円 329,000円	 ●	スレッド数:32、メモリバス:2667MHz(最大)、UPI:10.4GT/s、最大TDP:135W ※サポートCPU構成:1CPU、2CPU

■ノードサーバベースユニット (空冷/2.5インチ SSD×6)/(空冷/2.5インチ SSD×2)/(空冷/2.5インチ PCIe SSD×6)

項番	製品名	型名	価格(税別)	カ	備考
D-150	Xeon Silver 4309Y プロセッサー (2.80GHz、8コア、12MB)×1	PY-CP62XG PYBCP62XG	238,000円 238,000円	 ●	スレッド数:16、メモリバス:2667MHz(最大)、UPI:10.4GT/s、最大TDP:105W ※サポートCPU構成:1CPU、2CPU
D-151	Xeon Silver 4310 プロセッサー (2.10GHz、12コア、18MB)×1	PY-CP62XH PYBCP62XH	238,000円 238,000円	 ●	スレッド数:24、メモリバス:2667MHz(最大)、UPI:10.4GT/s、最大TDP:120W ※サポートCPU構成:1CPU、2CPU
D-152	Xeon Silver 4314 プロセッサー (2.40GHz、16コア、24MB)×1	PY-CP62XJ PYBCP62XJ	329,000円 329,000円	 ●	スレッド数:32、メモリバス:2667MHz(最大)、UPI:10.4GT/s、最大TDP:135W ※サポートCPU構成:1CPU、2CPU
D-153	Xeon Silver 4316 プロセッサー (2.30GHz、20コア、30MB)×1	PY-CP62XK PYBCP62XK	429,000円 429,000円	 ●	スレッド数:40、メモリバス:2667MHz(最大)、UPI:10.4GT/s、最大TDP:150W ※サポートCPU構成:1CPU、2CPU
D-154	Xeon Gold 5315Y プロセッサー (3.20GHz、4/6/8コア、12MB)×1	PY-CP62XL PYBCP62XL	384,000円 384,000円	 ●	スレッド数:8/12/16、メモリバス:2933MHz(最大)、UPI:11.2GT/s、最大TDP:140W ※サポートCPU構成:1CPU、2CPU
D-155	Xeon Gold 5317 プロセッサー (3GHz、12コア、18MB)×1	PY-CP62XM PYBCP62XM	407,000円 407,000円	 ●	スレッド数:24、メモリバス:2933MHz(最大)、UPI:11.2GT/s、最大TDP:150W ※サポートCPU構成:1CPU、2CPU
D-156	Xeon Gold 5318Y プロセッサー (2.10GHz、22/24/24コア、36MB)×1	PY-CP62XP PYBCP62XP	493,000円 493,000円	 ●	スレッド数:44/48/48、メモリバス:2933MHz(最大)、UPI:11.2GT/s、最大TDP:165W ※サポートCPU構成:1CPU、2CPU
D-172	Xeon Gold 5318S プロセッサー (2.10GHz、24コア、36MB)×1	PY-CP62XN PYBCP62XN	624,000円 624,000円	 ●	スレッド数:48、メモリバス:2933MHz(最大)、UPI:11.2GT/s、最大TDP:165W ※サポートCPU構成:1CPU、2CPU

項番	製品名	型名	価格(税別)	カ	備考
D-319	CPUクーラキット (2CPU目、CX2560 M6、TDP140W以下)	PY-TKCPC62 PYBTKCPC62	13,000円 13,000円	 ●	2nd CPU搭載時用ヒートシンク ※TDP値 140W以下のCPU用 ※最大メモリ搭載可能数:24枚
D-320	CPUクーラキット (2CPU目、CX2550 M6/CX2560 M6、TDP165W以下)	PY-TKCPC61 PYBTKCPC61	13,000円 13,000円	 ●	2nd CPU搭載時用ヒートシンク ※TDP値 165W以下のCPU用 ※最大メモリ搭載可能数:16枚

CPUクーラーキット(2CPU目)
・2CPU目を手配する際に必要となります。
CPUのTDP値およびメモリの搭載数により手配いただく型名が異なりますのでご注意ください。

CPUサポートテクノロジー

CPU	サポートテクノロジー		
	Turbo	Hyper	VT
Xeon Silver 4309Y	対応	対応	対応
Xeon Silver 4310			
Xeon Silver 4314			
Xeon Silver 4316			
Xeon Gold 5315Y			
Xeon Gold 5317			
Xeon Gold 5318Y			
Xeon Gold 5318S			

Turbo:Intel® Turbo Boost Technology
Hyper:Intel® Hyper-Threading Technology
VT:Intel® Virtualization Technology

F

※ OS により接続可能装置は異なります。詳細はハードウェア一覧を参照願います。

温度制限について

搭載するCPU/メモリ容量/その他オプションにより温度制限があります。
詳細は下表を参照願います。

＜最大周囲温度＞
35：周囲温度は最大35℃です。
30：周囲温度は最大30℃です。
25：周囲温度は最大25℃です。
＜注意事項＞
(1)サーバノードに2つ以上のオプションが選択された場合、最も低い"最大周囲温度"が適用されます。
例：PCIe LAN_1とPCIe LAN_4が選択された場合、PCIe LAN_4の温度制限が適用されます。
(2)最も低い"最大周囲温度"がシャーシに適用されます。
例：ノード1＝最大35℃、ノード2＝最大35℃、ノード3＝最大30℃、ノード4＝最大30℃
この場合、周囲温度は最大30℃になります。

[CPUグループ]

CPU	グループ
Xeon Silver 4309Y(2.80GHz、8コア、105W)	A
Xeon Silver 4310(2.10GHz、12コア、120W)	A
Xeon Silver 4314(2.40GHz、16コア、135W)	B
Xeon Silver 4316(2.30GHz、20コア、150W)	D
Xeon Gold 5315Y(3.20GHz、4/6/8コア、140W)	C
Xeon Gold 5317(3GHz、12コア、150W)	D
Xeon Gold 5318Y(2.10GHz、22/24/24コア、165W)	D
Xeon Gold 5318S(2.10GHz、24コア、165W)	D

[CPUクーラキットグループ]

CPUクーラキット	グループ
CPUクーラキット(1CPU目、TDP140W以下)	2
CPUクーラキット(1CPU目、TDP165W以下)	1

[オプショングループ]

オプションカード		型名	オプショングループ
LAN	Quad port LANカード(1000BASE-T)	PY-LA284/PYBLA284L	PCIe LAN_1
	Quad port LANカード(1000BASE-T)	PY-LA264/PYBLA264L	PCIe LAN_1
	Quad port LANカード(10GBASE-T)	PY-LA344/PYBLA344L	PCIe LAN_1
	Dual port LANカード(10GBASE-T)	PY-LA3K2/PYBLA3K2L	PCIe LAN_1
	Dual port LANカード(10GBASE-T)	PY-LA342/PYBLA342L	PCIe LAN_1
	Quad port LANカード(10GBASE)	PY-LA3C4/PYBLA3C4L	PCIe LAN_2
	Dual port LANカード(10GBASE)	PY-LA3J2/PYBLA3J2L	PCIe LAN_2
	Dual port LANカード(10GBASE)	PY-LA3C2/PYBLA3C2L	PCIe LAN_2
	Dual port LANカード(25GBASE)	PY-LA402/PYBLA402L	PCIe LAN_3
	Dual port LANカード(25GBASE)	PY-LA3E22/PYBLA3E22L	PCIe LAN_3
	Dual port LANカード(100GBASE)[AOC(Active Optical Cable)使用時]	PY-LA432/PYBLA432L	PCIe LAN_3
	Dual port LANカード(100GBASE)[DAC(Direct Attach Cable)使用時]	PY-LA432/PYBLA432L	PCIe LAN_6
	Dual port LANカード(100GBASE)[AOC(Active Optical Cable)使用時]	PY-LA412/PYBLA412L	PCIe LAN_4
	Dual port LANカード(100GBASE)[DAC(Direct Attach Cable)使用時]	PY-LA412/PYBLA412L	PCIe LAN_5
LAN (OCP)	ポート拡張オプション(1000BASE-T×4)	PY-LA284U2/PYBLA284U2	OCP LAN_1
	ポート拡張オプション(1000BASE-T×4)	PY-LA274U2/PYBLA274U2	OCP LAN_1
	ポート拡張オプション(10GBASE-T×2)	PY-LA342U2/PYBLA342U2	OCP LAN_1
	ポート拡張オプション(10GBASE×4)	PY-LA354U2/PYBLA354U2	OCP LAN_2
	ポート拡張オプション(10GBASE×2)	PY-LA352U2/PYBLA352U2	OCP LAN_2
	ポート拡張オプション(25GBASE×2)	PY-LA402U2/PYBLA402U2	OCP LAN_4
	ポート拡張オプション(25GBASE×2)	PY-LA3F2U2/PYBLA3F2U2	OCP LAN_3
	ポート拡張オプション(100GBASE×2)[AOC(Active Optical Cable)使用時]	PY-LA432U2/PYBLA432U2	OCP LAN_4
	ポート拡張オプション(100GBASE×2)[DAC(Direct Attach Cable)使用時]	PY-LA432U2/PYBLA432U2	OCP LAN_5
M.2	M.2 Flash モジュール-240GB	PY-MF24YN4/PYBMF24YN4	M.2_1
	VMware vSphere Hypervisor用M.2 Flash モジュール(240GB)	PY-MF24NV4/PYBMF24NV4	M.2_1
	M.2 Flash モジュール-480GB	PY-MF48YN4/PYBMF48YN4	M.2_1
	M.2 Flash モジュール-960GB	PY-MF96YN/PYBMF96YN	M.2_1
FC	ファイバーチャネルカード(16Gbps)	PY-FC331/PYBFC331L	PCIe FC_1
	Dual port ファイバーチャネルカード(16Gbps)	PY-FC332/PYBFC332L	PCIe FC_1
	ファイバーチャネルカード(32Gbps)	PY-FC421/PYBFC421L	PCIe FC_1
	Dual port ファイバーチャネルカード(32Gbps)	PY-FC422/PYBFC422L	PCIe FC_1
	ファイバーチャネルカード(64Gbps)	PY-FC441/PYBFC441L	PCIe FC_1
	Dual port ファイバーチャネルカード(64Gbps)	PY-FC442/PYBFC442L	PCIe FC_1
IB	IB HCA 200Gb 1 channel HDR[AOC(Active Optical Cable)使用時]	PY-HC401/PYBHC401	PCIe IB_1
	IB HCA 200Gb 1 channel HDR[DAC(Direct Attach Cable)使用時]	PY-HC401/PYBHC401	PCIe IB_2
RAID	SASアレイコントローラカード(PRAID EP520i)	PY-SR3C52/PYBSR3C52L	PCIe RAID_1
	SASアレイコントローラカード(PRAID EP540i)	PY-SR3C54/PYBSR3C54L	PCIe RAID_1
	SASアレイコントローラカード(PRAID EP580i)	PY-SR3C58/PYBSR3C58L	PCIe RAID_1
	SASアレイコントローラカード(PRAID EP540e)	PY-SR3C5E/PYBSR3C5EL	PCIe RAID_1
	SASアレイコントローラカード(PRAID CP500i)	PY-SR3FB/PYBSR3FBL	PCIe RAID_1
	SASコントローラカード(PSAS CP503i)	PY-SC3FB/PYBSC3FBL	PCIe RAID_1
	SASコントローラカード(PSAS CP503i、vSAN専用)	PY-SC3FBV/PYBSC3FBVL	PCIe RAID_1
	SASコントローラカード(PSAS CP500e)	PY-SC3FBE/PYBSC3FBEL	PCIe RAID_1
	SASアレイコントローラカード(PRAID CM500i)	PY-SR3G1/PYBSR3G1	dedicated RAID
Optane Pmem	メモリ-128GB(128GB 3200 Optane PMem×1)/メモリ-512GB(128GB 3200 Optane PMem×4)	PYBME12PAK/PYBME51PAM	Pmem_1

※ OS により接続可能装置は異なります。詳細はハードウェア一覧を参照願います。

[ノードサーバベースユニット (空冷/2.5インチ HDD/SSD×6)手配時]

・CPUクーラキットグループ:1、CPUグループ:A/B搭載時

オプション グループ	メモリ容量				
	128GB	64GB	32GB	16GB	8GB
PCIe LAN_1	非サポート	非サポート	30	30	30
PCIe LAN_2			30	30	30
PCIe LAN_3			非サポート	非サポート	非サポート
PCIe LAN_4			非サポート	非サポート	非サポート
PCIe LAN_5			非サポート	25	25
PCIe LAN_6			25	25	25
OCP LAN_1			30	30	30
OCP LAN_2			非サポート	25	25
OCP LAN_3			非サポート	非サポート	非サポート
OCP LAN_4			非サポート	非サポート	非サポート
OCP LAN_5			非サポート	25	25
M.2_1			25	25	25
PCIe FC_1			30	30	30
PCIe RAID_1			30	30	30
dedicated RAID			30	30	30
PCIe IB_1			非サポート	非サポート	非サポート
PCIe IB_2			25	25	25
Pmem_1			非サポート	非サポート	非サポート

[ノードサーバベースユニット (空冷/2.5インチ HDD/SSD×2)手配時]

・CPUクーラキットグループ:1 、CPUグループ:A/B搭載時

オプション グループ	メモリ容量				
	128GB	64GB	32GB	16GB	8GB
PCIe LAN_1	非サポート	30	30	30	30
PCIe LAN_2		30	30	30	30
PCIe LAN_3		非サポート	25	25	25
PCIe LAN_4		非サポート	非サポート	25	25
PCIe LAN_5		非サポート	25	30	30
PCIe LAN_6		25	30	30	30
OCP LAN_1		30	30	30	30
OCP LAN_2		25	30	30	30
OCP LAN_3		非サポート	25	30	30
OCP LAN_4		非サポート	非サポート	25	25
OCP LAN_5		非サポート	25	30	30
M.2_1		25	30	30	30
PCIe FC_1		30	30	30	30
PCIe RAID_1		30	30	30	30
dedicated RAID		30	30	30	30
PCIe IB_1		非サポート	25	25	25
PCIe IB_2		25	30	30	30
Pmem_1		非サポート	非サポート	非サポート	非サポート

[ノードサーバベースユニット (空冷/2.5インチ SSD×6)/ノードサーバベースユニット (空冷/2.5インチ PCIe SSD×6)手配時]

・CPUクーラキットグループ:1 、CPUグループ:D搭載時
・CPUクーラキットグループ:2 、CPUグループ:B/C搭載時

オプション グループ	メモリ容量				
	128GB	64GB	32GB	16GB	8GB
PCIe LAN_1	非サポート	30	30	30	30
PCIe LAN_2		非サポート	30	30	30
PCIe LAN_3		非サポート	非サポート	非サポート	非サポート
PCIe LAN_4		非サポート	非サポート	非サポート	非サポート
PCIe LAN_5		非サポート	非サポート	25	25
PCIe LAN_6		非サポート	25	25	25
OCP LAN_1		30	30	30	30
OCP LAN_2		非サポート	非サポート	25	25
OCP LAN_3		非サポート	非サポート	非サポート	非サポート
OCP LAN_4		非サポート	非サポート	非サポート	非サポート
OCP LAN_5		非サポート	非サポート	25	25
M.2_1		非サポート	25	25	25
PCIe FC_1		35	30	30	30
PCIe RAID_1		30	30	30	30
dedicated RAID		30	30	30	30
PCIe IB_1		非サポート	非サポート	非サポート	非サポート
PCIe IB_2		非サポート	25	25	25
Pmem_1		25	25	25	非サポート

・CPUクーラキットグループ:1 、CPUグループ:A/B/C搭載時
・CPUクーラキットグループ:2 、CPUグループ:A搭載時

オプション グループ	メモリ容量				
	128GB	64GB	32GB	16GB	8GB
PCIe LAN_1	非サポート	35	35	35	35
PCIe LAN_2		非サポート	35	35	35
PCIe LAN_3		非サポート	非サポート	非サポート	非サポート
PCIe LAN_4		非サポート	非サポート	非サポート	非サポート
PCIe LAN_5		非サポート	非サポート	25	25
PCIe LAN_6		非サポート	25	25	25
OCP LAN_1		35	35	35	35
OCP LAN_2		非サポート	非サポート	25	25
OCP LAN_3		非サポート	非サポート	非サポート	非サポート
OCP LAN_4		非サポート	非サポート	非サポート	非サポート
OCP LAN_5		非サポート	非サポート	25	25
M.2_1		非サポート	25	25	25
PCIe FC_1		25	35	35	35
PCIe RAID_1		35	35	35	35
dedicated RAID		35	35	35	35
PCIe IB_1		非サポート	非サポート	非サポート	非サポート
PCIe IB_2		非サポート	25	25	25
Pmem_1		25	25	25	非サポート

[ノードサーバベースユニット (空冷/2.5インチ SSD×2)手配時]

・CPUクーラキットグループ:1、CPUグループ:D搭載時
・CPUクーラキットグループ:2 、CPUグループ:B/C搭載時

オプション グループ	メモリ容量				
	128GB	64GB	32GB	16GB	8GB
PCIe LAN_1	25	30	30	30	30
PCIe LAN_2	25	30	30	30	30
PCIe LAN_3	非サポート	非サポート	25	25	25
PCIe LAN_4	非サポート	非サポート	非サポート	25	25
PCIe LAN_5	非サポート	非サポート	25	30	30
PCIe LAN_6	25	25	30	30	30
OCP LAN_1	25	30	30	30	30
OCP LAN_2	非サポート	25	30	30	30
OCP LAN_3	非サポート	非サポート	25	30	30
OCP LAN_4	非サポート	非サポート	非サポート	25	25
OCP LAN_5	非サポート	非サポート	25	30	30
M.2_1	非サポート	25	30	30	30
PCIe FC_1	25	30	30	30	30
PCIe RAID_1	25	30	30	30	30
dedicated RAID	25	30	30	30	30
PCIe IB_1	非サポート	非サポート	25	25	25
PCIe IB_2	25	25	30	30	30
Pmem_1	25	30	30	30	非サポート

・CPUクーラキットグループ:1 、CPUグループ:A/B/C搭載時
・CPUクーラキットグループ:2 、CPUグループ:A搭載時

オプション グループ	メモリ容量				
	128GB	64GB	32GB	16GB	8GB
PCIe LAN_1	25	35	35	35	35
PCIe LAN_2	25	35	35	35	35
PCIe LAN_3	非サポート	非サポート	25	25	25
PCIe LAN_4	非サポート	非サポート	非サポート	25	25
PCIe LAN_5	非サポート	非サポート	25	35	35
PCIe LAN_6	25	25	35	35	35
OCP LAN_1	25	35	35	35	35
OCP LAN_2	非サポート	25	35	35	35
OCP LAN_3	非サポート	非サポート	25	35	35
OCP LAN_4	非サポート	非サポート	非サポート	25	25
OCP LAN_5	非サポート	非サポート	25	35	35
M.2_1	非サポート	25	35	35	35
PCIe FC_1	25	35	35	35	35
PCIe RAID_1	25	35	35	35	35
dedicated RAID	25	35	35	35	35
PCIe IB_1	非サポート	非サポート	25	25	25
PCIe IB_2	25	25	35	35	35
Pmem_1	25	35	35	35	非サポート

※ OS により接続可能装置は異なります。詳細はハードウェア一覧を参照願います。

F

6. メモリ設定オプション【必須選択オプション】[カスタムメイド専用]

・カスタムメイド型名にていずれか必ず1つ以上選択してください。搭載するCPU数と同数の選択が必要です。
・必ず、留意事項編「メモリ関連事項」の「メモリの動作モードについて」を参照のうえ、手配願います。

	項番	製品名	型名	価格(税別)	カ	備考
2	Q-4	インディペンデントモード設定サービス	PYBMMD2	10,000円	●	カスタムメイド搭載したメモリをインディペンデントモードに設定するサービス
	Q-5	ミラードチャネルモード設定サービス	PYBMMC4	10,000円	●	カスタムメイド搭載したメモリをミラードチャネルモードに設定するサービス

7. メモリ【必須選択オプション】

・カスタムメイド型名にて、インディペンデントモード設定サービス選択時はいずれか必ず1つ以上、ミラードチャネルモード設定サービス選択時はいずれか必ず8つ以上、同一メモリ型名で選択してください(3200 Optane PMemを除きます)。
・1CPUあたりDIMMを6枚搭載している場合、使用可能なメモリ容量は搭載しているDIMMの全容量より1GB少なくなります。
・BIOSでNUMA有効化を設定している場合、一部の領域を性能改善用途で使用するため、実際にお客様の使用可能な容量は本数値を下回る場合があります。
・3200 Optane PMemは、一部の領域を管理用途で使用するため、実際にお客様の使用可能な容量は本数値を下回る場合があります。
・3200 Optane PMemの使用条件については、留意事項編「Optane PMem関連」を参照ください。
・3200 Optane PMemは「有寿命部品」となり、寿命時には製品を再購入いただく必要があります。詳細については、留意事項編「SSD / DCPMM / Optane PMemの書き込み保証値について」を参照ください。
・Silver 4309Y/4310/4316手配時、3200 Optane PMemは選択できません。
・必ず「温度制限について」「メモリの搭載について」を参照のうえ、手配願います。

■3200 Registered DIMM

	項番	製品名	型名	価格(税別)	カ	備考
24	E-20	メモリ-8GB (8GB 3200 RDIMM×1)	PY-ME08SJ PYBME08SJ	155,000円 155,000円	 ●	Rank:Single×8
	E-21	メモリ-16GB (16GB 3200 RDIMM×1)	PY-ME16SJ PYBME16SJ	330,000円 330,000円	 ●	Rank:Dual×8

	項番	製品名	型名	価格(税別)	カ	備考
24	E-22	メモリ-16GB (16GB 3200 RDIMM×1)	PY-ME16SJ2 PYBME16SJ2	330,000円 330,000円	 ●	Rank:Single×4
	E-23	メモリ-32GB (32GB 3200 RDIMM×1)	PY-ME32SJ PYBME32SJ	672,000円 672,000円	 ●	Rank:Dual×4
	E-24	メモリ-64GB (64GB 3200 RDIMM×1)	PY-ME64SJ PYBME64SJ	1,344,000円 1,344,000円	 ●	Rank:Dual×4

■3200 Load Reduced DIMM

	項番	製品名	型名	価格(税別)	カ	備考
24	E-28	メモリ-64GB (64GB 3200 LRDIMM×1)	PY-ME64EH PYBME64EH	1,800,000円 1,800,000円	 ●	Rank:Quad×4
	E-29	メモリ-128GB (128GB 3200 LRDIMM×1)	PY-ME12EH PYBME12EH	3,600,000円 3,600,000円	 ●	Rank:Quad×4 ※カスタムメイド型名選択時、内蔵ストレージは一般型名での手配が必要

■3200 Optane Pmem

	項番	製品名	型名	価格(税別)	カ	備考
8	E-64	メモリ-128GB (128GB 3200 Optane PMem×1)	PY-ME12PAQ	595,000円		書き込み保証値:292PBW

G

G-1

※ OS により接続可能装置は異なります。詳細はハードウェア一覧を参照願います。

G

G-1

■3200 Optane PMem＋3200 Registered DIMM

項番	製品名	型名	価格(税別)	カ	備考
E-70	メモリ-512GB (128GB 3200 Optane PMem×4)	PYBME51PAM	2,380,000円	●	書き込み保証値:292PBW

項番	製品名	型名	価格(税別)	カ	備考
E-56	メモリ-128GB (16GB 3200 RDIMM×8)	PYBME12SJ2	2,640,000円	●	Rank:Single×4
E-57	メモリ-256GB (32GB 3200 RDIMM×8)	PYBME25SJ2	5,376,000円	●	Rank:Dual×4
E-58	メモリ-512GB (64GB 3200 RDIMM×8)	PYBME51SJ	10,752,000円	●	Rank:Dual×4

項番	製品名	型名	価格(税別)	カ	備考
E-30	メモリ-128GB (128GB 3200 Optane PMem×1)	PYBME12PAK	595,000円	●	書き込み保証値:292PBW

項番	製品名	型名	価格(税別)	カ	備考
E-56	メモリ-128GB (16GB 3200 RDIMM×8)	PYBME12SJ2	2,640,000円	●	Rank:Single×4

項番	製品名	型名	価格(税別)	カ	備考
E-30	メモリ-128GB (128GB 3200 Optane PMem×1)	PYBME12PAK	595,000円	●	書き込み保証値:292PBW

項番	製品名	型名	価格(税別)	カ	備考
E-55	メモリ-96GB (16GB 3200 RDIMM×6)	PYBME96SJ	1,980,000円	●	Rank:Single×4

項番	製品名	型名	価格(税別)	カ	備考
E-70	メモリ-512GB (128GB 3200 Optane PMem×4)	PYBME51PAM	2,380,000円	●	書き込み保証値:292PBW

項番	製品名	型名	価格(税別)	カ	備考
E-50	メモリ-64GB (16GB 3200 RDIMM×4)	PYBME64SJ2	1,320,000円	●	Rank:Single×4
E-51	メモリ-128GB (32GB 3200 RDIMM×4)	PYBME12SJ3	2,688,000円	●	Rank:Dual×4
E-52	メモリ-256GB (64GB 3200 RDIMM×4)	PYBME25SJ3	5,376,000円	●	Rank:Dual×4

H

※ OS により接続可能装置は異なります。詳細はハードウェア一覧を参照願います。

メモリの搭載について

(1) 異なる種類のDIMM(RDIMM×4/RDIMM×8/LRDIMM)は混在搭載することはできません。
(2) RDIMMにおいて、下表の組み合わせのみ混在搭載可能です。

製品名	型名	PY-ME08SJ PYBME08SJ	PY-ME16SJ PYBME16SJ	PY-ME16SJ2 PYBME16SJ2	PY-ME32SJ PYBME32SJ	PY-ME64SJ PYBME64SJ
メモリ-8GB(8GB 3200 RDIMM×1)	PY-ME08SJ PYBME08SJ	○	○ (*1)	×	×	×
メモリ-16GB(16GB 3200 RDIMM×1)	PY-ME16SJ PYBME16SJ	○ (*1)	○	×	×	×
メモリ-16GB(16GB 3200 RDIMM×1)	PY-ME16SJ2 PYBME16SJ2	×	×	○	○ (*1)	○ (*1)
メモリ-32GB(32GB 3200 RDIMM×1)	PY-ME32SJ PYBME32SJ	×	×	○ (*1)	○	○ (*1)
メモリ-64GB(64GB 3200 RDIMM×1)	PY-ME64SJ PYBME64SJ	×	×	○ (*1)	○ (*1)	○

○:混在可能、×:混在不可
(*1) 混在可能な条件は、留意事項編「メモリ関連事項」の「メモリの動作モードについて」を参照ください。

(3) 物理CPU1個につき、DIMMを最低1枚搭載する必要があります(DIMMを13枚以上搭載する場合は、CPUを2個搭載する必要があります)。

【メモリ搭載位置】

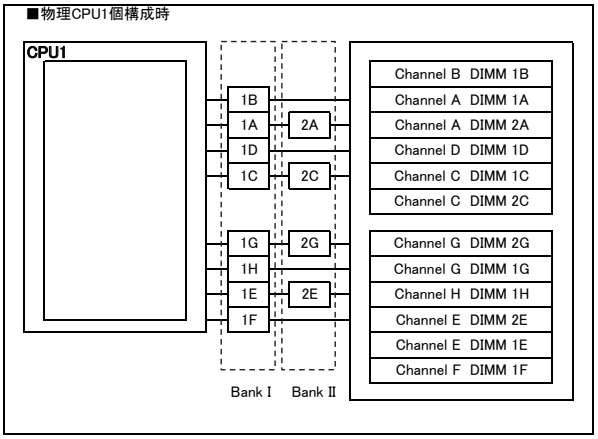

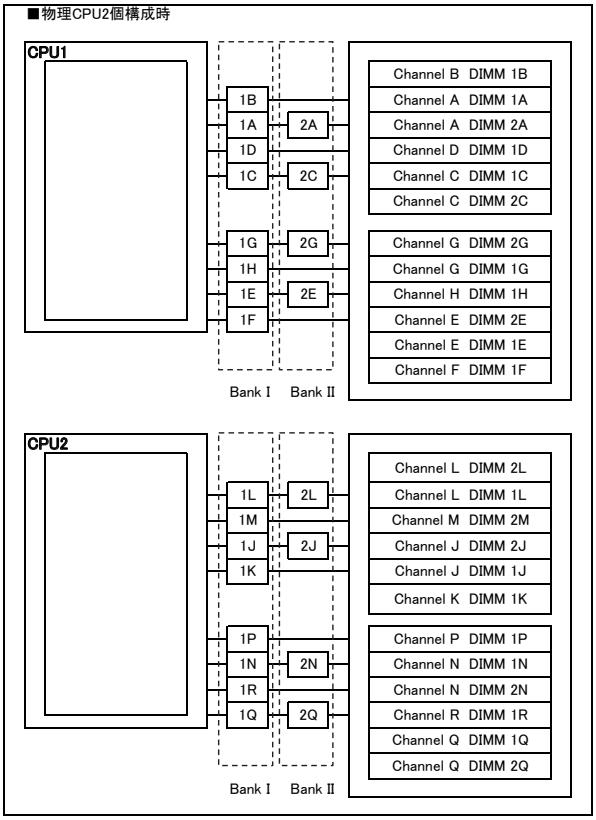

[注1]搭載可能メモリ容量について
CPUにより搭載可能なメモリ容量が異なります。搭載メモリ容量はOSの使用可能メモリ容量に準じます。
OSにおける使用可能メモリ容量は留意事項編「OSにおける最大CPU数/使用可能なメモリ容量について」を参照ください。

[注2]メモリ動作クロックについて
搭載するCPU、メモリの種類や数量、BIOSの設定により、メモリ動作クロックが異なります。最も遅いCPU、メモリに合わせて、すべてのチャネル上のメモリ動作クロックが決まります。
詳細は下表を参照願います。

【メモリ動作クロック】

搭載CPUの メモリバス(MHz)	メモリ動作クロック(MHz)			
	RDIMM 3200MHz		LRDIMM 3200MHz	
電圧設定(BIOS)	1.2V			
DIMM数	1DPC 1～8枚	2DPC 9～12枚	1DPC 1～8枚	2DPC 9～12枚
2933	2933	2933	2933	2933
2667	2667	2667	2667	2667

※DPC:チャネルあたりのDIMM数

メモリの動作モードについて

メモリの動作モードについては、留意事項編「メモリ関連事項」をご確認のうえ、ご使用願います。

※ OS により接続可能装置は異なります。詳細はハードウェア一覧を参照願います。

H

8. ストレージベイ【必須選択オプション】

・搭載出荷オプション選択時、カスタムメイド型名にていずれか必ず1つ選択してください。梱包オプション選択時、カスタムメイド型名は選択できません。
・ノードサーバベースユニット(空冷/2.5インチPCIe SSD×6)はシャーシに2.5インチストレージベイが標準搭載されているため、選択する必要はありません。

項番	製品名	型名	価格(税別)	カ	備考
F-459	ベイ追加オプション (2.5インチHDD/SSD×6)	PY-BA26S3 PYBBA26S3	30,000円 30,000円	 ●	2.5インチストレージベイ×6
F-460	内蔵2.5インチストレージダミートレイ	PY-DMT04 PYBDMT04	1,000円 1,000円	 ●	2.5インチストレージベイを使用しない場合のダミートレイ

9. ライザーカード【必須選択オプション】

・カスタムメイド型名にていずれか必ず1つ選択してください。

項番	製品名	型名	価格(税別)	カ	備考
I-299	PCIe(×16) ライザーカード左右セット	PYBPRE627	30,000円	●	PCIスロット1,2が使用可能 ※CPU1に接続

項番	製品名	型名	価格(税別)	カ	備考
I-300	PCIe(×16) ライザーカード左右セット	PYBPRE628	10,000円	●	PCIスロット2が使用可能 ※CPU1に接続

項番	製品名	型名	価格(税別)	カ	備考
I-301	PCIe(×16) ライザーカード(右)	PY-PRE629	30,000円		PCIスロット1が使用可能 ※CPU1に接続

I

※ OS により接続可能装置は異なります。詳細はハードウェア一覧を参照願います。

I

10. 内蔵ストレージコントローラ

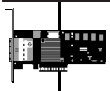

- **SASコントローラカードまたはSASアレイコントローラカードを搭載時、PCIe(×16) ライザーカード左右セット[PYBPRE627]またはPCIe(×16) ライザーカード(右)[PY-PRE629]が必須となります**(SASアレイコントローラカード(PRAID CM500i)[PY-SR3G1/PYBSR3G1]を除く)。
- ノードサーバベースユニット(空冷/2.5インチ PCIe SSD×6)は内蔵ストレージコントローラを選択できません(SASアレイコントローラカード(PRAID CM500i)[PY-SR3G1/PYBSR3G1]を除く)。
- SASアレイコントローラカードの自己暗号化機能をご使用される場合は、自己暗号化ドライブの手配および出荷後にお客様による設定が必要となります。
- 使用するストレージコントローラと内蔵ストレージの接続可否および内蔵ストレージの混在可能な組み合わせについては、「内蔵ストレージ構成時の注意事項」を参照ください。
- 同一のカスタムメイド型名の内蔵ストレージを追加し、RAID設定サービスを手配することにより、RAID設定を構築し出荷いたします。
  詳細については、「RAID設定サービスについて」を参照ください。
- 使用するOSによらず、標準搭載のリモートマネジメントコントローラ(iRMC S5)と連携し、内蔵ストレージの稼働状態およびRAID状態を監視管理することが可能です。
  使用するストレージコントローラにより、監視管理可能な範囲が異なりますので、詳細については、留意事項編「iRMC(リモートマネジメントコントローラ)関連」をご確認ください。
- オンボードSATAコントローラのソフトウェアRAID機能を有効にした構成の場合、仮想化環境ではご使用になれません。
- 必ず「温度制限について」を参照のうえ、手配願います。

《非アレイ/アレイ接続》

オンボードSATAコントローラ (標準搭載)　※デバイスポート数:6　※RAIDレベル:0/1/1+0(ホットスペア可)

《非アレイ接続》

オンボードPCIe (本体に標準搭載)　※デバイスポート数:6

- **オンボードSATAコントローラにBC-SATA HDD/SATA SSDを接続時、SATAケーブルの手配が必要です。**

	項番	製品名	型名	価格(税別)	カ	備考
1	N-162	SATAケーブル	PY-CBT007 PYBCBT007	13,000円 13,000円	 ●	内蔵ストレージ接続用ケーブル

《非アレイ接続》

- 使用OS(OS機能)により、接続可能なストレージ構成、接続方式が異なります。詳細については、留意事項編「SASコントローラカードの接続方法について」を参照ください。

	項番	製品名	型名	価格(税別)	カ	備考
1 1	I-32	SASコントローラカード (PSAS CP503i)	PY-SC3FB PYBSC3FBL	337,000円 337,000円	 ●	内蔵ストレージ接続用カード(PSAS CP503i) インターフェース:SFF8643×2 データ転送速度:SAS 12Gbps デバイスポート数:8(4×2) ホストバス:PCI Express3.1

- vSAN接続用です。詳細については、留意事項編「SASコントローラカードの接続方法について」を参照ください。

	項番	製品名	型名	価格(税別)	カ	備考
1	I-302	SASコントローラカード (PSAS CP503i、vSAN専用)	PY-SC3FBV PYBSC3FBVL	337,000円 337,000円	 ●	vSAN接続用カード(PSAS CP503i) インターフェース:SFF8643×2 データ転送速度:SAS 12Gbps デバイスポート数:8(4×2) ホストバス:PCI Express3.1

《アレイ接続》

	項番	製品名	型名	価格(税別)	カ	備考
1	I-33	SASアレイコントローラカード (PRAID CP500i)	PY-SR3FB PYBSR3FBL	356,000円 356,000円	 ●	内蔵ストレージ接続用カード(PRAID CP500i)(自己暗号化機能対応) インターフェース:SFF8643×2 データ転送速度:SAS 12Gbps デバイスポート数:8(4×2) ホストバス:PCI Express3.1 RAIDレベル:0/1/1+0/5/5+0(ホットスペア可)

J　　J-1

※ OS により接続可能装置は異なります。詳細はハードウェア一覧を参照願います。

J

J-1

・SASアレイコントローラカード(PRAID EP520i/PRAID EP540i/PRAID EP580i)[PY-SR3C52/PYBSR3C52L/PY-SR3C54/PYBSR3C54L/PY-SR3C58/PYBSR3C58L]には、フラッシュモジュールが標準搭載されます。
・SASアレイコントローラカード(PRAID EP520i/PRAID EP540i/PRAID EP580i)[PY-SR3C52/PYBSR3C52L/PY-SR3C54/PYBSR3C54L/PY-SR3C58/PYBSR3C58L]は、内蔵2.5インチBC-SATA HDD[PY-BH1T7F7/PYBBH1T7F7/PY-BH2T7F7/PYBBH2T7F7]との接続はできません。

項番	製品名	型名	価格(税別)	力	備考
I-104	SASアレイコントローラカード	PY-SR3C52 PYBSR3C52L	392,000円 392,000円	 ●	内蔵ストレージ接続用カード(PRAID EP520i)(自己暗号化機能対応) インターフェース:SFF8643×2 データ転送速度:SAS 12Gbps デバイスポート数:8(4×2) キャッシュ:2GB ホストバス:PCI Express3.0 RAIDレベル:0/1/1E/1+0/5/5+0/6/6+0(ホットスペア可)
I-60	SASアレイコントローラカード	PY-SR3C54 PYBSR3C54L	515,000円 515,000円	 ●	内蔵ストレージ接続用カード(PRAID EP540i)(自己暗号化機能対応) インターフェース:SFF8643×4 データ転送速度:SAS 12Gbps デバイスポート数:16(4×4) キャッシュ:4GB ホストバス:PCI Express3.0 RAIDレベル:0/1/1E/1+0/5/5+0/6/6+0(ホットスペア可)
I-106	SASアレイコントローラカード	PY-SR3C58 PYBSR3C58L	673,000円 673,000円	 ●	内蔵ストレージ接続用カード(PRAID EP580i)(自己暗号化機能対応) インターフェース:SFF8643×4 データ転送速度:SAS 12Gbps デバイスポート数:16(4×4) キャッシュ:8GB ホストバス:PCI Express3.0 RAIDレベル:0/1/1E/1+0/5/5+0/6/6+0(ホットスペア可)

項番	製品名	型名	価格(税別)	力	備考
I-267	フラッシュバックアップユニット	PY-FBR16 PYBFBR16	37,000円 37,000円	 ●	SASアレイコントローラカード搭載用フラッシュバックアップユニット

項番	製品名	型名	価格(税別)	力	備考
N-164	SASケーブル	PY-CBS072	13,000円		SASコントローラカード/SASアレイコントローラカード用接続ケーブル

SASケーブル
・SASコントローラカード/SASアレイコントローラカードを一般型名で接続する場合に必要となります。

・2CPU構成が必須となります。
・M.2 Flash モジュールのRAID構成はできません。

項番	製品名	型名	価格(税別)	力	備考
I-261	SASアレイコントローラカード (PRAID CM500i)	PY-SR3G1 PYBSR3G1	356,000円 356,000円	 ●	システムボード上の専用RAIDモジュールスロットに挿入する、内蔵ストレージ/Flash モジュール接続用カード(PRAID CM500i)(自己暗号化機能対応) インターフェース:SFF8643×2 データ転送速度:SAS 12Gbps デバイスポート数:8(4×2) ホストバス:PCI Express3.1 RAIDレベル:0/1/1+0(ホットスペア可)

項番	製品名	型名	価格(税別)	力	備考
N-54	SASケーブル	PY-CBS073 PYBCBS073	13,000円 13,000円	 ●	SASアレイコントローラカード(PRAID CM500i)用接続ケーブル

SASケーブル
・SASケーブル[PY-CBS073/PYBCBS073]は、内蔵ストレージ/Flash モジュールを接続する場合に必要となります。
VMwareでは使用できません。

K

※ OS により接続可能装置は異なります。詳細はハードウェア一覧を参照願います。

K

11. 内蔵ストレージ

・自己暗号化ドライブは、自己暗号化機能に対応したSASアレイコントローラカードの同時手配が必須です。
・ベイ追加オプション(2.5インチストレージ×6)選択時のみ搭載可能です(ノードサーバベースユニット(空冷/2.5インチ PCIe SSD×6)を除きます)。
・梱包オプション選択時、カスタムメイド型名の内蔵ストレージは選択できません。
・使用するストレージコントローラと内蔵ストレージの接続可否および内蔵ストレージの混在可能な組み合わせについては、「内蔵ストレージ構成時の注意事項」を参照ください。
・同一のカスタムメイド型名の内蔵ストレージを追加し、RAID設定サービスを手配することにより、RAID設定を構築し出荷いたします。
詳細については「RAID設定サービスについて」を参照ください。
・お客様の構成/用途に応じて複数の内蔵ストレージから選択可能です。内蔵ストレージを選択する際の指針を含め、ストレージ関連については、
当社ホームページ(https://jp.fujitsu.com/platform/server/primergy/hdd_construct/)を参照ください。
・カスタムメイド型名にて内蔵ストレージを手配する場合、以下優先順で内蔵ストレージが搭載され出荷されます。ご留意ください。
SAS SSD＞SATA SSD＞SAS HDD＞SATA HDD

max.6

■SAS HDD(SAS 12Gbps、10krpm)[512e]

項番	製品名	型名	価格(税別)	カ	備考
F-782	内蔵2.5インチSAS HDD-600GB (10krpm)	PY-SH601D6 PYBSH601D6	120,000円 120,000円	 ●	データ転送速度:SAS 12Gbps セクターサイズ:512e 用途:システム領域/データ領域
F-802	内蔵2.5インチSAS HDD-900GB (10krpm)	PY-SH901D6 PYBSH901D6	151,000円 151,000円	 ●	データ転送速度:SAS 12Gbps セクターサイズ:512e 用途:システム領域/データ領域
F-230	内蔵2.5インチSAS HDD-1.2TB (10krpm)	PY-SH121D6 PYBSH121D6	196,000円 196,000円	 ●	データ転送速度:SAS 12Gbps セクターサイズ:512e 用途:システム領域/データ領域

■SAS HDD(SAS 12Gbps、10krpm)[512n]

項番	製品名	型名	価格(税別)	カ	備考
F-795	内蔵2.5インチSAS HDD-900GB (10krpm)	PY-SH901E6 PYBSH901E6	151,000円 151,000円	 ●	データ転送速度:SAS 12Gbps セクターサイズ:512n 用途:システム領域/データ領域
F-796	内蔵2.5インチSAS HDD-1.2TB (10krpm)	PY-SH121E6 PYBSH121E6	196,000円 196,000円	 ●	データ転送速度:SAS 12Gbps セクターサイズ:512n 用途:システム領域/データ領域

■SAS HDD(SAS 12Gbps、10krpm)[512n]<自己暗号化>

項番	製品名	型名	価格(税別)	カ	備考
F-49	内蔵2.5インチSAS HDD-300GB (10krpm、SED)	PY-SH301EU PYBSH301EU	106,000円 106,000円	 ●	データ転送速度:SAS 12Gbps セクターサイズ:512n 用途:システム領域/データ領域 ※自己暗号化機能あり
F-51	内蔵2.5インチSAS HDD-1.2TB (10krpm、SED)	PY-SH121EU PYBSH121EU	254,000円 254,000円	 ●	データ転送速度:SAS 12Gbps セクターサイズ:512n 用途:システム領域/データ領域 ※自己暗号化機能あり

■SAS HDD(SAS 12Gbps、15krpm)[512n]

項番	製品名	型名	価格(税別)	カ	備考
F-797	内蔵2.5インチSAS HDD-300GB (15krpm)	PY-SH305E6 PYBSH305E6	139,000円 139,000円	 ●	データ転送速度:SAS 12Gbps セクターサイズ:512n 用途:システム領域/データ領域
F-798	内蔵2.5インチSAS HDD-600GB (15krpm)	PY-SH605E6 PYBSH605E6	203,000円 203,000円	 ●	データ転送速度:SAS 12Gbps セクターサイズ:512n 用途:システム領域/データ領域
F-73	内蔵2.5インチSAS HDD-900GB (15krpm)	PY-SH905E3 PYBSH905E3	270,000円 270,000円	 ●	データ転送速度:SAS 12Gbps セクターサイズ:512n 用途:システム領域/データ領域

■ニアラインSAS HDD(SAS 12Gbps、7.2krpm)[512n]

項番	製品名	型名	価格(税別)	カ	備考
F-123	内蔵2.5インチニアラインSAS HDD -1TB(7.2krpm)	PY-CH1T7E3 PYBCH1T7E3	143,000円 143,000円	 ●	データ転送速度:SAS 12Gbps セクターサイズ:512n 用途:システム領域/データ領域
F-147	内蔵2.5インチニアラインSAS HDD -2TB(7.2krpm)	PY-CH2T7E3 PYBCH2T7E3	288,000円 288,000円	 ●	データ転送速度:SAS 12Gbps セクターサイズ:512n 用途:システム領域/データ領域

L

※ OS により接続可能装置は異なります。詳細はハードウェア一覧を参照願います。

L

■BC-SATA HDD(SATA 6Gbps、7.2krpm)[512e]

項番	製品名	型名	価格(税別)	カ	備考
F-304	内蔵2.5インチBC-SATA HDD -1TB(7.2krpm)	PY-BH1T7F7 PYBBH1T7F7	66,000円 66,000円	 ●	データ転送速度:SATA 6Gbps セクターサイズ:512e 用途:システム領域/データ領域
F-312	内蔵2.5インチBC-SATA HDD -2TB(7.2krpm)	PY-BH2T7F7 PYBBH2T7F7	132,000円 132,000円	 ●	データ転送速度:SATA 6Gbps セクターサイズ:512e 用途:システム領域/データ領域

■BC-SATA HDD(SATA 6Gbps、7.2krpm)[512n]

項番	製品名	型名	価格(税別)	カ	備考
F-772	内蔵2.5インチBC-SATA HDD -1TB(7.2krpm)	PY-BH1T7D9 PYBBH1T7D9	66,000円 66,000円	 ●	データ転送速度:SATA 6Gbps セクターサイズ:512n 用途:システム領域/データ領域
F-126	内蔵2.5インチBC-SATA HDD -2TB(7.2krpm)	PY-BH2T7D7 PYBBH2T7D7	132,000円 132,000円	 ●	データ転送速度:SATA 6Gbps セクターサイズ:512n 用途:システム領域/データ領域

SAS SSD[有寿命部品]
・本製品は「有寿命部品」となり、寿命時には製品を再購入いただく必要があります。詳細については、留意事項編「SSD / DCPMM / Optane PMemの書き込み保証値について」を参照ください。

■SAS SSD(SAS 12Gbps、Write Intensive)[有寿命部品]

項番	製品名	型名	価格(税別)	カ	備考
F-102	内蔵2.5インチSAS SSD -400GB (WI)	PY-SS40NGA PYBSS40NGA	602,000円 602,000円	 ●	データ転送速度:SAS 12Gbps 記録方式:TLC 製品クラス:Write Intensive[書き込み保証値 10DWPD] 用途:システム領域/データ領域
F-103	内蔵2.5インチSAS SSD -800GB (WI)	PY-SS80NGA PYBSS80NGA	910,000円 910,000円	 ●	データ転送速度:SAS 12Gbps 記録方式:TLC 製品クラス:Write Intensive[書き込み保証値 10DWPD] 用途:システム領域/データ領域
F-104	内蔵2.5インチSAS SSD -1.6TB (WI)	PY-SS16NGA PYBSS16NGA	1,630,000円 1,630,000円	 ●	データ転送速度:SAS 12Gbps 記録方式:TLC 製品クラス:Write Intensive[書き込み保証値 10DWPD] 用途:システム領域/データ領域

■SAS SSD(SAS 12Gbps、Write Intensive)[有寿命部品]<自己暗号化>

項番	製品名	型名	価格(税別)	カ	備考
F-107	内蔵2.5インチSAS SSD -400GB (WI、SED)	PY-SS40NGW PYBSS40NGW	623,000円 623,000円	 ●	データ転送速度:SAS 12Gbps 記録方式:TLC 製品クラス:Write Intensive[書き込み保証値 10DWPD] 用途:システム領域/データ領域 ※自己暗号化機能あり
F-108	内蔵2.5インチSAS SSD -800GB (WI、SED)	PY-SS80NGW PYBSS80NGW	931,000円 931,000円	 ●	データ転送速度:SAS 12Gbps 記録方式:TLC 製品クラス:Write Intensive[書き込み保証値 10DWPD] 用途:システム領域/データ領域 ※自己暗号化機能あり
F-109	内蔵2.5インチSAS SSD -1.6TB (WI、SED)	PY-SS16NGW PYBSS16NGW	1,651,000円 1,651,000円	 ●	データ転送速度:SAS 12Gbps 記録方式:TLC 製品クラス:Write Intensive[書き込み保証値 10DWPD] 用途:システム領域/データ領域 ※自己暗号化機能あり

■SAS SSD(SAS 12Gbps、Mixed Use)[有寿命部品]

項番	製品名	型名	価格(税別)	カ	備考
F-131	内蔵2.5インチ SAS SSD -800GB (MU)	PY-SS80NPF PYBSS80NPF	602,000円 602,000円	 ●	データ転送速度:SAS 12Gbps 記録方式:TLC 製品クラス:Mixed Use[書き込み保証値 3DWPD] 用途:システム領域/データ領域
F-132	内蔵2.5インチ SAS SSD -1.6TB (MU)	PY-SS16NPF PYBSS16NPF	995,000円 995,000円	 ●	データ転送速度:SAS 12Gbps 記録方式:TLC 製品クラス:Mixed Use[書き込み保証値 3DWPD] 用途:システム領域/データ領域
F-133	内蔵2.5インチ SAS SSD -3.2TB (MU)	PY-SS32NPF PYBSS32NPF	1,719,000円 1,719,000円	 ●	データ転送速度:SAS 12Gbps 記録方式:TLC 製品クラス:Mixed Use[書き込み保証値 3DWPD] 用途:システム領域/データ領域
F-144	内蔵2.5インチ SAS SSD -6.4TB (MU)	PY-SS64NPF PYBSS64NPF	3,354,000円 3,354,000円	 ●	データ転送速度:SAS 12Gbps 記録方式:TLC 製品クラス:Mixed Use[書き込み保証値 3DWPD] 用途:システム領域/データ領域

max.6

M

M-1

※ OS により接続可能装置は異なります。詳細はハードウェア一覧を参照願います。

M　　M-1

■SAS SSD(SAS 12Gbps、Read Intensive)[有寿命部品]

項番	製品名	型名	価格(税別)	カ	備考
F-215	内蔵2.5インチ SAS SSD -960GB (RI)	PY-SS96NNJ PYBSS96NNJ	560,000円 560,000円	●	データ転送速度:SAS 12Gbps 記録方式:TLC 製品クラス:Read Intensive[書き込み保証値 1DWPD] 用途:システム領域/データ領域
F-216	内蔵2.5インチ SAS SSD -1.92TB (RI)	PY-SS19NNH PYBSS19NNH	924,000円 924,000円	●	データ転送速度:SAS 12Gbps 記録方式:TLC 製品クラス:Read Intensive[書き込み保証値 1DWPD] 用途:システム領域/データ領域
F-217	内蔵2.5インチ SAS SSD -3.84TB (RI)	PY-SS38NNH PYBSS38NNH	1,547,000円 1,547,000円	●	データ転送速度:SAS 12Gbps 記録方式:TLC 製品クラス:Read Intensive[書き込み保証値 1DWPD] 用途:システム領域/データ領域
F-218	内蔵2.5インチ SAS SSD -7.68TB (RI)	PY-SS76NNH PYBSS76NNH	2,915,000円 2,915,000円	●	データ転送速度:SAS 12Gbps 記録方式:TLC 製品クラス:Read Intensive[書き込み保証値 1DWPD] 用途:システム領域/データ領域
F-220	内蔵2.5インチ SAS SSD -15.3TB (RI)	PY-SS15NNG PYBSS15NNG	5,733,000円 5,733,000円	●	データ転送速度:SAS 12Gbps 記録方式:TLC 製品クラス:Read Intensive[書き込み保証値 1DWPD] 用途:システム領域/データ領域

SATA SSD[有寿命部品]
・SATA SSDをオンボードSATAコントローラに接続し、アレイ接続として使用する場合は、オンボードソフトウェアRAID機能を有効に設定してください。
詳細については、留意事項編「SATA SSD[有寿命部品]をアレイ構成で使用する場合について」を参照ください。
・本製品は「有寿命部品」となり、寿命時には製品を再購入いただく必要があります。詳細については、留意事項編「SSD / DCPMM / Optane PMemの書き込み保証値について」を参照ください。

max.6

■SATA SSD(SATA 6Gbps、Mixed Use)[有寿命部品]

項番	製品名	型名	価格(税別)	カ	備考
F-314	内蔵2.5インチSSD-480GB	PY-SS48NKJ PYBSS48NKJ	216,000円 216,000円	●	データ転送速度:SATA 6Gbps 記録方式:TLC 製品クラス:Mixed Use(Light Endurance)[書き込み保証値 5DWPD] 用途:システム領域/データ領域
F-315	内蔵2.5インチSSD-960GB	PY-SS96NKJ PYBSS96NKJ	370,000円 370,000円	●	データ転送速度:SATA 6Gbps 記録方式:TLC 製品クラス:Mixed Use(Light Endurance)[書き込み保証値 5DWPD] 用途:システム領域/データ領域
F-316	内蔵2.5インチSSD-1.92TB	PY-SS19NKJ PYBSS19NKJ	734,000円 734,000円	●	データ転送速度:SATA 6Gbps 記録方式:TLC 製品クラス:Mixed Use(Light Endurance)[書き込み保証値 5DWPD] 用途:システム領域/データ領域
F-317	内蔵2.5インチSSD-3.84TB	PY-SS38NKJ PYBSS38NKJ	1,355,000円 1,355,000円	●	データ転送速度:SATA 6Gbps 記録方式:TLC 製品クラス:Mixed Use(Light Endurance)[書き込み保証値 3.5DWPD] 用途:システム領域/データ領域

項番	製品名	型名	価格(税別)	カ	備考
F-533	内蔵2.5インチSATA SSD -480GB (MU)	PY-SS48NKQ PYBSS48NKQ	216,000円 216,000円	●	データ転送速度:SATA 6Gbps 記録方式:TLC 製品クラス:Mixed Use[書き込み保証値 3DWPD] 用途:システム領域/データ領域
F-534	内蔵2.5インチSATA SSD -960GB (MU)	PY-SS96NKQ PYBSS96NKQ	370,000円 370,000円	●	データ転送速度:SATA 6Gbps 記録方式:TLC 製品クラス:Mixed Use[書き込み保証値 3DWPD] 用途:システム領域/データ領域
F-535	内蔵2.5インチSATA SSD -1.92TB (MU)	PY-SS19NKQ PYBSS19NKQ	734,000円 734,000円	●	データ転送速度:SATA 6Gbps 記録方式:TLC 製品クラス:Mixed Use[書き込み保証値 3DWPD] 用途:システム領域/データ領域
F-536	内蔵2.5インチSATA SSD -3.84TB (MU)	PY-SS38NKQ PYBSS38NKQ	1,355,000円 1,355,000円	●	データ転送速度:SATA 6Gbps 記録方式:TLC 製品クラス:Mixed Use[書き込み保証値 3DWPD] 用途:システム領域/データ領域

N　　N-1

※ OS により接続可能装置は異なります。詳細はハードウェア一覧を参照願います。

N　　N-1

■SATA SSD(SATA 6Gbps、Read Intensive)[有寿命部品]

6

項番	製品名	型名	価格(税別)	カ	備考
F-333	内蔵2.5インチSSD-240GB	PY-SS24NM9 PYBSS24NM9	162,000円 162,000円	 ●	データ転送速度:SATA 6Gbps 記録方式:TLC 製品クラス:Read Intensive[書き込み保証値 1.5DWPD] 用途:システム領域/データ領域
F-334	内蔵2.5インチSSD-480GB	PY-SS48NM9 PYBSS48NM9	169,000円 169,000円	 ●	データ転送速度:SATA 6Gbps 記録方式:TLC 製品クラス:Read Intensive[書き込み保証値 1.5DWPD] 用途:システム領域/データ領域
F-335	内蔵2.5インチSSD-960GB	PY-SS96NM9 PYBSS96NM9	279,000円 279,000円	 ●	データ転送速度:SATA 6Gbps 記録方式:TLC 製品クラス:Read Intensive[書き込み保証値 1.5DWPD] 用途:システム領域/データ領域
F-336	内蔵2.5インチSSD-1.92TB	PY-SS19NM9 PYBSS19NM9	526,000円 526,000円	 ●	データ転送速度:SATA 6Gbps 記録方式:TLC 製品クラス:Read Intensive[書き込み保証値 1.5DWPD] 用途:システム領域/データ領域
F-337	内蔵2.5インチSSD-3.84TB	PY-SS38NM9 PYBSS38NM9	981,000円 981,000円	 ●	データ転送速度:SATA 6Gbps 記録方式:TLC 製品クラス:Read Intensive[書き込み保証値 1.2DWPD] 用途:システム領域/データ領域

max.6

6

項番	製品名	型名	価格(税別)	カ	備考
F-553	内蔵2.5インチSATA SSD -240GB (RI)	PY-SS24NMD PYBSS24NMD	162,000円 162,000円	 ●	データ転送速度:SATA 6Gbps 記録方式:TLC 製品クラス:Read Intensive[書き込み保証値 1DWPD] 用途:システム領域/データ領域
F-554	内蔵2.5インチSATA SSD -480GB (RI)	PY-SS48NMD PYBSS48NMD	169,000円 169,000円	 ●	データ転送速度:SATA 6Gbps 記録方式:TLC 製品クラス:Read Intensive[書き込み保証値 1DWPD] 用途:システム領域/データ領域
F-555	内蔵2.5インチSATA SSD -960GB (RI)	PY-SS96NMD PYBSS96NMD	279,000円 279,000円	 ●	データ転送速度:SATA 6Gbps 記録方式:TLC 製品クラス:Read Intensive[書き込み保証値 1DWPD] 用途:システム領域/データ領域
F-556	内蔵2.5インチSATA SSD -1.92TB (RI)	PY-SS19NMD PYBSS19NMD	526,000円 526,000円	 ●	データ転送速度:SATA 6Gbps 記録方式:TLC 製品クラス:Read Intensive[書き込み保証値 1DWPD] 用途:システム領域/データ領域
F-557	内蔵2.5インチSATA SSD -3.84TB(RI)	PY-SS38NMD PYBSS38NMD	981,000円 981,000円	 ●	データ転送速度:SATA 6Gbps 記録方式:TLC 製品クラス:Read Intensive[書き込み保証値 1DWPD] 用途:システム領域/データ領域
F-558	内蔵2.5インチSATA SSD -7.68TB (RI)	PY-SS76NMD PYBSS76NMD	1,833,000円 1,833,000円	 ●	データ転送速度:SATA 6Gbps 記録方式:TLC 製品クラス:Read Intensive[書き込み保証値 1DWPD] 用途:システム領域/データ領域

O

※ OS により接続可能装置は異なります。詳細はハードウェア一覧を参照願います。

O

PCIe SSD[有寿命部品]
・2CPU構成が必須となります。
・SASコントローラカード/SASアレイコントローラカードの手配は不要です。
・PCIe SSDとSATAケーブル[PY-CBT007/PYBCBT007]を同時手配する場合、BC-SATA HDD/SATA SSDを必ず1台以上手配してください。
・RAID設定サービスの同時手配はできません。
・本製品は「有寿命部品」となり、寿命時には製品を再購入いただく必要があります。詳細については、留意事項編「SSD / DCPMM / Optane PMemの書き込み保証値について」を参照ください。

max.6

■PCIe SSD(Mixed Use)[有寿命部品]

項番	製品名	型名	価格(税別)	カ	備考
F-403	内蔵2.5インチPCIe SSD-1.6TB (MU) ※2023年9月29日販売終息予定	PY-BS16PD6 PYBBS16PD6	994,000円 994,000円	●	NAND型フラッシュメモリ 記録方式:TLC 製品クラス:Mixed Use[書き込み保証値 3DWPD] 用途:システム領域/データ領域
F-406	内蔵2.5インチPCIe SSD-3.2TB (MU) ※2023年9月29日販売終息予定	PY-BS32PD6 PYBBS32PD6	1,834,000円 1,834,000円	●	NAND型フラッシュメモリ 記録方式:TLC 製品クラス:Mixed Use[書き込み保証値 3DWPD] 用途:システム領域/データ領域
F-409	内蔵2.5インチPCIe SSD-6.4TB (MU) ※2023年9月29日販売終息予定	PY-BS64PD6 PYBBS64PD6	3,500,000円 3,500,000円	●	NAND型フラッシュメモリ 記録方式:TLC 製品クラス:Mixed Use[書き込み保証値 3DWPD] 用途:システム領域/データ領域
F-412	内蔵2.5インチPCIe SSD-12.8TB (MU) ※2023年9月29日販売終息予定	PY-BS12PD6 PYBBS12PD6	6,860,000円 6,860,000円	●	NAND型フラッシュメモリ 記録方式:TLC 製品クラス:Mixed Use[書き込み保証値 3DWPD] 用途:システム領域/データ領域

■PCIe SSD(Read Intensive)[有寿命部品]

項番	製品名	型名	価格(税別)	カ	備考
F-416	内蔵2.5インチPCIe SSD-960GB (RI) ※2023年9月29日販売終息予定	PY-BS96PE6 PYBBS96PE6	351,000円 351,000円	●	NAND型フラッシュメモリ 記録方式:TLC 製品クラス:Read Intensive[書き込み保証値 1DWPD] 用途:システム領域/データ領域
F-419	内蔵2.5インチPCIe SSD-1.92TB (RI) ※2023年9月29日販売終息予定	PY-BS19PE6 PYBBS19PE6	655,000円 655,000円	●	NAND型フラッシュメモリ 記録方式:TLC 製品クラス:Read Intensive[書き込み保証値 1DWPD] 用途:システム領域/データ領域
F-422	内蔵2.5インチPCIe SSD-3.84TB (RI) ※2023年9月29日販売終息予定	PY-BS38PE6 PYBBS38PE6	1,303,000円 1,303,000円	●	NAND型フラッシュメモリ 記録方式:TLC 製品クラス:Read Intensive[書き込み保証値 1DWPD] 用途:システム領域/データ領域
F-430	内蔵2.5インチPCIe SSD-7.68TB (RI) ※2023年9月29日販売終息予定	PY-BS76PE6 PYBBS76PE6	2,591,000円 2,591,000円	●	NAND型フラッシュメモリ 記録方式:TLC 製品クラス:Read Intensive[書き込み保証値 1DWPD] 用途:システム領域/データ領域
F-432	内蔵2.5インチPCIe SSD-15.36TB (RI) ※2023年9月29日販売終息予定	PY-BS15PE6 PYBBS15PE6	5,141,000円 5,141,000円	●	NAND型フラッシュメモリ 記録方式:TLC 製品クラス:Read Intensive[書き込み保証値 1DWPD] 用途:システム領域/データ領域

P

※ OS により接続可能装置は異なります。詳細はハードウェア一覧を参照願います。

内蔵ストレージ構成時の注意事項

選択する本体ベースユニット、使用するストレージコントローラにより、使用可能な内蔵ストレージ(HDD/SSD/PCIe SSD)の種類が異なる場合があります。
ストレージコントローラを選択する際には、以下の仕様や接続方法などを参照してご決定ください。

■A:使用するストレージコントローラの仕様を確認

ストレージコントローラ		オンボードソフトウェアRAID (SATA接続)	オンボードソフトウェアRAID (NVMe接続)	SASコントローラカード	SASアレイコントローラカード		
型名		Intel VROC (SATA RAID) (標準)	Intel VROC (VMD NVMe RAID) (標準)	PY-SC3FB/PYBSC3FBL/ PY-SC3FBV/PYBSC3FBVL	PY-SR3FB/PYBSR3FBL	PY-SR3G1/PYBSR3G1	PY-SR3C52/PYBSR3C52L
仕様	ポート数	6	6	8	8	8	8
	キャッシュ	–	–	–	–	–	2GB
	FBU可否	–	–	–	–	–	○
	ホットスペア	○ (*1)	–	–	○	○	○
	非アレイ接続	○	○	○	×	×	×
	RAID0	○	×	×	○	○	○
	RAID1	○	×	×	○	○	○
	RAID1E	×	×	×	×	×	○
	RAID1+0	○	×	×	○	○	○
	RAID5	×	×	×	○	×	○
	RAID5+0	×	×	×	○	×	○
	RAID6	×	×	×	○	×	○
	RAID6+0	×	×	×	○	×	○

ストレージコントローラ		SASアレイコントローラカード	
型名		PY-SR3C54/PYBSR3C54L	PY-SR3C58/PYBSR3C58L
仕様	ポート数	16	16
	キャッシュ	4GB	8GB
	FBU可否	○	○
	ホットスペア	○	○
	非アレイ接続	×	×
	RAID0	○	○
	RAID1	○	○
	RAID1E	○	○
	RAID1+0	○	○
	RAID5	○	○
	RAID5+0	○	○
	RAID6	○	○
	RAID6+0	○	○

○:サポート、×:非サポート、–:対象無し
(*1) お使いのオペレーティングシステムにより、ホットスペア機能について制限事項があります。詳細については、当社ホームページ (https://www.fujitsu.com/jp/products/computing/servers/primergy/manual/)「Intel® Virtual RAID on CPU (Intel® VROC)ご使用上の留意・注意事項」をご確認ください。

■B:使用OSに応じたストレージコントローラの接続方法を確認

OS		Windows	Linux	VMware
オンボードSATAコントローラ (6port/SATA 6Gbps) [非アレイ接続]	標準搭載	○	○	○ (*5)
オンボードSATAコントローラ Intel VROC (SATA RAID) (6port/ソフトウェアRAID/SATA 6Gbps) [非アレイ/アレイ接続]	標準搭載	○ (*1)	○ (*2)	×
オンボードPCIe(6port) [非アレイ接続]	標準搭載	○	○ (*6)	(*5)
SASコントローラカード(PSAS CP503i) (8port/SAS 12Gbps)	PY-SC3FB PYBSC3FBL	×	×	○ (*5)
SASコントローラカード(PSAS CP503i、vSAN専用) (8port/SAS 12Gbps)	PY-SC3FBV PYBSC3FBVL	×	×	○ (*4)(*5)
SASアレイコントローラカード(PRAID CP500i) (8port/SAS 12Gbps)	PY-SR3FB PYBSR3FBL	○	○ (*3)	○ (*5)
SASアレイコントローラカード(PRAID CM500i) (8port/SAS 12Gbps)	PY-SR3G1 PYBSR3G1	○	○ (*3)	×
SASアレイコントローラカード(PRAID EP520i) (8port/2GB/SAS 12Gbps)	PY-SR3C52 PYBSR3C52L	○	○ (*3)	○ (*5)
SASアレイコントローラカード(PRAID EP540i) (16port/4GB/SAS 12Gbps)	PY-SR3C54 PYBSR3C54L	○	○ (*3)	○ (*5)
SASアレイコントローラカード(PRAID EP580i) (16port/8GB/SAS 12Gbps)	PY-SR3C58 PYBSR3C58L	○	○ (*3)	○ (*5)

○:可能、×:不可
(*1) Hyper-V(Windows)の仮想化環境ではご使用になれません。
(*2) Linuxの仮想化環境ではご使用になれません。
(*3) RHELの対応状況については、当社ホームページ(https://jp.fujitsu.com/platform/server/primergy/software/linux/technical/support/kernel.html)をご確認ください。
(*4) vSAN専用です。アレイ構成不可となります。
(*5) VMwareのサポート状況(本体/オプション)等の最新情報は、当社ホームページ(https://www.fujitsu.com/jp/products/computing/servers/primergy/software/vmware/)をご確認ください。
(*6) RHEL7.9との組み合わせで注意事項があります。詳細は当社ホームページ(https://jp.fujitsu.com/platform/server/primergy/software/linux/technical/support/kernel.html)のRHEL7留意事項を参照ください。

※ OS により接続可能装置は異なります。詳細はハードウェア一覧を参照願います。

■C：ストレージコントローラと内蔵ストレージの接続方法を確認

内蔵ストレージの種類により、混在条件が異なる場合がありますので、下表を参照し手配をお願いします。

ストレージコントローラ		SAS HDD ニアラインSAS HDD	BC-SATA HDD	SAS SSD(WI/MU/RI) [有寿命部品]	SATA SSD(MU/RI) [有寿命部品]	<自己暗号化> SAS HDD SAS HDD(WI) [有寿命部品]	PCIe SSD [有寿命部品]
オンボードSATAコントローラ (6port/SATA 6Gbps) [非アレイ接続]	標準搭載	×	○	×	○	×	×
オンボードSATAコントローラ Intel VROC (SATA RAID) (6port/ソフトウェアRAID/SATA 6Gbps) [非アレイ/アレイ接続]	標準搭載	×	○	×	○	×	×
オンボードPCIe(6port) [非アレイ接続]	標準搭載	×	×	×	×	×	○
SASコントローラカード(PSAS CP503i) (8port/SAS 12Gbps)	PY-SC3FB PYBSC3FBL	○	○	○	○	×	×
SASコントローラカード(PSAS CP503i、vSAN専用) (8port/SAS 12Gbps)	PY-SC3FBV PYBSC3FBVL	○	○	○	○	×	×
SASアレイコントローラカード(PRAID CP500i) (8port/SAS 12Gbps)	PY-SR3FB PYBSR3FBL	○	○	○	○	○	×
SASアレイコントローラカード(PRAID CM500i) (8port/SAS 12Gbps)	PY-SR3G1 PYBSR3G1	○	○	○	○	○	×
SASアレイコントローラカード(PRAID EP520i) (8port/2GB/SAS 12Gbps)	PY-SR3C52 PYBSR3C52L	○	○ (*1)	○	○	○	×
SASアレイコントローラカード(PRAID EP540i) (16port/4GB/SAS 12Gbps)	PY-SR3C54 PYBSR3C54L	○	○ (*1)	○	○	○	×
SASアレイコントローラカード(PRAID EP580i) (16port/8GB/SAS 12Gbps)	PY-SR3C58 PYBSR3C58L	○	○ (*1)	○	○	○	×

○：可能、×：不可、WI：Write Intensive、MU：Mixed Use、RI：Read Intensive
(*1)　内蔵2.5インチBC-SATA HDD[PY-BH1T7F7/PYBBH1T7F7/PY-BH2T7F7/PYBBH2T7F7]との接続はできません。

■D：RAID構成時の留意事項を確認

・RAIDドライブグループは、同型名の内蔵ストレージでの構成を推奨します。なお、同種類(SAS/ニアラインSAS/BC-SATA/SAS SSD/SATA SSD)、同容量/同回転数/同書き込み保証値の内蔵ストレージでの構成は可能です。
※自己暗号化機能対応の内蔵ストレージを使用する場合、RAIDドライブグループは、同型名の内蔵ストレージで構成してください。

■E：内蔵ストレージの種類による混在条件を確認

内蔵ストレージ	SAS HDD	ニアラインSAS HDD	BC-SATA HDD	SAS SSD	SATA SSD	PCIe SSD
SAS HDD	○	○	○	○	○	○
ニアラインSAS HDD	○	○	○	○	○	○
BC-SATA HDD	○	○	○	○	○	○
SAS SSD	○	○	○	○	○	○
SATA SSD	○	○	○	○	○	○
PCIe SSD	○	○	○	○	○	○

○：混在可能、×：混在不可

※ OS により接続可能装置は異なります。詳細はハードウェア一覧を参照願います。

P

12. RAID設定サービス [カスタムメイド専用]

・RAID設定サービスの手配時は、各RAID設定サービスを適用可能なストレージコントローラ(オンボードSATAコントローラ/SASアレイコントローラ/デュアルM.2 コントローラカード)の選択/手配が必須です。適用可能なRAID設定サービスとストレージコントローラの詳細は「RAID設定サービスについて」をご覧ください。
・ノードサーバベースユニット (空冷/2.5インチ PCIe SSD×6)は、RAID設定サービスを選択できません。
・RAID設定される内蔵ストレージ台数を超える内蔵ストレージは、カスタムメイド搭載のみ(RAID未設定)の状態で出荷されます
(RAID設定サービス(RAID0)手配時は、1台のみ搭載可能です)。
・RAID設定サービスを手配時、RAID設定される内蔵ストレージ以外は、カスタムメイド搭載のみ(RAID未設定)の状態で出荷されます。
・梱包オプション選択時、HDD/SSD専用RAID設定サービスは選択できません。

①

項番	製品名	型名	価格(税別)	カ	備考
Q-282	RAID設定サービス(RAID0)	PYBAS0S2	1,000円	●	HDD/SSD専用RAID設定サービス 工場出荷時にRAID0構成を構築するサービス ・RAID設定される内蔵ストレージ台数:1台
Q-283	RAID設定サービス(RAID1)	PYBAS1S2	1,000円	●	HDD/SSD専用RAID設定サービス 工場出荷時にRAID1構成を構築するサービス ・RAID設定される内蔵ストレージ台数:2台
Q-284	RAID設定サービス(RAID1+Hotspare)	PYBAS1H2	2,000円	●	HDD/SSD専用RAID設定サービス 工場出荷時にRAID1+Hotspare構成を構築するサービス ・RAID設定される内蔵ストレージ台数:3台
Q-285	RAID設定サービス(RAID5)	PYBAS5S2	1,000円	●	HDD/SSD専用RAID設定サービス 工場出荷時にRAID5構成を構築するサービス ・RAID設定される内蔵ストレージ台数:3台以上
Q-286	RAID設定サービス(RAID5+Hotspare)	PYBAS5H2	2,000円	●	HDD/SSD専用RAID設定サービス 工場出荷時にRAID5+Hotspare構成を構築するサービス ・RAID設定される内蔵ストレージ台数:4台以上
Q-287	RAID設定サービス(RAID6)	PYBAS6S2	1,000円	●	HDD/SSD専用RAID設定サービス 工場出荷時にRAID6構成を構築するサービス ・RAID設定される内蔵ストレージ台数:3台以上(*)
Q-288	RAID設定サービス(RAID6+Hotspare)	PYBAS6H2	2,000円	●	HDD/SSD専用RAID設定サービス 工場出荷時にRAID6+Hotspare構成を構築するサービス ・RAID設定される内蔵ストレージ台数:4台以上(*)
Q-289	RAID設定サービス(RAID1+0)	PYBAS102	2,000円	●	HDD/SSD専用RAID設定サービス 工場出荷時にRAID1+0構成を構築するサービス ・RAID設定される内蔵ストレージ台数:4台以上(偶数台)(*)
Q-290	RAID設定サービス(RAID1+0+Hotspare)	PYBAS1A2	3,000円	●	HDD/SSD専用RAID設定サービス 工場出荷時にRAID1+0+Hotspare構成を構築するサービス ・RAID設定される内蔵ストレージ台数:5台以上台(奇数台)(*)
Q-48	RAID設定サービス(RAID1)	PYBAS1SA2	1,000円	●	デュアルM.2 コントローラカード用M.2 Flash モジュール専用RAID設定サービス 工場出荷時にRAID1構成を構築するサービス ・RAID設定されるM.2 Flash モジュール台数:2台

(*) 適用するストレージコントローラ種により、設定可能なストレージ台数が異なります。詳細については各機種の「RAID設定サービスについて」を参照ください。

Q

※ OS により接続可能装置は異なります。詳細はハードウェア一覧を参照願います。

RAID設定サービスについて

RAID設定サービスを手配いただくことにより、工場出荷時にRAID構成を構築することが可能です(RAID設定サービスを選択できない場合でも、工場出荷後にお客様でRAID構成を構築することは可能です)。
設定可能なRAID構成は、使用するストレージコントローラ、内蔵ストレージの種類、台数により異なりますので、以下を参照し手配をお願いします。

(1) RAID設定サービスを手配した場合、同一のカスタムメイド型名の内蔵ストレージ、デュアルM.2 コントローラカード用M.2 Flash モジュールを手配する必要があります。
(2) 本サービスで構築できるRAID構成は、1サーバノードに接続された内蔵ストレージにつき、1つのみです
(2つ目以降のRAID構成については、ITインフラデリバリサービスの手配または別途出荷後に設定をする必要があります)。
(3) 使用するストレージコントローラ、内蔵ストレージおよびRAID設定サービスを全てカスタムメイド型名で同時手配する必要があります。
(4) SASアレイコントローラカードにフラッシュバックアップユニット(FBU)を接続した構成の場合、本サービスにより構築されるRAIDロジカルドライブのライトポリシー(Write Policy)設定はWrite Backで出荷されます。
(5) デュアルM.2 コントローラカード用M.2 Flash モジュール専用RAID設定サービス選択時は、デュアルM.2 コントローラカード(PDUAL CP100)[PYBDMCP24L]を同時手配する必要があります。
(6) 選択可能なRAID設定サービスは下表のとおりです。

適用可能なストレージコントローラ		内蔵ストレージ搭載台数				
		1台	2台	3台	4台	5台～
オンボードSATAコントローラ Intel VROC (SATA RAID) (6port/ソフトウェアRAID/ SATA 6Gbps)	標準搭載	・内蔵ストレージ搭載のみ	・RAID1 ・内蔵ストレージ搭載のみ	・RAID1 ・内蔵ストレージ搭載のみ	・RAID1 ・RAID1+0 ・内蔵ストレージ搭載のみ	×
SASアレイコントローラカード (PRAID CP500i) (8port/SAS 12Gbps) ※アレイ接続必須	PYBSR3FBL	・RAID0 ・内蔵ストレージ搭載のみ	・RAID1 ・内蔵ストレージ搭載のみ	・RAID1 ・RAID1+Hotspare ・RAID5 ・内蔵ストレージ搭載のみ	・RAID1 ・RAID1+Hotspare ・RAID5 ・RAID5+Hotspare ・RAID1+0 ・内蔵ストレージ搭載のみ	・RAID1 ・RAID1+Hotspare ・RAID5 ・RAID5+Hotspare ・RAID1+0 ・RAID1+0+Hotspare ・内蔵ストレージ搭載のみ
SASアレイコントローラカード (PRAID CM500i) (8port/SAS 12Gbps) ※アレイ接続必須	PYBSR3G1	・RAID0 ・内蔵ストレージ搭載のみ	・RAID1 ・内蔵ストレージ搭載のみ	・RAID1 ・内蔵ストレージ搭載のみ	・RAID1 ・RAID1+0 ・内蔵ストレージ搭載のみ	・RAID1 ・RAID1+0 ・内蔵ストレージ搭載のみ
SASアレイコントローラカード (PRAID EP520i) (8port/2GB/SAS 12Gbps) ※アレイ接続必須	PYBSR3C52L	・RAID0 ・内蔵ストレージ搭載のみ	・RAID1 ・内蔵ストレージ搭載のみ	・RAID1 ・RAID1+Hotspare ・RAID5 ・RAID6 ・内蔵ストレージ搭載のみ	・RAID1 ・RAID1+Hotspare ・RAID5 ・RAID5+Hotspare ・RAID6 ・RAID6+Hotspare ・RAID1+0 ・内蔵ストレージ搭載のみ	・RAID1 ・RAID1+Hotspare ・RAID5 ・RAID5+Hotspare ・RAID6 ・RAID6+Hotspare ・RAID1+0 ・RAID1+0+Hotspare ・内蔵ストレージ搭載のみ
SASアレイコントローラカード (PRAID EP540i) (16port/4GB/SAS 12Gbps) ※アレイ接続必須	PYBSR3C54L	・RAID0 ・内蔵ストレージ搭載のみ	・RAID1 ・内蔵ストレージ搭載のみ	・RAID1 ・RAID1+Hotspare ・RAID5 ・RAID6 ・内蔵ストレージ搭載のみ	・RAID1 ・RAID1+Hotspare ・RAID5 ・RAID5+Hotspare ・RAID6 ・RAID6+Hotspare ・RAID1+0 ・内蔵ストレージ搭載のみ	・RAID1 ・RAID1+Hotspare ・RAID5 ・RAID5+Hotspare ・RAID6 ・RAID6+Hotspare ・RAID1+0 ・RAID1+0+Hotspare ・内蔵ストレージ搭載のみ
SASアレイコントローラカード (PRAID EP580i) (16port/8GB/SAS 12Gbps) ※アレイ接続必須	PYBSR3C58L	・RAID0 ・内蔵ストレージ搭載のみ	・RAID1 ・内蔵ストレージ搭載のみ	・RAID1 ・RAID1+Hotspare ・RAID5 ・RAID6 ・内蔵ストレージ搭載のみ	・RAID1 ・RAID1+Hotspare ・RAID5 ・RAID5+Hotspare ・RAID6 ・RAID6+Hotspare ・RAID1+0 ・内蔵ストレージ搭載のみ	・RAID1 ・RAID1+Hotspare ・RAID5 ・RAID5+Hotspare ・RAID6 ・RAID6+Hotspare ・RAID1+0 ・RAID1+0+Hotspare ・内蔵ストレージ搭載のみ

適用可能なストレージコントローラ		M.2 Flash モジュール搭載台数	
		1台	2台
デュアルM.2 コントローラカード (PDUAL CP100) ※アレイ接続必須	PYBDMCP24L	×	・RAID1 ・M.2 Flash モジュール 搭載のみ

内蔵ストレージ搭載のみ：内蔵ストレージのカスタムメイド搭載のみ(RAID設定サービス非手配時)
M.2 Flash モジュール搭載のみ：M.2 Flash モジュールのカスタムメイド搭載のみ(RAID設定サービス非手配時)

※ OS により接続可能装置は異なります。詳細はハードウェア一覧を参照願います。

Q

13. ハードディスクキャビネット[JX40 S2使用]/ETERNUS装置(SAS)

・SASコントローラカードまたはSASアレイコントローラカードを搭載時、2CPU構成にする必要があります。
・JX40 S2/ETERNUS装置(SAS)との接続および接続可能台数については、外付編/ETERNUS編を参照願います(JX40 S2の接続可能台数はモデルにより異なります)。
・必ず「温度制限について」を参照のうえ、手配願います。

■ハードディスクキャビネット[JX40 S2]接続

・使用するOSによらず、標準搭載のリモートマネジメントコントローラ(iRMC S5)と連携し、ストレージの稼働状態およびRAID状態を監視管理することが可能です。
使用するストレージコントローラにより、監視管理可能な範囲が異なりますので、詳細については、留意事項編「iRMC(リモートマネジメントコントローラ)関連」をご確認ください。

	項番	製品名	型名	価格(税別)	カ	備考
①	I-59	SASアレイコントローラカード	PY-SR3C5E PYBSR3C5EL	515,000円 515,000円	 ●	JX40 S2(ハードディスクキャビネット)接続用カード(PRAID EP540e)(自己暗号化機能対応) インターフェース:SFF8644×2 データ転送速度:SAS 12Gbps デバイスポート数:8(4×2) キャッシュ:4GB ホストバス:PCI Express3.0 RAIDレベル:0/1/1E/1+0/5/5+0/6/6+0(ホットスペア可)

■ハードディスクキャビネット[JX40 S2]/ETERNUS装置(SAS)接続

・Windows記憶域スペース機能利用時のみ、JX40 S2に接続可能です。

	項番	製品名	型名	価格(税別)	カ	備考
①	I-31	SASコントローラカード (PSAS CP500e)	PY-SC3FBE PYBSC3FBEL	436,000円 436,000円	 ●	JX40 S2/外付けSAS装置接続用カード(PSAS CP500e) インターフェース:SFF8644×2 データ転送速度:SAS 12Gbps デバイスポート数:8(4×2) ホストバス:PCI Express3.1

14. FCカード

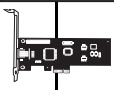

・ETERNUS装置(FC)との接続については、ETERNUS編を参照願います。
・必ず「温度制限について」を参照のうえ、手配願います。

	項番	製品名	型名	価格(税別)	カ	備考
②	I-63	ファイバーチャネルカード (16Gbps)	PY-FC331 PYBFC331L	274,000円 274,000円	 ●	外付けFC装置接続用カード インターフェース:16Gbps×1 ホストバス:PCI Express3.0 機能:Fabric 相当品:Emulex LPe31000-M6
	I-62	Dual port ファイバーチャネルカード (16Gbps)	PY-FC332 PYBFC332L	425,000円 425,000円	 ●	外付けFC装置接続用カード インターフェース:16Gbps×2 ホストバス:PCI Express3.0 機能:Fabric 相当品:Emulex LPe31002-M6
	I-82	ファイバーチャネルカード (32Gbps)	PY-FC421 PYBFC421L	547,000円 547,000円	 ●	外付けFC装置接続用カード インターフェース:32Gbps×1 ホストバス:PCI Express4.0 機能:Fabric 相当品:Emulex LPe35000-M2
	I-84	Dual port ファイバーチャネルカード (32Gbps)	PY-FC422 PYBFC422L	850,000円 850,000円	 ●	外付けFC装置接続用カード インターフェース:32Gbps×2 ホストバス:PCI Express4.0 機能:Fabric 相当品:Emulex LPe35002-M2
	I-335	ファイバーチャネルカード (64Gbps)	PY-FC441 PYBFC441L	680,000円 680,000円	 ●	外付けFC装置接続用カード インターフェース:64Gbps×1 ホストバス:PCI Express4.0 機能:Fabric 相当品:Emulex LPe36000-M64
	I-336	Dual port ファイバーチャネルカード (64Gbps)	PY-FC442 PYBFC442L	1,100,000円 1,100,000円	 ●	外付けFC装置接続用カード インターフェース:64Gbps×2 ホストバス:PCI Express4.0 機能:Fabric 相当品:Emulex LPe36002-M64

R

※ OS により接続可能装置は異なります。詳細はハードウェア一覧を参照願います。

R

15. ポート拡張オプション/LANカード

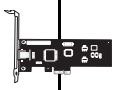

・CX2560 M6は1ポート(10GBASE-T/1000BASE-T/100BASE-TX)が標準搭載されています。
・ポート拡張オプション(25GBASE×2)[PY-LA3F2U2/PYBLA3F2U2]/Dual port LANカード(100GBASE)/(25GBASE)[PY-LA3E22/PYBLA3E22L/PY-LA412/PYBLA412L]と IB HCAカード(200Gbps)[PY-HC401/PYBHC401]を混在させることはできません。
・ポート拡張オプション(1000BASE-T×4)[PY-LA274U2/PYBLA274U2]は、CX2560 M6搭載時に(Wake on Lan)機能が使用できません。
・VMware製品をご使用時は、ESXiで1Gb LAN、10Gb LANのポート数に構成可能な上限があります。
詳細については、当社ホームページ(https://jp.fujitsu.com/platform/server/primergy/software/vmware/support/)の以下に掲載されている「ネットワークインターフェース ポート数の上限について」を参照ください。
vS8:「VMware ESXi 8 サポート版数一覧表(機種別)」
vS7:「VMware ESXi 7 サポート版数一覧表(機種別)」
vS6:「VMware ESXiサポート版数一覧表(オプション・周辺機器)」
・サポートする10GBASE-CR SFP+ケーブルについては、下記URL内のマニュアルをご参照ください。
当社ホームページ(https://jp.fujitsu.com/platform/server/primergy/manual/peri_card.html)
「10GBASE-CR SFP+ケーブル, 25GBASE SFP28 ケーブル, 40GBASE QSFP ケーブルおよび100GBASE QSFP28 ケーブルのサポートについて」
・ポート拡張オプション/PCIeカードにSFP+/SFP28/QSFPモジュールを搭載する場合、同一製品の各ポートには同じ型名製品を搭載してください
(各ポート拡張オプション/PCIeカードに対応するSFP+/SFP28/QSFPモジュールは樹系図をご確認ください)。
・カスタムメイド型名で同じ速度のポート拡張オプション/PCIeカードを同一サーバに搭載する場合、カスタムメイド型名のSFP+/SFP28/QSFPモジュールは1種類の型名しか選択できません(各ポート拡張オプション/PCIeカードに対応するSFP+/SFP28/QSFPモジュールは樹系図をご確認ください)。
・Switch Embedded Teaming (SET) をご使用される場合は、同一型名のLANカードを選択いただく必要があります。
・必ず「温度制限について」を参照のうえ、手配願います。

10GBASE-T/1000BASE-T/100BASE-TX (標準搭載)×1

項番	製品名	型名	価格(税別)	カ	備考
I-235	ポート拡張オプション (1000BASE-T×4)	PY-LA284U2 PYBLA284U2	87,000円 87,000円	 ●	インターフェース:1000BASE-T×4 機能:AFT/ALB 相当品:Broadcom N41T OCPv3
I-270	ポート拡張オプション (1000BASE-T×4)	PY-LA274U2 PYBLA274U2	106,000円 106,000円	 ●	インターフェース:1000BASE-T×4 機能:AFT/ALB 相当品:Intel I350-T4 OCPv3
I-273	ポート拡張オプション (10GBASE-T×2)	PY-LA342U2 PYBLA342U2	322,000円 322,000円	 ●	インターフェース:10GBASE-T×2 機能:AFT/ALB 相当品:Intel X710-T2L OCPv3 接続ケーブル:カテゴリ6a以上

項番	製品名	型名	価格(税別)	カ	備考
I-275	ポート拡張オプション (10GBASE×4)	PY-LA354U2 PYBLA354U2	470,000円 470,000円	 ●	インターフェース:10GBASE×4 機能:AFT/ALB 相当品:Intel X710-DA4 OCPv3

■10GBASE-CR接続

項番	製品名		型名	価格(税別)	カ	備考
I-37	Twinaxケーブル	2m 5m	PY-CBN002 PY-CBN005	32,000円 47,000円		10GBASE-CR接続用 SFP+ケーブル

■10GBASE-SR/1GBASE-SR接続

項番	製品名	型名	価格(税別)	カ	備考
I-61	10GBASE-SR SFP+	PY-SFPS22 PYBSFPS22	153,000円 153,000円	 ●	10GBASE-SR接続用 マルチモードファイバチャネルケーブル[CBL-MLLB02/CBL-MLLB05/CBL-MLLB15,CBL-MLLC05/CBL-MLLC10/CBL-MLLC20/CBL-MLLC30/CBL-MLLC40/CBL-MLLC50,CBL-MLLE30/CBL-MLLE50/CBL-MLLE70/CBL-MLLD1A,CBL-MLLF1A/CBL-MLLF1L/CBL-MLLF1K]が使用可能
I-71	10GBASE-SR/1GBASE-SR SFP+	PY-SFPS14 PYBSFPS14	230,000円 230,000円	 ●	10GBASE-SR/1GBASE-SR接続用 マルチモードファイバチャネルケーブル[CBL-MLLB02/CBL-MLLB05/CBL-MLLB15,CBL-MLLC05/CBL-MLLC10/CBL-MLLC20/CBL-MLLC30/CBL-MLLC40/CBL-MLLC50,CBL-MLLE30/CBL-MLLE50/CBL-MLLE70/CBL-MLLD1A,CBL-MLLF1A/CBL-MLLF1L/CBL-MLLF1K]が使用可能

項番	製品名	型名	価格(税別)	カ	備考
I-278	ポート拡張オプション (10GBASE×2)	PY-LA352U2 PYBLA352U2	293,000円 293,000円	 ●	インターフェース:10GBASE×2 機能:AFT/ALB 相当品:Intel X710-DA2 OCPv3

■10GBASE-CR接続

項番	製品名		型名	価格(税別)	カ	備考
I-37	Twinaxケーブル	2m 5m	PY-CBN002 PY-CBN005	32,000円 47,000円		10GBASE-CR接続用 SFP+ケーブル

■10GBASE-SR/1GBASE-SR接続

項番	製品名	型名	価格(税別)	カ	備考
I-61	10GBASE-SR SFP+	PY-SFPS22 PYBSFPS22	153,000円 153,000円	 ●	10GBASE-SR接続用 マルチモードファイバチャネルケーブル[CBL-MLLB02/CBL-MLLB05/CBL-MLLB15,CBL-MLLC05/CBL-MLLC10/CBL-MLLC20/CBL-MLLC30/CBL-MLLC40/CBL-MLLC50,CBL-MLLE30/CBL-MLLE50/CBL-MLLE70/CBL-MLLD1A,CBL-MLLF1A/CBL-MLLF1L/CBL-MLLF1K]が使用可能
I-71	10GBASE-SR/1GBASE-SR SFP+	PY-SFPS14 PYBSFPS14	230,000円 230,000円	 ●	10GBASE-SR/1GBASE-SR接続用 マルチモードファイバチャネルケーブル[CBL-MLLB02/CBL-MLLB05/CBL-MLLB15,CBL-MLLC05/CBL-MLLC10/CBL-MLLC20/CBL-MLLC30/CBL-MLLC40/CBL-MLLC50,CBL-MLLE30/CBL-MLLE50/CBL-MLLE70/CBL-MLLD1A,CBL-MLLF1A/CBL-MLLF1L/CBL-MLLF1K]が使用可能

S

S-1

※ OS により接続可能装置は異なります。詳細はハードウェア一覧を参照願います。

S

S-1

項番	製品名	型名	価格(税別)	カ	備考
I-321	ポート拡張オプション (25GBASE×2)	PY-LA402U2 PYBLA402U2	315,000円 315,000円	 ●	インターフェース:25GBASE×2 機能:RDMA 相当品:Intel E810-XXVDA2 OCPv3

■25GBASE-SR接続

項番	製品名	型名	価格(税別)	カ	備考
I-53	25GBASE-SR SFP28	PY-SFPS56 PYBSFPS56	190,000円 190,000円	 ●	25GBASE-SR接続用 マルチモードファイバチャネルケーブル[CBL-MLLE30/CBL-MLLE50/CBL-MLLE70/CBL-MLLD1A,CBL-MLLF1A/CBL-MLLF1L/CBL-MLLF1K]が使用可能

項番	製品名	型名	価格(税別)	カ	備考
I-280	ポート拡張オプション (25GBASE×2)	PY-LA3F2U2 PYBLA3F2U2	490,000円 490,000円	 ●	インターフェース:25GBASE×2 機能:RDMA 相当品:Mellanox MCX4621A-ACAB OCPv3

■10GBASE-CR接続

項番	製品名	型名	価格(税別)	カ	備考
I-37	Twinaxケーブル 2m 5m	PY-CBN002 PY-CBN005	32,000円 47,000円		10GBASE-CR接続用 SFP+ケーブル

■10GBASE-SR/1GBASE-SR接続

項番	製品名	型名	価格(税別)	カ	備考
I-61	10GBASE-SR SFP+	PY-SFPS22 PYBSFPS22	153,000円 153,000円	 ●	10GBASE-SR接続用 マルチモードファイバチャネルケーブル[CBL-MLLB02/CBL-MLLB05/CBL-MLLB15,CBL-MLLC05/CBL-MLLC10/CBL-MLLC20/CBL-MLLC30/CBL-MLLC40/CBL-MLLC50,CBL-MLLE30/CBL-MLLE50/CBL-MLLE70/CBL-MLLD1A,CBL-MLLF1A/CBL-MLLF1L/CBL-MLLF1K]が使用可能
I-71	10GBASE-SR/1GBASE-SR SFP+	PY-SFPS14 PYBSFPS14	230,000円 230,000円	 ●	10GBASE-SR/1GBASE-SR接続用 マルチモードファイバチャネルケーブル[CBL-MLLB02/CBL-MLLB05/CBL-MLLB15,CBL-MLLC05/CBL-MLLC10/CBL-MLLC20/CBL-MLLC30/CBL-MLLC40/CBL-MLLC50,CBL-MLLE30/CBL-MLLE50/CBL-MLLE70/CBL-MLLD1A,CBL-MLLF1A/CBL-MLLF1L/CBL-MLLF1K]が使用可能

■25GBASE-SR接続

項番	製品名	型名	価格(税別)	カ	備考
I-205	25GBASE-SR SFP28	PY-SFPS15 PYBSFPS15	190,000円 190,000円	 ●	25GBASE-SR接続用 マルチモードファイバチャネルケーブル[CBL-MLLE30/CBL-MLLE50/CBL-MLLE70/CBL-MLLD1A,CBL-MLLF1A/CBL-MLLF1L/CBL-MLLF1K]が使用可能 PYBSFPS15は非実装(添付品扱い)

項番	製品名	型名	価格(税別)	カ	備考
I-324	ポート拡張オプション (100GBASE×2)	PY-LA432U2 PYBLA432U2	751,000円 751,000円	 ●	インターフェース:100GBASE×2 機能:AFT/ALB 相当品:Intel E810-CQDA2 OCPv3

■100GBASE-SR4接続

項番	製品名	型名	価格(税別)	カ	備考
I-284	100GBASE-SR4 QSFP28(1pack)	PY-SFPS54 PYBSFPS54	240,000円 240,000円	 ●	100GBASE-SR4接続用 マルチモード光ケーブル[CBL-MQQC05/CBL-MQQC10/CBL-MQQC20/CBL-MQQC30/CBL-MQQC40/CBL-MQQC50]が使用可能 PYBSFPS54は非実装(添付品扱い)

T

※ OS により接続可能装置は異なります。詳細はハードウェア一覧を参照願います。

T

項番	製品名	型名	価格(税別)	カ	備考
I-244	Quad port LANカード(1000BASE-T)	PY-LA284 PYBLA284L	90,000円 90,000円	 ●	インターフェース:1000BASE-T×4 ホストバス:PCI Express2.1 機能:AFT/ALB 相当品:Broadcom BCM5719-4P
I-124	Quad port LANカード(1000BASE-T)	PY-LA264 PYBLA264L	110,000円 110,000円	 ●	インターフェース:1000BASE-T×4 ホストバス:PCI Express2.1 機能:AFT/ALB 相当品:Intel I350-T4

項番	製品名	型名	価格(税別)	カ	備考
I-22	Quad port LANカード(10GBASE)	PY-LA3C4 PYBLA3C4L	484,000円 484,000円	 ●	インターフェース:10GBASE×4 ホストバス:PCI Express3.0 機能:AFT/ALB 相当品:Intel X710-DA4

■10GBASE-CR接続

項番	製品名	型名	価格(税別)	カ	備考
I-37	Twinaxケーブル 2m 5m	PY-CBN002 PY-CBN005	32,000円 47,000円		10GBASE-CR接続用 SFP+ケーブル

■10GBASE-SR/1GBASE-SR接続

項番	製品名	型名	価格(税別)	カ	備考
I-61	10GBASE-SR SFP+	PY-SFPS22 PYBSFPS22	153,000円 153,000円	 ●	10GBASE-SR接続用 マルチモードファイバチャネルケーブル[CBL-MLLB02/CBL-MLLB05/CBL-MLLB15,CBL-MLLC05/CBL-MLLC10/CBL-MLLC20/CBL-MLLC30/CBL-MLLC40/CBL-MLLC50,CBL-MLLE30/CBL-MLLE50/CBL-MLLE70/CBL-MLLD1A,CBL-MLLF1A/CBL-MLLF1L/CBL-MLLF1K]が使用可能
I-71	10GBASE-SR/1GBASE-SR SFP+	PY-SFPS14 PYBSFPS14	230,000円 230,000円	 ●	10GBASE-SR/1GBASE-SR接続用 マルチモードファイバチャネルケーブル[CBL-MLLB02/CBL-MLLB05/CBL-MLLB15,CBL-MLLC05/CBL-MLLC10/CBL-MLLC20/CBL-MLLC30/CBL-MLLC40/CBL-MLLC50,CBL-MLLE30/CBL-MLLE50/CBL-MLLE70/CBL-MLLD1A,CBL-MLLF1A/CBL-MLLF1L/CBL-MLLF1K]が使用可能

項番	製品名	型名	価格(税別)	カ	備考
I-203	Dual port LANカード(10GBASE)	PY-LA3J2 PYBLA3J2L	362,000円 362,000円	 ●	インターフェース:10GBASE×2 ホストバス:PCI Express3.0 機能:AFT/ALB 相当品:Broadcom P210P
I-19	Dual port LANカード(10GBASE)	PY-LA3C2 PYBLA3C2L	302,000円 302,000円	 ●	インターフェース:10GBASE×2 ホストバス:PCI Express3.0 機能:AFT/ALB 相当品:Intel X710-DA2

■10GBASE-CR接続

項番	製品名	型名	価格(税別)	カ	備考
I-37	Twinaxケーブル 2m 5m	PY-CBN002 PY-CBN005	32,000円 47,000円		10GBASE-CR接続用 SFP+ケーブル

■10GBASE-SR/1GBASE-SR接続

項番	製品名	型名	価格(税別)	カ	備考
I-61	10GBASE-SR SFP+	PY-SFPS22 PYBSFPS22	153,000円 153,000円	 ●	10GBASE-SR接続用 マルチモードファイバチャネルケーブル[CBL-MLLB02/CBL-MLLB05/CBL-MLLB15,CBL-MLLC05/CBL-MLLC10/CBL-MLLC20/CBL-MLLC30/CBL-MLLC40/CBL-MLLC50,CBL-MLLE30/CBL-MLLE50/CBL-MLLE70/CBL-MLLD1A,CBL-MLLF1A/CBL-MLLF1L/CBL-MLLF1K]が使用可能
I-71	10GBASE-SR/1GBASE-SR SFP+	PY-SFPS14 PYBSFPS14	230,000円 230,000円	 ●	10GBASE-SR/1GBASE-SR接続用 マルチモードファイバチャネルケーブル[CBL-MLLB02/CBL-MLLB05/CBL-MLLB15,CBL-MLLC05/CBL-MLLC10/CBL-MLLC20/CBL-MLLC30/CBL-MLLC40/CBL-MLLC50,CBL-MLLE30/CBL-MLLE50/CBL-MLLE70/CBL-MLLD1A,CBL-MLLF1A/CBL-MLLF1L/CBL-MLLF1K]が使用可能

項番	製品名	型名	価格(税別)	カ	備考
I-283	Quad port LANカード(10GBASE-T)	PY-LA344 PYBLA344L	531,000円 531,000円	 ●	インターフェース:10GBASE-T×4 ホストバス:PCI Express3.0 機能:AFT/ALB 相当品:Intel X710-T4L 接続ケーブル:カテゴリ6a以上
I-326	Dual port LANカード(10GBASE-T)	PY-LA3K2 PYBLA3K2L	371,000円 371,000円	 ●	インターフェース:10GBASE-T×2 ホストバス:PCI Express3.0 機能:AFT/ALB 相当品:Broadcom P210TP 接続ケーブル:カテゴリ6a以上
I-93	Dual port LANカード(10GBASE-T)	PY-LA342 PYBLA342L	333,000円 333,000円	 ●	インターフェース:10GBASE-T×2 ホストバス:PCI Express3.0 機能:AFT/ALB 相当品:Intel X710-T2L 接続ケーブル:カテゴリ6a以上

U

U-1

※ OS により接続可能装置は異なります。詳細はハードウェア一覧を参照願います。

U

U-1

項番	製品名	型名	価格(税別)	カ	備考
I-206	Dual port LANカード(25GBASE)	PY-LA402 PYBLA402L	324,000円 324,000円	 ●	インターフェース:25GBASE×2 ホストバス:PCI Express4.0 機能:RDMA 相当品:Intel E810-XXVDA2

■25GBASE-SR接続

項番	製品名	型名	価格(税別)	カ	備考
I-53	25GBASE-SR SFP28	PY-SFPS56 PYBSFPS56	190,000円 190,000円	 ●	25GBASE-SR接続用 マルチモードファイバチャネルケーブル[CBL-MLLE30/CBL-MLLE50/CBL-MLLE70/CBL-MLLD1A,CBL-MLLF1A/CBL-MLLF1L/CBL-MLLF1K]が使用可能

項番	製品名	型名	価格(税別)	カ	備考
I-200	Dual port LANカード(25GBASE)	PY-LA3E22 PYBLA3E22L	504,000円 504,000円	 ●	インターフェース:25GBASE×2 ホストバス:PCI Express3.0 機能:RDMA 相当品:Mellanox MCX4121A-ACAT

■10GBASE-CR接続

項番	製品名	型名	価格(税別)	カ	備考
I-37	Twinaxケーブル 2m 5m	PY-CBN002 PY-CBN005	32,000円 47,000円		10GBASE-CR接続用 SFP+ケーブル

■10GBASE-SR/1GBASE-SR接続

項番	製品名	型名	価格(税別)	カ	備考
I-61	10GBASE-SR SFP+	PY-SFPS22	153,000円		10GBASE-SR接続用 マルチモードファイバチャネルケーブル[CBL-MLLB02/CBL-MLLB05/CBL-MLLB15,CBL-MLLC05/CBL-MLLC10/CBL-MLLC20/CBL-MLLC30/CBL-MLLC40/CBL-MLLC50,CBL-MLLE30/CBL-MLLE50/CBL-MLLE70/CBL-MLLD1A,CBL-MLLF1A/CBL-MLLF1L/CBL-MLLF1K]が使用可能
I-71	10GBASE-SR/1GBASE-SR SFP+	PY-SFPS14	230,000円		10GBASE-SR/1GBASE-SR接続用 マルチモードファイバチャネルケーブル[CBL-MLLB02/CBL-MLLB05/CBL-MLLB15,CBL-MLLC05/CBL-MLLC10/CBL-MLLC20/CBL-MLLC30/CBL-MLLC40/CBL-MLLC50,CBL-MLLE30/CBL-MLLE50/CBL-MLLE70/CBL-MLLD1A,CBL-MLLF1A/CBL-MLLF1L/CBL-MLLF1K]が使用可能

■25GBASE-SR接続

項番	製品名	型名	価格(税別)	カ	備考
I-205	25GBASE-SR SFP28	PY-SFPS15 PYBSFPS15	190,000円 190,000円	 ●	25GBASE-SR接続用 マルチモードファイバチャネルケーブル[CBL-MLLE30/CBL-MLLE50/CBL-MLLE70/CBL-MLLD1A,CBL-MLLF1A/CBL-MLLF1L/CBL-MLLF1K]が使用可能 PYBSFPS15は非実装(添付品扱い)

項番	製品名	型名	価格(税別)	カ	備考
I-207	Dual port LANカード(100GBASE)	PY-LA432 PYBLA432L	774,000円 774,000円	 ●	インターフェース:100GBASE×2 ホストバス:PCI Express4.0(x16) 機能:RDMA 相当品:Intel E810-CQDA2

■100GBASE-SR4接続

項番	製品名	型名	価格(税別)	カ	備考
I-284	100GBASE-SR4 QSFP28(1pack)	PY-SFPS54 PYBSFPS54	240,000円 240,000円	 ●	100GBASE-SR4接続用 マルチモード光ケーブル[CBL-MQQC05/CBL-MQQC10/CBL-MQQC20/CBL-MQQC30/CBL-MQQC40/CBL-MQQC50]が使用可能 PYBSFPS54は非実装(添付品扱い)

項番	製品名	型名	価格(税別)	カ	備考
I-94	Dual port LANカード(100GBASE)	PY-LA412 PYBLA412L	1,408,000円 1,408,000円	 ●	インターフェース:100GBASE×2 ホストバス:PCI Express4.0(x16) 機能:RDMA 相当品:Mellanox MCX623106AN-CDAT

■100GBASE-SR4接続

項番	製品名	型名	価格(税別)	カ	備考
I-208	100GBASE-SR4 QSFP28	PY-SFPS18 PYBSFPS18	530,000円 530,000円	 ●	100GBASE-SR4接続用 マルチモード光ケーブル[CBL-MQQC05/CBL-MQQC10/CBL-MQQC20/CBL-MQQC30/CBL-MQQC40/CBL-MQQC50]が使用可能 PYBSFPS18は非実装(添付品扱い)

16. InfiniBandカード

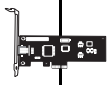

・PY-HC401/PYBHC401とPY-LA3F2U2/PYBLA3F2U2/PY-LA3E22/PYBLA3E22L/PY-LA412/PYBLA412Lを混在させることはできません。
・必ず「温度制限について」を参照のうえ、手配願います。

項番	製品名	型名	価格(税別)	カ	備考
I-121	IB HCAカード(200Gbps)	PY-HC401 PYBHC401	450,000円 450,000円	 ●	インターフェース:200Gbps(HDR) データ転送速度:25.0GB/s デバイスポート数:1 ホストバス:PCI Express4.0(x16) 相当品:MCX653105A-HDAT

V

※ OS により接続可能装置は異なります。詳細はハードウェア一覧を参照願います。

V

17. サーバ管理(リモートマネジメントコントローラ)

・リモートマネジメントコントローラアップグレード[PY-RMC42]またはライフサイクルマネジメントライセンス[PY-LCM13]を手配した場合、iRMC S4 advanced pack(アクティベーションキー生成用ドキュメント)またはeLCM Activation Pack(アクティベーションキー生成用ドキュメント)に記載されているTAN(アクティベーションキー生成用ID)を使用して、別途アクティベーションキーの生成作業が必要となります。
・アクティベーションキーの生成におきましては、インターネット環境を使用したE-mailアドレスの登録が必要となりますので、事前に環境の準備をお願いいたします。
・アクティベーションキーの生成時に使用したE-mailアドレスおよびiRMC S4 advanced packまたはeLCM Activation Packは、アクティベーションキーの再送信の際にも必要となりますので、紛失等のないよう管理をお願いいたします。
・ライフサイクルマネジメントライセンス[PY-LCM13/PYBCM13]をご使用にあたっては、各種留意事項がございます。
詳細については、当社ホームページ(https://jp.fujitsu.com/platform/server/primergy/peripheral/osopt/svs-dvd.html)を参照ください。

項番	製品名	型名	価格(税別)	カ	備考
I-80	リモートマネジメント コントローラアップグレード	PYBRMC41	50,000円	●	アドバンストビデオリダイレクション機能、バーチャルメディア機能 ＜提供形態＞ ・アクティベーションキー：サーバ本体に登録された状態で出荷(※) ※2014年2月出荷分よりサーバ本体の保証書にアクティベーションキーの記載あり

項番	製品名	型名	価格(税別)	カ	備考
I-134	ライフサイクルマネジメントライセンス	PYBLCM13	20,000円	●	アップデート機能、イメージ管理機能、PrimeCollect機能 ＜カスタムメイド型名の提供形態＞ ・アクティベーションキー：サーバ本体に登録された状態で出荷(※) ※サーバ本体の保証書にアクティベーションキーの記載あり

項番	製品名	型名	価格(税別)	カ	備考
I-77	リモートマネジメント コントローラアップグレード	PY-RMC42	50,000円		アドバンストビデオリダイレクション機能、バーチャルメディア機能 ＜提供形態＞ ・アクティベーションキー：iRMC S4 advanced pack(アクティベーションキー生成用ドキュメント)に記載されたTAN(アクティベーションキー生成用ID)を使用しURLより取得

項番	製品名	型名	価格(税別)	カ	備考
I-134	ライフサイクルマネジメントライセンス	PY-LCM13	20,000円		アップデート機能、イメージ管理機能、PrimeCollect機能 ＜一般型名の提供形態＞ ・アクティベーションキー：eLCM Activation Pack(アクティベーションキー生成用ドキュメント)に記載されたTAN(アクティベーションキー生成用ID)を使用しURLより取得

18. セキュリティチップ

・Windows Server 2022を物理環境、または仮想環境使用時のホストOSとして利用する場合はセキュリティチップ[PY-TPM15/PYBTPM15]が必須となります。
・Windows Server 2022を仮想環境使用時のゲストOSとして利用する場合はセキュリティチップ[PY-TPM15/PYBTPM15]を任意に手配いただけます。

項番	製品名	型名	価格(税別)	カ	備考
I-333	セキュリティチップ	PY-TPM15 PYBTPM15	7,000円 7,000円	 ●	TPM2.0モジュール(TCG準拠) ※UEFIモードのみサポートとなります。設定をご確認のうえ、ご使用ください。 ※サポート状況については、留意事項編「セキュリティチップ(TPM)およびインテル トラステッド・エグゼキューション・テクノロジー(インテル® TXT)のサポートについて」を参照

19. DVD-ROM/ディスプレイ

・複数台システムに最低1台のODDが手配必須です。
・サーバノードでディスプレイ/キーボード/マウス等使用するには、ディスプレイ/USB拡張ケーブルが必要です。本ケーブルはシャーシ設置場所に最低1本必要です。
・ディスプレイ/USB拡張ケーブルはOSインストール時などの一時的な接続用途に使用し、通常稼働での利用等、長期間の接続は推奨しません。

項番	製品名	型名	価格(税別)	カ	備考
S-26	ディスプレイ/USB拡張ケーブル	PY-CBD013	11,000円		ディスプレイおよびUSB機器（キーボード／マウス／ODDなど）接続ケーブル、ディスプレイ(VGAポート)×1、USB3.0×2

項番	製品名	型名	価格(税別)	カ	備考
N-43	USB延長ケーブル 2m	PG-CBLU002	3,200円		

項番	製品名	型名	価格(税別)	カ	備考
H-4	スーパーマルチドライブユニット	FMV-NSM55	33,300円		インターフェース：USB2.0 Read：最大8倍速(DVD-ROM) / 最大24倍速(CD-ROM) Write：最大5倍速(DVD-RAM) / 最大6倍速(DVD±RDL/-RW) / 最大8倍速(DVD±R/+RW) ※DVD-RAM/DVD±R/DVD±RDL/DVD±RW/DVD-ROM/CD-ROMドライブ機能のみサポート ※ACアダプターの接続が必要(USBバスパワーでは使用不可)
C-6	小型OADGキーボード(106キー/USB)	PY-KBU1R2	15,000円		ラック搭載用OADGキーボード(106キー)。テンキーあり。USB接続、ケーブル長：1.3m
C-1	USBマウス(光学式)	PY-MSU201	3,200円		光学式スクロール機能対応マウス、1000cpi、USB接続、2ボタン+1ホイール、ケーブル長：1.8m、マーブルグレー色

ディスプレイ

W

※ OS により接続可能装置は異なります。詳細はハードウェア一覧を参照願います。

W

20. OSブート専用モジュール

・M.2 Flash モジュールとM.2 Flash モジュール(VMware用) / VMware OSオプションは、同時選択できません。
・必ず「温度制限について」を参照のうえ、手配願います。

■M.2 Flash モジュール
《非アレイ接続》

・システムボード上の専用ポート(SATAポート×2)に挿入する、OSブート専用のFlashモジュールです。
・本製品は「有寿命部品」となり、寿命時には製品を再購入いただく必要があります。詳細については、留意事項編「SSD / DCPMM / Optane PMemの書き込み保証値について」を参照ください。

②

項番	製品名	型名	価格(税別)	カ	備考
F-345	M.2 Flash モジュール-240GB	PY-MF24YN4 PYBMF24YN4	128,000円 128,000円	 ●	データ転送速度:SATA 6Gbps 記録方式:TLC ホットプラグ:× 製品クラス:Read Intensive[書き込み保証値 1.5DWPD] 用途:システム領域
F-346	M.2 Flash モジュール-480GB	PY-MF48YN4 PYBMF48YN4	140,000円 140,000円	 ●	データ転送速度:SATA 6Gbps 記録方式:TLC ホットプラグ:× 製品クラス:Read Intensive[書き込み保証値 1.5DWPD] 用途:システム領域
F-348	M.2 Flash モジュール-960GB	PY-MF96YN PYBMF96YN	183,000円 183,000円	 ●	データ転送速度:SATA 6Gbps 記録方式:TLC ホットプラグ:× 製品クラス:Read Intensive[書き込み保証値 1.5DWPD] 用途:システム領域

■M.2 Flash モジュール(VMware用)
《非アレイ接続》

・システムボード上の専用ポート(SATAポート×2)に挿入する、OSブート専用のFlashモジュールです。
・M.2 Flash モジュール(VMware用)のアレイ構成はご使用いただけません。
・本製品には、VMware vSphereのライセンスおよびサポートは含まれておりません。別途購入してください。
・VMwareのサポート状況(本体/オプション)等の最新情報は、当社ホームページ(https://www.fujitsu.com/jp/products/computing/servers/primergy/software/vmware/)をご確認ください。
・VMware環境における、サーバ監視・管理につきましては、留意事項編「サーバ監視・管理ソフトウェアについて」を参照ください。
・仮想環境使用時のゲストOS利用向けに、OSオプションの複数同時選択が可能です。
同時選択可能な組み合わせや最大選択数量については、留意事項編「OSオプション、SupportDesk、複数同時選択時の組み合わせについて」を参照ください。
・各OSとゲストOSのサポート可否については、留意事項編「各OSの仮想化機能について」および「システム構成図で紹介するWeb情報」の「OSのサポート情報、動作確認情報」を参照ください。

①

項番	製品名	型名	価格(税別)	カ	備考
F-347	VMware vSphere Hypervisor用 M.2 Flash モジュール(240GB)	PY-MF24NV4 PYBMF24NV4	128,000円 128,000円	 ●	インストールOS:なし サポートOS(*):vS6.5 Update2以降 / 6.7以降、vS7.0以降、vS8.0以降 (*)各機種のサポートするOSに準じます。 M.2 Flash モジュール容量:240GB 添付インストールディスク:なし ※VMware専用のため、他のOSでは使用不可
F-522	VMware vSphere Hypervisor 7.0 Update2用 M.2 Flash モジュール(240GB)	PYBMF24NV9	128,000円	●	VMware vSphere Hypervisor 7.0 がインストールされたM.2 Flash モジュールをシステムボードに搭載して、出荷 インストールOS:VMware vSphere Hypervisor 7.0 Update2 サポートOS:vS7.0 Update2以降、vS8.0 以降 M.2 Flash モジュール容量:240GB 添付インストールディスク:なし ※VMware専用のため、他のOSでは使用不可
F-837	VMware vSphere Hypervisor 7.0 Update3用 M.2 Flash モジュール(240GB)	PYBMF24NVB	128,000円	●	VMware vSphere Hypervisor 7.0 がインストールされたM.2 Flash モジュールをシステムボードに搭載して、出荷 インストールOS:VMware vSphere Hypervisor 7.0 Update3 サポートOS:vS7.0 Update3以降、vS8.0 以降 M.2 Flash モジュール容量:240GB 添付インストールディスク:なし ※VMware専用のため、他のOSでは使用不可

X

X-1

※ OS により接続可能装置は異なります。詳細はハードウェア一覧を参照願います。

X

X-1

■デュアルM.2 コントローラカード

・デュアルM.2 コントローラカード(PDUAL CP100)[PY-DMCP24/PYBDMCP24L]手配時は、M.2 Flash モジュール-240GB[PY-MF24YN4/PYBMF24YN4]/M.2 Flash モジュール-480GB[PY-MF48YN4/PYBMF48YN4]/VMware vSphere Hypervisor用M.2 Flash モジュール(240GB)[PY-MF24NV4/PYBMF24NV4]を同一型名で2台選択が必須となります。
・デュアルM.2 コントローラカード用M.2 Flash モジュール専用RAID設定サービス[PYBAS1SA2]を手配する場合、「RAID設定サービスについて」も併せて参照ください。

項番	製品名	型名	価格(税別)	カ	備考
I-99	デュアルM.2 コントローラカード	PY-DMCP24 PYBDMCP24L	33,000円 33,000円	 ●	M.2 Flash モジュールを2台搭載可能なPCIカードタイプのOSブート専用コントローラカード (PDUAL CP100) RAIDレベル:1

項番	製品名	型名	価格(税別)	カ	備考
F-345	M.2 Flash モジュール-240GB	PY-MF24YN4 PYBMF24YN4	128,000円 128,000円	 ●	データ転送速度:SATA 6Gbps 記録方式:TLC ホットプラグ:× 製品クラス:Read Intensive[書き込み保証値 1.5DWPD] 用途:システム領域

項番	製品名	型名	価格(税別)	カ	備考
F-346	M.2 Flash モジュール-480GB	PY-MF48YN4 PYBMF48YN4	140,000円 140,000円	 ●	データ転送速度:SATA 6Gbps 記録方式:TLC ホットプラグ:× 製品クラス:Read Intensive[書き込み保証値 1.5DWPD] 用途:システム領域

項番	製品名	型名	価格(税別)	カ	備考
F-347	VMware vSphere Hypervisor用 M.2 Flash モジュール(240GB)	PY-MF24NV4 PYBMF24NV4	128,000円 128,000円	 ●	インストールOS:なし サポートOS:vS7.0以降 M.2 Flash モジュール容量:240GB 添付インストールディスク:なし ※VMware専用のため、他のOSでは使用不可

M.2 Flash モジュール-240GB/480GB
・本製品は「有寿命部品」となり、寿命時には製品を再購入いただく必要があります。詳細については、留意事項編「SSD / DCPMM / Optane PMemの書き込み保証値について」を参照ください。

VMware vSphere Hypervisor用 M.2 Flash モジュール(240GB)
・VMwareのサポート状況(本体/オプション)等の最新情報は、当社ホームページ
(https://www.fujitsu.com/jp/products/computing/servers/primergy/software/vmware/) にてご確認ください。
・VMware環境における、サーバ監視・管理につきましては、留意事項編「サーバ監視・管理ソフトウェアについて」を参照ください。
・仮想環境使用時のゲストOS利用向けに、OSオプションの複数同時選択が可能です。
同時選択可能な組み合わせや最大選択数量については、留意事項編「OSオプション、SupportDesk、複数同時選択時の組み合わせについて」を参照ください。
・各OSとゲストOSのサポート可否については、留意事項編「各OSの仮想化機能について」および「システム構成図で紹介するWeb情報」の「OSのサポート情報、動作確認情報」を参照ください。

Y

※ OS により接続可能装置は異なります。詳細はハードウェア一覧を参照願います。

Y

21. Windows OSオプション

・**サーバ本体と同時手配願います**(Windows Server 2022/2019 Standard Additional License、CALを除く)。
・Windows OSのサポート状況(本体/オプション)等の最新情報は、当社ホームページ(https://www.fujitsu.com/jp/products/computing/servers/primergy/software/windows/)にてご確認ください。
・仮想環境使用時のゲストOS利用向けに、OSオプションの複数同時選択が可能です。
同時選択可能な組み合わせや最大選択数量については、留意事項編「OSオプション、SupportDesk、複数同時選択時の組み合わせについて」を参照ください。
・各OSとゲストOSのサポート可否については、留意事項編「各OSの仮想化機能について」および「システム構成図で紹介するWeb情報」の「OSのサポート情報、動作確認情報」を参照ください。
・Windows Server 2022/2019 Standard Additional Licenseは、物理/仮想サーバが搭載するすべての物理/仮想CPUコア数分をカバーするライセンスが必要です。
・Windows Server 2022/2019 Datacenter Additional Licenseは、物理サーバが搭載するすべての物理CPUコア数分をカバーするライセンスが必要です。
・Windows Server 2022/2019 Datacenter Additional Licenseは、カスタムメイドオプションのみでの提供となります。サーバ本体手配後に、本製品は追加手配することができませんので、サーバ本体手配時に必要なライセンス数を手配ください。
・Windows OSオプションにはCALが添付されておりません。使用する環境に応じて、Device CAL/User CALを別途手配する必要があります(Windows Server 2019 Essentials 除く)。

《Windows Server 2022》

・**Windows Server 2022を物理環境、または仮想環境使用時のホストOSとして利用する場合は、セキュリティチップ[PY-TPM15/PYBTPM15]が必須となります。**
・Windows Server 2022 Standard/Datacenterからのダウングレード権[PYBWBS5/PYBWBD5]については、マイクロソフトソフトウェアライセンス条項を参照ください。
マイクロソフト社ホームページ:
https://www.microsoft.com/en-us/UseTerms/OEM/WindowsServerDatacenterandStandard/2022/UseTerms_OEM_WindowsServerDatacenterandSt andard_2022_Japanese.htm

■バンドルオプション

項番	製品名	型名	価格(税別)	力	備考
P-264	Windows Server 2022 Standard(16コア) バンドル	PYBWBS5	オープン価格	●	構成品:<添付インストールディスク> ・Windows Server® 2022 Standard

項番	製品名	型名	価格(税別)	力	備考
P-265	Windows Server 2022 Standard Additional License(2コア)	PY-WAS5 PYBWAS5	オープン価格 オープン価格	●	<添付品> ・Windows Server® 2022 Standard (2コア)ライセンス証書
P-266	Windows Server 2022 Standard Additional License(4コア)	PY-WAS52 PYBWAS52	オープン価格 オープン価格	●	<添付品> ・Windows Server® 2022 Standard (4コア)ライセンス証書
P-267	Windows Server 2022 Standard Additional License(16コア)	PY-WAS53 PYBWAS53	オープン価格 オープン価格	●	<添付品> ・Windows Server® 2022 Standard (16コア)ライセンス証書

項番	製品名	型名	価格(税別)	力	備考
P-268	Windows Server 2022 Datacenter(16コア) バンドル	PYBWBD5	オープン価格	●	構成品:<添付インストールディスク> ・Windows Server® 2022 Datacenter ※OSサポート付きのSupportDesk Standard/Standard24(仮想化対応は除く)の同時適用不可

項番	製品名	型名	価格(税別)	力	備考
P-269	Windows Server 2022 Datacenter Additional License(2コア)	PYBWAD5	オープン価格	●	<添付品> ・Windows Server® 2022 Datacenter (2コア)ライセンス証書
P-270	Windows Server 2022 Datacenter Additional License(4コア)	PYBWAD52	オープン価格	●	<添付品> ・Windows Server® 2022 Datacenter (4コア)ライセンス証書
P-271	Windows Server 2022 Datacenter Additional License(16コア)	PYBWAD53	オープン価格	●	<添付品> ・Windows Server® 2022 Datacenter (16コア)ライセンス証書

Z

Z-1

※ OS により接続可能装置は異なります。詳細はハードウェア一覧を参照願います。

Z

Z-1

《Windows Server 2019》

・Windows Server 2019 Standard/Datacenterからのダウングレード権[PYBWBS93/PYBWBD93]
ダウングレード権については、マイクロソフトソフトウェアライセンス条項を参照してください。
マイクロソフト社ホームページ：
https://www.microsoft.com/en-us/Useterms/OEM/WindowsServer2019/DatacenterAndStandard/Useterms_OEM_WindowsServer2019_DatacenterAndStandard_Japanese.htm

■バンドルオプション

項番	製品名	型名	価格(税別)	カ	備考
P-304	Windows Server 2019 Standard(16コア) バンドル	PYBWBS93	オープン価格	●	構成品：<添付インストールディスク> ・Windows Server® 2019 Standard ※2023年3月31日販売終息、2023年7月4日最終納期

項番	製品名	型名	価格(税別)	カ	備考
P-86	Windows Server 2019 Standard Additional License(2コア)	PY-WAS9 PYBWAS9	オープン価格 オープン価格	●	<添付品> ・Windows Server® 2019 Standard (2コア)ライセンス証書 ※2023年3月31日販売終息、2023年7月4日最終納期
P-87	Windows Server 2019 Standard Additional License(4コア)	PY-WAS92 PYBWAS92	オープン価格 オープン価格	●	<添付品> ・Windows Server® 2019 Standard (4コア)ライセンス証書 ※2023年3月31日販売終息、2023年7月4日最終納期
P-88	Windows Server 2019 Standard Additional License(16コア)	PY-WAS93 PYBWAS93	オープン価格 オープン価格	●	<添付品> ・Windows Server® 2019 Standard (16コア)ライセンス証書 ※2023年3月31日販売終息、2023年7月4日最終納期

項番	製品名	型名	価格(税別)	カ	備考
P-305	Windows Server 2019 Datacenter(16コア) バンドル	PYBWBD93	オープン価格	●	構成品：<添付インストールディスク> ・Windows Server® 2019 Datacenter ※OSサポート付きのSupportDesk Standard/Standard24(仮想化対応は除く)の同時適用不可 ※2023年3月31日販売終息、2023年7月4日最終納期

項番	製品名	型名	価格(税別)	カ	備考
P-90	Windows Server 2019 Datacenter Additional License(2コア)	PYBWAD9	オープン価格	●	<添付品> ・Windows Server® 2019 Datacenter (2コア)ライセンス証書 ※2023年3月31日販売終息、2023年7月4日最終納期
P-91	Windows Server 2019 Datacenter Additional License(4コア)	PYBWAD92	オープン価格	●	<添付品> ・Windows Server® 2019 Datacenter (4コア)ライセンス証書 ※2023年3月31日販売終息、2023年7月4日最終納期
P-92	Windows Server 2019 Datacenter Additional License(16コア)	PYBWAD93	オープン価格	●	<添付品> ・Windows Server® 2019 Datacenter (16コア)ライセンス証書 ※2023年3月31日販売終息、2023年7月4日最終納期

項番	製品名	型名	価格(税別)	カ	備考
P-306	Windows Server 2019 Essentials バンドル	PYBWBB93	オープン価格	●	構成品：<添付インストールディスク> ・Windows Server® 2019 Essentials ※2023年3月31日販売終息、2023年7月4日最終納期

AA

※ OS により接続可能装置は異なります。詳細はハードウェア一覧を参照願います。

AA

・Windows Server 2022/2019 CAL バンドルオプションは、PRIMERGY本体と同時手配したWindows OSオプションに対してのみ適用可能です(ご購入済みのPRIMERGYへの適用を含む)。
・Windows Server 2022/2019 CAL、Windows Server 2022/2019 Remote Desktop Services CAL バンドルオプションの一般型名に、最大選択数量制限はありません。カスタムメイド型名の最大選択数量以上のCALが必要な場合は、一般型名で不足分を手配ください。
・Windows Server 2022 CALとWindows Server 2019 CALは同時選択できません。
・組み合わせの詳細については、留意事項編「OSオプション、SupportDesk、複数同時選択時の組み合わせについて」を参照ください。

《Windows Server 2022 CAL》

■CAL

	項番	製品名	型名	価格(税別)	カ	備考
10 / 4	P-273	Windows Server 2022 1 Device CAL	PY-WCD01C PYBWCD01C	オープン価格 オープン価格	●	<添付品> ・Windows Server® 2022 Client Access License (1 Device)ライセンス証書
1	P-274	Windows Server 2022 5 Device CAL	PY-WCD05C PYBWCD05C	オープン価格 オープン価格	●	<添付品> ・Windows Server® 2022 Client Access License (5 Device)ライセンス証書
4	P-275	Windows Server 2022 10 Device CAL	PY-WCD10C PYBWCD10C	オープン価格 オープン価格	●	<添付品> ・Windows Server® 2022 Client Access License (10 Device)ライセンス証書
1	P-276	Windows Server 2022 50 Device CAL	PY-WCD50C PYBWCD50C	オープン価格 オープン価格	●	<添付品> ・Windows Server® 2022 Client Access License (50 Device)ライセンス証書
10	P-277	Windows Server 2022 100 Device CAL	PY-WCD1HC PYBWCD1HC	オープン価格 オープン価格	●	<添付品> ・Windows Server® 2022 Client Access License (100 Device)ライセンス証書

max.10

	項番	製品名	型名	価格(税別)	カ	備考
10 / 4	P-278	Windows Server 2022 1 User CAL	PY-WCU01C PYBWCU01C	オープン価格 オープン価格	●	<添付品> ・Windows Server® 2022 Client Access License (1 User)ライセンス証書
1	P-279	Windows Server 2022 5 User CAL	PY-WCU05C PYBWCU05C	オープン価格 オープン価格	●	<添付品> ・Windows Server® 2022 Client Access License (5 User)ライセンス証書
4	P-280	Windows Server 2022 10 User CAL	PY-WCU10C PYBWCU10C	オープン価格 オープン価格	●	<添付品> ・Windows Server® 2022 Client Access License (10 User)ライセンス証書
1	P-281	Windows Server 2022 50 User CAL	PY-WCU50C PYBWCU50C	オープン価格 オープン価格	●	<添付品> ・Windows Server® 2022 Client Access License (50 User)ライセンス証書
10	P-282	Windows Server 2022 100 User CAL	PY-WCU1HC PYBWCU1HC	オープン価格 オープン価格	●	<添付品> ・Windows Server® 2022 Client Access License (100 User)ライセンス証書

■RDS CAL

	項番	製品名	型名	価格(税別)	カ	備考
10 / 4	P-283	Windows Server 2022 Remote Desktop Services 1 Device CAL	PY-WCD01D PYBWCD01D	オープン価格 オープン価格	●	<添付品> ・Windows Server® 2022 Remote Desktop Services Client Access License (1 Device) ライセンス証書
1	P-284	Windows Server 2022 Remote Desktop Services 5 Device CAL	PY-WCD05D PYBWCD05D	オープン価格 オープン価格	●	<添付品> ・Windows Server® 2022 Remote Desktop Services Client Access License (5 Device) ライセンス証書
4	P-285	Windows Server 2022 Remote Desktop Services 10 Device CAL	PY-WCD10D PYBWCD10D	オープン価格 オープン価格	●	<添付品> ・Windows Server® 2022 Remote Desktop Services Client Access License (10 Device) ライセンス証書
1	P-286	Windows Server 2022 Remote Desktop Services 50 Device CAL	PY-WCD50D PYBWCD50D	オープン価格 オープン価格	●	<添付品> ・Windows Server® 2022 Remote Desktop Services Client Access License (50 Device) ライセンス証書
10	P-287	Windows Server 2022 Remote Desktop Services 100 Device CAL	PY-WCD1HD PYBWCD1HD	オープン価格 オープン価格	●	<添付品> ・Windows Server® 2022 Remote Desktop Services Client Access License (100 Device)ライセンス証書

max.10

	項番	製品名	型名	価格(税別)	カ	備考
10 / 4	P-288	Windows Server 2022 Remote Desktop Services 1 User CAL	PY-WCU01D PYBWCU01D	オープン価格 オープン価格	●	<添付品> ・Windows Server® 2022 Remote Desktop Services Client Access License (1 User) ライセンス証書
1	P-289	Windows Server 2022 Remote Desktop Services 5 User CAL	PY-WCU05D PYBWCU05D	オープン価格 オープン価格	●	<添付品> ・Windows Server® 2022 Remote Desktop Services Client Access License (5 User) ライセンス証書
4	P-290	Windows Server 2022 Remote Desktop Services 10 User CAL	PY-WCU10D PYBWCU10D	オープン価格 オープン価格	●	<添付品> ・Windows Server® 2022 Remote Desktop Services Client Access License (10 User) ライセンス証書
1	P-291	Windows Server 2022 Remote Desktop Services 50 User CAL	PY-WCU50D PYBWCU50D	オープン価格 オープン価格	●	<添付品> ・Windows Server® 2022 Remote Desktop Services Client Access License (50 User) ライセンス証書
10	P-292	Windows Server 2022 Remote Desktop Services 100 User CAL	PY-WCU1HD PYBWCU1HD	オープン価格 オープン価格	●	<添付品> ・Windows Server® 2022 Remote Desktop Services Client Access License (100 User) ライセンス証書

AB

※ OS により接続可能装置は異なります。詳細はハードウェア一覧を参照願います。

AB

《Windows Server 2019 CAL》

■CAL

項番	製品名	型名	価格(税別)	カ	備考
P-94	Windows Server 2019 1 Device CAL	PY-WCD01B PYBWCD01B	オープン価格 オープン価格	●	<添付品> ・Windows Server® 2019 Client Access License (1 Device)ライセンス証書 ※2023年3月31日販売終息、2023年7月4日最終納期
P-95	Windows Server 2019 5 Device CAL	PY-WCD05B PYBWCD05B	オープン価格 オープン価格	●	<添付品> ・Windows Server® 2019 Client Access License (5 Device)ライセンス証書 ※2023年3月31日販売終息、2023年7月4日最終納期
P-96	Windows Server 2019 10 Device CAL	PY-WCD10B PYBWCD10B	オープン価格 オープン価格	●	<添付品> ・Windows Server® 2019 Client Access License (10 Device)ライセンス証書 ※2023年3月31日販売終息、2023年7月4日最終納期
P-97	Windows Server 2019 50 Device CAL	PY-WCD50B PYBWCD50B	オープン価格 オープン価格	●	<添付品> ・Windows Server® 2019 Client Access License (50 Device)ライセンス証書 ※2023年3月31日販売終息、2023年7月4日最終納期
P-98	Windows Server 2019 100 Device CAL	PY-WCD1HB PYBWCD1HB	オープン価格 オープン価格	●	<添付品> ・Windows Server® 2019 Client Access License (100 Device)ライセンス証書 ※2023年3月31日販売終息、2023年7月4日最終納期

max.10

項番	製品名	型名	価格(税別)	カ	備考
P-99	Windows Server 2019 1 User CAL	PY-WCU01B PYBWCU01B	オープン価格 オープン価格	●	<添付品> ・Windows Server® 2019 Client Access License (1 User)ライセンス証書 ※2023年3月31日販売終息、2023年7月4日最終納期
P-100	Windows Server 2019 5 User CAL	PY-WCU05B PYBWCU05B	オープン価格 オープン価格	●	<添付品> ・Windows Server® 2019 Client Access License (5 User)ライセンス証書 ※2023年3月31日販売終息、2023年7月4日最終納期
P-101	Windows Server 2019 10 User CAL	PY-WCU10B PYBWCU10B	オープン価格 オープン価格	●	<添付品> ・Windows Server® 2019 Client Access License (10 User)ライセンス証書 ※2023年3月31日販売終息、2023年7月4日最終納期
P-102	Windows Server 2019 50 User CAL	PY-WCU50B PYBWCU50B	オープン価格 オープン価格	●	<添付品> ・Windows Server® 2019 Client Access License (50 User)ライセンス証書 ※2023年3月31日販売終息、2023年7月4日最終納期
P-103	Windows Server 2019 100 User CAL	PY-WCU1HB PYBWCU1HB	オープン価格 オープン価格	●	<添付品> ・Windows Server® 2019 Client Access License (100 User)ライセンス証書 ※2023年3月31日販売終息、2023年7月4日最終納期

■RDS CAL

項番	製品名	型名	価格(税別)	カ	備考
P-104	Windows Server 2019 Remote Desktop Services 1 Device CAL	PY-WCD01J PYBWCD01J	オープン価格 オープン価格	●	<添付品> ・Windows Server® 2019 Remote Desktop Services Client Access License (1 Device) ライセンス証書 ※2023年3月31日販売終息、2023年7月4日最終納期
P-105	Windows Server 2019 Remote Desktop Services 5 Device CAL	PY-WCD05J PYBWCD05J	オープン価格 オープン価格	●	<添付品> ・Windows Server® 2019 Remote Desktop Services Client Access License (5 Device) ライセンス証書 ※2023年3月31日販売終息、2023年7月4日最終納期
P-106	Windows Server 2019 Remote Desktop Services 10 Device CAL	PY-WCD10J PYBWCD10J	オープン価格 オープン価格	●	<添付品> ・Windows Server® 2019 Remote Desktop Services Client Access License (10 Device) ライセンス証書 ※2023年3月31日販売終息、2023年7月4日最終納期
P-107	Windows Server 2019 Remote Desktop Services 50 Device CAL	PY-WCD50J PYBWCD50J	オープン価格 オープン価格	●	<添付品> ・Windows Server® 2019 Remote Desktop Services Client Access License (50 Device) ライセンス証書 ※2023年3月31日販売終息、2023年7月4日最終納期
P-108	Windows Server 2019 Remote Desktop Services 100 Device CAL	PY-WCD1HJ PYBWCD1HJ	オープン価格 オープン価格	●	<添付品> ・Windows Server® 2019 Remote Desktop Services Client Access License (100 Device) ライセンス証書 ※2023年3月31日販売終息、2023年7月4日最終納期

max.10

項番	製品名	型名	価格(税別)	カ	備考
P-109	Windows Server 2019 Remote Desktop Services 1 User CAL	PY-WCU01J PYBWCU01J	オープン価格 オープン価格	●	<添付品> ・Windows Server® 2019 Remote Desktop Services Client Access License (1 User) ライセンス証書 ※2023年3月31日販売終息、2023年7月4日最終納期
P-110	Windows Server 2019 Remote Desktop Services 5 User CAL	PY-WCU05J PYBWCU05J	オープン価格 オープン価格	●	<添付品> ・Windows Server® 2019 Remote Desktop Services Client Access License (5 User) ライセンス証書 ※2023年3月31日販売終息、2023年7月4日最終納期
P-111	Windows Server 2019 Remote Desktop Services 10 User CAL	PY-WCU10J PYBWCU10J	オープン価格 オープン価格	●	<添付品> ・Windows Server® 2019 Remote Desktop Services Client Access License (10 User) ライセンス証書 ※2023年3月31日販売終息、2023年7月4日最終納期
P-112	Windows Server 2019 Remote Desktop Services 50 User CAL	PY-WCU50J PYBWCU50J	オープン価格 オープン価格	●	<添付品> ・Windows Server® 2019 Remote Desktop Services Client Access License (50 User) ライセンス証書 ※2023年3月31日販売終息、2023年7月4日最終納期
P-113	Windows Server 2019 Remote Desktop Services 100 User CAL	PY-WCU1HJ PYBWCU1HJ	オープン価格 オープン価格	●	<添付品> ・Windows Server® 2019 Remote Desktop Services Client Access License (100 User) ライセンス証書 ※2023年3月31日販売終息、2023年7月4日最終納期

AC

※ OS により接続可能装置は異なります。詳細はハードウェア一覧を参照願います。

AC

・「Microsoft SQL Server 2022/2019 Standard バンドル」、「Microsoft SQL Server 2022/2019 Standard(4コア) バンドル」は、旧バージョンのインストールディスクが添付されません。
ダウングレード権を利用して、旧バージョンを利用する場合には、別途メディアキットを手配いただく必要があります。
・Microsoft SQL Server 2022/2019 CAL バンドルオプションの一般型名に、最大選択数量制限はありません。カスタムメイド型名の最大選択数量以上のCALが必要な場合は、一般型名で不足分を手配ください。
・Microsoft SQL Server 2022とMicrosoft SQL Server 2019は同時選択できません。
・組み合わせの詳細については、留意事項編「OSオプション、SupportDesk、複数同時選択時の組み合わせについて」を参照ください。

《Microsoft SQL Server 2022》

■バンドルオプション

SQLコアライセンスモデルの手配について
・物理OS環境で使用する場合は、全物理コア数分のコアライセンスが必要です。また、1CPUあたり最小4コアライセンスが必要です。
物理サーバに搭載している全物理コア数が24コアを超える場合は、物理OS環境では使用いただけません。
・仮想OS環境で使用する場合は、仮想コア数が24コア以下の環境で使用してください。
その環境に割り当てた仮想コア数分のコアライセンスが必要です。また、1仮想OS環境あたり最小4コアライセンスが必要です。
・1サーバ上の物理OS環境や複数の仮想OS環境で使用する場合は、それぞれの環境毎に必要なコアライセンス数を計算して合計します。
ただし、手配可能なコアライセンス数の上限は24コアです。
・製品は4コアライセンスまたは2コアライセンスとなっており、必要コアライセンス数と手配数は一致しないためご注意ください。
・そのほかの、SQL Server 2022 Standard の機能、スケール上限などについては下記を参照ください。
(https://learn.microsoft.com/ja-jp/sql/sql-server/editions-and-components-of-sql-server-2022?view=sql-server-ver16)

項番	製品名	型名	価格(税別)	カ	備考
P-73	Microsoft SQL Server 2022 Standard(4コア) バンドル	PYBWBL51	オープン価格	●	構成品：<添付インストールディスク> ・Microsoft® SQL Server® 2022 Standard ※本製品はコアライセンスモデルです。

項番	製品名	型名	価格(税別)	カ	備考
P-74	Microsoft SQL Server 2022 Standard Additional License(2コア) バンドル	PYBWAL5	オープン価格	●	<添付品> ・Microsoft® SQL Server® 2022 Standard (2コア)ライセンス証書 ※5コア構成以上動作させる場合に追加手配が必要

項番	製品名	型名	価格(税別)	カ	備考
P-72	Microsoft SQL Server 2022 Standard バンドル	PYBWBL5	オープン価格	●	構成品：<添付インストールディスク> ・Microsoft® SQL Server® 2022 Standard ※本製品はサーバ/CALライセンスモデルです。

■CAL

項番	製品名	型名	価格(税別)	カ	備考
P-75	Microsoft SQL Server 2022 1 Device CAL	PY-WCD01E PYBWCD01E	オープン価格 オープン価格	●	<添付品> ・Microsoft® SQL Server® 2022 Client Access License (1 Device)ライセンス証書
P-76	Microsoft SQL Server 2022 5 Device CAL	PY-WCD05E PYBWCD05E	オープン価格 オープン価格	●	<添付品> ・Microsoft® SQL Server® 2022 Client Access License (5 Device)ライセンス証書
P-77	Microsoft SQL Server 2022 10 Device CAL	PY-WCD10E PYBWCD10E	オープン価格 オープン価格	●	<添付品> ・Microsoft® SQL Server® 2022 Client Access License (10 Device)ライセンス証書

max.7

項番	製品名	型名	価格(税別)	カ	備考
P-78	Microsoft SQL Server 2022 1 User CAL	PY-WCU01E PYBWCU01E	オープン価格 オープン価格	●	<添付品> ・Microsoft® SQL Server® 2022 Client Access License (1 User)ライセンス証書
P-82	Microsoft SQL Server 2022 5 User CAL	PY-WCU05E PYBWCU05E	オープン価格 オープン価格	●	<添付品> ・Microsoft® SQL Server® 2022 Client Access License (5 User)ライセンス証書
P-84	Microsoft SQL Server 2022 10 User CAL	PY-WCU10E PYBWCU10E	オープン価格 オープン価格	●	<添付品> ・Microsoft® SQL Server® 2022 Client Access License (10 User)ライセンス証書

AD

※ OS により接続可能装置は異なります。詳細はハードウェア一覧を参照願います。

AD

《Microsoft SQL Server 2019》

■バンドルオプション

SQLコアライセンスモデルの手配について
・物理OS環境で使用する場合は、全物理コア数分のコアライセンスが必要です。また、1CPUあたり最小4コアライセンスが必要です。
物理サーバに搭載している全物理コア数が24コアを超える場合は、物理OS環境では使用いただけません。
・仮想OS環境で使用する場合は、仮想コア数が24コア以下の環境で使用してください。
その環境に割り当てた仮想コア数分のコアライセンスが必要です。また、1仮想OS環境あたり最小4コアライセンスが必要です。
・1サーバ上の物理OS環境や複数の仮想OS環境で使用する場合は、それぞれの環境毎に必要なコアライセンス数を計算して合計します。
ただし、手配可能なコアライセンス数の上限は24コアです。
・製品は4コアライセンスまたは2コアライセンスとなっており、必要コアライセンス数と手配数は一致しないためご注意ください。
・そのほかの、SQL Server 2019 Standard の機能、スケール上限などについては下記を参照ください。
(https://learn.microsoft.com/ja-jp/sql/sql-server/editions-and-components-of-sql-server-2019?view=sql-server-ver16)

項番	製品名	型名	価格(税別)	カ	備考
P-22	Microsoft SQL Server 2019 Standard(4コア) バンドル	PYBWBL91	オープン価格	●	構成品:<添付インストールディスク> ・Microsoft® SQL Server® 2019 Standard ※本製品はコアライセンスモデルです。 ※2023年6月30日販売終息、2024年1月4日最終納期

項番	製品名	型名	価格(税別)	カ	備考
P-23	Microsoft SQL Server 2019 Standard Additional License(2コア) バンドル	PYBWAL9	オープン価格	●	<添付品> ・Microsoft® SQL Server® 2019 Standard (2コア)ライセンス証書 ※5コア構成以上動作させる場合に追加手配が必要 ※2023年6月30日販売終息、2024年1月4日最終納期

項番	製品名	型名	価格(税別)	カ	備考
P-21	Microsoft SQL Server 2019 Standard バンドル	PYBWBL9	オープン価格	●	構成品:<添付インストールディスク> ・Microsoft® SQL Server® 2019 Standard ※本製品はサーバ/CALライセンスモデルです。 ※2023年6月30日販売終息、2024年1月4日最終納期

■CAL

max.7

項番	製品名	型名	価格(税別)	カ	備考
P-27	Microsoft SQL Server 2019 1 Device CAL	PY-WCD01S PYBWCD01S	オープン価格 オープン価格	●	<添付品> ・Microsoft® SQL Server® 2019 Client Access License (1 Device)ライセンス証書 ※2023年6月30日販売終息、2024年1月4日最終納期
P-28	Microsoft SQL Server 2019 5 Device CAL	PY-WCD05S PYBWCD05S	オープン価格 オープン価格	●	<添付品> ・Microsoft® SQL Server® 2019 Client Access License (5 Device)ライセンス証書 ※2023年6月30日販売終息、2024年1月4日最終納期
P-29	Microsoft SQL Server 2019 10 Device CAL	PY-WCD10S PYBWCD10S	オープン価格 オープン価格	●	<添付品> ・Microsoft® SQL Server® 2019 Client Access License (10 Device)ライセンス証書 ※2023年6月30日販売終息、2024年1月4日最終納期

項番	製品名	型名	価格(税別)	カ	備考
P-30	Microsoft SQL Server 2019 1 User CAL	PY-WCU01S PYBWCU01S	オープン価格 オープン価格	●	<添付品> ・Microsoft® SQL Server® 2019 Client Access License (1 User)ライセンス証書 ※2023年6月30日販売終息、2024年1月4日最終納期
P-31	Microsoft SQL Server 2019 5 User CAL	PY-WCU05S PYBWCU05S	オープン価格 オープン価格	●	<添付品> ・Microsoft® SQL Server® 2019 Client Access License (5 User)ライセンス証書 ※2023年6月30日販売終息、2024年1月4日最終納期
P-32	Microsoft SQL Server 2019 10 User CAL	PY-WCU10S PYBWCU10S	オープン価格 オープン価格	●	<添付品> ・Microsoft® SQL Server® 2019 Client Access License (10 User)ライセンス証書 ※2023年6月30日販売終息、2024年1月4日最終納期

《Windows Server OS / Microsoft SQL Server メディアキット》

・Windows OS / Microsoft SQLをダウングレード/ダウンエディションして使用する場合に必要となる「インストールメディア/Product key」です。
「メディアキット」にはライセンスは含まれておりませんので、Windows Server OS / Microsoft SQL Server ライセンスが含まれているWindows Server OS バンドル オプション、Microsoft SQL Server バンドルオプションと同時にご購入されるお客様へのみ提供可能となります。「メディアキット」のみでの手配はできません。
・Windows Server 2016は物理環境では非サポートOSとなります。そのため、Windows Server 2016 メディアキットは仮想環境においての、ダウングレード/ダウンエディション用途としての提供となります。
・組み合わせの詳細については、留意事項編「OSオプション、SupportDesk、複数同時選択時の組み合わせについて」を参照ください。

項番	製品名	型名	価格(税別)	カ	備考
P-293	Windows Server 2022 Standard メディアキット	PYBWBS52	オープン価格	●	構成品:Windows Server 2022 Standard媒体+Product Key Card
P-114	Windows Server 2019 Standard メディアキット	PYBWBS92	オープン価格	●	構成品:Windows Server 2019 Standard媒体+Product Key Card
P-296	Windows Server 2019 Datacenter メディアキット	PYBWBD94	オープン価格	●	構成品:Windows Server 2019 Datacenter媒体+Product Key Card
P-154	Windows Server 2016 Standard メディアキット	PYBWBS62	オープン価格	●	構成品:Windows Server 2016 Standard媒体+Product Key Card
P-115	Windows Server 2016 Datacenter メディアキット	PYBWBD62	オープン価格	●	構成品:Windows Server 2016 Datacenter媒体+Product Key Card

項番	製品名	型名	価格(税別)	カ	備考
P-39	Microsoft SQL Server 2019 Standard メディアキット	PYBWBL92	オープン価格	●	構成品:Microsoft SQL Server 2019媒体+Product Key Card
P-114	Windows Server 2019 Standard メディアキット	PYBWBS92	オープン価格	●	構成品:Windows Server 2019 Standard媒体+Product Key Card
P-79	Microsoft SQL Server 2016 Standard メディアキット	PYBWBL62	オープン価格	●	構成品:Microsoft SQL Server 2016媒体+Product Key Card

AE

※ OS により接続可能装置は異なります。詳細はハードウェア一覧を参照願います。

AE

22. Windows SupportDesk [カスタムメイド専用]

・サーバ本体と同時手配願います(出荷後のサーバ本体には適用できません)。
・組み合わせにより、異なるOS用のSupportDeskが複数選択可能です。
組み合わせの詳細については、留意事項編「OSオプション、SupportDesk、複数同時選択時の組み合わせについて」を参照ください。
・サービスの詳細については、システム構成図(サービス一覧)の「SupportDeskパック」を参照ください。
・各OSとゲストOSのサポート可否については、留意事項編「各OSの仮想化機能について」および「システム構成図で紹介するWeb情報」の「OSのサポート情報、動作確認情」を参照ください。
・SupportDeskのホスト対象OSは、各機種のサポートするOSに準じます。

項番	製品名		型名	価格(税別)	カ	備考
Q-79	SupportDesk Standard (Windows Server Standard)	3年 4年 5年	PYBSPS3D02 PYBSPS4D02 PYBSPS5D02	88,000円 101,200円 111,100円 ★	● ● ●	サービス時間帯: 月曜～金曜 8:30～19:00(祝日および年末年始を除く) サポート対象範囲: ホストOS 【ホスト対象OS】 ・Windows Server 2022 / 2019 / 2016 / 2012 R2 / 2012 Standard ・Windows Server IoT 2022 / 2019 for Storage Standard ・Windows Storage Server 2016 / 2012 R2 Standard ・Windows Server 2012 R2 / 2012 Foundation ・Windows Server 2022 / 2019 / 2016 / 2012 R2 / 2012 Essentials
Q-80	SupportDesk Standard24 (Windows Server Standard)	3年 4年 5年	PYBSPS3A02 PYBSPS4A02 PYBSPS5A02	99,000円 117,700円 133,100円 ★	● ● ●	サービス時間帯: 24時間365日 サポート対象範囲: ホストOS 【ホスト対象OS】 ・Windows Server 2022 / 2019 / 2016 / 2012 R2 / 2012 Standard ・Windows Server IoT 2022 / 2019 for Storage Standard ・Windows Storage Server 2016 / 2012 R2 Standard ・Windows Server 2012 R2 / 2012 Foundation ・Windows Server 2022 / 2019 / 2016 / 2012 R2 / 2012 Essentials
Q-81	SupportDesk Standard (Windows Server Standard 仮想化対応)	3年 4年 5年	PYBSPT3D02 PYBSPT4D02 PYBSPT5D02	200,200円 261,800円 326,700円 ★	● ● ●	サービス時間帯: 月曜～金曜 8:30～19:00(祝日および年末年始を除く) サポート対象範囲: ホストOS/ゲストOS 【ホスト対象OS/ゲスト対象OS】 ・Windows Server 2022 / 2019 / 2016 / 2012 R2 / 2012 Standard ・Windows Server IoT 2022 / 2019 for Storage Standard ・Windows Storage Server 2016 / 2012 R2 Standard ・Windows Server 2022 / 2019 / 2016 / 2012 R2 / 2012 Essentials ※ホストOS/ゲストOSの組み合わせは、富士通でサポート可能な組み合わせに限る
Q-82	SupportDesk Standard24 (Windows Server Standard 仮想化対応)	3年 4年 5年	PYBSPT3A02 PYBSPT4A02 PYBSPT5A02	272,800円 355,300円 445,500円 ★	● ● ●	サービス時間帯: 24時間365日 サポート対象範囲: ホストOS/ゲストOS 【ホスト対象OS/ゲスト対象OS】 ・Windows Server 2022 / 2019 / 2016 / 2012 R2 / 2012 Standard ・Windows Server IoT 2022 / 2019 for Storage Standard ・Windows Storage Server 2016 / 2012 R2 Standard ・Windows Server 2022 / 2019 / 2016 / 2012 R2 / 2012 Essentials ※ホストOS/ゲストOSの組み合わせは、富士通でサポート可能な組み合わせに限る
Q-297	SupportDesk Standard (Windows Server Datacenter 仮想化対応 32コア未満)	3年 4年 5年	PYBSPV3D04 PYBSPV4D04 PYBSPV5D04	363,000円 473,000円 591,800円 ★	● ● ●	サービス時間帯: 月曜～金曜 8:30～19:00(祝日および年末年始を除く) サポート対象範囲: ホストOS/ゲストOS 【ホスト対象OS/ゲスト対象OS】 ・Windows Server 2022 / 2019 / 2016 / 2012 R2 / 2012 Standard ・Windows Server 2022 / 2019 / 2016 / 2012 R2 / 2012 Datacenter ※ホストOS/ゲストOSの組み合わせは、富士通でサポート可能な組み合わせに限る
Q-298	SupportDesk Standard24 (Windows Server Datacenter 仮想化対応 32コア未満)	3年 4年 5年	PYBSPV3A04 PYBSPV4A04 PYBSPV5A04	493,900円 643,500円 806,300円 ★	● ● ●	サービス時間帯: 24時間365日 サポート対象範囲: ホストOS/ゲストOS 【ホスト対象OS/ゲスト対象OS】 ・Windows Server 2022 / 2019 / 2016 / 2012 R2 / 2012 Standard ・Windows Server 2022 / 2019 / 2016 / 2012 R2 / 2012 Datacenter ※ホストOS/ゲストOSの組み合わせは、富士通でサポート可能な組み合わせに限る
Q-299	SupportDesk Standard (Windows Server Datacenter 仮想化対応 32コア以上)	3年 4年 5年	PYBSPV3D05 PYBSPV4D05 PYBSPV5D05	726,000円 946,000円 1,183,600円 ★	● ● ●	サービス時間帯: 月曜～金曜 8:30～19:00(祝日および年末年始を除く) サポート対象範囲: ホストOS/ゲストOS 【ホスト対象OS/ゲスト対象OS】 ・Windows Server 2022 / 2019 / 2016 / 2012 R2 / 2012 Standard ・Windows Server 2022 / 2019 / 2016 / 2012 R2 / 2012 Datacenter ※ホストOS/ゲストOSの組み合わせは、富士通でサポート可能な組み合わせに限る
Q-300	SupportDesk Standard24 (Windows Server Datacenter 仮想化対応 32コア以上)	3年 4年 5年	PYBSPV3A05 PYBSPV4A05 PYBSPV5A05	987,800円 1,287,000円 1,611,500円 ★	● ● ●	サービス時間帯: 24時間365日 サポート対象範囲: ホストOS/ゲストOS 【ホスト対象OS/ゲスト対象OS】 ・Windows Server 2022 / 2019 / 2016 / 2012 R2 / 2012 Standard ・Windows Server 2022 / 2019 / 2016 / 2012 R2 / 2012 Datacenter ※ホストOS/ゲストOSの組み合わせは、富士通でサポート可能な組み合わせに限る

Windows SupportDeskのサービス内容、期間

サービス内容

専門技術者によるOSサポート(電話によるQ&A対応/問題解決支援など)、
Webによる情報提供(ソフトウェアの修正情報/運用ノウハウ/サービス対応履歴など)

サービス期間

3年/4年/5年(製品保証期間を含む)

AF

※ OS により接続可能装置は異なります。詳細はハードウェア一覧を参照願います。

AF

23. Linux OSオプション/SupportDesk　[カスタムメイド専用]

・**サーバ本体と同時手配願います**(出荷後のサーバ本体には適用できません)。
・Linux OSのサポート状況(本体/オプション)等の最新情報は、当社ホームページ(https://jp.fujitsu.com/platform/server/primergy/software/linux/technical/support/kernel.html)にてご確認ください。
・Linux仮想環境において、ゲストOSにWindows OSをインストールする場合、PRIMERGY 本体にインストールまたはバンドルしてお届けするWindows OSオプション(PY型名)に添付されるインストールメディアは利用できません。別途、パッケージ製品やボリュームライセンス製品のインストールメディアをご使用ください。

■Linux SupportDesk

・組み合わせにより、異なるOS用のSupportDeskが複数選択可能です。
組み合わせの詳細については、留意事項編「OSオプション、SupportDesk、複数同時選択時の組み合わせについて」を参照ください。
・サービスの詳細については、システム構成図(サービス一覧)の「SupportDeskパック」を参照ください。
・各OSとゲストOSのサポート可否については、留意事項編「各OSの仮想化機能について」および「システム構成図で紹介するWeb情報」の「OSのサポート情報、動作確認情報」を参照ください。

・基本サポート

項番	製品名		型名	価格(税別)	カ	備考
Q-103	SupportDesk Standard [Red Hat Enterprise Linux 基本サポート 2CPU/1ゲスト]	1年 3年 4年 5年	PYBSPR1D02 PYBSPR3D02 PYBSPR4D02 PYBSPR5D02	130,900円 366,300円 476,300円 580,800円 ★	● ● ● ●	サービス時間帯: 月曜～金曜 8:30～19:00(祝日および年末年始を除く) サポート対象範囲: ホストOS/ゲストOS サポートCPU数(Socket数): 2まで サポートゲストOS数: 1まで 使用可能ハイパーバイザ: RHEL仮想マシン機能
Q-104	SupportDesk Standard24 [Red Hat Enterprise Linux 基本サポート 2CPU/1ゲスト]	1年 3年 4年 5年	PYBSPR1A02 PYBSPR3A02 PYBSPR4A02 PYBSPR5A02	195,800円 548,900円 713,900円 871,200円 ★	● ● ● ●	サービス時間帯: 24時間365日 サポート対象範囲: ホストOS/ゲストOS サポートCPU数(Socket数): 2まで サポートゲストOS数: 1まで 使用可能ハイパーバイザ: RHEL仮想マシン機能
Q-105	SupportDesk Standard [Red Hat Enterprise Linux 基本サポート 2CPU/4ゲスト]	3年 4年 5年	PYBSPK3D02 PYBSPK4D02 PYBSPK5D02	548,900円 713,900円 871,200円 ★	● ● ●	サービス時間帯: 月曜～金曜 8:30～19:00(祝日および年末年始を除く) サポート対象範囲: ホストOS/ゲストOS サポートCPU数(Socket数): 2まで サポートゲストOS数: 4まで 使用可能ハイパーバイザ: RHEL仮想マシン機能
Q-106	SupportDesk Standard24 [Red Hat Enterprise Linux 基本サポート 2CPU/4ゲスト]	3年 4年 5年	PYBSPK3A02 PYBSPK4A02 PYBSPK5A02	822,800円 1,071,400円 1,306,800円 ★	● ● ●	サービス時間帯: 24時間365日 サポート対象範囲: ホストOS/ゲストOS サポートCPU数(Socket数): 2まで サポートゲストOS数: 4まで 使用可能ハイパーバイザ: RHEL仮想マシン機能
Q-126	SupportDesk Standard [Red Hat Enterprise Linux VDC 基本サポート 2CPU/ ゲスト無制限(ゲスト専用)]	3年 4年 5年	PYBSPD3D03 PYBSPD4D03 PYBSPD5D03	1,098,900円 1,428,900円 1,742,400円 ★	● ● ●	サービス時間帯: 月曜～金曜 8:30～19:00(祝日および年末年始を除く) サポート対象範囲: ゲストOS サポートCPU数(Socket数): 2まで サポートゲストOS数: 無制限 使用可能ハイパーバイザ: VMware/Hyper-V(ハイパーバイザのサポートは対象外)
Q-127	SupportDesk Standard24 [Red Hat Enterprise Linux VDC 基本サポート 2CPU/ ゲスト無制限(ゲスト専用)]	3年 4年 5年	PYBSPD3A03 PYBSPD4A03 PYBSPD5A03	1,646,700円 2,143,900円 2,613,600円 ★	● ● ●	サービス時間帯: 24時間365日 サポート対象範囲: ゲストOS サポートCPU数(Socket数): 2まで サポートゲストOS数: 無制限 使用可能ハイパーバイザ: VMware/Hyper-V(ハイパーバイザのサポートは対象外)
Q-111	SupportDesk Standard [Red Hat Enterprise Linux 基本サポート 2ゲスト(ゲスト専用)]	3年 4年 5年	PYBSPN3D02 PYBSPN4D02 PYBSPN5D02	366,300円 476,300円 580,800円 ★	● ● ●	サービス時間帯: 月曜～金曜 8:30～19:00(祝日および年末年始を除く) サポート対象範囲: ゲストOS サポートCPU数(Socket数): 無制限 サポートゲストOS数: 2まで 使用可能ハイパーバイザ: VMware/Hyper-V(ハイパーバイザのサポートは対象外)
Q-112	SupportDesk Standard24 [Red Hat Enterprise Linux 基本サポート 2ゲスト(ゲスト専用)]	3年 4年 5年	PYBSPN3A02 PYBSPN4A02 PYBSPN5A02	548,900円 713,900円 871,200円 ★	● ● ●	サービス時間帯: 24時間365日 サポート対象範囲: ゲストOS サポートCPU数(Socket数): 無制限 サポートゲストOS数: 2まで 使用可能ハイパーバイザ: VMware/Hyper-V(ハイパーバイザのサポートは対象外)

Linux SupportDesk [基本サポート]のサービス内容、期間、サポートOS

サービス内容
専門技術者によるホストOS(Linux)、ゲストOS(Linux)サポート(電話によるQ&A対応/問題解決支援など)、
Webによる情報提供(ソフトウェアの修正情報/運用ノウハウ/サービス対応履歴など)、プロダクトIDの入手手続き代行

サービス期間
1年/3年/4年/5年(製品保証期間を含む)

サポートOS
Red Hat Enterprise Linux

AG　　AG-1

※ OS により接続可能装置は異なります。詳細はハードウェア一覧を参照願います。

AG

AG-1

・拡張サポート

項番	製品名		型名	価格(税別)	カ	備考
Q-113	SupportDesk Standard [Red Hat Enterprise Linux 拡張サポート 2CPU/1ゲスト]	3年 4年 5年	PYBSPR3DE2 PYBSPR4DE2 PYBSPR5DE2	603,900円 786,500円 958,100円 ★	● ● ●	サービス時間帯: 月曜～金曜 8:30～19:00(祝日および年末年始を除く) サポート対象範囲: ホストOS/ゲストOS サポートCPU数(Socket数): 2まで サポートゲストOS数: 1まで 使用可能ハイパーバイザ: RHEL仮想マシン機能
Q-114	SupportDesk Standard24 [Red Hat Enterprise Linux 拡張サポート 2CPU/1ゲスト]	3年 4年 5年	PYBSPR3AE2 PYBSPR4AE2 PYBSPR5AE2	906,400円 1,179,200円 1,437,700円 ★	● ● ●	サービス時間帯: 24時間365日 サポート対象範囲: ホストOS/ゲストOS サポートCPU数(Socket数): 2まで サポートゲストOS数: 1まで 使用可能ハイパーバイザ: RHEL仮想マシン機能
Q-115	SupportDesk Standard [Red Hat Enterprise Linux 拡張サポート 2CPU/4ゲスト]	3年 4年 5年	PYBSPK3DE2 PYBSPK4DE2 PYBSPK5DE2	906,400円 1,179,200円 1,437,700円 ★	● ● ●	サービス時間帯: 月曜～金曜 8:30～19:00(祝日および年末年始を除く) サポート対象範囲: ホストOS/ゲストOS サポートCPU数(Socket数): 2まで サポートゲストOS数: 4まで 使用可能ハイパーバイザ: RHEL仮想マシン機能
Q-116	SupportDesk Standard24 [Red Hat Enterprise Linux 拡張サポート 2CPU/4ゲスト]	3年 4年 5年	PYBSPK3AE2 PYBSPK4AE2 PYBSPK5AE2	1,358,500円 1,768,800円 2,156,000円 ★	● ● ●	サービス時間帯: 24時間365日 サポート対象範囲: ホストOS/ゲストOS サポートCPU数(Socket数): 2まで サポートゲストOS数: 4まで 使用可能ハイパーバイザ: RHEL仮想マシン機能
Q-128	SupportDesk Standard [Red Hat Enterprise Linux VDC 拡張サポート 2CPU/ ゲスト無制限(ゲスト専用)]	3年 4年 5年	PYBSPD3DE3 PYBSPD4DE3 PYBSPD5DE3	1,811,700円 2,358,400円 2,875,400円 ★	● ● ●	サービス時間帯: 月曜～金曜 8:30～19:00(祝日および年末年始を除く) サポート対象範囲: ゲストOS サポートCPU数(Socket数): 2まで サポートゲストOS数: 無制限 使用可能ハイパーバイザ: VMware/Hyper-V(ハイパーバイザのサポートは対象外)
Q-129	SupportDesk Standard24 [Red Hat Enterprise Linux VDC 拡張サポート 2CPU/ ゲスト無制限(ゲスト専用)]	3年 4年 5年	PYBSPD3AE3 PYBSPD4AE3 PYBSPD5AE3	2,717,000円 3,536,500円 4,312,000円 ★	● ● ●	サービス時間帯: 24時間365日 サポート対象範囲: ゲストOS サポートCPU数(Socket数): 2まで サポートゲストOS数: 無制限 使用可能ハイパーバイザ: VMware/Hyper-V(ハイパーバイザのサポートは対象外)
Q-121	SupportDesk Standard [Red Hat Enterprise Linux 拡張サポート 2ゲスト(ゲスト専用)]	3年 4年 5年	PYBSPN3DE2 PYBSPN4DE2 PYBSPN5DE2	603,900円 786,500円 958,100円 ★	● ● ●	サービス時間帯: 月曜～金曜 8:30～19:00(祝日および年末年始を除く) サポート対象範囲: ゲストOS サポートCPU数(Socket数): 無制限 サポートゲストOS数: 2まで 使用可能ハイパーバイザ: VMware/Hyper-V(ハイパーバイザのサポートは対象外)
Q-122	SupportDesk Standard24 [Red Hat Enterprise Linux 拡張サポート 2ゲスト(ゲスト専用)]	3年 4年 5年	PYBSPN3AE2 PYBSPN4AE2 PYBSPN5AE2	906,400円 1,179,200円 1,437,700円 ★	● ● ●	サービス時間帯: 24時間365日 サポート対象範囲: ゲストOS サポートCPU数(Socket数): 無制限 サポートゲストOS数: 2まで 使用可能ハイパーバイザ: VMware/Hyper-V(ハイパーバイザのサポートは対象外)

Linux SupportDesk [拡張サポート]のサービス内容、期間、サポートOS

サービス内容

専門技術者によるホストOS(Linux)、ゲストOS(Linux)サポート(電話によるQ&A対応/問題解決支援など)、
Webによる情報提供(ソフトウェアの修正情報/運用ノウハウ/サービス対応履歴など)、プロダクトID(EUSサービスを含む)の入手手続き代行

サービス期間

3年/4年/5年(製品保証期間を含む)

サポートOS

Red Hat Enterprise Linux

■Linux OS媒体

・Linux OS媒体バンドルオプション手配時は、Linux SupportDeskの同時選択が必須です。

・同時選択可能な組み合わせや最大選択数量については、留意事項編「OSオプション、SupportDesk、複数同時選択時の組み合わせについて」を参照ください。
・各OSとゲストOSのサポート可否については、留意事項編「各OSの仮想化機能について」および「システム構成図で紹介するWeb情報」の「OSのサポート情報、動作確認情報」を参照ください。

・バンドルオプション

項番	製品名	型名	価格(税別)	カ	備考
P-15	Red Hat Enterprise Linux 7.9 媒体バンドル	PYBLB79	1,000円	●	構成品:<添付インストールディスク> ・Red Hat Enterprise Linux 7.9(for Intel64)

AH

※ OS により接続可能装置は異なります。詳細はハードウェア一覧を参照願います。

AH

24. VMware OSオプション

・VMware vSphere 6/7やVMware vCenter Server 6/7をご利用の場合には、VMware vSphere 8やVMware vCenter Server 8のライセンス製品を購入し、ライセンスをダウングレードしてください。
・VMwareのサポート状況(本体/オプション)等の最新情報は、当社ホームページ(https://www.fujitsu.com/jp/products/computing/servers/primergy/software/vmware/)にてご確認ください。
・VMware環境における、サーバ監視・管理につきましては、留意事項編「サーバ監視・管理ソフトウェアについて」を参照ください。
・仮想環境使用時のゲストOS利用向けに、OSオプションの複数同時選択が可能です。
同時選択可能な組み合わせや最大選択数量については、留意事項編「OSオプション、SupportDesk、複数同時選択時の組み合わせについて」を参照ください。
・各OSとゲストOSのサポート可否については、留意事項編「各OSの仮想化機能について」および「システム構成図で紹介するWeb情報」の「OSのサポート情報、動作確認情報」を参照ください。

■仮想化基盤ソフト

項番	製品名	型名	価格(税別)	カ	備考
P-175	VMware vSphere 8 Standard 1CPU(32コア) 1年間平日サポート付	B515ZHD81	265,800円		VMware vSphere® 8 Standard [1CPU(32コア)ライセンス] SupportDesk 1年間平日サポートバンドル サービス時間帯: 月曜～金曜 8:30～19:00(祝日および年末年始を除く)
P-176	VMware vSphere 8 Standard 1CPU(32コア) 1年間24時間サポート付	B51613D81	303,300円		VMware vSphere® 8 Standard [1CPU(32コア)ライセンス] SupportDesk 1年間24時間サポートバンドル サービス時間帯: 24時間365日
P-177	VMware vSphere 8 Standard 1CPU(32コア) 5年間平日サポート付	B515ZHD85	471,900円		VMware vSphere® 8 Standard [1CPU(32コア)ライセンス] SupportDesk 5年間平日サポートバンドル サービス時間帯: 月曜～金曜 8:30～19:00(祝日および年末年始を除く)
P-178	VMware vSphere 8 Standard 1CPU(32コア) 5年間24時間サポート付	B51613D85	609,100円		VMware vSphere® 8 Standard [1CPU(32コア)ライセンス] SupportDesk 5年間24時間サポートバンドル サービス時間帯: 24時間365日
P-179	VMware vSphere 8 Enterprise Plus 1CPU(32コア) 1年間平日サポート付	B5162PD81	960,400円		VMware vSphere® 8 Enterprise Plus [1CPU(32コア)ライセンス] SupportDesk 1年間平日サポートバンドル サービス時間帯: 月曜～金曜 8:30～19:00(祝日および年末年始を除く)
P-180	VMware vSphere 8 Enterprise Plus 1CPU(32コア) 1年間24時間サポート付	B5162QD81	1,105,300円		VMware vSphere® 8 Enterprise Plus [1CPU(32コア)ライセンス] SupportDesk 1年間24時間サポートバンドル サービス時間帯: 24時間365日
P-181	VMware vSphere 8 Enterprise Plus 1CPU(32コア) 5年間平日サポート付	B5162PD85	1,892,100円		VMware vSphere® 8 Enterprise Plus [1CPU(32コア)ライセンス] SupportDesk 5年間平日サポートバンドル サービス時間帯: 月曜～金曜 8:30～19:00(祝日および年末年始を除く)
P-182	VMware vSphere 8 Enterprise Plus 1CPU(32コア) 5年間24時間サポート付	B5162QD85	2,515,500円		VMware vSphere® 8 Enterprise Plus [1CPU(32コア)ライセンス] SupportDesk 5年間24時間サポートバンドル サービス時間帯: 24時間365日

VMware vSphere 8 Standard / Enterprise Plusのサービス内容、期間
サービス内容
専門技術者によるOS(VMware)サポート(電話によるQ&A対応/問題解決支援など)、
Webによる情報提供(ソフトウェアの修正情報/運用ノウハウ/サービス対応履歴など)
サービス期間
1年、5年

■OS管理ソフトウェア等

項番	製品名	型名	価格(税別)	カ	備考
P-183	VMware vCenter Server 8 Standard 1年間平日サポート付	B515VEC81	1,450,700円		VMware vCenter Server® 8 Standard SupportDesk 1年間平日サポートバンドル サービス時間帯: 月曜～金曜 8:30～19:00(祝日および年末年始を除く)
P-184	VMware vCenter Server 8 Standard 1年間24時間サポート付	B51619C81	1,639,100円		VMware vCenter Server® 8 Standard SupportDesk 1年間24時間サポートバンドル サービス時間帯: 24時間365日
P-185	VMware vCenter Server 8 Standard 5年間平日サポート付	B515VEC85	2,760,300円		VMware vCenter Server® 8 Standard SupportDesk 5年間平日サポートバンドル サービス時間帯: 月曜～金曜 8:30～19:00(祝日および年末年始を除く)
P-186	VMware vCenter Server 8 Standard 5年間24時間サポート付	B51619C85	3,611,700円		VMware vCenter Server® 8 Standard SupportDesk 5年間24時間サポートバンドル サービス時間帯: 24時間365日

VMware vCenter Server 8 Standardのサービス内容、期間
サービス内容
専門技術者によるOS(VMware)サポート(電話によるQ&A対応/問題解決支援など)、
Webによる情報提供(ソフトウェアの修正情報/運用ノウハウ/サービス対応履歴など)
サービス期間
1年、5年

AI

※ OS により接続可能装置は異なります。詳細はハードウェア一覧を参照願います。

AI

25. ハードウェア用SupportDesk [カスタムメイド専用]

・サーバ本体と同時手配願います(出荷後のサーバ本体には適用できません)。
・組み合わせにより、OS用SupportDeskとハードウェア用SupportDeskを同時選択することが可能です。
組み合わせの詳細については、留意事項編「OSオプション、SupportDesk、複数同時選択時の組み合わせについて」を参照ください。
・サービスの詳細については、システム構成図(サービス一覧)の「SupportDeskパック」を参照ください。

項番	製品名		型名	価格(税別)	カ	備考
Q-262	SupportDeskパック Standard	3年 4年 5年	PYBSPH3D5A PYBSPH4D5A PYBSPH5D5A	132,000円 209,000円 274,000円 ★	● ● ●	サービス時間帯: 月曜～金曜 8:30～19:00(祝日および年末年始を除く)
Q-272	SupportDeskパック Standard24	3年 4年 5年	PYBSPH3A5A PYBSPH4A5A PYBSPH5A5A	180,000円 285,000円 376,000円 ★	● ● ●	サービス時間帯: 24時間365日
Q-340	SupportDeskパック 保守交換ディスク引渡プラス	3年 4年 5年	PYBSPP3D5A PYBSPP4D5A PYBSPP5D5A	151,000円 233,000円 302,000円 ★	● ● ●	サービス内容: ・故障ハードディスクのお客様への引き渡し サービス時間帯: 月曜～金曜 8:30～19:00(祝日および年末年始を除く)
Q-348	SupportDeskパック 保守交換ディスク引渡プラス24	3年 4年 5年	PYBSPP3A5A PYBSPP4A5A PYBSPP5A5A	196,000円 305,000円 399,000円 ★	● ● ●	サービス内容: ・故障ハードディスクのお客様への引き渡し サービス時間帯: 24時間365日
Q-308	SupportDeskパック BIOS/ファームウェアアップデート・ 定期点検プラス	3年 4年 5年	PYBSPQ3D5A PYBSPQ4D5A PYBSPQ5D5A	196,000円 290,000円 374,000円 ★	● ● ●	サービス内容: ・ハードウェアの定期点検(1回/年) ・BIOSやファームウェアのアップデート作業を代行(定期点検時) サービス時間帯: 月曜～金曜 8:30～19:00(祝日および年末年始を除く)
Q-316	SupportDeskパック BIOS/ファームウェアアップデート・ 定期点検プラス24	3年 4年 5年	PYBSPQ3A5A PYBSPQ4A5A PYBSPQ5A5A	258,000円 384,000円 499,000円 ★	● ● ●	サービス内容: ・ハードウェアの定期点検(1回/年) ・BIOSやファームウェアのアップデート作業を代行(定期点検時) サービス時間帯: 24時間365日
Q-324	SupportDeskパック BIOS/ファームウェアアップデート・ 定期点検・ 保守交換ディスク引渡プラス	3年 4年 5年	PYBSPR3D5A PYBSPR4D5A PYBSPR5D5A	214,000円 313,000円 404,000円 ★	● ● ●	サービス内容: ・ハードウェアの定期点検(1回/年) ・BIOSやファームウェアのアップデート作業を代行(定期点検時) ・故障ハードディスクのお客様への引き渡し サービス時間帯: 月曜～金曜 8:30～19:00(祝日および年末年始を除く)
Q-332	SupportDeskパック BIOS/ファームウェアアップデート・ 定期点検・ 保守交換ディスク引渡プラス24	3年 4年 5年	PYBSPR3A5A PYBSPR4A5A PYBSPR5A5A	273,000円 405,000円 525,000円 ★	● ● ●	サービス内容: ・ハードウェアの定期点検(1回/年) ・BIOSやファームウェアのアップデート作業を代行(定期点検時) ・故障ハードディスクのお客様への引き渡し サービス時間帯: 24時間365日

SupportDesk のサービス内容、期間(共通)

サービス内容
・ハードウェアトラブル時の当日訪問修理
・Webによる情報提供(運用ノウハウ/サービス対応履歴など)
・ハードウェアの障害予兆/異常情報のOSCへのリモート通報、および通報内容の解析

サービス期間
3年/4年/5年(製品保証期間を含む)

End : PRIMERGY CX2560 M6

PRIMERGY CX2560 M6 更新履歴

版数	日付	更新箇所	更新内容
9版	2023/5/23		5月エンハンス内容の反映
8版	2023/1/24		1月エンハンス内容の反映
7版	2022/11/8	12. RAID設定サービス	インフォメーションの修正
6版	2022/10/25		10月エンハンス内容の反映
5版	2022/7/26		7月エンハンス内容の反映
4版	2022/4/19		4月エンハンス内容の反映
3版	2022/2/3		2月エンハンス内容の反映
2版	2021/11/4		価格改定
初版	2021/10/19		新規作成