FUJITSU Server PRIMERGY CX2560 M5
システム構成図

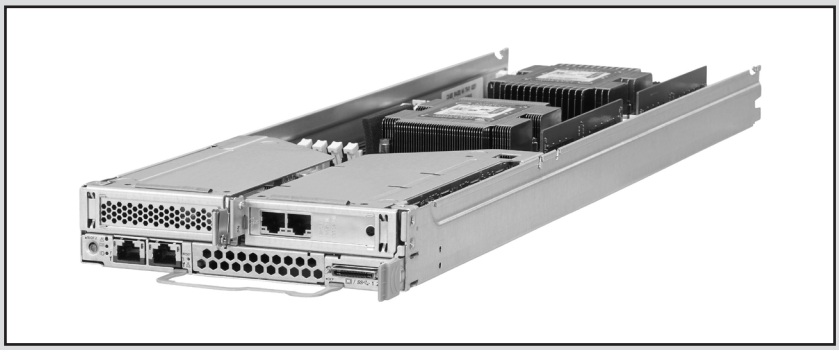

■サポートOS
CX2560 M5 は、以下のOSをサポートしています。本文中のOS名称は、次のように略して表記します。
OSの対応状況等の最新情報は当社ホームページ
(https://www.fujitsu.com/jp/products/computing/servers/primergy/software/)を参照ください。

OS名	略称		
Windows Server® 2019 Standard	WS19S		Windows
Windows Server® 2019 Datacenter	WS19D		
Windows Server® 2019 Essentials	WS19E		
Windows Server® 2016 Standard	WS16S		
Windows Server® 2016 Datacenter	WS16D		
Windows Server® 2016 Essentials	WS16E		
Red Hat® Enterprise Linux® 8.0 (for Intel64) 以降	RHEL8(Intel64)	RHEL	Linux
Red Hat® Enterprise Linux® 7.6 (for Intel64) 以降	RHEL7(Intel64)		
SUSE® Linux Enterprise Server 15 for AMD64 & Intel64 以降	SLES 15 (x86_64)	SLES	
SUSE® Linux Enterprise Server 12 Service Pack 4 for AMD64 & Intel64 以降	SLES 12 (x86_64)		
VMware vSphere® ESXi 7.0 以降 (*1)	vS7		VMware
VMware vSphere® ESXi 6.7 Update1 以降 (*1)	vS6		
VMware vSphere® ESXi 6.5 Update3 以降 (*1)			

(*1) VMwareのサポート状況(本体/オプション)等の最新情報は、当社ホームページ
(https://www.fujitsu.com/jp/products/computing/servers/primergy/software/vmware/)にてご確認ください。

本システム構成図に掲載されております商品※の価格体系
につきましては、市場の価格に近く、お客様にわかりやすい
「希望小売価格」となっております。
※ PRIMERGY 本体等
また、「標準価格」で提供している商品につきましては、
本システム構成図（樹系図）では★で表示してあります。

※ OS により接続可能装置は異なります。詳細はハードウェア一覧を参照願います。

PRIMERGY CX2560 M5

本体内部

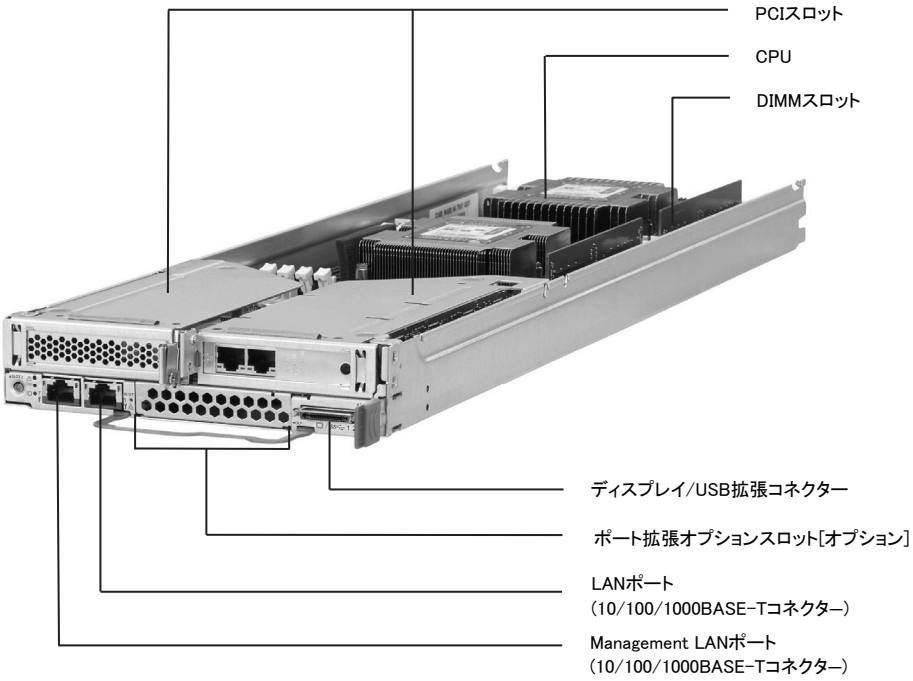

※ OS により接続可能装置は異なります。詳細はハードウェア一覧を参照願います。

PRIMERGY CX2560 M5 サーバノード 仕様

品名 モデル			PRIMERGY CX2560 M5
ベースユニット形状			ノードサーバベースユニット
型名			PYC2565RAN
CPU (*1)	ソケット数		2
	搭載可能CPU (周波数,コア数/スレッド数, 3次キャッシュメモリ,メモリバス, UPI,最大TDP)		インテル® Xeon® プロセッサー Bronze 3206R(1.90GHz,8C/8T,11MB,2133MHz,9.6GT/s,85W) / インテル® Xeon® プロセッサー Silver 4215R(3.20GHz,8C/16T,11MB,2400MHz,9.6GT/s,130W) / 4210R(2.40GHz,10C/20T,13.8MB,2400MHz,9.6GT/s,100W) / 4214R(2.40GHz,12C/24T,16.5MB,2400MHz,9.6GT/s,100W) / インテル® Xeon® プロセッサー Gold 5218R(2.10GHz,20C/40T,27.5MB,2667MHz,10.4GT/s,125W) / 5220R(2.20GHz,24C/48T,35.8MB,2667MHz,10.4GT/s,150W) / 6226R(2.90GHz,16C/32T,22MB,2933MHz,10.4GT/s,150W) / 6230R(2.10GHz,26C/52T,35.8MB,2933MHz,10.4GT/s,150W) / インテル® Xeon® プロセッサー Bronze 3204(1.90GHz,6C/6T,8.3MB,2133MHz,9.6GT/s,85W) / インテル® Xeon® プロセッサー Silver 4208(2.10GHz,8C/16T,11MB,2400MHz,9.6GT/s,85W) / 4215(2.50GHz,8C/16T,11MB,2400MHz,9.6GT/s,85W) / 4210(2.20GHz,10C/20T,13.8MB,2400MHz,9.6GT/s,85W) / 4214(2.20GHz,12C/24T,16.5MB,2400MHz,9.6GT/s,85W) / 4216(2.10GHz,16C/32T,22MB,2400MHz,9.6GT/s,100W) / インテル® Xeon® プロセッサー Gold 5222(3.80GHz,4C/8T,16.5MB,2933MHz,10.4GT/s,105W) / 5217(3GHz,8C/16T,11MB,2667MHz,10.4GT/s,115W) / 5215(2.50GHz,10C/20T,13.8MB,2667MHz,10.4GT/s,85W) / 5218(2.30GHz,16C/32T,22MB,2667MHz,10.4GT/s,125W) / 5220(2.20GHz,18C/36T,24.8MB,2667MHz,10.4GT/s,125W) / 5220S(2.70GHz,18C/36T,24.8MB,2667MHz,10.4GT/s,125W) / 6234(3.30GHz,8C/16T,24.8MB,2933MHz,10.4GT/s,130W) / 6226(2.70GHz,12C/24T,19.25MB,2933MHz,10.4GT/s,125W) / 6242(2.80GHz,16C/32T,22MB,2933MHz,10.4GT/s,150W) / 6240(2.60GHz,18C/36T,24.8MB,2933MHz,10.4GT/s,150W) / 6230(2.10GHz,20C/40T,27.5MB,2933MHz,10.4GT/s,125W) / 6248(2.50GHz,20C/40T,27.5MB,2933MHz,10.4GT/s,150W) / 6238(2.10GHz,22C/44T,30.3MB,2933MHz,10.4GT/s,140W) / 6252(2.10GHz,24C/48T,35.8MB,2933MHz,10.4GT/s,150W) / 6222V(1.80GHz,20C/40T,27.5MB,2400MHz,10.4GT/s,115W) / 6262V(1.90GHz,24C/48T,33MB,2400MHz,10.4GT/s,135W) / インテル® Xeon® プロセッサー Silver 4214Y(2.20GHz,8C/10C/12C/16T/20T/24T,16.5MB,2400MHz,9.6GT/s,85W)
チップセット			Intel® C624
システムボード			D3854
メイン メモリ (*2)	搭載可能メモリ		2933 RDIMM / 2933 LRDIMM / 2666 DCPMM
	スロット数	1CPU構成時	8 (2933 RDIMM / 2933 LRDIMM) / 6 (2933 RDIMM / 2933 LRDIMM) + 2 (2666 DCPMM)
		2CPU構成時	16 (2933 RDIMM / 2933 LRDIMM) / 12 (2933 RDIMM / 2933 LRDIMM) + 4 (2666 DCPMM)
	最大容量	1CPU構成時	256GB (2933 RDIMM) / 512GB (2933 LRDIMM) 1216GB (2933 RDIMM + 2666 DCPMM) / 1408GB (2933 LRDIMM + 2666 DCPMM)
		2CPU構成時	512GB (2933 RDIMM) / 1024GB (2933 LRDIMM) 2432GB (2933 RDIMM + 2666 DCPMM) / 2816GB (2933 LRDIMM + 2666 DCPMM)
画面制御機能			リモートマネジメントコントローラ内蔵、VRAM:16MB
グラフィック表示機能 (*3)			640×480 / 800×600 / 1024×768 / 1152×864 / 1280×1024 / 1600×1200 / 1920×1080ドット
OSブート専用 モジュール	搭載数		2
	最大容量	M.2 Flash モジュール	512GB
拡張バススロット	PCI Express 3.0(x16レーン)		2 (Low Profile) (*4)
ストレージコントローラ			オンボードSATAコントローラ
SATAインターフェース (オンボード)			SATA×6ポート
ネットワークインターフェース(オンボード)			標準搭載[1ポート(1000BASE-T/100BASE-TX/10BASE-T択一)]、オプション適用時 (1000BASE-T×4/10GBASE-T×2/10GBASE×4/10GBASE×2/25GBASE×2)
インターフェース (*5)			ディスプレイ(アナログRGB)×1、USB×2(USB3.0:背面×2)
キーボード/マウス			オプション
ハードウェア監視			ー
	ソフトウェア		ServerView Suite (ServerView Operations Manager & ServerView Agents)、オプション (Infrastructure Manager)
リモートサービス機能			標準搭載 (リモートマネジメントコントローラ)
	専用コネクター		Management LAN 1ポート[背面] (1000BASE-T/100BASE-TX/10BASE-T択一)
セキュリティチップ			オプション (TPM2.0モジュール:TCG準拠)
電源	入力電圧		DC12V
エネルギー消費効率(2021年度基準) (*6)			11.9 (区分2)
外形寸法[W×D×H]			174.3 × 580 × 40.5[mm]
質量			最大5kg
使用環境			周囲温度: 10～35℃ / 湿度: 10～85% (ただし結露しないこと)
インストールOS/バンドルOS			オプション (Windows / RHEL / VMware)
サポートOS			WS19S / WS19D / WS19E / WS16S / WS16D / WS16E / RHEL8(Intel64) / RHEL7(Intel64) / SLES 15 (x86_64) / SLES 12 (x86_64) / vS7 / vS6
標準保証			3年間翌営業日以降訪問修理 (月曜～金曜、9:00～17:00 (祝日および年末年始を除く))

(*1) TDP値150WのCPUを搭載する場合、周囲温度30℃以下の環境にてご使用ください。
(*2) OSにより使用可能なメモリ容量が異なります。詳細については、留意事項編「OSにおける最大CPU数/使用可能なメモリ容量について」を参照ください。
(*3) 実際に表示可能な解像度/色数は、接続されるディスプレイの機能、およびOSにより異なります。
(*4) PCIe(×16) ライザーカード[PY-PRE623]/[PYBPRE619,PYBPRE61A]を適用することで、PCIスロット1,2が使用可能になります。
(*5) ディスプレイ/USB拡張コネクターからディスプレイ/USB拡張ケーブル(オプション)を接続することにより使用することができます。
(*6) エネルギー消費効率とは、省エネ法で定める測定方法により測定した中央演算処理装置(CPU)、補助記憶装置(ストレージ)および主記憶装置(メインメモリ)の消費電力あたりの性能を幾何平均したものです。

※ サーバノードはホットプラグ対応のため、活性保守交換が可能となっております。サーバノードのオプション増設作業や保守作業において、サーバノードをシャーシより取り外した場合、シャーシに搭載されている一部のサーバノードの冷却が不十分となるため、そのサーバノードにおいて一時的にスロットリング機能が有効となり、性能を低下させて動作いたしますが、オプション増設作業や保守作業が終了し、シャーシ内に4台のサーバノードを搭載した状態に戻すことにより、通常の状態に復旧いたします。
※ 選択するベースユニット、オプション、および使用するOSの組合せ等により、手配可能な構成/詳細スペックが異なります。手配構成/詳細スペックについては、樹系図をご参照ください。

※ OS により接続可能装置は異なります。詳細はハードウェア一覧を参照願います。

PRIMERGY CX2560 M5 構成図

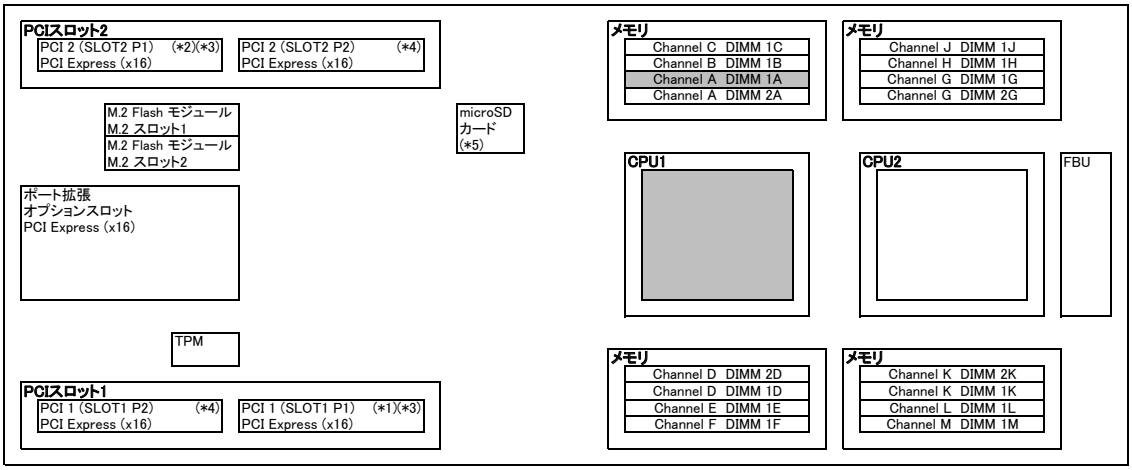

必須選択オプション

(*1) PCIe(×16) ライザーカード [PYBPRE619] を適用すると、PCIスロット1が使用可能。
(*2) PCIe(×16) ライザーカード [PYBPRE61A] を適用すると、PCIスロット2が使用可能。
(*3) PCIe(×16) ライザーカード左右セット [PY-PRE623] を適用すると、PCIスロット1,2が使用可能。
(*4) CX2560 M5では使用不可。
(*5) ライフサイクルマネジメントライセンス＆モジュール [PYBLCM11/PY-LCM12] 用の microSDカードを搭載。

※ OS により接続可能装置は異なります。詳細はハードウェア一覧を参照願います。

PRIMERGY CX2560 M5 オプションカードの搭載情報

搭載優先順位	搭載カード				ポート拡張スロット	PCIスロット		最大搭載枚数				備考 (*6)
						1 (*1)	2 (*1)					
					PCI Express 3.0							
	名称	一般型名	カスタムメイド型名	バス仕様	x16レーン	x16レーン						
						LowProfile						
↑	SASコントローラカード (8port/SAS 12Gbps) (*7)	PY-SC3FA	PYBSC3FA	PCI Express (x8)	-	-	①	1	1	1		内蔵ストレージ接続用
	SASコントローラカード (PSAS CP503i、vSAN専用)(8port/SAS 12Gbps) (*7)	PY-SC3FB3	PYBSC3FB3L	PCI Express (x8)	-	-	①	1				内蔵ストレージ接続用(vSAN専用)
	SASコントローラカード (PSAS CP503i)(8port/SAS 12Gbps) (*7)	PY-SC3FB2	PYBSC3FB2L	PCI Express (x8)	-	-	①	1				内蔵ストレージ接続用
	SASコントローラカード (8port/SAS 12Gbps) (*7)	PY-SC3FA3V	PYBSC3FA3V	PCI Express (x8)	-	-	①	1				内蔵ストレージ接続用(vSAN専用)
	SASアレイコントローラカード (8port/SAS 12Gbps) (*8)	PY-SR3FA	PYBSR3FA	PCI Express (x8)	-	-	①	1				内蔵ストレージ接続用
	SASアレイコントローラカード (8port/1GB/SAS 12Gbps) (*8)	PY-SR3C41H	PYBSR3C41H	PCI Express (x8)	-	-	①	1				内蔵ストレージ接続用
	SASアレイコントローラカード (8port/2GB/SAS 12Gbps) (*8)	PY-SR3C42H	PYBSR3C42H	PCI Express (x8)	-	-	①	1				内蔵ストレージ接続用
	SASアレイコントローラカード (8port/2GB/SAS 12Gbps) (*8)	PY-SR3C43H	PYBSR3C43H	PCI Express (x8)	-	-	①	1				内蔵ストレージ接続用(自己暗号化機能対応)
	SASアレイコントローラカード (PRAID CP500i)(8port/SAS 12Gbps) (*8)	PY-SR3FB2	PYBSR3FB2L	PCI Express (x8)	-	-	①	1				内蔵ストレージ接続用
	SASアレイコントローラカード (8port/2GB/SAS 12Gbps) (*8)	PY-SR3C52	PYBSR3C52L	PCI Express (x8)	-	-	①	1				内蔵ストレージ接続用
	SASコントローラカード (8port/SAS 12Gbps) (*7)	PY-SC3FE	PYBSC3FEL	PCI Express (x8)	-	②	①	1	1			JX40 S2/外付けSAS装置接続用
	SASコントローラカード (PSAS CP500e)(8port/SAS 12Gbps) (*7)	PY-SC3FBF	PYBSC3FBFL	PCI Express (x8)	-	②	①	1				JX40 S2/外付けSAS装置接続用
	SASアレイコントローラカード (8port/4GB/SAS 12Gbps) (*8)	PY-SR3C5E	PYBSR3C5EL	PCI Express (x8)	-	②	①	1				JX40 S2接続用(自己暗号化機能対応)
	ポート拡張オプション(1000BASE-T×4) (*3)	PY-LA314U2	PYBLA314U2		①	-	-	1	1			1000BASE-T×4追加オプション
	ポート拡張オプション(10GBASE-T×2) (*3)	PY-LA3D2U2	PYBLA3D2U2		①	-	-	1				10GBASE-T×2追加オプション
	ポート拡張オプション(10GBASE×2) (*3)(*4)	PY-LA3C2U2	PYBLA3C2U2		①	-	-	1				10GBASE×2追加オプション
	ポート拡張オプション(10GBASE×4) (*3)(*4)	PY-LA3C4U2	PYBLA3C4U2		①	-	-	1				10GBASE×4追加オプション
	Dual port LANカード(1000BASE-T) (*3)	PY-LA262	PYBLA262L	PCI Express (x4)	-	②	①	2	2			Intel I350-T2相当品
	Quad port LANカード(1000BASE-T) (*3)	PY-LA264	PYBLA264L	PCI Express (x4)	-	②	①	2				Intel I350-T4相当品
	Dual port LANカード(10GBASE-T) (*3)	PY-LA3D2	PYBLA3D2L	PCI Express (x4)	-	②	①	2	2			Intel X550-T2相当品
	Dual port LANカード(10GBASE) (*3)(*4)	PY-LA3C2	PYBLA3C2L	PCI Express (x8)	-	②	①	2				Intel X710-DA2相当品
	Quad port LANカード(10GBASE) (*3)(*4)	PY-LA3C4	PYBLA3C4L	PCI Express (x8)	-	②	①	2				Intel X710-DA4相当品
	Quad port LANカード(10GBASE-T) (*3)	PY-LA3E4	PYBLA3E4L	PCI Express (x8)	-	②	①	2				Intel X710-T4相当品
	Dual port LANカード(25GBASE) (*3)(*5)	PY-LA3E23	PYBLA3E23L	PCI Express (x8)	-	②	①	2	2			Intel XXV710-DA2相当品
	ポート拡張オプション(25GBASE×2) (*3)(*5)	PY-LA3E23U	PYBLA3E23U		①	-	-	1				25GBASE×2追加オプション (Intel XXV710-DA2 OCP相当品)
	Dual port LANカード(25GBASE) (*3)(*5)	PY-LA3E24	PYBLA3E24L	PCI Express (x8)	-	②	①	2				Marvell QL41212相当品
	Dual port LANカード(25GBASE) (*2)(*3)	PY-LA3E22	PYBLA3E22L	PCI Express (x8)	-	②	①	2	2			Mellanox MCX4121A-ACAT相当品
	ポート拡張オプション(25GBASE×2) (*2)(*3)	PY-LA3E22U	PYBLA3E22U		①	-	-	1				25GBASE×2追加オプション (Mellanox MCX4421A-ACQN相当品)
	LANカード(100GBASE) (*3)	PY-LA3L14	PYBLA3L14L	PCI Express (x16)	-	②	①	2				Marvell QL45611相当品
	Dual port LANカード(10GBASE-T) (*3)	PY-LA3423	PYBLA342L3	PCI Express (x8)	-	②	①	2	2			Intel X710-T2L相当品
	LANカード(1000BASE-T) (*3)	PY-LA2012	PYBLA201L2	PCI Express (x1)	-	②	①	2				Intel I210-T1相当品
	ファイバーチャネルカード(16Gbps)	PY-FC331	PYBFC331L	PCI Express (x8)	-	②	①	2	2			Emulex LPe31000-M6相当品
	Dual port ファイバーチャネルカード(16Gbps)	PY-FC332	PYBFC332L	PCI Express (x8)	-	②	①	2				Emulex LPe31002-M6相当品
	ファイバーチャネルカード(16Gbps)	PY-FC321	PYBFC321L	PCI Express (x8)	-	②	①	2				QLogic QLE2690相当品
	Dual port ファイバーチャネルカード(16Gbps)	PY-FC322	PYBFC322L	PCI Express (x8)	-	②	①	2				QLogic QLE2692相当品
	ファイバーチャネルカード(32Gbps)	PY-FC351	PYBFC351L	PCI Express (x8)	-	②	①	2				Emulex LPe32000-M2相当品
	Dual port ファイバーチャネルカード(32Gbps)	PY-FC352	PYBFC352L	PCI Express (x8)	-	②	①	2				Emulex LPe32002-M2相当品
	ファイバーチャネルカード(32Gbps)	PY-FC341	PYBFC341L	PCI Express (x8)	-	②	①	2				QLogic QLE2740相当品
	Dual port ファイバーチャネルカード(32Gbps)	PY-FC342	PYBFC342L	PCI Express (x8)	-	②	①	2				QLogic QLE2742相当品
	IB HCAカード(100Gbps) (*2)	PY-HC331	PYBHC331	PCI Express (x16)	-	②	①	2	2			MCX555A-ECAT相当品
	Dual port IB HCAカード(100Gbps) (*2)	PY-HC332	PYBHC332	PCI Express (x16)	-	②	①	2				MCX556A-ECAT相当品
低	OP HFIカード(100Gbps) (*2)	PY-HF301	PYBHF301	PCI Express (x16)	-	②	①	2				

※○の中の数字は工場出荷時の搭載順を示す。－は搭載不可を示す。出荷後に搭載する場合は○のスロットであれば搭載可能です。
(*1) PCIe(×16) ライザーカード[PY-PRE623]/[PYBPRE619, PYBPRE61A]を適用することで、PCIスロット1,2が使用可能になります。
(*2) PY-HF301/PYBHF301とPY-HC331/PYBHC331/PY-HC332/PYBHC332を混在させることはできません。
また、PY-LA3E22/PYBLA3E22L/PY-LA3E22U/PYBLA3E22UとPY-HC331/PYBHC331/PY-HC332/PYBHC332およびPY-HF301/PYBHF301を混在させることはできません。
(*3) VMware製品をご使用時は、ESXiで1Gb LAN、10Gb LANのポート数に構成可能な上限があります。
詳細については、当社ホームページ(https://jp.fujitsu.com/platform/server/primergy/software/vmware/support/)のvS7:「VMware ESXi 7 サポート版数一覧表(機種別)」/
vS6:「VMware ESXiサポート版数一覧表(オプション・周辺機器)」に掲載されている「ネットワークインターフェース ポート数の上限について」を参照ください。
(*4) 10GBASE-SR SFP+[PYBSFPS22]、10GBASE-SR/1GBASE-SR SFP+[PYBSFPS14]は、ポート拡張オプションから優先して搭載され、次にPCIスロット番号の昇順に搭載されます。
(*5) 25GBASE-SR SFP28[PYBSFPS20]は、ポート拡張オプションから優先して搭載され、次にPCIスロット番号の昇順に搭載されます。
(*6) Windows Server 2016から提供された機能 Switch Embedded Teaming (SET) をご使用される場合は、同一型名のLANカードを選択いただく必要があります。
(*7) PY-SC3FB2/PYBSC3FB2L/PY-SC3FB3/PYBSC3FB3L/PY-SC3FBF/PYBSC3FBFLとPY-SC3FA/PYBSC3FA/PY-SC3FA3V/PYBSC3FA3V/PY-SC3FE/PYBSC3FELを混在させることはできません。
(*8) PY-SR3FA/PYBSR3FA/PY-SR3FB2/PYBSR3FB2L/PY-SR3C41H/PYBSR3C41H/PY-SR3C42H/PYBSR3C42H/PY-SR3C43H/PYBSR3C43HとPY-SR3C5E/PYBSR3C5ELを混在させることはできません。

必須選択オプションについて

本モデルには必須選択オプションがあります。ベースユニットと共に、以下の製品をカスタムメイド型名にて選択する必要があります。

必須選択オプション	必須手配数
・シャーシ搭載オプションまたは梱包オプション ・CPU ・メモリ ・ベイ追加オプションまたは内蔵2.5インチストレージダミートレイ(*1)	最低各1個

(*1) 梱包オプション選択時、ベイ追加オプションおよび内蔵2.5インチストレージダミートレイ手配不可。

※各オプションの項目名に【必須選択オプション】の記載があります。ご確認のうえ、手配をお願いします。

※ OS により接続可能装置は異なります。詳細はハードウェア一覧を参照願います。

Start : PRIMERGY CX2560 M5

樹系図の見方は、「システム構成図の見方について」を参照ください。

1. 本体

項番	製品名	型名	価格(税別)	カ	備考
A-49	PRIMERGY CX2560 M5 ベースユニット (空冷) ※2022年度下期頃販売終息予定	PYC2565RAN	216,000円		ノードサーバベースユニット (ハーフワイド、1U) CPU:オプション(最大数:2) メモリ:オプション(最大:16スロット) OS:オプション オンボードSATAコントローラ(6port/SATA 6Gbps)標準, 内蔵ストレージ:オプション(2.5インチ×6ベイ), 3年保証(3年間翌営業日以降訪問修理)付

2. シャーシ搭載オプション/梱包オプション 【必須選択オプション】[カスタムメイド専用]

・カスタムメイド型名にていずれか必ず1つ選択してください。

①

項番	製品名	型名	価格(税別)	カ	備考
S-27	シャーシ搭載オプション (2.5インチ)	PYBSSL6	1,000円	●	サーバノード搭載出荷オプション 対象シャーシと同時手配したサーバノードを同時手配することにより、シャーシに搭載して出荷
S-13	梱包オプション (2.5インチ)	PYBSSP6	1,000円	●	サーバノード個装オプション サーバノードを個装して出荷

A

※ OS により接続可能装置は異なります。詳細はハードウェア一覧を参照願います。

A

3. ServerView Suite等

・ ServerView Suiteの使用権は、サーバ本体に対し無償で付与されておりますが、推奨のドライバや監視ソフト等が含まれますので、添付品の内容をご確認のうえ、以下より選択してください。

【PRIMERGY購入後、最新版数のServerView Suiteが必要な場合(追加オプション)】

■ツール

項番	製品名	型名	価格(税別)	カ	備考
P-209	ServerView Suite DVD(Tools)	PY-SVT132	4,000円		ServerView Suite:DVD-ROM×2 DVD版数:V13.19.07 Windows対応版数:Windows Server 2012、2012 R2、2016、2019 RHEL対応版数:6.10、7.4/7.5/7.6、8.0 SLES対応版数:12SP3/SP4、15GA/SP1
P-12	ServerView Suite DVD(Tools)	PY-SVT133	4,000円		ServerView Suite:DVD-ROM×2 DVD版数:V13.19.12 Windows対応版数:Windows Server 2012、2012 R2、2016、2019 RHEL対応版数:6.10、7.5/7.6/7.7、8.0/8.1 SLES対応版数:12SP4/SP5、15SP1
P-8	ServerView Suite DVD(Tools)	PY-SVT134	4,000円		ServerView Suite:DVD-ROM×2 DVD版数:V13.20.06 Windows対応版数:Windows Server 2012、2012 R2、2016、2019 RHEL対応版数:6.10、7.6/7.7/7.8、8.1/8.2 SLES対応版数:12SP5、15SP1
P-17	ServerView Suite DVD(Tools)	PY-SVT135	4,000円		ServerView Suite:DVD-ROM×2 DVD版数:V13.21.04 Windows対応版数:Windows Server 2012、2012 R2、2016、2019 RHEL対応版数:7.6/7.7/7.8/7.9、8.1/8.2/8.3 SLES対応版数:12SP5、15SP1/SP2
P-1	ServerView Suite DVD(Tools)	PY-SVT136	4,000円		ServerView Suite:DVD-ROM×2 DVD版数:V13.21.06以降 Windows対応版数:Windows Server 2012、2012 R2、2016、2019、2022 RHEL対応版数:7.7/7.8/7.9、8.1/8.2/8.3/8.4 SLES対応版数:12SP5、15SP1/SP2/SP3
P-294	ServerView Suite DVD(Tools)	PY-SVT141	4,000円		ServerView Suite:DVD-ROM×2 DVD版数:V14.21.11以降の最新版 Windows対応版数:Windows Server 2012、2012 R2、2016、2019、2022 RHEL対応版数:7.8/7.9、8.1/8.2/8.3/8.4 SLES対応版数:12SP5、15SP1/SP2/SP3

■マニュアル

項番	製品名	型名	価格(税別)	カ	備考
P-210	ServerView Suite ServerBooks DVD(Manual)	PY-SVM132	4,000円		ServerView Suite:DVD-ROM×1 DVD版数:V13.19.07
P-13	ServerView Suite ServerBooks DVD(Manual)	PY-SVM133	4,000円		ServerView Suite:DVD-ROM×1 DVD版数:V13.19.12
P-9	ServerView Suite ServerBooks DVD(Manual)	PY-SVM134	4,000円		ServerView Suite:DVD-ROM×1 DVD版数:V13.20.06
P-18	ServerView Suite ServerBooks DVD(Manual)	PY-SVM135	4,000円		ServerView Suite:DVD-ROM×1 DVD版数:V13.21.04
P-2	ServerView Suite ServerBooks DVD(Manual)	PY-SVM136	4,000円		ServerView Suite:DVD-ROM×1 DVD版数:V13.21.06以降
P-295	ServerView Suite ServerBooks DVD(Manual)	PY-SVM141	4,000円		ServerView Suite:DVD-ROM×1 DVD版数:V14.21.11以降の最新版

ServerView Suite

24時間365日の安定稼働、導入時の確実なセットアップとシステム運用での監視を実現するサーバ運用管理ソフトウェアです。

提供形態

・ServerView Suite DVD(Tools)
　ーDVD-ROM:2枚(DVD:ソフトウェア/ドライバ)
・ServerView Suite ServerBooks DVD(Manual)
　ーDVD-ROM:1枚(DVD:マニュアル一式)

留意事項

・本DVDは新機能の追加などで定期的にアップデートされ、最新バージョンが格納されます。
　同一モデルでも出荷時期によりDVD版数が変わる場合があります。
・添付されるServerView Suite DVDの版数と対応機能、仕様に関する留意事項および対象OS制限については、下記にて必ずご確認ください。
　当社ホームページ: https://jp.fujitsu.com/platform/server/primergy/products/note/svsdvd/
・次の製品のみSLESをサポートします。
　ーServerView Installation Manager
　ーServerView Agents
　ーServerView Agentless Service
　ーServerView RAID Manager
・ServerView Suite ServerBooks DVD(Manual)には、対象版数のServerView Suiteのマニュアル、およびサーバ本体や周辺オプション等のマニュアルが含まれています。
　一部のサーバ本体と周辺オプションのマニュアルは本DVDに含まれておらず、以下に公開されています。
　以下URLの対象版数の「追加マニュアル」をご確認ください。
　当社ホームページ: https://jp.fujitsu.com/platform/server/primergy/products/note/svsdvd/additional-info.html

B

※ OS により接続可能装置は異なります。詳細はハードウェア一覧を参照願います。

B

4. Infrastructure Manager(ISM)

・Infrastructure Manager Advanced EditionとInfrastructure Manager Essential Editionの二種類あります。
・Infrastructure Manager Advanced Editionは、1年/3年/5年のSupportDeskがバンドルされるライセンス製品です。メディアパックとサーバライセンス/ノードライセンスがあります。
・Infrastructure Manager Essential Editionは、ライセンスは無償ですが、SupportDeskを別途購入いただくことで、「Infrastructure Managerに関するお問い合わせへの対応」や「最新版のアップデートモジュール」の入手が可能となります。
また、Infrastructure Managerのリモート通報機能でハードウェアのリモート通報による保守を受けるには、Infrastructure ManagerのSupportDesk契約が必要です。
・ISMイメージはPRIMERGYダウンロードサイトからダウンロードする、または、ISMメディアパックをご購入いただくことで入手することができます。
・Infrastructure Managerのライセンス、SupportDeskの詳細については、留意事項編「サーバ監視・管理ソフトウェアについて」を参照ください。

■メディアパック

項番	製品名	型名	価格(税別)	力	備考
P-220	Infrastructure Manager メディアパック(ESXi) V2	B516Q93B0	10,000円 ★		Infrastructure Manager :DVD-ROM×1
P-221	Infrastructure Manager メディアパック(Hyper-V) V2	B516QA3B0	10,000円 ★		Infrastructure Manager :DVD-ROM×1
P-222	Infrastructure Manager メディアパック(KVM) V2	B516QB3B0	10,000円 ★		Infrastructure Manager :DVD-ROM×1

・Infrastructure Manager Advanced EditionとInfrastructure Manager Essential Editionを同時に選択することはできません。

■Infrastructure Manager Advanced Edition サーバライセンス

項番	製品名	型名	価格(税別)	力	備考
P-223	Infrastructure Manager Advanced Edition サーバライセンス (1年間24時間サポート付) V2	B5178D381	323,300円 ★		サービス時間帯: 24時間365日 サポート対象範囲: 仮想アプライアンス
P-224	Infrastructure Manager Advanced Edition サーバライセンス (3年間24時間サポート付) V2	B5178F381	369,900円 ★		サービス時間帯: 24時間365日 サポート対象範囲: 仮想アプライアンス
P-225	Infrastructure Manager Advanced Edition サーバライセンス (5年間24時間サポート付) V2	B5178H381	416,400円 ★		サービス時間帯: 24時間365日 サポート対象範囲: 仮想アプライアンス
P-226	Infrastructure Manager Advanced Edition サーバライセンス (1年間平日サポート付) V2	B5178E381	317,400円 ★		サービス時間帯: 月曜～金曜8:30～19:00(祝日および年末年始を除く) サポート対象範囲: 仮想アプライアンス
P-227	Infrastructure Manager Advanced Edition サーバライセンス (3年間平日サポート付) V2	B5178G381	352,200円 ★		サービス時間帯: 月曜～金曜8:30～19:00(祝日および年末年始を除く) サポート対象範囲: 仮想アプライアンス
P-228	Infrastructure Manager Advanced Edition サーバライセンス (5年間平日サポート付) V2	B5178J381	386,900円 ★		サービス時間帯: 月曜～金曜8:30～19:00(祝日および年末年始を除く) サポート対象範囲: 仮想アプライアンス

■Infrastructure Manager Advanced Edition ノードライセンス

項番	製品名	型名	価格(税別)	力	備考
P-229	Infrastructure Manager Advanced Edition 1ノードライセンス (1年間24時間サポート付) V2	B5177V381	26,900円 ★		サービス時間帯: 24時間365日 サポート対象範囲: 仮想アプライアンス
P-230	Infrastructure Manager Advanced Edition 1ノードライセンス (3年間24時間サポート付) V2	B5177X381	30,800円 ★		サービス時間帯: 24時間365日 サポート対象範囲: 仮想アプライアンス
P-231	Infrastructure Manager Advanced Edition 1ノードライセンス (5年間24時間サポート付) V2	B5177Z381	34,600円 ★		サービス時間帯: 24時間365日 サポート対象範囲: 仮想アプライアンス
P-232	Infrastructure Manager Advanced Edition 1ノードライセンス (1年間平日サポート付) V2	B5177W381	26,500円 ★		サービス時間帯: 月曜～金曜8:30～19:00(祝日および年末年始を除く) サポート対象範囲: 仮想アプライアンス
P-233	Infrastructure Manager Advanced Edition 1ノードライセンス (3年間平日サポート付) V2	B5177Y381	29,300円 ★		サービス時間帯: 月曜～金曜8:30～19:00(祝日および年末年始を除く) サポート対象範囲: 仮想アプライアンス
P-234	Infrastructure Manager Advanced Edition 1ノードライセンス (5年間平日サポート付) V2	B51780381	32,200円 ★		サービス時間帯: 月曜～金曜8:30～19:00(祝日および年末年始を除く) サポート対象範囲: 仮想アプライアンス
P-235	Infrastructure Manager Advanced Edition 5ノードライセンス (1年間24時間サポート付) V2	B51787385	134,700円 ★		サービス時間帯: 24時間365日 サポート対象範囲: 仮想アプライアンス
P-236	Infrastructure Manager Advanced Edition 5ノードライセンス (3年間24時間サポート付) V2	B51789385	154,100円 ★		サービス時間帯: 24時間365日 サポート対象範囲: 仮想アプライアンス
P-237	Infrastructure Manager Advanced Edition 5ノードライセンス (5年間24時間サポート付) V2	B5178B385	173,500円 ★		サービス時間帯: 24時間365日 サポート対象範囲: 仮想アプライアンス
P-238	Infrastructure Manager Advanced Edition 5ノードライセンス (1年間平日サポート付) V2	B51788385	132,300円 ★		サービス時間帯: 月曜～金曜8:30～19:00(祝日および年末年始を除く) サポート対象範囲: 仮想アプライアンス

C

C-1

※ OS により接続可能装置は異なります。詳細はハードウェア一覧を参照願います。

C

C-1

項番	製品名	型名	価格(税別)	力	備考
P-239	Infrastructure Manager Advanced Edition 5ノードライセンス (3年間平日サポート付) V2	B5178A385	146,700円 ★		サービス時間帯: 月曜～金曜8:30～19:00(祝日および年末年始を除く) サポート対象範囲: 仮想アプライアンス
P-240	Infrastructure Manager Advanced Edition 5ノードライセンス (5年間平日サポート付) V2	B5178C385	161,100円 ★		サービス時間帯: 月曜～金曜8:30～19:00(祝日および年末年始を除く) サポート対象範囲: 仮想アプライアンス
P-241	Infrastructure Manager Advanced Edition 10ノードライセンス (1年間24時間サポート付) V2	B5177P38A	269,400円 ★		サービス時間帯: 24時間365日 サポート対象範囲: 仮想アプライアンス
P-242	Infrastructure Manager Advanced Edition 10ノードライセンス (3年間24時間サポート付) V2	B5177R38A	308,100円 ★		サービス時間帯: 24時間365日 サポート対象範囲: 仮想アプライアンス
P-243	Infrastructure Manager Advanced Edition 10ノードライセンス (5年間24時間サポート付) V2	B5177T38A	346,900円 ★		サービス時間帯: 24時間365日 サポート対象範囲: 仮想アプライアンス
P-244	Infrastructure Manager Advanced Edition 10ノードライセンス (1年間平日サポート付) V2	B5177Q38A	264,500円 ★		サービス時間帯: 月曜～金曜8:30～19:00(祝日および年末年始を除く) サポート対象範囲: 仮想アプライアンス
P-245	Infrastructure Manager Advanced Edition 10ノードライセンス (3年間平日サポート付) V2	B5177S38A	293,400円 ★		サービス時間帯: 月曜～金曜8:30～19:00(祝日および年末年始を除く) サポート対象範囲: 仮想アプライアンス
P-246	Infrastructure Manager Advanced Edition 10ノードライセンス (5年間平日サポート付) V2	B5177U38A	322,400円 ★		サービス時間帯: 月曜～金曜8:30～19:00(祝日および年末年始を除く) サポート対象範囲: 仮想アプライアンス
P-247	Infrastructure Manager Advanced Edition 20ノードライセンス (1年間24時間サポート付) V2	B5178138F	485,000円 ★		サービス時間帯: 24時間365日 サポート対象範囲: 仮想アプライアンス
P-248	Infrastructure Manager Advanced Edition 20ノードライセンス (3年間24時間サポート付) V2	B5178338F	554,800円 ★		サービス時間帯: 24時間365日 サポート対象範囲: 仮想アプライアンス
P-249	Infrastructure Manager Advanced Edition 20ノードライセンス (5年間24時間サポート付) V2	B5178538F	624,600円 ★		サービス時間帯: 24時間365日 サポート対象範囲: 仮想アプライアンス
P-250	Infrastructure Manager Advanced Edition 20ノードライセンス (1年間平日サポート付) V2	B5178238F	476,100円 ★		サービス時間帯: 月曜～金曜8:30～19:00(祝日および年末年始を除く) サポート対象範囲: 仮想アプライアンス
P-251	Infrastructure Manager Advanced Edition 20ノードライセンス (3年間平日サポート付) V2	B5178438F	528,200円 ★		サービス時間帯: 月曜～金曜8:30～19:00(祝日および年末年始を除く) サポート対象範囲: 仮想アプライアンス
P-252	Infrastructure Manager Advanced Edition 20ノードライセンス (5年間平日サポート付) V2	B5178638F	580,400円 ★		サービス時間帯: 月曜～金曜8:30～19:00(祝日および年末年始を除く) サポート対象範囲: 仮想アプライアンス
P-253	Infrastructure Manager Advanced Edition 100ノードライセンス (1年間24時間サポート付) V2	B5177H38N	2,155,200円 ★		サービス時間帯: 24時間365日 サポート対象範囲: 仮想アプライアンス
P-254	Infrastructure Manager Advanced Edition 100ノードライセンス (3年間24時間サポート付) V2	B5177K38N	2,465,600円 ★		サービス時間帯: 24時間365日 サポート対象範囲: 仮想アプライアンス
P-255	Infrastructure Manager Advanced Edition 100ノードライセンス (5年間24時間サポート付) V2	B5177M38N	2,776,000円 ★		サービス時間帯: 24時間365日 サポート対象範囲: 仮想アプライアンス
P-256	Infrastructure Manager Advanced Edition 100ノードライセンス (1年間平日サポート付) V2	B5177J38N	2,115,900円 ★		サービス時間帯: 月曜～金曜8:30～19:00(祝日および年末年始を除く) サポート対象範囲: 仮想アプライアンス
P-257	Infrastructure Manager Advanced Edition 100ノードライセンス (3年間平日サポート付) V2	B5177L38N	2,347,500円 ★		サービス時間帯: 月曜～金曜8:30～19:00(祝日および年末年始を除く) サポート対象範囲: 仮想アプライアンス
P-258	Infrastructure Manager Advanced Edition 100ノードライセンス (5年間平日サポート付) V2	B5177N38N	2,579,100円 ★		サービス時間帯: 月曜～金曜8:30～19:00(祝日および年末年始を除く) サポート対象範囲: 仮想アプライアンス

・サーバライセンスとノードライセンスを同時に選択してください。
・ノードライセンスの購入数に上限はありません。

■SupportDesk Standard(Infrastructure Manager Essential Edition)

項番	製品名	型名	価格(税別)	力	備考
Q-250	Infrastructure Manager Essential Edition	SV7BA003G	3,670円 ★ (＊)		サービス時間帯: 月曜～金曜 8:30～19:00(祝日および年末年始を除く) サポート対象範囲: 仮想アプライアンス ＊月単位で自動更新(「価格」欄は月額)
Q-251	Infrastructure Manager Essential Edition	SV7BA003R	4,580円 ★ (＊)		サービス時間帯: 24時間365日 サポート対象範囲: 仮想アプライアンス ＊月単位で自動更新(「価格」欄は月額)

D

※ OS により接続可能装置は異なります。詳細はハードウェア一覧を参照願います。

D

5. CPU 【必須選択オプション】

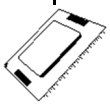

・カスタムメイド型名にていずれか必ず1つ選択してください。
・異なる種類のCPUを混在搭載することはできません。
・物理CPU1個につき、DIMMを最低1枚搭載する必要があります。
・TDP値150WのCPUを搭載する場合、周囲温度30℃以下の環境にてご使用ください。

【1CPU目】

■Xeon Bronze 3200R/Silver 4200R/Gold 5200R,6200R(1CPUあたりのサポートメモリ容量:1TB)

項番	製品名	型名	価格(税別)	力	備考
D-69	Xeon Bronze 3206R プロセッサー (1.90GHz、8コア、11.0MB)×1	PYBCP58X1	94,000円	●	スレッド数:8、メモリバス:2133MHz(最大)、UPI:9.6GT/s、最大TDP:85W ※サポートCPU構成:1CPU、2CPU
D-71	Xeon Silver 4215R プロセッサー (3.20GHz、8コア、11.0MB)×1	PYBCP58X4	280,000円	●	スレッド数:16、メモリバス:2400MHz(最大)、UPI:9.6GT/s、最大TDP:130W ※サポートCPU構成:1CPU、2CPU
D-73	Xeon Silver 4210R プロセッサー (2.40GHz、10コア、13.8MB)×1	PYBCP58X2	183,000円	●	スレッド数:20、メモリバス:2400MHz(最大)、UPI:9.6GT/s、最大TDP:100W ※サポートCPU構成:1CPU、2CPU
D-77	Xeon Silver 4214R プロセッサー (2.40GHz、12コア、16.5MB)×1	PYBCP58X3	253,000円	●	スレッド数:24、メモリバス:2400MHz(最大)、UPI:9.6GT/s、最大TDP:100W ※サポートCPU構成:1CPU、2CPU
D-79	Xeon Gold 5218R プロセッサー (2.10GHz、20コア、27.5MB)×1	PYBCP58X5	379,000円	●	スレッド数:40、メモリバス:2667MHz(最大)、UPI:10.4GT/s、最大TDP:125W ※サポートCPU構成:1CPU、2CPU
D-81	Xeon Gold 5220R プロセッサー (2.20GHz、24コア、35.8MB)×1	PYBCP58X6	463,000円	●	スレッド数:48、メモリバス:2667MHz(最大)、UPI:10.4GT/s、最大TDP:150W ※サポートCPU構成:1CPU、2CPU
D-100	Xeon Gold 6226R プロセッサー (2.90GHz、16コア、22.0MB)×1	PYBCP58X8	472,000円	●	スレッド数:32、メモリバス:2933MHz(最大)、UPI:10.4GT/s、最大TDP:150W ※サポートCPU構成:1CPU、2CPU
D-110	Xeon Gold 6230R プロセッサー (2.10GHz、26コア、35.8MB)×1	PYBCP58X9	504,000円	●	スレッド数:52、メモリバス:2933MHz(最大)、UPI:10.4GT/s、最大TDP:150W ※サポートCPU構成:1CPU、2CPU

■Xeon Bronze 3200/Silver 4200/Gold 5200,5200S,6200,6200V(1CPUあたりのサポートメモリ容量:1TB)

項番	製品名	型名	価格(税別)	力	備考
D-187	Xeon Bronze 3204 プロセッサー (1.90GHz、6コア、8.3MB)×1	PYBCP55X0	68,000円	●	スレッド数:6、メモリバス:2133MHz(最大)、UPI:9.6GT/s、最大TDP:85W ※サポートCPU構成:1CPU、2CPU
D-188	Xeon Silver 4208 プロセッサー (2.10GHz、8コア、11.0MB)×1	PYBCP55X1	132,000円	●	スレッド数:16、メモリバス:2400MHz(最大)、UPI:9.6GT/s、最大TDP:85W ※サポートCPU構成:1CPU、2CPU
D-189	Xeon Silver 4215 プロセッサー (2.50GHz、8コア、11.0MB)×1	PYBCP55X4	280,000円	●	スレッド数:16、メモリバス:2400MHz(最大)、UPI:9.6GT/s、最大TDP:85W ※サポートCPU構成:1CPU、2CPU
D-190	Xeon Silver 4210 プロセッサー (2.20GHz、10コア、13.8MB)×1	PYBCP55X2	183,000円	●	スレッド数:20、メモリバス:2400MHz(最大)、UPI:9.6GT/s、最大TDP:85W ※サポートCPU構成:1CPU、2CPU
D-191	Xeon Silver 4214 プロセッサー (2.20GHz、12コア、16.5MB)×1	PYBCP55X3	253,000円	●	スレッド数:24、メモリバス:2400MHz(最大)、UPI:9.6GT/s、最大TDP:85W ※サポートCPU構成:1CPU、2CPU
D-192	Xeon Silver 4216 プロセッサー (2.10GHz、16コア、22.0MB)×1	PYBCP55X5	305,000円	●	スレッド数:32、メモリバス:2400MHz(最大)、UPI:9.6GT/s、最大TDP:100W ※サポートCPU構成:1CPU、2CPU
D-193	Xeon Gold 5222 プロセッサー (3.80GHz、4コア、16.5MB)×1	PYBCP55XC	364,000円	●	スレッド数:8、メモリバス:2933MHz(最大)、UPI:10.4GT/s、最大TDP:105W ※サポートCPU構成:1CPU、2CPU
D-194	Xeon Gold 5217 プロセッサー (3GHz、8コア、11.0MB)×1	PYBCP55X7	453,000円	●	スレッド数:16、メモリバス:2667MHz(最大)、UPI:10.4GT/s、最大TDP:115W ※サポートCPU構成:1CPU、2CPU
D-195	Xeon Gold 5215 プロセッサー (2.50GHz、10コア、13.8MB)×1	PYBCP55X6	330,000円	●	スレッド数:20、メモリバス:2667MHz(最大)、UPI:10.4GT/s、最大TDP:85W ※サポートCPU構成:1CPU、2CPU
D-196	Xeon Gold 5218 プロセッサー (2.30GHz、16コア、22.0MB)×1	PYBCP55X8	379,000円	●	スレッド数:32、メモリバス:2667MHz(最大)、UPI:10.4GT/s、最大TDP:125W ※サポートCPU構成:1CPU、2CPU
D-197	Xeon Gold 5220 プロセッサー (2.20GHz、18コア、24.8MB)×1	PYBCP55X9	463,000円	●	スレッド数:36、メモリバス:2667MHz(最大)、UPI:10.4GT/s、最大TDP:125W ※サポートCPU構成:1CPU、2CPU
D-198	Xeon Gold 5220S プロセッサー (2.70GHz、18コア、24.8MB)×1	PYBCP55XA	530,000円	●	スレッド数:36、メモリバス:2667MHz(最大)、UPI:10.4GT/s、最大TDP:125W ※サポートCPU構成:1CPU、2CPU
D-199	Xeon Gold 6234 プロセッサー (3.30GHz、8コア、24.8MB)×1	PYBCP55XF	589,000円	●	スレッド数:16、メモリバス:2933MHz(最大)、UPI:10.4GT/s、最大TDP:130W ※サポートCPU構成:1CPU、2CPU
D-201	Xeon Gold 6226 プロセッサー (2.70GHz、12コア、19.25MB)×1	PYBCP55XD	472,000円	●	スレッド数:24、メモリバス:2933MHz(最大)、UPI:10.4GT/s、最大TDP:125W ※サポートCPU構成:1CPU、2CPU
D-202	Xeon Gold 6242 プロセッサー (2.80GHz、16コア、22.0MB)×1	PYBCP55XJ	760,000円	●	スレッド数:32、メモリバス:2933MHz(最大)、UPI:10.4GT/s、最大TDP:150W ※サポートCPU構成:1CPU、2CPU
D-203	Xeon Gold 6240 プロセッサー (2.60GHz、18コア、24.8MB)×1	PYBCP55XH	730,000円	●	スレッド数:36、メモリバス:2933MHz(最大)、UPI:10.4GT/s、最大TDP:150W ※サポートCPU構成:1CPU、2CPU
D-205	Xeon Gold 6230 プロセッサー (2.10GHz、20コア、27.5MB)×1	PYBCP55XE	504,000円	●	スレッド数:40、メモリバス:2933MHz(最大)、UPI:10.4GT/s、最大TDP:125W ※サポートCPU構成:1CPU、2CPU
D-206	Xeon Gold 6248 プロセッサー (2.50GHz、20コア、27.5MB)×1	PYBCP55XL	917,000円	●	スレッド数:40、メモリバス:2933MHz(最大)、UPI:10.4GT/s、最大TDP:150W ※サポートCPU構成:1CPU、2CPU
D-207	Xeon Gold 6238 プロセッサー (2.10GHz、22コア、30.3MB)×1	PYBCP55XG	770,000円	●	スレッド数:44、メモリバス:2933MHz(最大)、UPI:10.4GT/s、最大TDP:140W ※サポートCPU構成:1CPU、2CPU
D-208	Xeon Gold 6252 プロセッサー (2.10GHz、24コア、35.8MB)×1	PYBCP55XM	1,050,000円	●	スレッド数:48、メモリバス:2933MHz(最大)、UPI:10.4GT/s、最大TDP:150W ※サポートCPU構成:1CPU、2CPU
D-209	Xeon Gold 6222V プロセッサー (1.80GHz、20コア、27.5MB)×1	PYBCP55XP	468,000円	●	スレッド数:40、メモリバス:2400MHz(最大)、UPI:10.4GT/s、最大TDP:115W ※サポートCPU構成:1CPU、2CPU
D-210	Xeon Gold 6262V プロセッサー (1.90GHz、24コア、33.0MB)×1	PYBCP55XQ	840,000円	●	スレッド数:48、メモリバス:2400MHz(最大)、UPI:10.4GT/s、最大TDP:135W ※サポートCPU構成:1CPU、2CPU

■Xeon Silver 4200Y(1CPUあたりのサポートメモリ容量:1TB)

項番	製品名	型名	価格(税別)	力	備考
D-230	Xeon Silver 4214Y プロセッサー (2.20GHz、8/10/12コア、16.5MB)×1	PYBCP56XC	270,000円	●	スレッド数:16/20/24、メモリバス:2400MHz(最大)、UPI:9.6GT/s、最大TDP:85W ※サポートCPU構成:1CPU、2CPU

E

F

※ OS により接続可能装置は異なります。詳細はハードウェア一覧を参照願います。

E

【2CPU目】

■Xeon Bronze 3200R/Silver 4200R/Gold 5200R,6200R(1CPUあたりのサポートメモリ容量:1TB)

項番	製品名	型名	価格(税別)	カ	備考
D-69	Xeon Bronze 3206R プロセッサー (1.90GHz、8コア、11.0MB)×1	PY-CP58X1 PYBCP58X1	94,000円 94,000円	 ●	スレッド数:8、メモリバス:2133MHz(最大)、UPI:9.6GT/s、最大TDP:85W ※サポートCPU構成:1CPU、2CPU
D-71	Xeon Silver 4215R プロセッサー (3.20GHz、8コア、11.0MB)×1	PY-CP58X4 PYBCP58X4	280,000円 280,000円	 ●	スレッド数:16、メモリバス:2400MHz(最大)、UPI:9.6GT/s、最大TDP:130W ※サポートCPU構成:1CPU、2CPU
D-73	Xeon Silver 4210R プロセッサー (2.40GHz、10コア、13.8MB)×1	PY-CP58X2 PYBCP58X2	183,000円 183,000円	 ●	スレッド数:20、メモリバス:2400MHz(最大)、UPI:9.6GT/s、最大TDP:100W ※サポートCPU構成:1CPU、2CPU
D-77	Xeon Silver 4214R プロセッサー (2.40GHz、12コア、16.5MB)×1	PY-CP58X3 PYBCP58X3	253,000円 253,000円	 ●	スレッド数:24、メモリバス:2400MHz(最大)、UPI:9.6GT/s、最大TDP:100W ※サポートCPU構成:1CPU、2CPU
D-79	Xeon Gold 5218R プロセッサー (2.10GHz、20コア、27.5MB)×1	PY-CP58X5 PYBCP58X5	379,000円 379,000円	 ●	スレッド数:40、メモリバス:2667MHz(最大)、UPI:10.4GT/s、最大TDP:125W ※サポートCPU構成:1CPU、2CPU
D-81	Xeon Gold 5220R プロセッサー (2.20GHz、24コア、35.8MB)×1	PY-CP58X6 PYBCP58X6	463,000円 463,000円	 ●	スレッド数:48、メモリバス:2667MHz(最大)、UPI:10.4GT/s、最大TDP:150W ※サポートCPU構成:1CPU、2CPU
D-100	Xeon Gold 6226R プロセッサー (2.90GHz、16コア、22.0MB)×1	PY-CP58X8 PYBCP58X8	472,000円 472,000円	 ●	スレッド数:32、メモリバス:2933MHz(最大)、UPI:10.4GT/s、最大TDP:150W ※サポートCPU構成:1CPU、2CPU
D-110	Xeon Gold 6230R プロセッサー (2.10GHz、26コア、35.8MB)×1	PY-CP58X9 PYBCP58X9	504,000円 504,000円	 ●	スレッド数:52、メモリバス:2933MHz(最大)、UPI:10.4GT/s、最大TDP:150W ※サポートCPU構成:1CPU、2CPU

■Xeon Bronze 3200/Silver 4200/Gold 5200,5200S,6200,6200V(1CPUあたりのサポートメモリ容量:1TB)

項番	製品名	型名	価格(税別)	カ	備考
D-187	Xeon Bronze 3204 プロセッサー (1.90GHz、6コア、8.3MB)×1	PY-CP55X0 PYBCP55X0	68,000円 68,000円	 ●	スレッド数:6、メモリバス:2133MHz(最大)、UPI:9.6GT/s、最大TDP:85W ※サポートCPU構成:1CPU、2CPU
D-188	Xeon Silver 4208 プロセッサー (2.10GHz、8コア、11.0MB)×1	PY-CP55X1 PYBCP55X1	132,000円 132,000円	 ●	スレッド数:16、メモリバス:2400MHz(最大)、UPI:9.6GT/s、最大TDP:85W ※サポートCPU構成:1CPU、2CPU
D-189	Xeon Silver 4215 プロセッサー (2.50GHz、8コア、11.0MB)×1	PY-CP55X4 PYBCP55X4	280,000円 280,000円	 ●	スレッド数:16、メモリバス:2400MHz(最大)、UPI:9.6GT/s、最大TDP:85W ※サポートCPU構成:1CPU、2CPU
D-190	Xeon Silver 4210 プロセッサー (2.20GHz、10コア、13.8MB)×1	PY-CP55X2 PYBCP55X2	183,000円 183,000円	 ●	スレッド数:20、メモリバス:2400MHz(最大)、UPI:9.6GT/s、最大TDP:85W ※サポートCPU構成:1CPU、2CPU
D-191	Xeon Silver 4214 プロセッサー (2.20GHz、12コア、16.5MB)×1	PY-CP55X3 PYBCP55X3	253,000円 253,000円	 ●	スレッド数:24、メモリバス:2400MHz(最大)、UPI:9.6GT/s、最大TDP:85W ※サポートCPU構成:1CPU、2CPU
D-192	Xeon Silver 4216 プロセッサー (2.10GHz、16コア、22.0MB)×1	PY-CP55X5 PYBCP55X5	305,000円 305,000円	 ●	スレッド数:32、メモリバス:2400MHz(最大)、UPI:9.6GT/s、最大TDP:100W ※サポートCPU構成:1CPU、2CPU
D-193	Xeon Gold 5222 プロセッサー (3.80GHz、4コア、16.5MB)×1	PY-CP55XC PYBCP55XC	364,000円 364,000円	 ●	スレッド数:8、メモリバス:2933MHz(最大)、UPI:10.4GT/s、最大TDP:105W ※サポートCPU構成:1CPU、2CPU
D-194	Xeon Gold 5217 プロセッサー (3GHz、8コア、11.0MB)×1	PY-CP55X7 PYBCP55X7	453,000円 453,000円	 ●	スレッド数:16、メモリバス:2667MHz(最大)、UPI:10.4GT/s、最大TDP:115W ※サポートCPU構成:1CPU、2CPU
D-195	Xeon Gold 5215 プロセッサー (2.50GHz、10コア、13.8MB)×1	PY-CP55X6 PYBCP55X6	330,000円 330,000円	 ●	スレッド数:20、メモリバス:2667MHz(最大)、UPI:10.4GT/s、最大TDP:85W ※サポートCPU構成:1CPU、2CPU
D-196	Xeon Gold 5218 プロセッサー (2.30GHz、16コア、22.0MB)×1	PY-CP55X8 PYBCP55X8	379,000円 379,000円	 ●	スレッド数:32、メモリバス:2667MHz(最大)、UPI:10.4GT/s、最大TDP:125W ※サポートCPU構成:1CPU、2CPU
D-197	Xeon Gold 5220 プロセッサー (2.20GHz、18コア、24.8MB)×1	PY-CP55X9 PYBCP55X9	463,000円 463,000円	 ●	スレッド数:36、メモリバス:2667MHz(最大)、UPI:10.4GT/s、最大TDP:125W ※サポートCPU構成:1CPU、2CPU
D-198	Xeon Gold 5220S プロセッサー (2.70GHz、18コア、24.8MB)×1	PY-CP55XA PYBCP55XA	530,000円 530,000円	 ●	スレッド数:36、メモリバス:2667MHz(最大)、UPI:10.4GT/s、最大TDP:125W ※サポートCPU構成:1CPU、2CPU
D-199	Xeon Gold 6234 プロセッサー (3.30GHz、8コア、24.8MB)×1	PY-CP55XF PYBCP55XF	589,000円 589,000円	 ●	スレッド数:16、メモリバス:2933MHz(最大)、UPI:10.4GT/s、最大TDP:130W ※サポートCPU構成:1CPU、2CPU
D-201	Xeon Gold 6226 プロセッサー (2.70GHz、12コア、19.25MB)×1	PY-CP55XD PYBCP55XD	472,000円 472,000円	 ●	スレッド数:24、メモリバス:2933MHz(最大)、UPI:10.4GT/s、最大TDP:125W ※サポートCPU構成:1CPU、2CPU
D-202	Xeon Gold 6242 プロセッサー (2.80GHz、16コア、22.0MB)×1	PY-CP55XJ PYBCP55XJ	760,000円 760,000円	 ●	スレッド数:32、メモリバス:2933MHz(最大)、UPI:10.4GT/s、最大TDP:150W ※サポートCPU構成:1CPU、2CPU
D-203	Xeon Gold 6240 プロセッサー (2.60GHz、18コア、24.8MB)×1	PY-CP55XH PYBCP55XH	730,000円 730,000円	 ●	スレッド数:36、メモリバス:2933MHz(最大)、UPI:10.4GT/s、最大TDP:150W ※サポートCPU構成:1CPU、2CPU
D-205	Xeon Gold 6230 プロセッサー (2.10GHz、20コア、27.5MB)×1	PY-CP55XE PYBCP55XE	504,000円 504,000円	 ●	スレッド数:40、メモリバス:2933MHz(最大)、UPI:10.4GT/s、最大TDP:125W ※サポートCPU構成:1CPU、2CPU
D-206	Xeon Gold 6248 プロセッサー (2.50GHz、20コア、27.5MB)×1	PY-CP55XL PYBCP55XL	917,000円 917,000円	 ●	スレッド数:40、メモリバス:2933MHz(最大)、UPI:10.4GT/s、最大TDP:150W ※サポートCPU構成:1CPU、2CPU
D-207	Xeon Gold 6238 プロセッサー (2.10GHz、22コア、30.3MB)×1	PY-CP55XG PYBCP55XG	770,000円 770,000円	 ●	スレッド数:44、メモリバス:2933MHz(最大)、UPI:10.4GT/s、最大TDP:140W ※サポートCPU構成:1CPU、2CPU
D-208	Xeon Gold 6252 プロセッサー (2.10GHz、24コア、35.8MB)×1	PY-CP55XM PYBCP55XM	1,050,000円 1,050,000円	 ●	スレッド数:48、メモリバス:2933MHz(最大)、UPI:10.4GT/s、最大TDP:150W ※サポートCPU構成:1CPU、2CPU
D-209	Xeon Gold 6222V プロセッサー (1.80GHz、20コア、27.5MB)×1	PY-CP55XP PYBCP55XP	468,000円 468,000円	 ●	スレッド数:40、メモリバス:2400MHz(最大)、UPI:10.4GT/s、最大TDP:115W ※サポートCPU構成:1CPU、2CPU
D-210	Xeon Gold 6262V プロセッサー (1.90GHz、24コア、33.0MB)×1	PY-CP55XQ PYBCP55XQ	840,000円 840,000円	 ●	スレッド数:48、メモリバス:2400MHz(最大)、UPI:10.4GT/s、最大TDP:135W ※サポートCPU構成:1CPU、2CPU

■Xeon Silver 4200Y(1CPUあたりのサポートメモリ容量:1TB)

項番	製品名	型名	価格(税別)	カ	備考
D-230	Xeon Silver 4214Y プロセッサー (2.20GHz、8/10/12コア、16.5MB)×1	PY-CP56XC PYBCP56XC	270,000円 270,000円	 ●	スレッド数:16/20/24、メモリバス:2400MHz(最大)、UPI:9.6GT/s、最大TDP:85W ※サポートCPU構成:1CPU、2CPU

項番	製品名	型名	価格(税別)	カ	備考
D-291	CPU搭載キット(2CPU目)	PYBTKCP01	1,100円	●	2nd CPUカスタムメイド搭載時用ヒートシンク
D-26	CPUクーラーキット(2CPU目)	PY-TKCPC31	13,000円		2nd CPU一般型名搭載時用ヒートシンク

CPU搭載キット(2CPU目)
・2CPU目をカスタムメイド型名で搭載する際に必要となります。

CPUクーラーキット(2CPU目)
・2CPU目を一般型名で手配する際に必要となります。

F

※ OS により接続可能装置は異なります。詳細はハードウェア一覧を参照願います。

F

Intel® Speed Select Technology

BIOSセットアップメニューよりコア数・周波数が変更可能です。

	Base			Speed Select Config 1			Speed Select Conifg 2		
CPU	コア数	周波数 (GHz)	LLC (MB)	コア数	周波数 (GHz)	LLC (MB)	コア数	周波数 (GHz)	LLC (MB)
Xeon Silver 4214Y	12	2.2	16.5	10	2.3	16.5	8	2.4	16.5

Base：基本設定(デフォルト)
Speed Select Config 1：設定可能な構成1
Speed Select Config 2：設定可能な構成2

CPUサポートテクノロジー

CPU	サポートテクノロジー		
	Turbo	Hyper	VT
Xeon Bronze 3206R	非対応	非対応	対応
Xeon Silver 4215R	対応	対応	
Xeon Silver 4210R			
Xeon Silver 4214R			
Xeon Gold 5218R			
Xeon Gold 5220R			
Xeon Gold 6226R			
Xeon Gold 6230R			
Xeon Bronze 3204	非対応	非対応	
Xeon Silver 4208	対応	対応	
Xeon Silver 4215			
Xeon Silver 4210			
Xeon Silver 4214			
Xeon Silver 4216			
Xeon Gold 5222			
Xeon Gold 5217			
Xeon Gold 5215			
Xeon Gold 5218			
Xeon Gold 5220			
Xeon Gold 5220S			
Xeon Gold 6234			
Xeon Gold 6226			
Xeon Gold 6242			
Xeon Gold 6240			
Xeon Gold 6230			
Xeon Gold 6248			
Xeon Gold 6238			
Xeon Gold 6252			
Xeon Gold 6222V			
Xeon Gold 6262V			
Xeon Silver 4214Y			

Turbo：Intel® Turbo Boost Technology
Hyper：Intel® Hyper-Threading Technology
VT：Intel® Virtualization Technology

G

※ OS により接続可能装置は異なります。詳細はハードウェア一覧を参照願います。

G

6. メモリ設定オプション　[カスタムメイド専用]

・搭載するCPU数と同数の選択が必要です。
・2666 DCPMM選択時は手配できません。
・必ず、留意事項編「メモリ関連事項」の「メモリの動作モードについて」を参照のうえ、手配願います。

	項番	製品名	型名	価格(税別)	カ	備考
2	Q-74	ランクスペアリング設定サービス	PYBMMR1	10,000円	●	カスタムメイド搭載したメモリをランクスペアリングモードに設定するサービス
	Q-75	パフォーマンスモード設定サービス	PYBMMP1	10,000円	●	カスタムメイド搭載したメモリをパフォーマンスモードに設定するサービス
	Q-76	ミラードチャネルモード設定サービス	PYBMMC1	10,000円	●	カスタムメイド搭載したメモリをミラードチャネルモードに設定するサービス

7. メモリ　【必須選択オプション】

・カスタムメイド型名にていずれか必ず1つ以上、同一メモリ型名で選択してください(2666 DCPMMを除きます)。
・12枚セット選択時、2CPU構成が必須となります。また、単品のメモリは同時に選択できません。
・BIOSでNUMA有効化を設定している場合、一部の領域を性能改善用途で使用するため、実際にお客様の使用可能な容量は本数値を下回る場合があります。
・2666 DCPMMは、一部の領域を管理用途で使用するため、実際にお客様の使用可能な容量は本数値を下回る場合があります。
・2666 DCPMMの使用条件については、留意事項編「DCPMM関連」を参照ください。
・2666 DCPMMは「有寿命部品」となり、寿命時には製品を再購入いただく必要があります。詳細については、留意事項編「SSD / DCPMM / Optane PMemの書き込み保証値について」を参照ください。
・必ず、「メモリの搭載について」を参照のうえ、手配願います。

■2933 Registered DIMM

・単品

	項番	製品名	型名	価格(税別)	カ	備考
16	E-127	メモリ-8GB (8GB 2933 RDIMM×1)	PY-ME08SF4 PYBME08SF4	155,000円 155,000円	 ●	Rank:Single×8
	E-128	メモリ-16GB (16GB 2933 RDIMM×1)	PY-ME16SF3 PYBME16SF3	330,000円 330,000円	 ●	Rank:Dual×8

	項番	製品名	型名	価格(税別)	カ	備考
16	E-129	メモリ-16GB (16GB 2933 RDIMM×1)	PY-ME16SF4 PYBME16SF4	330,000円 330,000円	 ●	Rank:Single×4
	E-130	メモリ-32GB (32GB 2933 RDIMM×1)	PY-ME32SF3 PYBME32SF3	672,000円 672,000円	 ●	Rank:Dual×4

・12枚セット

	項番	製品名	型名	価格(税別)	カ	備考
1	E-133	メモリ-96GB (8GB 2933 RDIMM×12)	PYBME96SFE	1,580,000円	●	Rank:Single×8

	項番	製品名	型名	価格(税別)	カ	備考
1	E-134	メモリ-192GB (16GB 2933 RDIMM×12)	PYBME19SFF	2,970,000円	●	Rank:Single×4
	E-135	メモリ-384GB (32GB 2933 RDIMM×12)	PYBME38SFF	5,240,000円	●	Rank:Dual×4

■2933 Load Reduced DIMM

	項番	製品名	型名	価格(税別)	カ	備考
16	E-131	メモリ-64GB (64GB 2933 LRDIMM×1)	PY-ME64EE3 PYBME64EE3	1,800,000円 1,800,000円	 ●	Rank:Quad×4

■2666 Data Center Persistant Memory

	項番	製品名	型名	価格(税別)	カ	備考
4	E-124	メモリ-128GB (128GB 2666 DCPMM×1)	PY-ME12PA1	595,000円		書き込み保証値:292PBW
	E-125	メモリ-256GB (256GB 2666 DCPMM×1)	PY-ME25PA1	2,197,000円		書き込み保証値:505PBW
	E-126	メモリ-512GB (512GB 2666 DCPMM×1)	PY-ME51PA1	6,987,000円		書き込み保証値:458PBW

H　　H-1

※ OS により接続可能装置は異なります。詳細はハードウェア一覧を参照願います。

H

H-1

■2666 Data Center Persistant Memory＋2933 Registered DIMM/2933 Load Reduced DIMM

	項番	製品名	型名	価格(税別)	カ	備考
②	E-156	メモリ-256GB (128GB 2666 DCPMM×2)	PYBME25PAA	1,190,000円	●	書き込み保証値:292PBW
	E-157	メモリ-512GB (256GB 2666 DCPMM×2)	PYBME51PAA	4,394,000円	●	書き込み保証値:505PBW
	E-158	メモリ-1TB (512GB 2666 DCPMM×2)	PYBME1TPAA	13,974,000円	●	書き込み保証値:458PBW

	項番	製品名	型名	価格(税別)	カ	備考
❶	E-168	メモリ-64GB (16GB 2933 RDIMM×4)	PYBME64SFG	1,320,000円	●	Rank:Single×4
	E-169	メモリ-128GB (32GB 2933 RDIMM×4)	PYBME12SFH	2,688,000円	●	Rank:Dual×4
	E-170	メモリ-256GB (64GB 2933 LRDIMM×4)	PYBME25EEG	7,200,000円	●	Rank:Quad×4
	E-165	メモリ-96GB (16GB 2933 RDIMM×6)	PYBME96SFG	1,980,000円	●	Rank:Single×4
	E-166	メモリ-192GB (32GB 2933 RDIMM×6)	PYBME19SFH	4,032,000円	●	Rank:Dual×4
	E-167	メモリ-384GB (64GB 2933 LRDIMM×6)	PYBME38EEG	10,800,000円	●	Rank:Quad×4

	項番	製品名	型名	価格(税別)	カ	備考
②	E-124	メモリ-128GB (128GB 2666 DCPMM×1)	PYBME12PA1	595,000円	●	書き込み保証値:292PBW
	E-125	メモリ-256GB (256GB 2666 DCPMM×1)	PYBME25PA1	2,197,000円	●	書き込み保証値:505PBW

	項番	製品名	型名	価格(税別)	カ	備考
❶	E-165	メモリ-96GB (16GB 2933 RDIMM×6)	PYBME96SFG	1,980,000円	●	Rank:Single×4
	E-166	メモリ-192GB (32GB 2933 RDIMM×6)	PYBME19SFH	4,032,000円	●	Rank:Dual×4
	E-167	メモリ-384GB (64GB 2933 LRDIMM×6)	PYBME38EEG	10,800,000円	●	Rank:Quad×4

	項番	製品名	型名	価格(税別)	カ	備考
②	E-126	メモリ-512GB (512GB 2666 DCPMM×1)	PYBME51PA1	6,987,000円	●	書き込み保証値:458PBW

	項番	製品名	型名	価格(税別)	カ	備考
❶	E-167	メモリ-384GB (64GB 2933 LRDIMM×6)	PYBME38EEG	10,800,000円	●	Rank:Quad×4

I

※ OS により接続可能装置は異なります。詳細はハードウェア一覧を参照願います。

メモリの搭載について

(1) 異なる種類のDIMM(RDIMM×4/RDIMM×8/LRDIMM)は混在搭載することはできません。
(2) RDIMMにおいて、下表の組み合わせのみ混在搭載可能です。

製品名	型名	PY-ME08SF4 PYBME08SF4	PY-ME16SF3 PYBME16SF3	PY-ME16SF4 PYBME16SF4	PY-ME32SF3 PYBME32SF3	PYBME96SFE	PYBME19SFF	PYBME38SFF
メモリ-8GB(8GB 2933 RDIMM×1)	PY-ME08SF4 PYBME08SF4	○	○ (*1)	×	×	×	×	×
メモリ-16GB(16GB 2933 RDIMM×1)	PY-ME16SF3 PYBME16SF3	○ (*1)	○	×	×	×	×	×
メモリ-16GB(16GB 2933 RDIMM×1)	PY-ME16SF4 PYBME16SF4	×	×	○	○ (*1)	×	×	×
メモリ-32GB(32GB 2933 RDIMM×1)	PY-ME32SF3 PYBME32SF3	×	×	○ (*1)	○	×	×	×
メモリ-96GB(8GB 2933 RDIMM×12)	PYBME96SFE	×	×	×	×	―	―	―
メモリ-192GB(16GB 2933 RDIMM×12)	PYBME19SFF	×	×	×	×	―	―	―
メモリ-384GB(32GB 2933 RDIMM×12)	PYBME38SFF	×	×	×	×	―	―	―

○:混在可能、×:混在不可、―:対象構成無し
(*1) 混在可能な条件は、留意事項編「メモリ関連事項」の「メモリの動作モードについて」を参照ください。

(3) 物理CPU1個につき、DIMMを最低1枚搭載する必要があります(DIMMを9枚以上搭載する場合は、CPUを2個搭載する必要があります)。

【メモリ搭載位置】

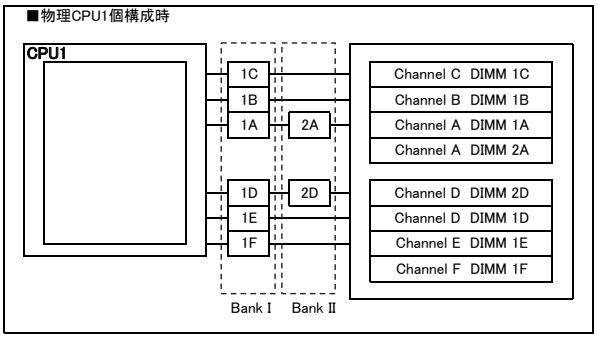

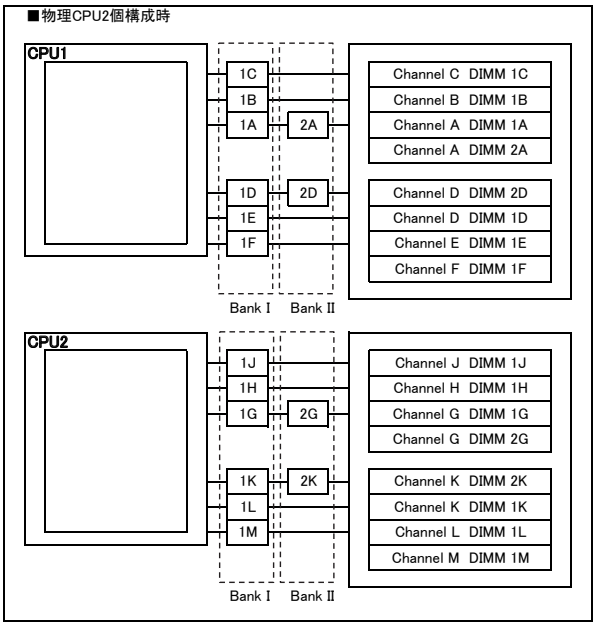

[注1]搭載可能メモリ容量について
CPUにより搭載可能なメモリ容量が異なります。搭載メモリ容量はOSの使用可能メモリ容量に準じます。
OSにおける使用可能メモリ容量は留意事項編「OSにおける最大CPU数/使用可能なメモリ容量について」を参照ください。

[注2]メモリ動作クロックについて
搭載するCPU、メモリの種類や数量、BIOSの設定により、メモリ動作クロックが異なります。最も遅いCPU、メモリに合わせて、すべてのチャネル上のメモリ動作クロックが決まります。
詳細は下表を参照願います。

【メモリ動作クロック】

搭載CPUの メモリバス(MHz)	メモリ動作クロック(MHz)				
	RDIMM 2933MHz		LRDIMM 2933MHz		DCPMM 2666MHz
電圧設定(BIOS)	1.2V				
DIMM数	1DPC 1～6枚	2DPC 7～8枚	1DPC 1～6枚	2DPC 7～8枚	
2933	2933	2666	2933	2666	2666
2667	2667	2667	2667	2667	2667
2400	2400	2400	2400	2400	―
2133	2133	2133	2133	2133	―

※DPC:チャネルあたりのDIMM数

メモリの動作モードについて

メモリの動作モードについては、留意事項編「メモリ関連事項」をご確認のうえ、ご使用願います。

※ OS により接続可能装置は異なります。詳細はハードウェア一覧を参照願います。

I

8. ストレージベイ　【必須選択オプション】

・搭載出荷オプション選択時、カスタムメイド型名にていずれか必ず1つ選択してください。梱包オプション選択時、カスタムメイド型名は選択できません。
・ベイ追加オプション選択時、PRIMERGY CX400 M4 シャーシにブリッジボード(HDD/SSD用)を手配する必要があります。

項番	製品名	型名	価格(税別)	カ	備考
F-37	ベイ追加オプション (2.5インチHDD/SSD×6)	PY-BA2601 PYBBA2601	11,000円 11,000円	 ●	2.5インチストレージベイ×6
F-781	内蔵2.5インチストレージダミートレイ	PY-DMT03 PYBDMT03	2,100円 2,100円	 ●	2.5インチストレージベイを使用しない場合のダミートレイ

9. ライザーカード

・PCIスロットを使用する場合は、本オプションを必ず選択してください。
・PCIe(×16) ライザーカードを手配する場合、PYBPRE619とPYBPRE61Aの同時手配必須です。

項番	製品名	型名	価格(税別)	カ	備考
I-221	PCIe(×16) ライザーカード	PYBPRE619	11,000円	●	PCIスロット1が使用可能 CPU1に接続

項番	製品名	型名	価格(税別)	カ	備考
I-222	PCIe(×16) ライザーカード	PYBPRE61A	11,000円	●	PCIスロット2が使用可能 CPU1に接続

項番	製品名	型名	価格(税別)	カ	備考
I-224	PCIe(×16) ライザーカード左右セット	PY-PRE623	22,000円		PCIスロット1,2が使用可能 CPU1に接続

J

※ OS により接続可能装置は異なります。詳細はハードウェア一覧を参照願います。

J

10. 内蔵ストレージコントローラ

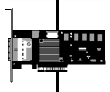

・M.2 Flash モジュールを搭載時、内蔵ストレージでアレイ接続する場合は、SASコントローラカードまたはSASアレイコントローラカードが必須となります。
・vSAN使用時は、SASコントローラカード[PY-SC3FA3V/PYBSC3FA3V/PY-SC3FB3/PYBSC3FB3L]の選択が必須となります。
・使用するストレージコントローラと内蔵ストレージの接続可否および内蔵ストレージの混在可能な組み合わせについては、「内蔵ストレージ構成時の注意事項」を参照ください。
・同一のカスタムメイド型名の内蔵ストレージを追加し、RAID設定サービスを手配することにより、RAID設定を構築し出荷いたします。
詳細については、「RAID設定サービスについて」を参照ください。
・非アレイ接続とアレイ接続の混在はできません。
・使用するOSによらず、標準搭載のリモートマネジメントコントローラ(iRMC S5)と連携し、内蔵ストレージの稼働状態およびRAID状態を監視することが可能です。
使用するストレージコントローラにより、監視可能な範囲が異なりますので、詳細については、留意事項編「iRMC(リモートマネジメントコントローラ)関連」をご確認ください。
・オンボードSATAコントローラのアレイ構成では仮想化機能をご使用になれません。
・SASコントローラカード[PY-SC3FB2/PYBSC3FB2L/PY-SC3FB3/PYBSC3FB3L/PY-SC3FBF/PYBSC3FBFL]とSASコントローラカード[PY-SC3FA/PYBSC3FA/PY-SC3FA3V/PYBSC3FA3V/PY-SC3FE/PYBSC3FEL]を混在させることはできません。
・SASアレイコントローラカード[PY-SR3FA/PYBSR3FA/PY-SR3FB2/PYBSR3FB2L/PY-SR3C41H/PYBSR3C41H/PY-SR3C42H/PYBSR3C42H/PY-SR3C43H/PYBSR3C43H]とSASアレイコントローラカード[PY-SR3C5E/PYBSR3C5EL]を混在させることはできません。

《非アレイ/アレイ接続》

オンボードSATAコントローラ (標準搭載)　※デバイスポート数:6(6×1)　※RAIDレベル:0/1/1+0(ホットスペア可)

・オンボードSATAコントローラに BC-SATA HDD/SATA SSDを接続時、SATAケーブルの手配が必要です。
・M.2 Flash モジュールを搭載時、オンボードSATAコントローラにてアレイ接続はできません。

	項番	製品名	型名	価格(税別)	力	備考
1	N-25	SATAケーブル	PY-CBT004 PYBCBT004	5,000円 5,000円	 ●	内蔵ストレージ接続用ケーブル

SASコントローラカード[PY-SC3FA/PYBSC3FA/PY-SC3FB2/PYBSC3FB2L]
・使用OS(OS機能)により、接続可能なストレージ構成、接続方式が異なります。詳細については、留意事項編「SASコントローラカードの接続方法について」を参照ください。

《非アレイ/アレイ接続》

	項番	製品名	型名	価格(税別)	力	備考
1 1	I-148	SASコントローラカード ※2022年3月31日販売終息予定	PY-SC3FA PYBSC3FA	33,000円 33,000円	 ●	内蔵ストレージ接続用カード インターフェース:SFF8643×2 データ転送速度:SAS 12Gbps デバイスポート数:8(4×2) ホストバス:PCI Express3.0 RAIDレベル:0/1(ホットスペア可)

《非アレイ接続》

	項番	製品名	型名	価格(税別)	力	備考
1	I-8	SASコントローラカード (PSAS CP503i)	PY-SC3FB2 PYBSC3FB2L	85,000円 85,000円	 ●	内蔵ストレージ接続用カード インターフェース:SFF8643×2 データ転送速度:SAS 12Gbps デバイスポート数:8(4×2) ホストバス:PCI Express3.1

・vSAN接続用です。詳細については、留意事項編「SASコントローラカードの接続方法について」を参照ください。

	項番	製品名	型名	価格(税別)	力	備考
1	I-229	SASコントローラカード ※2021年12月27日販売終息予定	PY-SC3FA3V PYBSC3FA3V	33,000円 33,000円	 ●	vSAN接続用カード インターフェース:SFF8643×2 データ転送速度:SAS 12Gbps デバイスポート数:8(4×2) ホストバス:PCI Express3.0
	I-12	SASコントローラカード (PSAS CP503i、vSAN専用)	PY-SC3FB3 PYBSC3FB3L	85,000円 85,000円	 ●	vSAN接続用カード インターフェース:SFF8643×2 データ転送速度:SAS 12Gbps デバイスポート数:8(4×2) ホストバス:PCI Express3.1

《アレイ接続》

	項番	製品名	型名	価格(税別)	力	備考
1	I-7	SASアレイコントローラカード ※2022年3月31日販売終息予定	PY-SR3FA PYBSR3FA	53,000円 53,000円	 ●	内蔵ストレージ接続用カード インターフェース:SFF8643×2 データ転送速度:SAS 12Gbps デバイスポート数:8(4×2) ホストバス:PCI Express3.0 RAIDレベル:0/1/1E/1+0/5/5+0(ホットスペア可)
	I-332	SASアレイコントローラカード (PRAID CP500i)	PY-SR3FB2 PYBSR3FB2L	162,000円 162,000円	 ●	内蔵ストレージ接続用カード インターフェース:SFF8643×2 データ転送速度:SAS 12Gbps デバイスポート数:8(4×2) ホストバス:PCI Express3.1 RAIDレベル:0/1/1+0/5/5+0(ホットスペア可)

K　　K-1

※ OS により接続可能装置は異なります。詳細はハードウェア一覧を参照願います。

K

K-1

・フラッシュバックアップユニット(FBU)手配時は、2CPU構成が必須となります。
・SASアレイコントローラカード[PY-SR3C41H/PYBSR3C41H]とRAIDソフトウェアライセンスをカスタムメイド型名で同時に手配した場合、ライセンスキーを SASアレイコントローラカードへ登録して出荷いたします(CacheCade Pro 2.0をご使用の場合は、出荷後にお客様による設定が必要となります)。

項番	製品名	型名	価格(税別)	カ	備考
I-65	SASアレイコントローラカード ※2021年12月27日販売終息予定	PY-SR3C41H PYBSR3C41H	74,000円 74,000円	 ●	内蔵ストレージ接続用カード インターフェース:SFF8643×2 データ転送速度:SAS 12Gbps デバイスポート数:8(4×2) キャッシュ:1GB ホストバス:PCI Express3.0 RAIDレベル:0/1/1E/1+0/5/5+0/6/6+0(ホットスペア可)

項番	製品名	型名	価格(税別)	カ	備考
I-15	フラッシュモジュール ※2021年12月27日販売終息予定	PY-FRM02 PYBFRM02	25,000円 25,000円	 ●	フラッシュバックアップユニット制御用モジュール

項番	製品名	型名	価格(税別)	カ	備考
I-191	フラッシュバックアップユニット ※2021年12月27日販売終息予定	PY-FBR121 PYBFBR121	37,000円 37,000円	 ●	SASアレイコントローラカード搭載用フラッシュバックアップユニット

項番	製品名	型名	価格(税別)	カ	備考
I-160	RAIDソフトウェアライセンス ※2021年12月27日販売終息予定	PY-RLAS031 PYBRLAS031	58,000円 58,000円	 ●	構成品:MegaRAID Advanced Software Options用RAID Key (CacheCade Pro 2.0) ※内蔵SSDの手配必須

・フラッシュバックアップユニット(FBU)手配時は、2CPU構成が必須となります。
・SASアレイコントローラカード[PY-SR3C42H/PYBSR3C42H]とRAIDソフトウェアライセンスをカスタムメイド型名で同時に手配した場合、ライセンスキーを SASアレイコントローラカードへ登録して出荷いたします(CacheCade Pro 2.0をご使用の場合は、出荷後にお客様による設定が必要となります)。
・SASアレイコントローラカード[PY-SR3C43H/PYBSR3C43H]を手配した場合は、RAIDソフトウェアライセンスとRAID設定サービスを選択できません。

項番	製品名	型名	価格(税別)	カ	備考
I-66	SASアレイコントローラカード ※2021年12月27日販売終息予定	PY-SR3C42H PYBSR3C42H	79,000円 79,000円	 ●	内蔵ストレージ接続用カード インターフェース:SFF8643×2 データ転送速度:SAS 12Gbps デバイスポート数:8(4×2) キャッシュ:2GB ホストバス:PCI Express3.0 RAIDレベル:0/1/1E/1+0/5/5+0/6/6+0(ホットスペア可)
I-67	SASアレイコントローラカード ※2021年12月27日販売終息予定	PY-SR3C43H PYBSR3C43H	79,000円 79,000円	 ●	内蔵ストレージ接続用カード(自己暗号化機能対応) インターフェース:SFF8643×2 データ転送速度:SAS 12Gbps デバイスポート数:8(4×2) キャッシュ:2GB ホストバス:PCI Express3.0 RAIDレベル:0/1/1E/1+0/5/5+0/6/6+0(ホットスペア可)

項番	製品名	型名	価格(税別)	カ	備考
I-16	フラッシュモジュール ※2021年12月27日販売終息予定	PY-FRM03 PYBFRM03	25,000円 25,000円	 ●	フラッシュバックアップユニット制御用モジュール

項番	製品名	型名	価格(税別)	カ	備考
I-191	フラッシュバックアップユニット ※2021年12月27日販売終息予定	PY-FBR121 PYBFBR121	37,000円 37,000円	 ●	SASアレイコントローラカード搭載用フラッシュバックアップユニット

項番	製品名	型名	価格(税別)	カ	備考
I-160	RAIDソフトウェアライセンス ※2021年12月27日販売終息予定	PY-RLAS031 PYBRLAS031	58,000円 58,000円	 ●	構成品:MegaRAID Advanced Software Options用RAID Key (CacheCade Pro 2.0) ※内蔵SSDの手配必須

・SASアレイコントローラカード[PY-SR3C52/PYBSR3C52L]は内蔵2.5インチBC-SATA HDD[PY-BH1T7F7/PYBBH1T7F7/PY-BH2T7F7/PYBBH2T7F7]との接続はできません。

項番	製品名	型名	価格(税別)	カ	備考
I-104	SASアレイコントローラカード	PY-SR3C52 PYBSR3C52L	99,000円 99,000円	 ●	内蔵ストレージ接続用カード(自己暗号化機能対応) インターフェース:SFF8643×2 データ転送速度:SAS 12Gbps デバイスポート数:8(4×2) キャッシュ:2GB ホストバス:PCI Express3.0 RAIDレベル:0/1/1E/1+0/5/5+0/6/6+0(ホットスペア可)

項番	製品名	型名	価格(税別)	カ	備考
N-27	SASケーブル	PY-CBS062	13,000円		SASコントローラカード/SASアレイコントローラカード用接続ケーブル

SASケーブル
・SASコントローラカード/SASアレイコントローラカードを一般型名で接続する場合に必要となります。

L

※ OS により接続可能装置は異なります。詳細はハードウェア一覧を参照願います。

L

11. 内蔵ストレージ

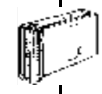

・自己暗号化ドライブは、自己暗号化機能に対応したSASアレイコントローラカードの同時手配が必須です。
・ベイ追加オプション(2.5インチストレージ×6)選択時のみ搭載可能です。
・梱包オプション選択時、カスタムメイド型名の内蔵ストレージは選択できません。
・周囲温度、CPUのTDP値により搭載可能な内蔵ストレージが異なります。詳細については、「内蔵ストレージの搭載条件」を参照ください。
・使用するストレージコントローラと内蔵ストレージの接続可否および内蔵ストレージの混在可能な組み合わせについては、「内蔵ストレージ構成時の注意事項」を参照ください。
・同一のカスタムメイド型名の内蔵ストレージを追加し、RAID設定サービスを手配することにより、RAID設定を構築し出荷いたします。
詳細については「RAID設定サービスについて」を参照ください。
・お客様の構成/用途に応じて複数の内蔵ストレージから選択可能です。内蔵ストレージを選択する際の指針を含め、ストレージ関連については、
当社ホームページ(https://jp.fujitsu.com/platform/server/primergy/hdd_construct/)を参照ください。

内蔵ストレージの搭載条件

周囲温度条件	内蔵ストレージ	CPU TDP値	
		140W以下	150W以上
30℃以下	HDD	○	×
	SSD	○	○
35℃以下	HDD	×	−
	SSD	○	−

○:搭載可、×:搭載不可、−:対象外
※ 同一シャーシに搭載するノードの中で、1台でもTDP 150W以上のCPUを搭載している場合、すべてのノードに本条件が適用されます。

max.6

■SAS HDD(SAS 12Gbps、10krpm)[512e]

項番	製品名	型名	価格(税別)	カ	備考
F-282	内蔵2.5インチSAS HDD-900GB (10krpm)	PY-SH901D3 PYBSH901D3	126,000円 126,000円	●	データ転送速度:SAS 12Gbps セクターサイズ:512e 用途:システム領域/データ領域
F-802	内蔵2.5インチSAS HDD-900GB (10krpm)	PY-SH901D6 PYBSH901D6	126,000円 126,000円	●	データ転送速度:SAS 12Gbps セクターサイズ:512e 用途:システム領域/データ領域
F-283	内蔵2.5インチSAS HDD-1.2TB (10krpm)	PY-SH121D3 PYBSH121D3	163,000円 163,000円	●	データ転送速度:SAS 12Gbps セクターサイズ:512e 用途:システム領域/データ領域
F-230	内蔵2.5インチSAS HDD-1.2TB (10krpm)	PY-SH121D6 PYBSH121D6	163,000円 163,000円	●	データ転送速度:SAS 12Gbps セクターサイズ:512e 用途:システム領域/データ領域
F-285	内蔵2.5インチSAS HDD-1.8TB (10krpm)	PY-SH181D3 PYBSH181D3	252,000円 252,000円	●	データ転送速度:SAS 12Gbps セクターサイズ:512e 用途:システム領域/データ領域
F-231	内蔵2.5インチSAS HDD-1.8TB (10krpm)	PY-SH181D6 PYBSH181D6	252,000円 252,000円	●	データ転送速度:SAS 12Gbps セクターサイズ:512e 用途:システム領域/データ領域

■SAS HDD(SAS 12Gbps、10krpm)[512n]

項番	製品名	型名	価格(税別)	カ	備考
F-17	内蔵2.5インチSAS HDD-600GB (10krpm)	PY-SH601E7 PYBSH601E7	100,000円 100,000円	●	データ転送速度:SAS 12Gbps セクターサイズ:512n 用途:システム領域/データ領域
F-794	内蔵2.5インチSAS HDD-600GB (10krpm)	PY-SH601E6 PYBSH601E6	100,000円 100,000円	●	データ転送速度:SAS 12Gbps セクターサイズ:512n 用途:システム領域/データ領域
F-730	内蔵2.5インチSAS HDD-900GB (10krpm)	PY-SH901E3 PYBSH901E3	126,000円 126,000円	●	データ転送速度:SAS 12Gbps セクターサイズ:512n 用途:システム領域/データ領域
F-795	内蔵2.5インチSAS HDD-900GB (10krpm)	PY-SH901E6 PYBSH901E6	126,000円 126,000円	●	データ転送速度:SAS 12Gbps セクターサイズ:512n 用途:システム領域/データ領域
F-733	内蔵2.5インチSAS HDD-1.2TB (10krpm)	PY-SH121E3 PYBSH121E3	163,000円 163,000円	●	データ転送速度:SAS 12Gbps セクターサイズ:512n 用途:システム領域/データ領域
F-796	内蔵2.5インチSAS HDD-1.2TB (10krpm)	PY-SH121E6 PYBSH121E6	163,000円 163,000円	●	データ転送速度:SAS 12Gbps セクターサイズ:512n 用途:システム領域/データ領域

■SAS HDD(SAS 12Gbps、10krpm)[512n]<自己暗号化>

項番	製品名	型名	価格(税別)	カ	備考
F-469	内蔵2.5インチSAS HDD-300GB (10krpm)	PY-SH301ET PYBSH301ET	88,400円 88,400円	●	データ転送速度:SAS 12Gbps セクターサイズ:512n 用途:システム領域/データ領域 ※自己暗号化機能あり

M

M-1

※ OS により接続可能装置は異なります。詳細はハードウェア一覧を参照願います。

M　　M-1

■SAS HDD(SAS 12Gbps、15krpm)[512n]

項番	製品名	型名	価格(税別)	カ	備考
F-223	内蔵2.5インチSAS HDD-300GB (15krpm)	PY-SH305D3 PYBSH305D3	116,000円 116,000円	●	データ転送速度:SAS 12Gbps セクターサイズ:512n 用途:システム領域/データ領域
F-797	内蔵2.5インチSAS HDD-300GB (15krpm)	PY-SH305E6 PYBSH305E6	116,000円 116,000円	●	データ転送速度:SAS 12Gbps セクターサイズ:512n 用途:システム領域/データ領域
F-229	内蔵2.5インチSAS HDD-600GB (15krpm)	PY-SH605D3 PYBSH605D3	169,000円 169,000円	●	データ転送速度:SAS 12Gbps セクターサイズ:512n 用途:システム領域/データ領域
F-798	内蔵2.5インチSAS HDD-600GB (15krpm)	PY-SH605E6 PYBSH605E6	169,000円 169,000円	●	データ転送速度:SAS 12Gbps セクターサイズ:512n 用途:システム領域/データ領域
F-73	内蔵2.5インチSAS HDD-900GB (15krpm)	PY-SH905E3 PYBSH905E3	225,000円 225,000円	●	データ転送速度:SAS 12Gbps セクターサイズ:512n 用途:システム領域/データ領域

■ニアラインSAS HDD(SAS 12Gbps、7.2krpm)[512n]

項番	製品名	型名	価格(税別)	カ	備考
F-123	内蔵2.5インチニアラインSAS HDD -1TB(7.2krpm)	PY-CH1T7E3 PYBCH1T7E3	119,000円 119,000円	●	データ転送速度:SAS 12Gbps セクターサイズ:512n 用途:システム領域/データ領域

■BC-SATA HDD(SATA 6Gbps、7.2krpm)[512e]

項番	製品名	型名	価格(税別)	カ	備考
F-304	内蔵2.5インチBC-SATA HDD -1TB(7.2krpm)	PY-BH1T7F7 PYBBH1T7F7	55,000円 55,000円	●	データ転送速度:SATA 6Gbps セクターサイズ:512e 用途:システム領域/データ領域
F-312	内蔵2.5インチBC-SATA HDD -2TB(7.2krpm)	PY-BH2T7F7 PYBBH2T7F7	110,000円 110,000円	●	データ転送速度:SATA 6Gbps セクターサイズ:512e 用途:システム領域/データ領域

■BC-SATA HDD(SATA 6Gbps、7.2krpm)[512n]

項番	製品名	型名	価格(税別)	カ	備考
F-772	内蔵2.5インチBC-SATA HDD -1TB(7.2krpm)	PY-BH1T7D9 PYBBH1T7D9	55,000円 55,000円	●	データ転送速度:SATA 6Gbps セクターサイズ:512n 用途:システム領域/データ領域

max.6

SAS SSD[有寿命部品]
・本製品は「有寿命部品」となり、寿命時には製品を再購入いただく必要があります。詳細については、留意事項編「SSD / DCPMM / Optane PMemの書き込み保証値について」を参照ください。

■SAS SSD(SAS 12Gbps、Write Intensive)[有寿命部品]

項番	製品名	型名	価格(税別)	カ	備考
F-255	内蔵2.5インチSAS SSD -400GB (WI)	PY-SS40NGD PYBSS40NGD	430,000円 430,000円	●	データ転送速度:SAS 12Gbps 記録方式:TLC 製品クラス:Write Intensive[書き込み保証値 10DWPD] 用途:システム領域/データ領域
F-256	内蔵2.5インチSAS SSD -800GB (WI)	PY-SS80NGD PYBSS80NGD	650,000円 650,000円	●	データ転送速度:SAS 12Gbps 記録方式:TLC 製品クラス:Write Intensive[書き込み保証値 10DWPD] 用途:システム領域/データ領域
F-257	内蔵2.5インチSAS SSD -1.6TB (WI)	PY-SS16NGD PYBSS16NGD	1,164,000円 1,164,000円	●	データ転送速度:SAS 12Gbps 記録方式:TLC 製品クラス:Write Intensive[書き込み保証値 10DWPD] 用途:システム領域/データ領域

■SAS SSD(SAS 12Gbps、Write Intensive)[有寿命部品]<自己暗号化>

項番	製品名	型名	価格(税別)	カ	備考
F-258	内蔵2.5インチSAS SSD -400GB (WI、SED)	PY-SS40NGY PYBSS40NGY	445,000円 445,000円	●	データ転送速度:SAS 12Gbps 記録方式:TLC 製品クラス:Write Intensive[書き込み保証値 10DWPD] 用途:システム領域/データ領域 ※自己暗号化機能あり
F-259	内蔵2.5インチSAS SSD -800GB (WI、SED)	PY-SS80NGY PYBSS80NGY	665,000円 665,000円	●	データ転送速度:SAS 12Gbps 記録方式:TLC 製品クラス:Write Intensive[書き込み保証値 10DWPD] 用途:システム領域/データ領域 ※自己暗号化機能あり
F-260	内蔵2.5インチSAS SSD -1.6TB (WI、SED)	PY-SS16NGY PYBSS16NGY	1,179,000円 1,179,000円	●	データ転送速度:SAS 12Gbps 記録方式:TLC 製品クラス:Write Intensive[書き込み保証値 10DWPD] 用途:システム領域/データ領域 ※自己暗号化機能あり

N　　N-1

※ OS により接続可能装置は異なります。詳細はハードウェア一覧を参照願います。

N　　N-1

■SAS SSD(SAS 12Gbps、Mixed Use)[有寿命部品]

項番	製品名	型名	価格(税別)	カ	備考
F-264	内蔵2.5インチ SAS SSD -800GB (MU)	PY-SS80NPJ PYBSS80NPJ	430,000円 430,000円	 ●	データ転送速度:SAS 12Gbps 記録方式:TLC 製品クラス:Mixed Use[書き込み保証値 3DWPD] 用途:システム領域/データ領域
F-265	内蔵2.5インチ SAS SSD -1.6TB (MU)	PY-SS16NPJ PYBSS16NPJ	711,000円 711,000円	 ●	データ転送速度:SAS 12Gbps 記録方式:TLC 製品クラス:Mixed Use[書き込み保証値 3DWPD] 用途:システム領域/データ領域
F-267	内蔵2.5インチ SAS SSD -3.2TB (MU)	PY-SS32NPJ PYBSS32NPJ	1,228,000円 1,228,000円	 ●	データ転送速度:SAS 12Gbps 記録方式:TLC 製品クラス:Mixed Use[書き込み保証値 3DWPD] 用途:システム領域/データ領域
F-268	内蔵2.5インチ SAS SSD -6.4TB (MU)	PY-SS64NPJ PYBSS64NPJ	2,396,000円 2,396,000円	 ●	データ転送速度:SAS 12Gbps 記録方式:TLC 製品クラス:Mixed Use[書き込み保証値 3DWPD] 用途:システム領域/データ領域

■SAS SSD(SAS 12Gbps、Read Intensive)[有寿命部品]

項番	製品名	型名	価格(税別)	カ	備考
F-352	内蔵2.5インチ SAS SSD -960GB (RI)	PY-SS96NNK PYBSS96NNK	400,000円 400,000円	 ●	データ転送速度:SAS 12Gbps 記録方式:TLC 製品クラス:Read Intensive[書き込み保証値 1DWPD] 用途:システム領域/データ領域
F-353	内蔵2.5インチ SAS SSD -1.92TB (RI)	PY-SS19NNK PYBSS19NNK	660,000円 660,000円	 ●	データ転送速度:SAS 12Gbps 記録方式:TLC 製品クラス:Read Intensive[書き込み保証値 1DWPD] 用途:システム領域/データ領域
F-354	内蔵2.5インチ SAS SSD -3.84TB (RI)	PY-SS38NNK PYBSS38NNK	1,105,000円 1,105,000円	 ●	データ転送速度:SAS 12Gbps 記録方式:TLC 製品クラス:Read Intensive[書き込み保証値 1DWPD] 用途:システム領域/データ領域
F-355	内蔵2.5インチ SAS SSD -7.68TB (RI)	PY-SS76NNK PYBSS76NNK	2,082,000円 2,082,000円	 ●	データ転送速度:SAS 12Gbps 記録方式:TLC 製品クラス:Read Intensive[書き込み保証値 1DWPD] 用途:システム領域/データ領域
F-356	内蔵2.5インチ SAS SSD -15.3TB (RI)	PY-SS15NNK PYBSS15NNK	4,095,000円 4,095,000円	 ●	データ転送速度:SAS 12Gbps 記録方式:TLC 製品クラス:Read Intensive[書き込み保証値 1DWPD] 用途:システム領域/データ領域

max.6

SATA SSD[有寿命部品]
・SATA SSDをオンボードSATAコントローラに接続する場合は、必ずアレイ接続でご使用ください。非アレイ接続でのご使用は非サポートです。
詳細については、留意事項編「SATA SSD[有寿命部品]をアレイ構成で使用する場合について」を参照ください。
・本製品は「有寿命部品」となり、寿命時には製品を再購入いただく必要があります。詳細については、留意事項編「SSD / DCPMM / Optane PMemの書き込み保証値について」を参照ください。

■SATA SSD(SATA 6Gbps、Mixed Use)[有寿命部品]

項番	製品名	型名	価格(税別)	カ	備考
F-313	内蔵2.5インチSSD-240GB	PY-SS24NKJ PYBSS24NKJ	130,000円 130,000円	 ●	データ転送速度:SATA 6Gbps 記録方式:TLC 製品クラス:Mixed Use(Light Endurance)[書き込み保証値 5DWPD] 用途:システム領域/データ領域
F-314	内蔵2.5インチSSD-480GB	PY-SS48NKJ PYBSS48NKJ	154,000円 154,000円	 ●	データ転送速度:SATA 6Gbps 記録方式:TLC 製品クラス:Mixed Use(Light Endurance)[書き込み保証値 5DWPD] 用途:システム領域/データ領域
F-315	内蔵2.5インチSSD-960GB	PY-SS96NKJ PYBSS96NKJ	264,000円 264,000円	 ●	データ転送速度:SATA 6Gbps 記録方式:TLC 製品クラス:Mixed Use(Light Endurance)[書き込み保証値 5DWPD] 用途:システム領域/データ領域
F-316	内蔵2.5インチSSD-1.92TB	PY-SS19NKJ PYBSS19NKJ	524,000円 524,000円	 ●	データ転送速度:SATA 6Gbps 記録方式:TLC 製品クラス:Mixed Use(Light Endurance)[書き込み保証値 5DWPD] 用途:システム領域/データ領域
F-317	内蔵2.5インチSSD-3.84TB	PY-SS38NKJ PYBSS38NKJ	968,000円 968,000円	 ●	データ転送速度:SATA 6Gbps 記録方式:TLC 製品クラス:Mixed Use(Light Endurance)[書き込み保証値 3.5DWPD] 用途:システム領域/データ領域

O　　O-1

※ OS により接続可能装置は異なります。詳細はハードウェア一覧を参照願います。

O

O-1

■SATA SSD(SATA 6Gbps、Read Intensive)[有寿命部品]

6

項番	製品名	型名	価格(税別)	カ	備考
F-333	内蔵2.5インチSSD-240GB	PY-SS24NM9 PYBSS24NM9	116,000円 116,000円	●	データ転送速度:SATA 6Gbps 記録方式:TLC 製品クラス:Read Intensive[書き込み保証値 1.5DWPD] 用途:システム領域/データ領域
F-334	内蔵2.5インチSSD-480GB	PY-SS48NM9 PYBSS48NM9	121,000円 121,000円	●	データ転送速度:SATA 6Gbps 記録方式:TLC 製品クラス:Read Intensive[書き込み保証値 1.5DWPD] 用途:システム領域/データ領域
F-335	内蔵2.5インチSSD-960GB	PY-SS96NM9 PYBSS96NM9	199,000円 199,000円	●	データ転送速度:SATA 6Gbps 記録方式:TLC 製品クラス:Read Intensive[書き込み保証値 1.5DWPD] 用途:システム領域/データ領域
F-336	内蔵2.5インチSSD-1.92TB	PY-SS19NM9 PYBSS19NM9	376,000円 376,000円	●	データ転送速度:SATA 6Gbps 記録方式:TLC 製品クラス:Read Intensive[書き込み保証値 1.5DWPD] 用途:システム領域/データ領域
F-337	内蔵2.5インチSSD-3.84TB	PY-SS38NM9 PYBSS38NM9	701,000円 701,000円	●	データ転送速度:SATA 6Gbps 記録方式:TLC 製品クラス:Read Intensive[書き込み保証値 1.2DWPD] 用途:システム領域/データ領域
F-338	内蔵2.5インチSSD-7.68TB	PY-SS76NM9 PYBSS76NM9	1,309,000円 1,309,000円	●	データ転送速度:SATA 6Gbps 記録方式:TLC 製品クラス:Read Intensive[書き込み保証値 0.6DWPD] 用途:システム領域/データ領域

max.6

《非アレイ接続》

PCIe SSD[有寿命部品]
・2CPU構成が必須となります。
・PCIe SSDからブートする場合は、UEFIモードで使用する必要があります。
・SASコントローラカード/SASアレイコントローラカードの手配は不要です。
・PCIe SSDとSATAケーブル[PY-CBT004/PYBCBT004]を同時手配する場合、BC-SATA HDD/SATA SSDを必ず1台以上手配してください。
・RAID設定サービスの同時手配はできません。
・本製品は「有寿命部品」となり、寿命時には製品を再購入いただく必要があります。詳細については、留意事項編「SSD / DCPMM / Optane PMemの書き込み保証値について」を参照ください。

■PCIe SSD(Mixed Use)[有寿命部品]

2 2

項番	製品名	型名	価格(税別)	カ	備考
F-799	内蔵2.5インチPCIe SSD-1.6TB	PY-BS16PD3 PYBBS16PD3	710,000円 710,000円	●	NAND型フラッシュメモリ 記録方式:TLC ホットプラグ:× 製品クラス:Mixed Use(Light Endurance)[書き込み保証値 4.1DWPD] 用途:システム領域/データ領域
F-800	内蔵2.5インチPCIe SSD-3.2TB	PY-BS32PD3 PYBBS32PD3	1,310,000円 1,310,000円	●	NAND型フラッシュメモリ 記録方式:TLC ホットプラグ:× 製品クラス:Mixed Use(Light Endurance)[書き込み保証値 3.7DWPD] 用途:システム領域/データ領域
F-801	内蔵2.5インチPCIe SSD-6.4TB	PY-BS64PD3 PYBBS64PD3	2,500,000円 2,500,000円	●	NAND型フラッシュメモリ 記録方式:TLC ホットプラグ:× 製品クラス:Mixed Use(Light Endurance)[書き込み保証値 3.1DWPD] 用途:システム領域/データ領域

■PCIe SSD(Read Intensive)[有寿命部品]

2

項番	製品名	型名	価格(税別)	カ	備考
F-811	内蔵2.5インチPCIe SSD-1TB	PY-BS1TPE3 PYBBS1TPE3	261,000円 261,000円	●	NAND型フラッシュメモリ 記録方式:TLC ホットプラグ:× 製品クラス:Read Intensive[書き込み保証値 1DWPD] 用途:システム領域/データ領域
F-812	内蔵2.5インチPCIe SSD-2TB	PY-BS2TPE3 PYBBS2TPE3	488,000円 488,000円	●	NAND型フラッシュメモリ 記録方式:TLC ホットプラグ:× 製品クラス:Read Intensive[書き込み保証値 0.7DWPD] 用途:システム領域/データ領域

P

※ OS により接続可能装置は異なります。詳細はハードウェア一覧を参照願います。

内蔵ストレージ構成時の注意事項

選択する本体ベースユニット、使用するストレージコントローラにより、使用可能な内蔵ストレージ(HDD/SSD)の種類が異なる場合があります。
また、内蔵ストレージの種類により、混在条件が異なる場合がありますので、下表を参照し手配をお願いします。

■A:使用するストレージコントローラの仕様を確認

ストレージコントローラ		オンボード SATAコントローラ (ソフトウェアRAID) (*1)	SASコントローラカード		
型名		標準	PY-SC3FA/PYBSC3FA	PY-SC3FB2/PYBSC3FB2L	PY-SC3FA3V/PYBSC3FA3V/ PY-SC3FB3/PYBSC3FB3L
仕様	ポート数	6	8	8	8
	キャッシュ	-	-	-	-
	BBU/FBU可否	-	-	-	-
	ホットスペア	○	○	-	-
	非アレイ接続	○	○	○	○
	RAID0	○	○	×	×
	RAID1	○	○	×	×
	RAID1E	×	×	×	×
	RAID1+0	○	×	×	×
	RAID5	×	×	×	×
	RAID5+0	×	×	×	×
	RAID6	×	×	×	×
	RAID6+0	×	×	×	×

ストレージコントローラ		SASアレイコントローラカード			
型名		PY-SR3FA/PYBSR3FA	PY-SR3FB2/PYBSR3FB2L	PY-SR3C41H/PYBSR3C41H	PY-SR3C42H/PYBSR3C42H/ PY-SR3C43H/PYBSR3C43H/ PY-SR3C52/PYBSR3C52L
仕様	ポート数	8	8	8	8
	キャッシュ	-	-	1GB	2GB
	BBU/FBU可否	-	-	FBU搭載可	FBU搭載可 (*2)
	ホットスペア	○	○	○	○
	非アレイ接続	×	×	×	×
	RAID0	○	○	○	○
	RAID1	○	○	○	○
	RAID1E	○	×	○	○
	RAID1+0	○	○	○	○
	RAID5	○	○	○	○
	RAID5+0	○	○	○	○
	RAID6	×	×	○	○
	RAID6+0	×	×	○	○

○:サポート、×:非サポート、-:対象無し
(*1) UEFIモード時のみサポートとなります。
(*2) PY-SR3C43H/PYBSR3C43H/PY-SR3C52/PYBSR3C52LはFBU搭載不可となります。

■B:使用OSに応じたストレージコントローラと内蔵ストレージの接続方法を確認

OS		Windows	Linux	VMware
オンボードSATAコントローラ (6ポート/SATA 6Gbps) [非アレイ接続]	標準搭載	○	○	○ (*5)
オンボードSATAコントローラ (6ポート/ソフトウェアRAID/SATA 6Gbps) [アレイ接続]	標準搭載	○ (*1)	○ (*2)(*6)	×
SASコントローラカード (8ポート/SAS 12Gbps)	PY-SC3FA PYBSC3FA	○ (*3)	○ (*3)	○ (*3)(*5)
SASコントローラカード (PSAS CP503i)(8ポート/SAS 12Gbps)	PY-SC3FB2 PYBSC3FB2L	×	×	○ (*5)
SASコントローラカード (8ポート/SAS 12Gbps)	PY-SC3FA3V PYBSC3FA3V	×	×	○ (*4)(*5)
SASコントローラカード (PSAS CP503i、vSAN専用) (8ポート/SAS 12Gbps)	PY-SC3FB3 PYBSC3FB3L	×	×	○ (*4)(*5)
SASアレイコントローラカード (8ポート/SAS 12Gbps)	PY-SR3FA PYBSR3FA	○	○	○ (*5)
SASアレイコントローラカード (PRAID CP500i)(8ポート/SAS 12Gbps)	PY-SR3FB2 PYBSR3FB2L	○	○	(*5)
SASアレイコントローラカード (8ポート/1GB/SAS 12Gbps)	PY-SR3C41H PYBSR3C41H	○	○	○ (*5)
SASアレイコントローラカード (8ポート/2GB/SAS 12Gbps)	PY-SR3C42H PYBSR3C42H	○	○	○ (*5)
SASアレイコントローラカード (8ポート/2GB/SAS 12Gbps)	PY-SR3C43H PYBSR3C43H	○	○	○ (*5)
SASアレイコントローラカード (8ポート/2GB/SAS 12Gbps)	PY-SR3C52 PYBSR3C52L	○	○	○ (*5)

○:可能、×:不可
(*1) Hyper-V(Windows)の仮想化環境ではご使用になれません。
(*2) Linuxの仮想化環境でご使用の場合、留意事項編「Linux関連事項」の「仮想化機能について」を参照ください。
(*3) アレイ接続のみ構成可能です。
(*4) vSAN専用です。アレイ構成不可となります。
(*5) VMwareのサポート状況(本体/オプション)等の最新情報は、当社ホームページ(https://www.fujitsu.com/jp/products/computing/servers/primergy/software/vmware/)にてご確認ください。
(*6) RHELの対応状況については、当社ホームページ(https://jp.fujitsu.com/platform/server/primergy/software/linux/technical/support/kernel.html)をご確認いただきますようお願いいたします。

※ OS により接続可能装置は異なります。詳細はハードウェア一覧を参照願います。

ストレージコントローラ		SAS HDD ニアラインSAS HDD	BC-SATA HDD	SAS SSD(WI/MU/RI) [有寿命部品]	SATA SSD(MU/RI) [有寿命部品]	<自己暗号化> SAS HDD SAS HDD(WI) [有寿命部品]
オンボードSATAコントローラ (6ポート/SATA 6Gbps) [非アレイ接続]	標準搭載	×	○	×	×	×
オンボードSATAコントローラ (6ポート/ソフトウェアRAID/SATA 6Gbps) [アレイ接続]	標準搭載	×	○	×	○	×
SASコントローラカード (8ポート/SAS 12Gbps)	PY-SC3FA PYBSC3FA	○	○	○	○	×
SASコントローラカード (PSAS CP503i)(8ポート/SAS 12Gbps)	PY-SC3FB2 PYBSC3FB2L	○	○	○	○	×
SASコントローラカード (8ポート/SAS 12Gbps)	PY-SC3FA3V PYBSC3FA3V	○	○	○	○	×
SASコントローラカード (PSAS CP503i、vSAN専用) (8ポート/SAS 12Gbps)	PY-SC3FB3 PYBSC3FB3L	○	○	○	○	×
SASアレイコントローラカード (8ポート/SAS 12Gbps)	PY-SR3FA PYBSR3FA	○	○	○	○	×
SASアレイコントローラカード (PRAID CP500i)(8ポート/SAS 12Gbps)	PY-SR3FB2 PYBSR3FB2L	○	○	○	○	×
SASアレイコントローラカード (8ポート/1GB/SAS 12Gbps)	PY-SR3C41H PYBSR3C41H	○	○	○	○	×
SASアレイコントローラカード (8ポート/2GB/SAS 12Gbps)	PY-SR3C42H PYBSR3C42H	○	○	○	○	×
SASアレイコントローラカード (8ポート/2GB/SAS 12Gbps)	PY-SR3C43H PYBSR3C43H	○	○	○	○	○
SASアレイコントローラカード (8ポート/2GB/SAS 12Gbps)	PY-SR3C52 PYBSR3C52L	○	○ (*1)	○	○	×

○:可能、×:不可、WI:Write Intensive、MU:Mixed Use、RI:Read Intensive
(*1) 内蔵2.5インチBC-SATA HDD[PY-BH1T7F7/PYBBH1T7F7/PY-BH2T7F7/PYBBH2T7F7]との接続はできません。

■C:RAID構成時の留意事項を確認

・RAIDドライブグループは、同種類(SAS/ニアラインSAS HDD/BC-SATA/SAS SSD/SATA SSD)、同容量/同回転数/同書き込み保証値の内蔵ストレージで構成してください。
・RAIDドライブグループは、同型名の内蔵ストレージでの構成を推奨します。なお、同種類(SAS/ニアラインSAS/BC-SATA/SAS SSD/SATA SSD)、同容量/同回転数/同書き込み保証値の内蔵ストレージでの構成は可能です。
※自己暗号化機能対応の内蔵ストレージを使用する場合、RAIDドライブグループは、同型名の内蔵ストレージで構成してください。

■D:内蔵ストレージの種類による混在条件を確認

内蔵ストレージ	SAS HDD	ニアラインSAS HDD	BC-SATA HDD	SAS SSD	SATA SSD
SAS HDD	○	○	×	○	○
ニアラインSAS HDD	○	○	×	○	○
BC-SATA HDD	×	×	○	○	○
SAS SSD	○	○	○	○	○
SATA SSD	○	○	○	○	○

○:混在可能、×:混在不可

※ ストレージコントローラ内でのSAS HDD/ニアラインSAS HDDとBC-SATA HDDは混在不可となりますが、別サーバノードからの接続であれば、シャーシ内にて混在させることは可能です。

※ OS により接続可能装置は異なります。詳細はハードウェア一覧を参照願います。

P

12. RAID設定サービス ［カスタムメイド専用］

・RAID設定される内蔵ストレージ台数を超える内蔵ストレージは、カスタムメイド搭載のみ(RAID未設定)の状態で出荷されます
（RAID設定サービス(RAID0)手配時は、1台のみ搭載可能です)。
・梱包オプション選択時、HDD/SSD専用RAID設定サービスは選択できません。
・RAID設定サービスを手配して出荷されたRAID構成はLegacyモードでは使用することはできません。

1

項番	製品名	型名	価格(税別)	力	備考
Q-282	RAID設定サービス(RAID0)	PYBAS0S2	1,000円	●	HDD/SSD専用RAID設定サービス 工場出荷時にRAID0構成を構築するサービス ・RAID設定される内蔵ストレージ台数:1台
Q-283	RAID設定サービス(RAID1)	PYBAS1S2	1,000円	●	HDD/SSD専用RAID設定サービス 工場出荷時にRAID1構成を構築するサービス ・RAID設定される内蔵ストレージ台数:2台
Q-284	RAID設定サービス(RAID1+Hotspare)	PYBAS1H2	2,000円	●	HDD/SSD専用RAID設定サービス 工場出荷時にRAID1+Hotspare構成を構築するサービス ・RAID設定される内蔵ストレージ台数:3台
Q-285	RAID設定サービス(RAID5)	PYBAS5S2	1,000円	●	HDD/SSD専用RAID設定サービス 工場出荷時にRAID5構成を構築するサービス ・RAID設定される内蔵ストレージ台数:3台以上
Q-286	RAID設定サービス(RAID5+Hotspare)	PYBAS5H2	2,000円	●	HDD/SSD専用RAID設定サービス 工場出荷時にRAID5+Hotspare構成を構築するサービス ・RAID設定される内蔵ストレージ台数:4台以上
Q-287	RAID設定サービス(RAID6)	PYBAS6S2	1,000円	●	HDD/SSD専用RAID設定サービス 工場出荷時にRAID6構成を構築するサービス ・RAID設定される内蔵ストレージ台数:3台以上
Q-288	RAID設定サービス(RAID6+Hotspare)	PYBAS6H2	2,000円	●	HDD/SSD専用RAID設定サービス 工場出荷時にRAID6+Hotspare構成を構築するサービス ・RAID設定される内蔵ストレージ台数:4台以上
Q-289	RAID設定サービス(RAID1+0)	PYBAS102	2,000円	●	HDD/SSD専用RAID設定サービス 工場出荷時にRAID1+0構成を構築するサービス ・RAID設定される内蔵ストレージ台数:4台以上(偶数台)
Q-290	RAID設定サービス(RAID1+0+Hotspare)	PYBAS1A2	3,000円	●	HDD/SSD専用RAID設定サービス 工場出荷時にRAID1+0+Hotspare構成を構築するサービス ・RAID設定される内蔵ストレージ台数:5台以上(奇数台)

Q

※ OS により接続可能装置は異なります。詳細はハードウェア一覧を参照願います。

RAID設定サービスについて

RAID設定サービスを手配いただくことにより、工場出荷時にRAID構成を構築することが可能です(RAID設定サービスを選択できない場合でも、工場出荷後にお客様でRAID構成を構築することは可能です)。
設定可能なRAID構成は、使用するストレージコントローラ、内蔵ストレージの種類、台数により異なりますので、以下を参照し手配をお願いします。

(1) RAID設定サービスを手配した場合、同一のカスタムメイド型名の内蔵ストレージを手配する必要があります。
(2) 本サービスで構築できるRAID構成は、1サーバノードに接続された内蔵ストレージにつき、1つのみです
(2つ目以降のRAID構成については、ITインフラデリバリサービスの手配または別途出荷後に設定をする必要があります)。
(3) 使用するストレージコントローラ、内蔵ストレージおよびRAID設定サービスを全てカスタムメイド型名で同時手配する必要があります。
(4) SASアレイコントローラカードにフラッシュバックアップユニット(FBU)を接続した構成の場合、本サービスにより構築されるRAIDロジカルドライブのライトポリシー(Write Policy)設定は
Write Backで出荷されます。
(5) SASアレイコントローラカード[PYBSR3C43H]を手配した場合は、HDD/SSD専用RAID設定サービスを選択できません。
(6) M.2 Flash モジュールとHDD/SSD専用RAID設定サービスを同時手配する場合は、SASアレイコントローラカード[PYBSR3FA/PYBSR3FB2L/PYBSR3C41H/PYBSR3C42H/PYBSR3C52L]を手配する必要があります。
(7) 選択可能なRAID設定サービスは下表のとおりです。

適用可能なストレージコントローラ		内蔵ストレージ搭載台数				
		1台	2台	3台	4台	5台～
オンボードSATAコントローラ (6ポート/ソフトウェアRAID/ SATA 6Gbps)	標準搭載	・RAID0 ・内蔵ストレージ搭載のみ	・RAID1 ・内蔵ストレージ搭載のみ	・RAID1 ・RAID1+Hotspare ・内蔵ストレージ搭載のみ	・RAID1 ・RAID1+Hotspare ・RAID1+0 ・内蔵ストレージ搭載のみ	・RAID1 ・RAID1+Hotspare ・RAID1+0 ・内蔵ストレージ搭載のみ
SASコントローラカード (8ポート/SAS 12Gbps)	PYBSC3FA	・内蔵ストレージ搭載のみ	・RAID1 ・内蔵ストレージ搭載のみ	・RAID1 ・RAID1+Hotspare ・内蔵ストレージ搭載のみ	・RAID1 ・RAID1+Hotspare ・内蔵ストレージ搭載のみ	・RAID1 ・RAID1+Hotspare ・内蔵ストレージ搭載のみ
SASアレイコントローラカード (8ポート/SAS 12Gbps) ※アレイ接続必須	PYBSR3FA	・RAID0 ・内蔵ストレージ搭載のみ	・RAID1 ・内蔵ストレージ搭載のみ	・RAID1 ・RAID1+Hotspare ・RAID5 ・内蔵ストレージ搭載のみ	・RAID1 ・RAID1+Hotspare ・RAID5 ・RAID5+Hotspare ・RAID1+0 ・内蔵ストレージ搭載のみ	・RAID1 ・RAID1+Hotspare ・RAID5 ・RAID5+Hotspare ・RAID1+0 ・RAID1+0+Hotspare ・内蔵ストレージ搭載のみ
SASアレイコントローラカード (PRAID CP500i) (8ポート/SAS 12Gbps) ※アレイ接続必須	PYBSR3FB2L	・RAID0 ・内蔵ストレージ搭載のみ	・RAID1 ・内蔵ストレージ搭載のみ	・RAID1 ・RAID1+Hotspare ・RAID5 ・内蔵ストレージ搭載のみ	・RAID1 ・RAID1+Hotspare ・RAID5 ・RAID5+Hotspare ・RAID1+0 ・内蔵ストレージ搭載のみ	・RAID1 ・RAID1+Hotspare ・RAID5 ・RAID5+Hotspare ・RAID1+0 ・RAID1+0+Hotspare ・内蔵ストレージ搭載のみ
SASアレイコントローラカード (8ポート/1GB/SAS 12Gbps) ※アレイ接続必須	PYBSR3C41H	・RAID0 ・内蔵ストレージ搭載のみ	・RAID1 ・内蔵ストレージ搭載のみ	・RAID1 ・RAID1+Hotspare ・RAID5 ・RAID6 ・内蔵ストレージ搭載のみ	・RAID1 ・RAID1+Hotspare ・RAID5 ・RAID5+Hotspare ・RAID6 ・RAID6+Hotspare ・RAID1+0 ・内蔵ストレージ搭載のみ	・RAID1 ・RAID1+Hotspare ・RAID5 ・RAID5+Hotspare ・RAID6 ・RAID6+Hotspare ・RAID1+0 ・RAID1+0+Hotspare ・内蔵ストレージ搭載のみ
SASアレイコントローラカード (8ポート/2GB/SAS 12Gbps) ※アレイ接続必須	PYBSR3C42H	・RAID0 ・内蔵ストレージ搭載のみ	・RAID1 ・内蔵ストレージ搭載のみ	・RAID1 ・RAID1+Hotspare ・RAID5 ・RAID6 ・内蔵ストレージ搭載のみ	・RAID1 ・RAID1+Hotspare ・RAID5 ・RAID5+Hotspare ・RAID6 ・RAID6+Hotspare ・RAID1+0 ・内蔵ストレージ搭載のみ	・RAID1 ・RAID1+Hotspare ・RAID5 ・RAID5+Hotspare ・RAID6 ・RAID6+Hotspare ・RAID1+0 ・RAID1+0+Hotspare ・内蔵ストレージ搭載のみ
SASアレイコントローラカード (8ポート/2GB/SAS 12Gbps) ※アレイ接続必須	PYBSR3C52L	・RAID0 ・内蔵ストレージ搭載のみ	・RAID1 ・内蔵ストレージ搭載のみ	・RAID1 ・RAID1+Hotspare ・RAID5 ・RAID6 ・内蔵ストレージ搭載のみ	・RAID1 ・RAID1+Hotspare ・RAID5 ・RAID5+Hotspare ・RAID6 ・RAID6+Hotspare ・RAID1+0 ・内蔵ストレージ搭載のみ	・RAID1 ・RAID1+Hotspare ・RAID5 ・RAID5+Hotspare ・RAID6 ・RAID6+Hotspare ・RAID1+0 ・RAID1+0+Hotspare ・内蔵ストレージ搭載のみ

内蔵ストレージ搭載のみ：内蔵ストレージのカスタムメイド搭載のみ(RAID設定サービス非手配時)

※ OS により接続可能装置は異なります。詳細はハードウェア一覧を参照願います。

Q

13. ハードディスクキャビネット [JX40 S2使用]/ETERNUS装置(SAS)

・JX40 S2/ETERNUS装置(SAS)との接続および接続可能台数については、外付編/ETERNUS編を参照願います(JX40 S2の接続可能台数はモデルにより異なります)。

■ハードディスクキャビネット[JX40 S2]接続

・SASアレイコントローラカード[PY-SR3C5E/PYBSR3C5EL]とSASアレイコントローラカード[PY-SR3FA/PYBSR3FA/PY-SR3FB2/PYBSR3FB2L/PY-SR3C41H/PYBSR3C41H/PY-SR3C42H/PYBSR3C42H/PY-SR3C43H/PYBSR3C43H]を混在させることはできません。
・使用するOSによらず、標準搭載のリモートマネジメントコントローラ(iRMC S5)と連携し、ストレージの稼働状態およびRAID状態を監視することが可能です。
使用するストレージコントローラにより、監視可能な範囲が異なりますので、詳細については、留意事項編「iRMC(リモートマネジメントコントローラ)関連」をご確認ください。

項番	製品名	型名	価格(税別)	カ	備考
I-59	SASアレイコントローラカード	PY-SR3C5E PYBSR3C5EL	130,000円 130,000円	 ●	JX40 S2(ハードディスクキャビネット)接続用カード(自己暗号化機能対応) インターフェース:SFF8644×2 データ転送速度:SAS 12Gbps デバイスポート数:8(4×2) キャッシュ:4GB ホストバス:PCI Express3.0 RAIDレベル:0/1/1E/1+0/5/5+0/6/6+0(ホットスペア可)

■ハードディスクキャビネット[JX40 S2]/ETERNUS装置(SAS)接続

・SASコントローラカード[PY-SC3FB2/PYBSC3FB2L/PY-SC3FB3/PYBSC3FB3L/PY-SC3FBF/PYBSC3FBFL]とSASコントローラカード[PY-SC3FA/PYBSC3FA/PY-SC3FA3V/PYBSC3FA3V/PY-SC3FE/PYBSC3FEL]を混在させることはできません。
・Windows記憶域スペース機能利用時のみ、JX40 S2に接続可能です。

項番	製品名	型名	価格(税別)	カ	備考
I-6	SASコントローラカード ※2022年3月31日販売終息予定	PY-SC3FE PYBSC3FEL	42,000円 42,000円	 ●	JX40 S2/外付けSAS装置接続用カード インターフェース:SFF8644×2 データ転送速度:SAS 12Gbps デバイスポート数:8(4×2) ホストバス:PCI Express3.0
I-334	SASコントローラカード (PSAS CP500e)	PY-SC3FBF PYBSC3FBFL	198,000円 198,000円	 ●	JX40 S2/外付けSAS装置接続用カード インターフェース:SFF8644×2 データ転送速度:SAS 12Gbps デバイスポート数:8(4×2) ホストバス:PCI Express3.1

R

※ OS により接続可能装置は異なります。詳細はハードウェア一覧を参照願います。

R

14. FCカード

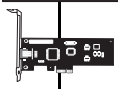

・ETERNUS装置(FC)との接続については、ETERNUS編を参照願います。

②

項番	製品名	型名	価格(税別)	カ	備考
I-63	ファイバーチャネルカード (16Gbps)	PY-FC331 PYBFC331L	228,000円 228,000円	 ●	外付けFC装置接続用カード インターフェース:16Gbps×1 ホストバス:PCI Express3.0 機能:Fabric 相当品:Emulex LPe31000-M6
I-126	ファイバーチャネルカード (16Gbps)	PY-FC321 PYBFC321L	228,000円 228,000円	 ●	外付けFC装置接続用カード インターフェース:16Gbps×1 ホストバス:PCI Express3.1 機能:Fabric/FC-AL(4/8Gbps) 相当品:QLogic QLE2690
I-62	Dual port ファイバーチャネルカード (16Gbps)	PY-FC332 PYBFC332L	354,000円 354,000円	 ●	外付けFC装置接続用カード インターフェース:16Gbps×2 ホストバス:PCI Express3.0 機能:Fabric 相当品:Emulex LPe31002-M6
I-127	Dual port ファイバーチャネルカード (16Gbps)	PY-FC322 PYBFC322L	354,000円 354,000円	 ●	外付けFC装置接続用カード インターフェース:16Gbps×2 ホストバス:PCI Express3.1 機能:Fabric/FC-AL(4/8Gbps) 相当品:QLogic QLE2692
I-173	ファイバーチャネルカード (32Gbps)	PY-FC351 PYBFC351L	456,000円 456,000円	 ●	外付けFC装置接続用カード インターフェース:32Gbps×1 ホストバス:PCI Express3.0 機能:Fabric 相当品:Emulex LPe32000-M2
I-172	ファイバーチャネルカード (32Gbps)	PY-FC341 PYBFC341L	456,000円 456,000円	 ●	外付けFC装置接続用カード インターフェース:32Gbps×1 ホストバス:PCI Express3.1 機能:Fabric 相当品:QLogic QLE2740
I-175	Dual port ファイバーチャネルカード (32Gbps)	PY-FC352 PYBFC352L	708,000円 708,000円	 ●	外付けFC装置接続用カード インターフェース:32Gbps×2 ホストバス:PCI Express3.0 機能:Fabric 相当品:Emulex LPe32002-M2
I-174	Dual port ファイバーチャネルカード (32Gbps)	PY-FC342 PYBFC342L	708,000円 708,000円	 ●	外付けFC装置接続用カード インターフェース:32Gbps×2 ホストバス:PCI Express3.1 機能:Fabric 相当品:QLogic QLE2742

S

※ OS により接続可能装置は異なります。詳細はハードウェア一覧を参照願います。

S

15. ポート拡張オプション/LANカード

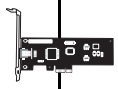

・CX2560 M5は1ポート(1000BASE-T/100BASE-TX/10BASE-T)が標準搭載されています。
・PY-LA3E22/PYBLA3E22L/PY-LA3E22U/PYBLA3E22UとPY-HC331/PYBHC331/PY-HC332/PYBHC332およびPY-HF301/PYBHF301を混在させることはできません。
・VMware製品をご使用時は、ESXiで1Gb LAN、10Gb LANのポート数に構成可能な上限があります。
詳細については、当社ホームページ(https://jp.fujitsu.com/platform/server/primergy/software/vmware/support/)のvS7:「VMware ESXi 7 サポート版数一覧表(機種別)」/vS6:「VMware ESXiサポート版数一覧表(オプション・周辺機器)」に掲載されている「ネットワークインターフェース ポート数の上限について」を参照ください。
・サポートする10GBASE-CR SFP+ケーブルについては、下記URL内のマニュアルをご参照ください。
当社ホームページ(https://jp.fujitsu.com/platform/server/primergy/manual/peri_card.html)
「10GBASE-CR SFP+ケーブル, 25GBASE SFP28 ケーブル, 40GBASE QSFP ケーブルおよび100GBASE QSFP28 ケーブルのサポートについて」
・ポート拡張オプション/PCIeカードにSFP+/SFP28/QSFPモジュールを搭載する場合、同一製品の各ポートには同じ型名製品を搭載してください
(各ポート拡張オプション/PCIeカードに対応するSFP+/SFP28/QSFPモジュールは樹系図をご確認ください)。
・カスタムメイド型名で同じ速度のポート拡張オプション/PCIeカードを同一サーバに搭載する場合、カスタムメイド型名のSFP+/SFP28/QSFPモジュールは1種類の型名しか選択できません(各ポート拡張オプション/PCIeカードに対応するSFP+/SFP28/QSFPモジュールは樹系図をご確認ください)。
・Windows Server 2016から提供された機能 Switch Embedded Teaming (SET) をご使用される場合は、同一型名のLANカードを選択いただく必要があります。

1000BASE-T/100BASE-TX/10BASE-T (標準搭載)×1

項番	製品名	型名	価格(税別)	カ	備考
I-194	ポート拡張オプション (1000BASE-T×4)	PY-LA314U2 PYBLA314U2	59,000円 59,000円	 ●	インターフェース:1000BASE-T×4 機能:AFT/ALB
I-195	ポート拡張オプション (10GBASE-T×2)	PY-LA3D2U2 PYBLA3D2U2	153,000円 153,000円	 ●	インターフェース:10GBASE-T×2 機能:AFT/ALB 接続ケーブル:カテゴリ6a以上

項番	製品名	型名	価格(税別)	カ	備考
I-196	ポート拡張オプション (10GBASE×4)	PY-LA3C4U2 PYBLA3C4U2	163,000円 163,000円	 ●	インターフェース:10GBASE×4 機能:AFT/ALB

■10GBASE-CR接続

項番	製品名		型名	価格(税別)	カ	備考
I-37	Twinaxケーブル	2m	PY-CBN002	32,000円		10GBASE-CR接続用 SFP+ケーブル
		5m	PY-CBN005	47,000円		
		10m	PY-CBN010	63,000円		

■10GBASE-SR/1GBASE-SR接続

項番	製品名	型名	価格(税別)	カ	備考
I-61	10GBASE-SR SFP+	PY-SFPS22 PYBSFPS22	153,000円 153,000円	 ●	10GBASE-SR接続用 マルチモードファイバチャネルケーブル[CBL-MLLB02/CBL-MLLB05/CBL-MLLB15,CBL-MLLC05/CBL-MLLC10/CBL-MLLC20/CBL-MLLC30/CBL-MLLC40/CBL-MLLC50,CBL-MLLE30/CBL-MLLE50/CBL-MLLE70/CBL-MLLD1A,CBL-MLLF1A/CBL-MLLF1L/CBL-MLLF1K]が使用可能
I-71	10GBASE-SR/1GBASE-SR SFP+	PY-SFPS14 PYBSFPS14	230,000円 230,000円	 ●	10GBASE-SR/1GBASE-SR接続用 マルチモードファイバチャネルケーブル[CBL-MLLB02/CBL-MLLB05/CBL-MLLB15,CBL-MLLC05/CBL-MLLC10/CBL-MLLC20/CBL-MLLC30/CBL-MLLC40/CBL-MLLC50,CBL-MLLE30/CBL-MLLE50/CBL-MLLE70/CBL-MLLD1A,CBL-MLLF1A/CBL-MLLF1L/CBL-MLLF1K]が使用可能

項番	製品名	型名	価格(税別)	カ	備考
I-197	ポート拡張オプション (10GBASE×2)	PY-LA3C2U2 PYBLA3C2U2	82,000円 82,000円	 ●	インターフェース:10GBASE×2 機能:AFT/ALB

■10GBASE-CR接続

項番	製品名		型名	価格(税別)	カ	備考
I-37	Twinaxケーブル	2m	PY-CBN002	32,000円		10GBASE-CR接続用 SFP+ケーブル
		5m	PY-CBN005	47,000円		
		10m	PY-CBN010	63,000円		

■10GBASE-SR/1GBASE-SR接続

項番	製品名	型名	価格(税別)	カ	備考
I-61	10GBASE-SR SFP+	PY-SFPS22 PYBSFPS22	153,000円 153,000円	 ●	10GBASE-SR接続用 マルチモードファイバチャネルケーブル[CBL-MLLB02/CBL-MLLB05/CBL-MLLB15,CBL-MLLC05/CBL-MLLC10/CBL-MLLC20/CBL-MLLC30/CBL-MLLC40/CBL-MLLC50,CBL-MLLE30/CBL-MLLE50/CBL-MLLE70/CBL-MLLD1A,CBL-MLLF1A/CBL-MLLF1L/CBL-MLLF1K]が使用可能
I-71	10GBASE-SR/1GBASE-SR SFP+	PY-SFPS14 PYBSFPS14	230,000円 230,000円	 ●	10GBASE-SR/1GBASE-SR接続用 マルチモードファイバチャネルケーブル[CBL-MLLB02/CBL-MLLB05/CBL-MLLB15,CBL-MLLC05/CBL-MLLC10/CBL-MLLC20/CBL-MLLC30/CBL-MLLC40/CBL-MLLC50,CBL-MLLE30/CBL-MLLE50/CBL-MLLE70/CBL-MLLD1A,CBL-MLLF1A/CBL-MLLF1L/CBL-MLLF1K]が使用可能

T

T-1

※ OS により接続可能装置は異なります。詳細はハードウェア一覧を参照願います。

T

T-1

項番	製品名	型名	価格(税別)	カ	備考
I-199	ポート拡張オプション (25GBASE × 2)	PY-LA3E23U PYBLA3E23U	223,000円 223,000円	 ●	インターフェース:25GBASE × 2 機能:AFT/ALB 相当品:Intel XXV710-DA2 OCP

■10GBASE-SR接続

項番	製品名	型名	価格(税別)	カ	備考
I-61	10GBASE-SR SFP+	PY-SFPS22	153,000円		10GBASE-SR接続用 マルチモードファイバチャネルケーブル[CBL-MLLB02/CBL-MLLB05/CBL-MLLB15,CBL-MLLC05/CBL-MLLC10/CBL-MLLC20/CBL-MLLC30/CBL-MLLC40/CBL-MLLC50,CBL-MLLE30/CBL-MLLE50/CBL-MLLE70/CBL-MLLD1A,CBL-MLLF1A/CBL-MLLF1L/CBL-MLLF1K]が使用可能
I-71	10GBASE-SR/1GBASE-SR SFP+	PY-SFPS14	230,000円		10GBASE-SR/1GBASE-SR接続用 マルチモードファイバチャネルケーブル[CBL-MLLB02/CBL-MLLB05/CBL-MLLB15,CBL-MLLC05/CBL-MLLC10/CBL-MLLC20/CBL-MLLC30/CBL-MLLC40/CBL-MLLC50,CBL-MLLE30/CBL-MLLE50/CBL-MLLE70/CBL-MLLD1A,CBL-MLLF1A/CBL-MLLF1L/CBL-MLLF1K]が使用可能

■25GBASE-SR接続

項番	製品名	型名	価格(税別)	カ	備考
I-205	25GBASE-SR SFP28	PY-SFPS15 PYBSFPS15	190,000円 190,000円	 ●	25GBASE-SR接続用 マルチモードファイバチャネルケーブル[CBL-MLLE30/CBL-MLLE50/CBL-MLLE70/CBL-MLLD1A,CBL-MLLF1A/CBL-MLLF1L/CBL-MLLF1K]が使用可能 PYBSFPS15は非実装(添付品扱い)
I-204	25GBASE-SR SFP28	PY-SFPS20 PYBSFPS20	190,000円 190,000円	 ●	25GBASE-SR接続用 マルチモードファイバチャネルケーブル[CBL-MLLE30/CBL-MLLE50/CBL-MLLE70/CBL-MLLD1A,CBL-MLLF1A/CBL-MLLF1L/CBL-MLLF1K]が使用可能

項番	製品名	型名	価格(税別)	カ	備考
I-198	ポート拡張オプション (25GBASE × 2)	PY-LA3E22U PYBLA3E22U	272,000円 272,000円	 ●	インターフェース:25GBASE × 2 機能:RDMA 相当品:Mellanox MCX4421A-ACQN

■10GBASE-CR接続

項番	製品名	型名	価格(税別)	カ	備考
I-37	Twinaxケーブル 2m 5m	PY-CBN002 PY-CBN005	32,000円 47,000円		10GBASE-CR接続用 SFP+ケーブル

■10GBASE-SR/1GBASE-SR接続

項番	製品名	型名	価格(税別)	カ	備考
I-61	10GBASE-SR SFP+	PY-SFPS22	153,000円		10GBASE-SR接続用 マルチモードファイバチャネルケーブル[CBL-MLLB02/CBL-MLLB05/CBL-MLLB15,CBL-MLLC05/CBL-MLLC10/CBL-MLLC20/CBL-MLLC30/CBL-MLLC40/CBL-MLLC50,CBL-MLLE30/CBL-MLLE50/CBL-MLLE70/CBL-MLLD1A,CBL-MLLF1A/CBL-MLLF1L/CBL-MLLF1K]が使用可能
I-71	10GBASE-SR/1GBASE-SR SFP+	PY-SFPS14	230,000円		10GBASE-SR/1GBASE-SR接続用 マルチモードファイバチャネルケーブル[CBL-MLLB02/CBL-MLLB05/CBL-MLLB15,CBL-MLLC05/CBL-MLLC10/CBL-MLLC20/CBL-MLLC30/CBL-MLLC40/CBL-MLLC50,CBL-MLLE30/CBL-MLLE50/CBL-MLLE70/CBL-MLLD1A,CBL-MLLF1A/CBL-MLLF1L/CBL-MLLF1K]が使用可能

■25GBASE-SR接続

項番	製品名	型名	価格(税別)	カ	備考
I-205	25GBASE-SR SFP28	PY-SFPS15 PYBSFPS15	190,000円 190,000円	 ●	25GBASE-SR接続用 マルチモードファイバチャネルケーブル[CBL-MLLE30/CBL-MLLE50/CBL-MLLE70/CBL-MLLD1A,CBL-MLLF1A/CBL-MLLF1L/CBL-MLLF1K]が使用可能 PYBSFPS15は非実装(添付品扱い)

U

※ OS により接続可能装置は異なります。詳細はハードウェア一覧を参照願います。

U

項番	製品名	型名	価格(税別)	カ	備考
I-124	Quad port LANカード(1000BASE-T)	PY-LA264 PYBLA264L	61,000円 61,000円	 ●	インターフェース:1000BASE-T×4 ホストバス:PCI Express2.1 機能:AFT/ALB 相当品:Intel I350-T4
I-125	Dual port LANカード(1000BASE-T)	PY-LA262 PYBLA262L	40,000円 40,000円	 ●	インターフェース:1000BASE-T×2 ホストバス:PCI Express2.1 機能:AFT/ALB 相当品:Intel I350-T2
I-330	LANカード(1000BASE-T)	PY-LA2012 PYBLA201L2	16,000円 16,000円	 ●	インターフェース:1000BASE-T×1 ホストバス:PCI Express2.1 機能:AFT/ALB 相当品:Intel I210-T1

項番	製品名	型名	価格(税別)	カ	備考
I-22	Quad port LANカード(10GBASE)	PY-LA3C4 PYBLA3C4L	269,000円 269,000円	 ●	インターフェース:10GBASE×4 ホストバス:PCI Express3.0 機能:AFT/ALB 相当品:Intel X710-DA4

■10GBASE-CR接続

項番	製品名		型名	価格(税別)	カ	備考
I-37	Twinaxケーブル	2m 5m	PY-CBN002 PY-CBN005	32,000円 47,000円		10GBASE-CR接続用 SFP+ケーブル

■10GBASE-SR/1GBASE-SR接続

項番	製品名	型名	価格(税別)	カ	備考
I-61	10GBASE-SR SFP+	PY-SFPS22 PYBSFPS22	153,000円 153,000円	 ●	10GBASE-SR接続用 マルチモードファイバチャネルケーブル[CBL-MLLB02/CBL-MLLB05/CBL-MLLB15,CBL-MLLC05/CBL-MLLC10/CBL-MLLC20/CBL-MLLC30/CBL-MLLC40/CBL-MLLC50,CBL-MLLE30/CBL-MLLE50/CBL-MLLE70/CBL-MLLD1A,CBL-MLLF1A/CBL-MLLF1L/CBL-MLLF1K]が使用可能
I-71	10GBASE-SR/1GBASE-SR SFP+	PY-SFPS14 PYBSFPS14	230,000円 230,000円	 ●	10GBASE-SR/1GBASE-SR接続用 マルチモードファイバチャネルケーブル[CBL-MLLB02/CBL-MLLB05/CBL-MLLB15,CBL-MLLC05/CBL-MLLC10/CBL-MLLC20/CBL-MLLC30/CBL-MLLC40/CBL-MLLC50,CBL-MLLE30/CBL-MLLE50/CBL-MLLE70/CBL-MLLD1A,CBL-MLLF1A/CBL-MLLF1L/CBL-MLLF1K]が使用可能

項番	製品名	型名	価格(税別)	カ	備考
I-19	Dual port LANカード(10GBASE)	PY-LA3C2 PYBLA3C2L	168,000円 168,000円	 ●	インターフェース:10GBASE×2 ホストバス:PCI Express3.0 機能:AFT/ALB 相当品:Intel X710-DA2

■10GBASE-CR接続

項番	製品名		型名	価格(税別)	カ	備考
I-37	Twinaxケーブル	2m 5m	PY-CBN002 PY-CBN005	32,000円 47,000円		10GBASE-CR接続用 SFP+ケーブル

■10GBASE-SR/1GBASE-SR接続

項番	製品名	型名	価格(税別)	カ	備考
I-61	10GBASE-SR SFP+	PY-SFPS22 PYBSFPS22	153,000円 153,000円	 ●	10GBASE-SR接続用 マルチモードファイバチャネルケーブル[CBL-MLLB02/CBL-MLLB05/CBL-MLLB15,CBL-MLLC05/CBL-MLLC10/CBL-MLLC20/CBL-MLLC30/CBL-MLLC40/CBL-MLLC50,CBL-MLLE30/CBL-MLLE50/CBL-MLLE70/CBL-MLLD1A,CBL-MLLF1A/CBL-MLLF1L/CBL-MLLF1K]が使用可能
I-71	10GBASE-SR/1GBASE-SR SFP+	PY-SFPS14 PYBSFPS14	230,000円 230,000円	 ●	10GBASE-SR/1GBASE-SR接続用 マルチモードファイバチャネルケーブル[CBL-MLLB02/CBL-MLLB05/CBL-MLLB15,CBL-MLLC05/CBL-MLLC10/CBL-MLLC20/CBL-MLLC30/CBL-MLLC40/CBL-MLLC50,CBL-MLLE30/CBL-MLLE50/CBL-MLLE70/CBL-MLLD1A,CBL-MLLF1A/CBL-MLLF1L/CBL-MLLF1K]が使用可能

項番	製品名	型名	価格(税別)	カ	備考
I-11	Quad port LANカード(10GBASE-T)	PY-LA3E4 PYBLA3E4L	295,000円 295,000円	 ●	インターフェース:10GBASE-T×4 ホストバス:PCI Express3.0 機能:AFT/ALB 相当品:Intel X710-T4 接続ケーブル:カテゴリ6a以上
I-18	Dual port LANカード(10GBASE-T)	PY-LA3D2 PYBLA3D2L	158,000円 158,000円	 ●	インターフェース:10GBASE-T×2 ホストバス:PCI Express3.0 機能:AFT/ALB 相当品:Intel X550-T2 接続ケーブル:カテゴリ6a以上
I-331	Dual port LANカード(10GBASE-T)	PY-LA3423 PYBLA342L3	185,000円 185,000円	 ●	インターフェース:10GBASE-T×2 ホストバス:PCI Express3.0 機能:AFT/ALB 相当品:Intel X710-T2L 接続ケーブル:カテゴリ6a以上

V

V-1

※ OS により接続可能装置は異なります。詳細はハードウェア一覧を参照願います。

V

V-1

項番	製品名	型名	価格(税別)	カ	備考
I-107	Dual port LANカード(25GBASE) ※2022年3月31日販売終息予定	PY-LA3E24 PYBLA3E24L	180,000円 180,000円	 ●	インターフェース:25GBASE×2 ホストバス:PCI Express3.0 機能:RDMA 相当品:Marvell QL41212

■10GBASE-CR接続

項番	製品名	型名	価格(税別)	カ	備考
I-37	Twinaxケーブル 2m 5m 10m	PY-CBN002 PY-CBN005 PY-CBN010	32,000円 47,000円 63,000円		10GBASE-CR接続用 SFP+ケーブル

■10GBASE-SR接続

項番	製品名	型名	価格(税別)	カ	備考
I-61	10GBASE-SR SFP+	PY-SFPS22	153,000円		10GBASE-SR接続用 マルチモードファイバチャネルケーブル[CBL-MLLB02/CBL-MLLB05/CBL-MLLB15,CBL-MLLC05/CBL-MLLC10/CBL-MLLC20/CBL-MLLC30/CBL-MLLC40/CBL-MLLC50,CBL-MLLE30/CBL-MLLE50/CBL-MLLE70/CBL-MLLD1A,CBL-MLLF1A/CBL-MLLF1L/CBL-MLLF1K]が使用可能

■25GBASE-SR接続

項番	製品名	型名	価格(税別)	カ	備考
I-205	25GBASE-SR SFP28	PY-SFPS15 PYBSFPS15	190,000円 190,000円	 ●	25GBASE-SR接続用 マルチモードファイバチャネルケーブル[CBL-MLLE30/CBL-MLLE50/CBL-MLLE70/CBL-MLLD1A,CBL-MLLF1A/CBL-MLLF1L/CBL-MLLF1K]が使用可能 PYBSFPS15は非実装(添付品扱い)
I-204	25GBASE-SR SFP28	PY-SFPS20 PYBSFPS20	190,000円 190,000円	 ●	25GBASE-SR接続用 マルチモードファイバチャネルケーブル[CBL-MLLE30/CBL-MLLE50/CBL-MLLE70/CBL-MLLD1A,CBL-MLLF1A/CBL-MLLF1L/CBL-MLLF1K]が使用可能

項番	製品名	型名	価格(税別)	カ	備考
I-201	Dual port LANカード(25GBASE)	PY-LA3E23 PYBLA3E23L	230,000円 230,000円	 ●	インターフェース:25GBASE×2 ホストバス:PCI Express3.0 機能:AFT/ALB 相当品:Intel XXV710-DA2

■10GBASE-SR接続

項番	製品名	型名	価格(税別)	カ	備考
I-61	10GBASE-SR SFP+	PY-SFPS22	153,000円		10GBASE-SR接続用 マルチモードファイバチャネルケーブル[CBL-MLLB02/CBL-MLLB05/CBL-MLLB15,CBL-MLLC05/CBL-MLLC10/CBL-MLLC20/CBL-MLLC30/CBL-MLLC40/CBL-MLLC50,CBL-MLLE30/CBL-MLLE50/CBL-MLLE70/CBL-MLLD1A,CBL-MLLF1A/CBL-MLLF1L/CBL-MLLF1K]が使用可能
I-71	10GBASE-SR/1GBASE-SR SFP+	PY-SFPS14	230,000円		10GBASE-SR/1GBASE-SR接続用 マルチモードファイバチャネルケーブル[CBL-MLLB02/CBL-MLLB05/CBL-MLLB15,CBL-MLLC05/CBL-MLLC10/CBL-MLLC20/CBL-MLLC30/CBL-MLLC40/CBL-MLLC50,CBL-MLLE30/CBL-MLLE50/CBL-MLLE70/CBL-MLLD1A,CBL-MLLF1A/CBL-MLLF1L/CBL-MLLF1K]が使用可能

■25GBASE-SR接続

項番	製品名	型名	価格(税別)	カ	備考
I-205	25GBASE-SR SFP28	PY-SFPS15 PYBSFPS15	190,000円 190,000円	 ●	25GBASE-SR接続用 マルチモードファイバチャネルケーブル[CBL-MLLE30/CBL-MLLE50/CBL-MLLE70/CBL-MLLD1A,CBL-MLLF1A/CBL-MLLF1L/CBL-MLLF1K]が使用可能 PYBSFPS15は非実装(添付品扱い)
I-204	25GBASE-SR SFP28	PY-SFPS20 PYBSFPS20	190,000円 190,000円	 ●	25GBASE-SR接続用 マルチモードファイバチャネルケーブル[CBL-MLLE30/CBL-MLLE50/CBL-MLLE70/CBL-MLLD1A,CBL-MLLF1A/CBL-MLLF1L/CBL-MLLF1K]が使用可能

W

W-1

※ OS により接続可能装置は異なります。詳細はハードウェア一覧を参照願います。

W

W-1

項番	製品名	型名	価格(税別)	カ	備考
I-200	Dual port LANカード(25GBASE)	PY-LA3E22 PYBLA3E22L	280,000円 280,000円	 ●	インターフェース:25GBASE×2 ホストバス:PCI Express3.0 機能:RDMA 相当品:Mellanox MCX4121A-ACAT

■10GBASE-CR接続

項番	製品名	型名	価格(税別)	カ	備考
I-37	Twinaxケーブル 2m 5m	PY-CBN002 PY-CBN005	32,000円 47,000円		10GBASE-CR接続用 SFP+ケーブル

■10GBASE-SR/1GBASE-SR接続

項番	製品名	型名	価格(税別)	カ	備考
I-61	10GBASE-SR SFP+	PY-SFPS22	153,000円		10GBASE-SR接続用 マルチモードファイバチャネルケーブル[CBL-MLLB02/CBL-MLLB05/CBL-MLLB15,CBL-MLLC05/CBL-MLLC10/CBL-MLLC20/CBL-MLLC30/CBL-MLLC40/CBL-MLLC50,CBL-MLLE30/CBL-MLLE50/CBL-MLLE70/CBL-MLLD1A,CBL-MLLF1A/CBL-MLLF1L/CBL-MLLF1K]が使用可能
I-71	10GBASE-SR/1GBASE-SR SFP+	PY-SFPS14	230,000円		10GBASE-SR/1GBASE-SR接続用 マルチモードファイバチャネルケーブル[CBL-MLLB02/CBL-MLLB05/CBL-MLLB15,CBL-MLLC05/CBL-MLLC10/CBL-MLLC20/CBL-MLLC30/CBL-MLLC40/CBL-MLLC50,CBL-MLLE30/CBL-MLLE50/CBL-MLLE70/CBL-MLLD1A,CBL-MLLF1A/CBL-MLLF1L/CBL-MLLF1K]が使用可能

■25GBASE-SR接続

項番	製品名	型名	価格(税別)	カ	備考
I-205	25GBASE-SR SFP28	PY-SFPS15 PYBSFPS15	190,000円 190,000円	 ●	25GBASE-SR接続用 マルチモードファイバチャネルケーブル[CBL-MLLE30/CBL-MLLE50/CBL-MLLE70/CBL-MLLD1A,CBL-MLLF1A/CBL-MLLF1L/CBL-MLLF1K]が使用可能 PYBSFPS15は非実装(添付品扱い)

項番	製品名	型名	価格(税別)	カ	備考
I-108	LANカード(100GBASE) ※2022年3月31日販売終息予定	PY-LA3L14 PYBLA3L14L	428,000円 428,000円	 ●	インターフェース:100GBASE×1 ホストバス:PCI Express3.0(x16) 機能:RDMA 相当品:Marvell QL45611

■100GBASE-SR4接続

項番	製品名	型名	価格(税別)	カ	備考
I-208	100GBASE-SR4 QSFP28	PY-SFPS18 PYBSFPS18	530,000円 530,000円	 ●	100GBASE-SR4接続用 マルチモード光ケーブル[CBL-MQQC05/CBL-MQQC10/CBL-MQQC20/CBL-MQQC30/CBL-MQQC40/CBL-MQQC50]が使用可能 PYBSFPS18は非実装(添付品扱い)

16. InfiniBandカード

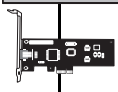

・PY-HC331/PYBHC331/PY-HC332/PYBHC332とPY-HF301/PYBHF301およびPY-LA3E22/PYBLA3E22L/PY-LA3E22U/PYBLA3E22Uを混在させることはできません。

項番	製品名	型名	価格(税別)	カ	備考
I-218	IB HCAカード(100Gbps)	PY-HC331 PYBHC331	280,000円 280,000円	 ●	インターフェース:100Gbps(EDR) データ転送速度:12.5GB/s デバイスポート数:1 ホストバス:PCI Express3.0(x16) 相当品:MCX555A-ECAT
I-219	Dual port IB HCAカード(100Gbps)	PY-HC332 PYBHC332	470,000円 470,000円	 ●	インターフェース:100Gbps(EDR) データ転送速度:12.5GB/s デバイスポート数:2 ホストバス:PCI Express3.0(x16) 相当品:MCX556A-ECAT

17. Omni-Pathカード

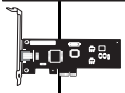

・PY-HF301/PYBHF301とPY-HC331/PYBHC331/PY-HC332/PYBHC332およびPY-LA3E22/PYBLA3E22L/PY-LA3E22U/PYBLA3E22Uを混在させることはできません。

項番	製品名	型名	価格(税別)	カ	備考
I-161	OP HFIカード(100Gbps) ※2021年12月27日販売終息予定	PY-HF301 PYBHF301	280,000円 280,000円	 ●	インターフェース:100Gbps データ転送速度:12.5GB/s デバイスポート数:1 ホストバス:PCI Express3.0(x16)

X

※ OS により接続可能装置は異なります。詳細はハードウェア一覧を参照願います。

X

18. サーバ管理(リモートマネジメントコントローラ)

・リモートマネジメントコントローラアップグレード[PY-RMC42]またはライフサイクルマネジメントライセンス＆モジュール[PY-LCM12]を手配した場合、iRMC S4 advanced pack(アクティベーションキー生成用ドキュメント)またはeLCM Activation Pack(アクティベーションキー生成用ドキュメント)に記載されているTAN(アクティベーションキー生成用ID)を使用して、別途アクティベーションキーの生成作業が必要となります。
・アクティベーションキーの生成におきましては、インターネット環境を使用したE-mailアドレスの登録が必要となりますので、事前に環境の準備をお願いいたします。
・アクティベーションキーの生成時に使用したE-mailアドレスおよびiRMC S4 advanced packまたはeLCM Activation Packは、アクティベーションキーの再送信の際にも必要となりますので、紛失等のないよう管理をお願いいたします。
・ライフサイクルマネジメントライセンス＆モジュール[PYBLCM11/PY-LCM12]をご使用にあたっては、各種留意事項がございます。
詳細については、当社ホームページ(https://jp.fujitsu.com/platform/server/primergy/peripheral/osopt/svs-dvd.html)を参照ください。

	項番	製品名	型名	価格(税別)	カ	備考
1	I-80	リモートマネジメント コントローラアップグレード	PYBRMC41	50,000円	●	アドバンストビデオリダイレクション機能、バーチャルメディア機能 ＜提供形態＞ ・アクティベーションキー：サーバ本体に登録された状態で出荷(※) ※2014年2月出荷分よりサーバ本体の保証書にアクティベーションキーの記載あり
	I-77	リモートマネジメント コントローラアップグレード	PY-RMC42	50,000円		アドバンストビデオリダイレクション機能、バーチャルメディア機能 ＜提供形態＞ ・アクティベーションキー：iRMC S4 advanced pack(アクティベーションキー生成用ドキュメント)に記載されたTAN(アクティベーションキー生成用ID)を使用しURLより取得

	項番	製品名	型名	価格(税別)	カ	備考
1	I-20	ライフサイクルマネジメント ライセンス＆モジュール	PYBLCM11	20,000円	●	アップデート機能、イメージ管理機能、PrimeCollect機能 ＜提供形態＞ ・アクティベーションキー：サーバ本体に登録された状態で出荷(※) ・microSDカード(16GB)：サーバ本体に搭載された状態で出荷 ※サーバ本体の保証書にアクティベーションキーの記載あり
	I-78	ライフサイクルマネジメント ライセンス＆モジュール	PY-LCM12	20,000円		アップデート機能、イメージ管理機能、PrimeCollect機能 ＜提供形態＞ ・アクティベーションキー：eLCM Activation Pack(アクティベーションキー生成用ドキュメント)に記載されたTAN(アクティベーションキー生成用ID)を使用しURLより取得 ・microSDカード(16GB)：同梱

19. セキュリティチップ

	項番	製品名	型名	価格(税別)	カ	備考
1	I-36	セキュリティチップ	PY-TPM09 PYBTPM09	1,100円 1,100円	 ●	TPM2.0モジュール(TCG準拠) ※UEFIモードのみサポートとなります。設定をご確認のうえ、ご使用ください。 ※サポート状況については、留意事項編「セキュリティチップ(TPM)およびインテル トラステッド・エグゼキューション・テクノロジー(インテル® TXT)のサポートについて」を参照

セキュリティチップ[PY-TPM09/PYBTPM09]
・VMwareのサポートについては、VMware ESXi 7.0 以降 / VMware ESXi 6.7 Update1 以降でサポートします。

20. DVD-ROM/ディスプレイ

・複数台システムに最低1台のODDが手配必須です。
・サーバノードでディスプレイ/キーボード/マウス等使用するには、ディスプレイ/USB拡張ケーブルが必要です。本ケーブルはシャーシ設置場所に最低1本必要です。
・ディスプレイ/USB拡張ケーブルはOSインストール時などの一時的な接続用途に使用し、通常稼働での利用等、長期間の接続は推奨しません。

	項番	製品名	型名	価格(税別)	カ	備考
1	S-12	ディスプレイ/USB拡張ケーブル	PY-CBD005	8,400円		ディスプレイおよびUSB機器（キーボード／マウス／ODDなど）接続ケーブル、ディスプレイ(アナログRGB)×1、USB3.0×2

	項番	製品名	型名	価格(税別)	カ	備考
1	N-43	USB延長ケーブル 2m	PG-CBLU002	3,200円		

		項番	製品名	型名	価格(税別)	カ	備考
3	1	H-4	スーパーマルチドライブユニット	FMV-NSM55	29,800円		インターフェース：USB2.0 Read：最大8倍速(DVD-ROM) / 最大24倍速(CD-ROM) Write：最大5倍速(DVD-RAM) / 最大6倍速(DVD±RDL/-RW) / 最大8倍速(DVD±R/+RW) ※DVD-RAM/DVD±R/DVD±RDL/DVD±RW/DVD-ROM/CD-ROMドライブ機能のみサポート ※ACアダプターの接続が必要(USBバスパワーでは使用不可)
	1	C-5	小型OADGキーボード(106キー/USB) ※2022年3月31日販売終息予定	PY-KBU1R1	15,000円		ラック搭載用OADGキーボード(106キー)。テンキーあり。USB接続、ケーブル長：1.2m (ケーブルルート変更により1.5m)
	1	C-1	USBマウス(光学式)	PY-MSU201	3,200円		光学式スクロール機能対応マウス、1000cpi、USB接続、2ボタン+1ホイール、ケーブル長：1.8m、マーブルグレー色

ディスプレイ

Y

※ OS により接続可能装置は異なります。詳細はハードウェア一覧を参照願います。

Y

21. OSブート専用モジュール

・M.2 Flash モジュールとM.2 Flash モジュール(VMware用)およびVMware OSオプションは、同時選択できません。

■M.2 Flash モジュール
《非アレイ接続》

・システムボード上の専用ポート(SATAポート×2)に挿入する、OSブート専用のFlashモジュールです。
・M.2 Flash モジュールのアレイ構成はご使用いただけません。
・M.2 Flash モジュール搭載時はスロット1から順番に搭載してください。スロット1に搭載されていない場合、モジュールが認識されません。
・RAID設定サービスを手配する場合、「RAID設定サービスについて」も併せて参照ください。
・本製品は「有寿命部品」となり、寿命時には製品を再購入いただく必要があります。詳細については、留意事項編「SSD / DCPMM / Optane PMemの書き込み保証値について」を参照ください。本製品で寿命を確認するために、複数台システムに最低1台、CDまたはDVDドライブが必須となります。

②

項番	製品名	型名	価格(税別)	カ	備考
F-23	M.2 Flash モジュール-128GB	PY-MF12YN2 PYBMF12YN2	123,000円 123,000円	 ●	データ転送速度:SATA 6Gbps 記録方式:MLC ホットプラグ:× 製品クラス:Read Intensive[書き込み保証値 0.13DWPD] 用途:システム領域
F-24	M.2 Flash モジュール-256GB	PY-MF25YN2 PYBMF25YN2	130,000円 130,000円	 ●	データ転送速度:SATA 6Gbps 記録方式:MLC ホットプラグ:× 製品クラス:Read Intensive[書き込み保証値 0.13DWPD] 用途:システム領域

■M.2 Flash モジュール(VMware用)
《非アレイ接続》

・システムボード上の専用ポート(SATAポート×2)に挿入する、OSブート専用のFlashモジュールです。
・M.2 Flash モジュール(VMware用)のアレイ構成はご使用いただけません。
・本製品には、VMware vSphereのライセンスおよびサポートは含まれておりません。別途購入してください。
・VMwareのサポート状況(本体/オプション)等の最新情報は、当社ホームページ(https://www.fujitsu.com/jp/products/computing/servers/primergy/software/vmware/)にてご確認ください。
・VMware環境における、サーバ監視・管理につきましては、留意事項編「サーバ監視・管理ソフトウェアについて」を参照ください。
・仮想環境使用時のゲストOS利用向けに、OSオプションの複数同時選択が可能です。
同時選択可能な組み合わせや最大選択数量については、留意事項編「OSオプション、SupportDesk、複数同時選択時の組み合わせについて」を参照ください。
・各OSとゲストOSのサポート可否については、留意事項編「各OSの仮想化機能について」および「システム構成図で紹介するWeb情報」の「OSのサポート情報、動作確認情報」を参照ください。

①

項番	製品名	型名	価格(税別)	カ	備考
F-25	VMware vSphere Hypervisor用 M.2 Flash モジュール(32GB)	PY-MF03NV2	123,000円		インストールOS:なし サポートOS(*):vS6.0 Update3以降 / 6.5以降 / 6.7以降、vS7.0以降 (*)各機種のサポートするOSに準じます。 M.2 Flash モジュール容量:32GB 添付インストールディスク:なし ※VMware専用のため、他のOSでは使用不可
F-14	VMware vSphere Hypervisor 7.0 Update1用 M.2 Flash モジュール(32GB)	PYBMF03NV7	123,000円	●	VMware vSphere Hypervisor 7.0 がインストールされたM.2 Flash モジュールをシステムボードに搭載して、出荷 インストールOS:VMware vSphere Hypervisor 7.0 Update1 サポートOS:vS7.0 Update1以降 M.2 Flash モジュール容量:32GB 添付インストールディスク:なし ※VMware専用のため、他のOSでは使用不可
F-520	VMware vSphere Hypervisor 7.0 Update2用 M.2 Flash モジュール(32GB)	PYBMF03NV8	123,000円	●	VMware vSphere Hypervisor 7.0 がインストールされたM.2 Flash モジュールをシステムボードに搭載して、出荷 インストールOS:VMware vSphere Hypervisor 7.0 Update2 サポートOS:vS7.0 Update2以降 M.2 Flash モジュール容量:32GB 添付インストールディスク:なし ※VMware専用のため、他のOSでは使用不可

Z

※ OS により接続可能装置は異なります。詳細はハードウェア一覧を参照願います。

Z

22. Windows OSオプション

- **サーバ本体と同時手配願います**(Windows Server 2019 Standard Additional License、CALを除く)。
- Windows OSのサポート状況(本体/オプション)等の最新情報は、当社ホームページ(https://www.fujitsu.com/jp/products/computing/servers/primergy/software/windows/)にてご確認ください。
- 仮想環境使用時のゲストOS利用向けに、OSオプションの複数同時選択が可能です。
  同時選択可能な組み合わせや最大選択数量については、留意事項編「OSオプション、SupportDesk、複数同時選択時の組み合わせについて」を参照ください。
- 各OSとゲストOSのサポート可否については、留意事項編「各OSの仮想化機能について」および「システム構成図で紹介するWeb情報」の「OSのサポート情報、動作確認情報」を参照ください。
- Windows Server 2019 Standard Additional Licenseは、物理/仮想サーバが搭載するすべての物理/仮想CPUコア数分をカバーするライセンスが必要です。
- Windows Server 2019 Datacenter Additional Licenseは、物理サーバが搭載するすべての物理CPUコア数分をカバーするライセンスが必要です。
- Windows Server 2019 Datacenter Additional Licenseは、カスタムメイドオプションのみでの提供となります。サーバ本体手配後に、本製品は追加手配することができませんので、サーバ本体手配時に必要なライセンス数を手配ください。
- Windows OSオプションにはCALが添付されておりません。使用する環境に応じて、Device CAL/User CALを別途手配する必要があります(Windows Server 2019 Essentials 除く)。

《Windows Server 2019》

Windows Server 2019 Standard/Datacenterからのダウングレード権[PYBWBS9/PYBWBD9]
ダウングレード権については、マイクロソフトソフトウェアライセンス条項を参照してください。
マイクロソフト社ホームページ:
https://www.microsoft.com/en-us/Useterms/OEM/WindowsServer2019/DatacenterAndStandard/Useterms_OEM_WindowsServer2019_DatacenterAndStandard_Japanese.htm

■バンドルオプション

項番	製品名	型名	価格(税別)	カ	備考
P-85	Windows Server 2019 Standard(16コア) バンドル	PYBWBS9	オープン価格	●	構成品:<添付インストールディスク> ・Windows Server® 2019 Standard

項番	製品名	型名	価格(税別)	カ	備考
P-86	Windows Server 2019 Standard Additional License(2コア)	PY-WAS9 PYBWAS9	オープン価格 オープン価格	●	<添付品> ・Windows Server® 2019 Standard (2コア)ライセンス証書
P-87	Windows Server 2019 Standard Additional License(4コア)	PY-WAS92 PYBWAS92	オープン価格 オープン価格	●	<添付品> ・Windows Server® 2019 Standard (4コア)ライセンス証書
P-88	Windows Server 2019 Standard Additional License(16コア)	PY-WAS93 PYBWAS93	オープン価格 オープン価格	●	<添付品> ・Windows Server® 2019 Standard (16コア)ライセンス証書

項番	製品名	型名	価格(税別)	カ	備考
P-89	Windows Server 2019 Datacenter(16コア) バンドル	PYBWBD9	オープン価格	●	構成品:<添付インストールディスク> ・Windows Server® 2019 Datacenter ※OSサポート付きのSupportDesk Standard/Standard24(仮想化対応は除く)の同時適用不可

項番	製品名	型名	価格(税別)	カ	備考
P-90	Windows Server 2019 Datacenter Additional License(2コア)	PYBWAD9	オープン価格	●	<添付品> ・Windows Server® 2019 Datacenter (2コア)ライセンス証書
P-91	Windows Server 2019 Datacenter Additional License(4コア)	PYBWAD92	オープン価格	●	<添付品> ・Windows Server® 2019 Datacenter (4コア)ライセンス証書
P-92	Windows Server 2019 Datacenter Additional License(16コア)	PYBWAD93	オープン価格	●	<添付品> ・Windows Server® 2019 Datacenter (16コア)ライセンス証書

項番	製品名	型名	価格(税別)	カ	備考
P-93	Windows Server 2019 Essentials バンドル	PYBWBB9	オープン価格	●	構成品:<添付インストールディスク> ・Windows Server® 2019 Essentials

AA

※ OS により接続可能装置は異なります。詳細はハードウェア一覧を参照願います。

AA

《Windows Server 2019 CAL》

・Windows Server 2019 CAL バンドルオプションは、PRIMERGY本体と同時手配したWindows OSオプションに対してのみ適用可能です(ご購入済みのPRIMERGYへの適用を含む)。
・Windows Server 2019 CAL、Windows Server 2019 Remote Desktop Services CAL バンドルオプションの一般型名に、最大選択数量制限はありません。カスタムメイド型名の最大選択数量以上のCALが必要な場合は、一般型名で不足分を手配ください。
・組み合わせの詳細については、留意事項編「OSオプション、SupportDesk、複数同時選択時の組み合わせについて」を参照ください。

■CAL

項番	製品名	型名	価格(税別)	カ	備考
P-94	Windows Server 2019 1 Device CAL	PY-WCD01B PYBWCD01B	オープン価格 オープン価格	 ●	<添付品> ・Windows Server® 2019 Client Access License (1 Device)ライセンス証書
P-95	Windows Server 2019 5 Device CAL	PY-WCD05B PYBWCD05B	オープン価格 オープン価格	 ●	<添付品> ・Windows Server® 2019 Client Access License (5 Device)ライセンス証書
P-96	Windows Server 2019 10 Device CAL	PY-WCD10B PYBWCD10B	オープン価格 オープン価格	 ●	<添付品> ・Windows Server® 2019 Client Access License (10 Device)ライセンス証書
P-97	Windows Server 2019 50 Device CAL	PY-WCD50B PYBWCD50B	オープン価格 オープン価格	 ●	<添付品> ・Windows Server® 2019 Client Access License (50 Device)ライセンス証書
P-98	Windows Server 2019 100 Device CAL	PY-WCD1HB PYBWCD1HB	オープン価格 オープン価格	 ●	<添付品> ・Windows Server® 2019 Client Access License (100 Device)ライセンス証書

max.10

項番	製品名	型名	価格(税別)	カ	備考
P-99	Windows Server 2019 1 User CAL	PY-WCU01B PYBWCU01B	オープン価格 オープン価格	 ●	<添付品> ・Windows Server® 2019 Client Access License (1 User)ライセンス証書
P-100	Windows Server 2019 5 User CAL	PY-WCU05B PYBWCU05B	オープン価格 オープン価格	 ●	<添付品> ・Windows Server® 2019 Client Access License (5 User)ライセンス証書
P-101	Windows Server 2019 10 User CAL	PY-WCU10B PYBWCU10B	オープン価格 オープン価格	 ●	<添付品> ・Windows Server® 2019 Client Access License (10 User)ライセンス証書
P-102	Windows Server 2019 50 User CAL	PY-WCU50B PYBWCU50B	オープン価格 オープン価格	 ●	<添付品> ・Windows Server® 2019 Client Access License (50 User)ライセンス証書
P-103	Windows Server 2019 100 User CAL	PY-WCU1HB PYBWCU1HB	オープン価格 オープン価格	 ●	<添付品> ・Windows Server® 2019 Client Access License (100 User)ライセンス証書

■RDS CAL

項番	製品名	型名	価格(税別)	カ	備考
P-104	Windows Server 2019 Remote Desktop Services 1 Device CAL	PY-WCD01J PYBWCD01J	オープン価格 オープン価格	 ●	<添付品> ・Windows Server® 2019 Remote Desktop Services Client Access License (1 Device) ライセンス証書
P-105	Windows Server 2019 Remote Desktop Services 5 Device CAL	PY-WCD05J PYBWCD05J	オープン価格 オープン価格	 ●	<添付品> ・Windows Server® 2019 Remote Desktop Services Client Access License (5 Device) ライセンス証書
P-106	Windows Server 2019 Remote Desktop Services 10 Device CAL	PY-WCD10J PYBWCD10J	オープン価格 オープン価格	 ●	<添付品> ・Windows Server® 2019 Remote Desktop Services Client Access License (10 Device) ライセンス証書
P-107	Windows Server 2019 Remote Desktop Services 50 Device CAL	PY-WCD50J PYBWCD50J	オープン価格 オープン価格	 ●	<添付品> ・Windows Server® 2019 Remote Desktop Services Client Access License (50 Device) ライセンス証書
P-108	Windows Server 2019 Remote Desktop Services 100 Device CAL	PY-WCD1HJ PYBWCD1HJ	オープン価格 オープン価格	 ●	<添付品> ・Windows Server® 2019 Remote Desktop Services Client Access License (100 Device) ライセンス証書

max.10

項番	製品名	型名	価格(税別)	カ	備考
P-109	Windows Server 2019 Remote Desktop Services 1 User CAL	PY-WCU01J PYBWCU01J	オープン価格 オープン価格	 ●	<添付品> ・Windows Server® 2019 Remote Desktop Services Client Access License (1 User) ライセンス証書
P-110	Windows Server 2019 Remote Desktop Services 5 User CAL	PY-WCU05J PYBWCU05J	オープン価格 オープン価格	 ●	<添付品> ・Windows Server® 2019 Remote Desktop Services Client Access License (5 User) ライセンス証書
P-111	Windows Server 2019 Remote Desktop Services 10 User CAL	PY-WCU10J PYBWCU10J	オープン価格 オープン価格	 ●	<添付品> ・Windows Server® 2019 Remote Desktop Services Client Access License (10 User) ライセンス証書
P-112	Windows Server 2019 Remote Desktop Services 50 User CAL	PY-WCU50J PYBWCU50J	オープン価格 オープン価格	 ●	<添付品> ・Windows Server® 2019 Remote Desktop Services Client Access License (50 User) ライセンス証書
P-113	Windows Server 2019 Remote Desktop Services 100 User CAL	PY-WCU1HJ PYBWCU1HJ	オープン価格 オープン価格	 ●	<添付品> ・Windows Server® 2019 Remote Desktop Services Client Access License (100 User) ライセンス証書

AB

※ OS により接続可能装置は異なります。詳細はハードウェア一覧を参照願います。

AB

《Microsoft SQL Server 2019》

・「Microsoft SQL Server 2019 Standard バンドル」、「Microsoft SQL Server 2019 Standard(4コア) バンドル」は、旧バージョンのインストールディスクが添付されません。
ダウングレード権を利用して、旧バージョンを利用する場合には、別途メディアキットを手配いただく必要があります。
・Microsoft SQL Server 2019 CAL バンドルオプションの一般型名に、最大選択数量制限はありません。カスタムメイド型名の最大選択数量以上のCALが必要な場合は、一般型名で不足分を手配ください。
・組み合わせの詳細については、留意事項編「OSオプション、SupportDesk、複数同時選択時の組み合わせについて」を参照ください。

■バンドルオプション

項番	製品名	型名	価格(税別)	カ	備考
P-22	Microsoft SQL Server 2019 Standard(4コア) バンドル	PYBWBL91	オープン価格	●	構成品：<添付インストールディスク> ・Microsoft® SQL Server® 2019 Standard ※本製品はコアライセンスモデルです。

項番	製品名	型名	価格(税別)	カ	備考
P-23	Microsoft SQL Server 2019 Standard Additional License(2コア) バンドル	PYBWAL9	オープン価格	●	<添付品> ・Microsoft® SQL Server® 2019 Standard (2コア)ライセンス証書 ※5コア構成以上動作させる場合に追加手配が必要

項番	製品名	型名	価格(税別)	カ	備考
P-21	Microsoft SQL Server 2019 Standard バンドル	PYBWBL9	オープン価格	●	構成品：<添付インストールディスク> ・Microsoft® SQL Server® 2019 Standard ※本製品はサーバ/CALライセンスモデルです。

■CAL

max.7

項番	製品名	型名	価格(税別)	カ	備考
P-27	Microsoft SQL Server 2019 1 Device CAL	PY-WCD01S PYBWCD01S	オープン価格 オープン価格	 ●	<添付品> ・Microsoft® SQL Server® 2019 Client Access License (1 Device)ライセンス証書
P-28	Microsoft SQL Server 2019 5 Device CAL	PY-WCD05S PYBWCD05S	オープン価格 オープン価格	 ●	<添付品> ・Microsoft® SQL Server® 2019 Client Access License (5 Device)ライセンス証書
P-29	Microsoft SQL Server 2019 10 Device CAL	PY-WCD10S PYBWCD10S	オープン価格 オープン価格	 ●	<添付品> ・Microsoft® SQL Server® 2019 Client Access License (10 Device)ライセンス証書

項番	製品名	型名	価格(税別)	カ	備考
P-30	Microsoft SQL Server 2019 1 User CAL	PY-WCU01S PYBWCU01S	オープン価格 オープン価格	 ●	<添付品> ・Microsoft® SQL Server® 2019 Client Access License (1 User)ライセンス証書
P-31	Microsoft SQL Server 2019 5 User CAL	PY-WCU05S PYBWCU05S	オープン価格 オープン価格	 ●	<添付品> ・Microsoft® SQL Server® 2019 Client Access License (5 User)ライセンス証書
P-32	Microsoft SQL Server 2019 10 User CAL	PY-WCU10S PYBWCU10S	オープン価格 オープン価格	 ●	<添付品> ・Microsoft® SQL Server® 2019 Client Access License (10 User)ライセンス証書

《Windows Server OS / Microsoft SQL Server メディアキット》

・Windows OS / Microsoft SQLをダウングレード/ダウンエディションして使用する場合に必要となる「インストールメディア/Product key」です。
「メディアキット」にはライセンスは含まれておりませんので、Windows Server OS / Microsoft SQL Server ライセンスが含まれているWindows Server OS バンドルオプション、Microsoft SQL Server バンドルオプションと同時にご購入されるお客様へのみ提供可能となります。「メディアキット」のみでの手配はできません。
・組み合わせの詳細については、留意事項編「OSオプション、SupportDesk、複数同時選択時の組み合わせについて」を参照ください。

項番	製品名	型名	価格(税別)	カ	備考
P-114	Windows Server 2019 Standard メディアキット	PYBWBS92	オープン価格	●	構成品：Windows Server 2019 Standard媒体+Product Key Card
P-154	Windows Server 2016 Standard メディアキット	PYBWBS62	オープン価格	●	構成品：Windows Server 2016 Standard媒体+Product Key Card
P-115	Windows Server 2016 Datacenter メディアキット	PYBWBD62	オープン価格	●	構成品：Windows Server 2016 Datacenter媒体+Product Key Card

項番	製品名	型名	価格(税別)	カ	備考
P-33	Microsoft SQL Server 2017 Standard メディアキット	PYBWBL72	オープン価格	●	構成品：Microsoft SQL Server 2017媒体+Product Key Card
P-79	Microsoft SQL Server 2016 Standard メディアキット	PYBWBL62	オープン価格	●	構成品：Microsoft SQL Server 2016媒体+Product Key Card
P-191	Microsoft SQL Server 2014 Standard メディアキット	PYBWBL43	オープン価格	●	構成品：Microsoft SQL Server 2014媒体+Product Key Card

AC

※ OS により接続可能装置は異なります。詳細はハードウェア一覧を参照願います。

AC

23. Windows SupportDesk ［カスタムメイド専用］

・**サーバ本体と同時手配願います**(出荷後のサーバ本体には適用できません)。
・組み合わせにより、異なるOS用のSupportDeskが複数選択可能です。
組み合わせの詳細については、留意事項編「OSオプション、SupportDesk、複数同時選択時の組み合わせについて」を参照ください。
・サービスの詳細については、システム構成図(サービス一覧)の「SupportDeskパック」を参照ください。
・各OSとゲストOSのサポート可否については、留意事項編「各OSの仮想化機能について」および「システム構成図で紹介するWeb情報」の「OSのサポート情報、動作確認情」を参照ください。
・SupportDeskのホスト対象OSは、各機種のサポートするOSに準じます。

①

項番	製品名		型名	価格(税別)	カ	備考
Q-79	SupportDesk Standard (Windows Server Standard)	3年 4年 5年	PYBSPS3D02 PYBSPS4D02 PYBSPS5D02	73,000円 84,000円 92,000円 ★	● ● ●	サービス時間帯: 月曜～金曜 8:30～19:00(祝日および年末年始を除く) サポート対象範囲: ホストOS 【ホスト対象OS】 ・Windows Server 2022 / 2019 / 2016 / 2012 R2 / 2012 Standard ・Windows Server IoT 2019 for Storage Standard ・Windows Storage Server 2016 / 2012 R2 Standard ・Windows Server 2012 R2 / 2012 Foundation ・Windows Server 2019 / 2016 / 2012 R2 / 2012 Essentials
Q-80	SupportDesk Standard24 (Windows Server Standard)	3年 4年 5年	PYBSPS3A02 PYBSPS4A02 PYBSPS5A02	82,000円 97,000円 110,000円 ★	● ● ●	サービス時間帯: 24時間365日 サポート対象範囲: ホストOS 【ホスト対象OS】 ・Windows Server 2022 / 2019 / 2016 / 2012 R2 / 2012 Standard ・Windows Server IoT 2019 for Storage Standard ・Windows Storage Server 2016 / 2012 R2 Standard ・Windows Server 2012 R2 / 2012 Foundation ・Windows Server 2019 / 2016 / 2012 R2 / 2012 Essentials
Q-81	SupportDesk Standard (Windows Server Standard 仮想化対応)	3年 4年 5年	PYBSPT3D02 PYBSPT4D02 PYBSPT5D02	165,000円 216,000円 270,000円 ★	● ● ●	サービス時間帯: 月曜～金曜 8:30～19:00(祝日および年末年始を除く) サポート対象範囲: ホストOS/ゲストOS 【ホスト対象OS/ゲスト対象OS】 ・Windows Server 2022 / 2019 / 2016 / 2012 R2 / 2012 Standard ・Windows Server IoT 2019 for Storage Standard ・Windows Storage Server 2016 / 2012 R2 Standard ・Windows Server 2019 / 2016 / 2012 R2 / 2012 Essentials ※ホストOS/ゲストOSの組み合わせは、富士通でサポート可能な組み合わせに限る
Q-82	SupportDesk Standard24 (Windows Server Standard 仮想化対応)	3年 4年 5年	PYBSPT3A02 PYBSPT4A02 PYBSPT5A02	225,000円 294,000円 368,000円 ★	● ● ●	サービス時間帯: 24時間365日 サポート対象範囲: ホストOS/ゲストOS 【ホスト対象OS/ゲスト対象OS】 ・Windows Server 2022 / 2019 / 2016 / 2012 R2 / 2012 Standard ・Windows Server IoT 2019 for Storage Standard ・Windows Storage Server 2016 / 2012 R2 Standard ・Windows Server 2019 / 2016 / 2012 R2 / 2012 Essentials ※ホストOS/ゲストOSの組み合わせは、富士通でサポート可能な組み合わせに限る
Q-297	SupportDesk Standard (Windows Server Datacenter 仮想化対応 32コア未満)	3年 4年 5年	PYBSPV3D04 PYBSPV4D04 PYBSPV5D04	300,000円 391,000円 489,000円 ★	● ● ●	サービス時間帯: 月曜～金曜 8:30～19:00(祝日および年末年始を除く) サポート対象範囲: ホストOS/ゲストOS 【ホスト対象OS/ゲスト対象OS】 ・Windows Server 2022 / 2019 / 2016 / 2012 R2 / 2012 Standard ・Windows Server 2022 / 2019 / 2016 / 2012 R2 / 2012 Datacenter ※ホストOS/ゲストOSの組み合わせは、富士通でサポート可能な組み合わせに限る
Q-298	SupportDesk Standard24 (Windows Server Datacenter 仮想化対応 32コア未満)	3年 4年 5年	PYBSPV3A04 PYBSPV4A04 PYBSPV5A04	408,000円 532,000円 666,000円 ★	● ● ●	サービス時間帯: 24時間365日 サポート対象範囲: ホストOS/ゲストOS 【ホスト対象OS/ゲスト対象OS】 ・Windows Server 2022 / 2019 / 2016 / 2012 R2 / 2012 Standard ・Windows Server 2022 / 2019 / 2016 / 2012 R2 / 2012 Datacenter ※ホストOS/ゲストOSの組み合わせは、富士通でサポート可能な組み合わせに限る
Q-299	SupportDesk Standard (Windows Server Datacenter 仮想化対応 32コア以上)	3年 4年 5年	PYBSPV3D05 PYBSPV4D05 PYBSPV5D05	600,000円 782,000円 978,000円 ★	● ● ●	サービス時間帯: 月曜～金曜 8:30～19:00(祝日および年末年始を除く) サポート対象範囲: ホストOS/ゲストOS 【ホスト対象OS/ゲスト対象OS】 ・Windows Server 2022 / 2019 / 2016 / 2012 R2 / 2012 Standard ・Windows Server 2022 / 2019 / 2016 / 2012 R2 / 2012 Datacenter ※ホストOS/ゲストOSの組み合わせは、富士通でサポート可能な組み合わせに限る
Q-300	SupportDesk Standard24 (Windows Server Datacenter 仮想化対応 32コア以上)	3年 4年 5年	PYBSPV3A05 PYBSPV4A05 PYBSPV5A05	816,000円 1,064,000円 1,332,000円 ★	● ● ●	サービス時間帯: 24時間365日 サポート対象範囲: ホストOS/ゲストOS 【ホスト対象OS/ゲスト対象OS】 ・Windows Server 2022 / 2019 / 2016 / 2012 R2 / 2012 Standard ・Windows Server 2022 / 2019 / 2016 / 2012 R2 / 2012 Datacenter ※ホストOS/ゲストOSの組み合わせは、富士通でサポート可能な組み合わせに限る

Windows SupportDeskのサービス内容、期間

サービス内容

専門技術者によるOSサポート(電話によるQ&A対応/問題解決支援など)、
Webによる情報提供(ソフトウェアの修正情報/運用ノウハウ/サービス対応履歴など)

サービス期間

3年/4年/5年(製品保証期間を含む)

AD

※ OS により接続可能装置は異なります。詳細はハードウェア一覧を参照願います。

AD

24. Linux OSオプション/SupportDesk ［カスタムメイド専用］

・**サーバ本体と同時手配願います**(出荷後のサーバ本体には適用できません)。
・Linux OSのサポート状況(本体/オプション)等の最新情報は、当社ホームページ(https://jp.fujitsu.com/platform/server/primergy/software/linux/technical/support/kernel.html)にてご確認ください。
・Linux仮想環境において、ゲストOSにWindows OSをインストールする場合、PRIMERGY 本体にインストールまたはバンドルしてお届けするWindows OSオプション(PY型名)に添付されるインストールメディアは利用できません。別途、パッケージ製品やボリュームライセンス製品のインストールメディアをご使用ください。

■Linux SupportDesk

・組み合わせにより、異なるOS用のSupportDeskが複数選択可能です。
組み合わせの詳細については、留意事項編「OSオプション、SupportDesk、複数同時選択時の組み合わせについて」を参照ください。
・サービスの詳細については、システム構成図(サービス一覧)の「SupportDeskパック」を参照ください。
・各OSとゲストOSのサポート可否については、留意事項編「各OSの仮想化機能について」および「システム構成図で紹介するWeb情報」の「OSのサポート情報、動作確認情報」を参照ください。

・基本サポート

項番	製品名		型名	価格(税別)	カ	備考
Q-103	SupportDesk Standard [Red Hat Enterprise Linux 基本サポート 2CPU/1ゲスト]	1年 3年 4年 5年	PYBSPR1D02 PYBSPR3D02 PYBSPR4D02 PYBSPR5D02	108,000円 302,400円 393,600円 480,000円 ★	● ● ● ●	サービス時間帯: 月曜～金曜 8:30～19:00(祝日および年末年始を除く) サポート対象範囲: ホストOS/ゲストOS サポートCPU数(Socket数): 2まで サポートゲストOS数: 1まで 使用可能ハイパーバイザ: RHEL仮想マシン機能
Q-104	SupportDesk Standard24 [Red Hat Enterprise Linux 基本サポート 2CPU/1ゲスト]	1年 3年 4年 5年	PYBSPR1A02 PYBSPR3A02 PYBSPR4A02 PYBSPR5A02	162,000円 453,600円 590,400円 720,000円 ★	● ● ● ●	サービス時間帯: 24時間365日 サポート対象範囲: ホストOS/ゲストOS サポートCPU数(Socket数): 2まで サポートゲストOS数: 1まで 使用可能ハイパーバイザ: RHEL仮想マシン機能
Q-105	SupportDesk Standard [Red Hat Enterprise Linux 基本サポート 2CPU/4ゲスト]	3年 4年 5年	PYBSPK3D02 PYBSPK4D02 PYBSPK5D02	453,600円 590,400円 720,000円 ★	● ● ●	サービス時間帯: 月曜～金曜 8:30～19:00(祝日および年末年始を除く) サポート対象範囲: ホストOS/ゲストOS サポートCPU数(Socket数): 2まで サポートゲストOS数: 4まで 使用可能ハイパーバイザ: RHEL仮想マシン機能
Q-106	SupportDesk Standard24 [Red Hat Enterprise Linux 基本サポート 2CPU/4ゲスト]	3年 4年 5年	PYBSPK3A02 PYBSPK4A02 PYBSPK5A02	680,400円 885,600円 1,080,000円 ★	● ● ●	サービス時間帯: 24時間365日 サポート対象範囲: ホストOS/ゲストOS サポートCPU数(Socket数): 2まで サポートゲストOS数: 4まで 使用可能ハイパーバイザ: RHEL仮想マシン機能
Q-126	SupportDesk Standard [Red Hat Enterprise Linux VDC 基本サポート 2CPU/ ゲスト無制限(ゲスト専用)]	3年 4年 5年	PYBSPD3D03 PYBSPD4D03 PYBSPD5D03	908,000円 1,181,000円 1,440,000円 ★	● ● ●	サービス時間帯: 月曜～金曜 8:30～19:00(祝日および年末年始を除く) サポート対象範囲: ゲストOS サポートCPU数(Socket数): 2まで サポートゲストOS数: 無制限 使用可能ハイパーバイザ: VMware/Hyper-V(ハイパーバイザのサポートは対象外)
Q-127	SupportDesk Standard24 [Red Hat Enterprise Linux VDC 基本サポート 2CPU/ ゲスト無制限(ゲスト専用)]	3年 4年 5年	PYBSPD3A03 PYBSPD4A03 PYBSPD5A03	1,361,000円 1,772,000円 2,160,000円 ★	● ● ●	サービス時間帯: 24時間365日 サポート対象範囲: ゲストOS サポートCPU数(Socket数): 2まで サポートゲストOS数: 無制限 使用可能ハイパーバイザ: VMware/Hyper-V(ハイパーバイザのサポートは対象外)
Q-111	SupportDesk Standard [Red Hat Enterprise Linux 基本サポート 2ゲスト(ゲスト専用)]	3年 4年 5年	PYBSPN3D02 PYBSPN4D02 PYBSPN5D02	302,400円 393,600円 480,000円 ★	● ● ●	サービス時間帯: 月曜～金曜 8:30～19:00(祝日および年末年始を除く) サポート対象範囲: ゲストOS サポートCPU数(Socket数): 無制限 サポートゲストOS数: 2まで 使用可能ハイパーバイザ: VMware/Hyper-V(ハイパーバイザのサポートは対象外)
Q-112	SupportDesk Standard24 [Red Hat Enterprise Linux 基本サポート 2ゲスト(ゲスト専用)]	3年 4年 5年	PYBSPN3A02 PYBSPN4A02 PYBSPN5A02	453,600円 590,400円 720,000円 ★	● ● ●	サービス時間帯: 24時間365日 サポート対象範囲: ゲストOS サポートCPU数(Socket数): 無制限 サポートゲストOS数: 2まで 使用可能ハイパーバイザ: VMware/Hyper-V(ハイパーバイザのサポートは対象外)

Linux SupportDesk [基本サポート]のサービス内容、期間、サポートOS

サービス内容
専門技術者によるホストOS(Linux)、ゲストOS(Linux)サポート(電話によるQ&A対応/問題解決支援など)、
Webによる情報提供(ソフトウェアの修正情報/運用ノウハウ/サービス対応履歴など)、プロダクトIDの入手手続き代行

サービス期間
1年/3年/4年/5年(製品保証期間を含む)

サポートOS
Red Hat Enterprise Linux

AE

AE-1

※ OS により接続可能装置は異なります。詳細はハードウェア一覧を参照願います。

AE

AE-1

・拡張サポート

項番	製品名	型名	価格(税別)	カ	備考
Q-113	SupportDesk Standard 5年 [Red Hat Enterprise Linux 拡張サポート 2CPU/1ゲスト]	PYBSPR5DE2	792,000円 ★	●	サービス時間帯: 月曜～金曜 8:30～19:00(祝日および年末年始を除く) サポート対象範囲: ホストOS/ゲストOS サポートCPU数(Socket数): 2まで サポートゲストOS数: 1まで 使用可能ハイパーバイザ: RHEL仮想マシン機能
Q-114	SupportDesk Standard24 5年 [Red Hat Enterprise Linux 拡張サポート 2CPU/1ゲスト]	PYBSPR5AE2	1,188,000円 ★	●	サービス時間帯: 24時間365日 サポート対象範囲: ホストOS/ゲストOS サポートCPU数(Socket数): 2まで サポートゲストOS数: 1まで 使用可能ハイパーバイザ: RHEL仮想マシン機能
Q-115	SupportDesk Standard 5年 [Red Hat Enterprise Linux 拡張サポート 2CPU/4ゲスト]	PYBSPK5DE2	1,188,000円 ★	●	サービス時間帯: 月曜～金曜 8:30～19:00(祝日および年末年始を除く) サポート対象範囲: ホストOS/ゲストOS サポートCPU数(Socket数): 2まで サポートゲストOS数: 4まで 使用可能ハイパーバイザ: RHEL仮想マシン機能
Q-116	SupportDesk Standard24 5年 [Red Hat Enterprise Linux 拡張サポート 2CPU/4ゲスト]	PYBSPK5AE2	1,782,000円 ★	●	サービス時間帯: 24時間365日 サポート対象範囲: ホストOS/ゲストOS サポートCPU数(Socket数): 2まで サポートゲストOS数: 4まで 使用可能ハイパーバイザ: RHEL仮想マシン機能
Q-128	SupportDesk Standard 5年 [Red Hat Enterprise Linux VDC 拡張サポート 2CPU/ ゲスト無制限(ゲスト専用)]	PYBSPD5DE3	2,376,000円 ★	●	サービス時間帯: 月曜～金曜 8:30～19:00(祝日および年末年始を除く) サポート対象範囲: ゲストOS サポートCPU数(Socket数): 2まで サポートゲストOS数: 無制限 使用可能ハイパーバイザ: VMware/Hyper-V(ハイパーバイザのサポートは対象外)
Q-129	SupportDesk Standard24 5年 [Red Hat Enterprise Linux VDC 拡張サポート 2CPU/ ゲスト無制限(ゲスト専用)]	PYBSPD5AE3	3,564,000円 ★	●	サービス時間帯: 24時間365日 サポート対象範囲: ゲストOS サポートCPU数(Socket数): 2まで サポートゲストOS数: 無制限 使用可能ハイパーバイザ: VMware/Hyper-V(ハイパーバイザのサポートは対象外)
Q-121	SupportDesk Standard 5年 [Red Hat Enterprise Linux 拡張サポート 2ゲスト(ゲスト専用)]	PYBSPN5DE2	792,000円 ★	●	サービス時間帯: 月曜～金曜 8:30～19:00(祝日および年末年始を除く) サポート対象範囲: ゲストOS サポートCPU数(Socket数): 無制限 サポートゲストOS数: 2まで 使用可能ハイパーバイザ: VMware/Hyper-V(ハイパーバイザのサポートは対象外)
Q-122	SupportDesk Standard24 5年 [Red Hat Enterprise Linux 拡張サポート 2ゲスト(ゲスト専用)]	PYBSPN5AE2	1,188,000円 ★	●	サービス時間帯: 24時間365日 サポート対象範囲: ゲストOS サポートCPU数(Socket数): 無制限 サポートゲストOS数: 2まで 使用可能ハイパーバイザ: VMware/Hyper-V(ハイパーバイザのサポートは対象外)

Linux SupportDesk [拡張サポート]のサービス内容、期間、サポートOS

サービス内容

専門技術者によるホストOS(Linux)、ゲストOS(Linux)サポート(電話によるQ&A対応/問題解決支援など)、
Webによる情報提供(ソフトウェアの修正情報/運用ノウハウ/サービス対応履歴など)、プロダクトID(EUSサービスを含む)の入手手続き代行

サービス期間

5年(製品保証期間を含む)

サポートOS

Red Hat Enterprise Linux

■Linux OS媒体

・Linux OS媒体バンドルオプション手配時は、Linux SupportDeskの同時選択が必須です。
・同時選択可能な組み合わせや最大選択数量については、留意事項編「OSオプション、SupportDesk、複数同時選択時の組み合わせについて」を参照ください。
・各OSとゲストOSのサポート可否については、留意事項編「各OSの仮想化機能について」および「システム構成図で紹介するWeb情報」の「OSのサポート情報、動作確認情報」を参照ください。

・バンドルオプション

項番	製品名	型名	価格(税別)	カ	備考
P-218	Red Hat Enterprise Linux 8.1 媒体バンドル	PYBLB81	1,000円	●	構成品:<添付インストールディスク> ・Red Hat Enterprise Linux 8.1(for Intel64)
P-14	Red Hat Enterprise Linux 8.2 媒体バンドル	PYBLB82	1,000円	●	構成品:<添付インストールディスク> ・Red Hat Enterprise Linux 8.2(for Intel64)
P-217	Red Hat Enterprise Linux 7.7 媒体バンドル ※2021年11月30日販売終息予定	PYBLB77	1,000円	●	構成品:<添付インストールディスク> ・Red Hat Enterprise Linux 7.7(for Intel64)
P-16	Red Hat Enterprise Linux 7.8 媒体バンドル	PYBLB78	1,000円	●	構成品:<添付インストールディスク> ・Red Hat Enterprise Linux 7.8(for Intel64)
P-15	Red Hat Enterprise Linux 7.9 媒体バンドル	PYBLB79	1,000円	●	構成品:<添付インストールディスク> ・Red Hat Enterprise Linux 7.9(for Intel64)

AF

※ OS により接続可能装置は異なります。詳細はハードウェア一覧を参照願います。

AF

25. VMware OSオプション

・VMware vSphere 6やVMware vCenter Server 6をご利用の場合には、VMware vSphere 7やVMware vCenter Server 7のライセンス製品を購入し、ライセンスをダウングレードしてください。
・VMwareのサポート状況(本体/オプション)等の最新情報は、当社ホームページ(https://www.fujitsu.com/jp/products/computing/servers/primergy/software/vmware/)にてご確認ください。
・VMware環境における、サーバ監視・管理につきましては、留意事項編「サーバ監視・管理ソフトウェアについて」を参照ください。
・仮想環境使用時のゲストOS利用向けに、OSオプションの複数同時選択が可能です。
同時選択可能な組み合わせや最大選択数量については、留意事項編「OSオプション、SupportDesk、複数同時選択時の組み合わせについて」を参照ください。
・各OSとゲストOSのサポート可否については、留意事項編「各OSの仮想化機能について」および「システム構成図で紹介するWeb情報」の「OSのサポート情報、動作確認情報」を参照ください。

■仮想化基盤ソフト

項番	製品名	型名	価格(税別)	カ	備考
P-40	VMware vSphere 7 Standard 1CPU(32コア) 1年間平日サポート付	B515ZHA81	229,300円		VMware vSphere® 7 Standard [1CPU(32コア)ライセンス] SupportDesk 1年間平日サポートバンドル サービス時間帯: 月曜～金曜 8:30～19:00(祝日および年末年始を除く)
P-41	VMware vSphere 7 Standard 1CPU(32コア) 1年間24時間サポート付	B51613A81	257,400円		VMware vSphere® 7 Standard [1CPU(32コア)ライセンス] SupportDesk 1年間24時間サポートバンドル サービス時間帯: 24時間365日
P-42	VMware vSphere 7 Standard 1CPU(32コア) 5年間平日サポート付	B515ZHA85	381,900円		VMware vSphere® 7 Standard [1CPU(32コア)ライセンス] SupportDesk 5年間平日サポートバンドル サービス時間帯: 月曜～金曜 8:30～19:00(祝日および年末年始を除く)
P-43	VMware vSphere 7 Standard 1CPU(32コア) 5年間24時間サポート付	B51613A85	485,400円		VMware vSphere® 7 Standard [1CPU(32コア)ライセンス] SupportDesk 5年間24時間サポートバンドル サービス時間帯: 24時間365日
P-44	VMware vSphere 7 Enterprise Plus 1CPU(32コア) 1年間平日サポート付	B5162PA81	839,700円		VMware vSphere® 7 Enterprise Plus [1CPU(32コア)ライセンス] SupportDesk 1年間平日サポートバンドル サービス時間帯: 月曜～金曜 8:30～19:00(祝日および年末年始を除く)
P-45	VMware vSphere 7 Enterprise Plus 1CPU(32コア) 1年間24時間サポート付	B5162QA81	949,200円		VMware vSphere® 7 Enterprise Plus [1CPU(32コア)ライセンス] SupportDesk 1年間24時間サポートバンドル サービス時間帯: 24時間365日
P-46	VMware vSphere 7 Enterprise Plus 1CPU(32コア) 5年間平日サポート付	B5162PA85	1,556,900円		VMware vSphere® 7 Enterprise Plus [1CPU(32コア)ライセンス] SupportDesk 5年間平日サポートバンドル サービス時間帯: 月曜～金曜 8:30～19:00(祝日および年末年始を除く)
P-47	VMware vSphere 7 Enterprise Plus 1CPU(32コア) 5年間24時間サポート付	B5162QA85	2,022,200円		VMware vSphere® 7 Enterprise Plus [1CPU(32コア)ライセンス] SupportDesk 5年間24時間サポートバンドル サービス時間帯: 24時間365日

VMware vSphere 7 Standard / Enterprise Plusのサービス内容、期間
サービス内容
専門技術者によるOS(VMware)サポート(電話によるQ&A対応/問題解決支援など)、
Webによる情報提供(ソフトウェアの修正情報/運用ノウハウ/サービス対応履歴など)
サービス期間
1年、5年

■OS管理ソフトウェア等

項番	製品名	型名	価格(税別)	カ	備考
P-48	VMware vCenter Server 7 Standard 1年間平日サポート付	B515VE981	1,391,500円		VMware vCenter Server® 7 Standard SupportDesk 1年間平日サポートバンドル サービス時間帯: 月曜～金曜 8:30～19:00(祝日および年末年始を除く)
P-49	VMware vCenter Server 7 Standard 1年間24時間サポート付	B51619981	1,547,700円		VMware vCenter Server® 7 Standard SupportDesk 1年間24時間サポートバンドル サービス時間帯: 24時間365日
P-50	VMware vCenter Server 7 Standard 5年間平日サポート付	B515VE985	2,492,600円		VMware vCenter Server® 7 Standard SupportDesk 5年間平日サポートバンドル サービス時間帯: 月曜～金曜 8:30～19:00(祝日および年末年始を除く)
P-51	VMware vCenter Server 7 Standard 5年間24時間サポート付	B51619985	3,194,600円		VMware vCenter Server® 7 Standard SupportDesk 5年間24時間サポートバンドル サービス時間帯: 24時間365日

VMware vCenter Server 7 Standardのサービス内容、期間
サービス内容
専門技術者によるOS(VMware)サポート(電話によるQ&A対応/問題解決支援など)、
Webによる情報提供(ソフトウェアの修正情報/運用ノウハウ/サービス対応履歴など)
サービス期間
1年、5年

AG

※ OS により接続可能装置は異なります。詳細はハードウェア一覧を参照願います。

AG

26. ハードウェア用SupportDesk ［カスタムメイド専用］

・**サーバ本体と同時手配願います**(出荷後のサーバ本体には適用できません)。
・組み合わせにより、OS用SupportDeskとハードウェア用SupportDeskを同時選択することが可能です。
組み合わせの詳細については、留意事項編「OSオプション、SupportDesk、複数同時選択時の組み合わせについて」を参照ください。
・サービスの詳細については、システム構成図(サービス一覧)の「SupportDeskパック」を参照ください。

項番	製品名		型名	価格(税別)	カ	備考
Q-262	SupportDeskパック Standard	3年 4年 5年	PYBSPH3D5A PYBSPH4D5A PYBSPH5D5A	109,000円 172,000円 226,000円 ★	● ● ●	サービス時間帯: 月曜～金曜 8:30～19:00(祝日および年末年始を除く)
Q-272	SupportDeskパック Standard24	3年 4年 5年	PYBSPH3A5A PYBSPH4A5A PYBSPH5A5A	148,000円 235,000円 310,000円 ★	● ● ●	サービス時間帯: 24時間365日
Q-340	SupportDeskパック 保守交換ディスク引渡プラス	3年 4年 5年	PYBSPP3D5A PYBSPP4D5A PYBSPP5D5A	124,000円 191,000円 249,000円 ★	● ● ●	サービス内容: ・故障ハードディスクのお客様への引き渡し サービス時間帯: 月曜～金曜 8:30～19:00(祝日および年末年始を除く)
Q-348	SupportDeskパック 保守交換ディスク引渡プラス24	3年 4年 5年	PYBSPP3A5A PYBSPP4A5A PYBSPP5A5A	161,000円 251,000円 329,000円 ★	● ● ●	サービス内容: ・故障ハードディスクのお客様への引き渡し サービス時間帯: 24時間365日
Q-308	SupportDeskパック BIOS/ファームウェアアップデート・ 定期点検プラス	3年 4年 5年	PYBSPQ3D5A PYBSPQ4D5A PYBSPQ5D5A	161,000円 239,000円 309,000円 ★	● ● ●	サービス内容: ・ハードウェアの定期点検(1回/年) ・BIOSやファームウェアのアップデート作業を代行(定期点検時) サービス時間帯: 月曜～金曜 8:30～19:00(祝日および年末年始を除く)
Q-316	SupportDeskパック BIOS/ファームウェアアップデート・ 定期点検プラス24	3年 4年 5年	PYBSPQ3A5A PYBSPQ4A5A PYBSPQ5A5A	212,000円 317,000円 411,000円 ★	● ● ●	サービス内容: ・ハードウェアの定期点検(1回/年) ・BIOSやファームウェアのアップデート作業を代行(定期点検時) サービス時間帯: 24時間365日
Q-324	SupportDeskパック BIOS/ファームウェアアップデート・ 定期点検・ 保守交換ディスク引渡プラス	3年 4年 5年	PYBSPR3D5A PYBSPR4D5A PYBSPR5D5A	176,000円 258,000円 333,000円 ★	● ● ●	サービス内容: ・ハードウェアの定期点検(1回/年) ・BIOSやファームウェアのアップデート作業を代行(定期点検時) ・故障ハードディスクのお客様への引き渡し サービス時間帯: 月曜～金曜 8:30～19:00(祝日および年末年始を除く)
Q-332	SupportDeskパック BIOS/ファームウェアアップデート・ 定期点検・ 保守交換ディスク引渡プラス24	3年 4年 5年	PYBSPR3A5A PYBSPR4A5A PYBSPR5A5A	225,000円 334,000円 433,000円 ★	● ● ●	サービス内容: ・ハードウェアの定期点検(1回/年) ・BIOSやファームウェアのアップデート作業を代行(定期点検時) ・故障ハードディスクのお客様への引き渡し サービス時間帯: 24時間365日

SupportDesk のサービス内容、期間(共通)

サービス内容

・ハードウェアトラブル時の当日訪問修理
・Webによる情報提供(運用ノウハウ/サービス対応履歴など)
・ハードウェアの障害予兆/異常情報のOSCへのリモート通報、および通報内容の解析

サービス期間

3年/4年/5年(製品保証期間を含む)

End : PRIMERGY CX2560 M5

PRIMERGY CX2560 M5 更新履歴

版数	日付	更新箇所	更新内容
17版	2021/10/19		10月エンハンス内容の反映
16版	2021/8/3		8月エンハンス内容の反映
15版	2021/6/8		6月エンハンス内容の反映
14版	2021/2/2		2月エンハンス内容の反映
13版	2020/11/10		11月エンハンス内容の反映
12版	2020/10/7	23. Linux OSオプション/SupportDesk	Red Hat Enterprise Linux 8.0媒体バンドルを削除(販売終息)
11版	2020/9/8		9月エンハンス内容の反映
10版	2020/6/23	10. 内蔵ストレージ	内蔵2.5インチ SAS SSD(RI/MU)の販売終息品の削除および移行品追加
9版	2020/5/19		5月エンハンス内容の反映
8版	2020/4/1		4月エンハンス内容の反映
7版	2020/2/25		2月エンハンス内容の反映
6版	2019/12/20	14. ポート拡張オプション/LANカード	10GBASE-SR SFP+[PY-SFPS08/PYBSFPS08]に販売終息予定日を追加
5版	2019/11/22	6. メモリ	メモリ[PY*ME16SF4/PY*ME32SF3/PY*ME64EE3/PY*ME12EE3]の搭載数を修正
4版	2019/11/1		11月エンハンス内容の反映
3版	2019/7/16		7月エンハンス内容の反映
2版	2019/4/16	表「PRIMERGY CX2560 M5 サーバノード 仕様」 4. CPU	Xeon Gold 5217 プロセッサーの最大TDP値を修正
初版	2019/4/3		新規作成