PRIMERGY TX120 S2

システム構成図

【2010年3月16日版】

PRIMERGY TX120 S2

本体前面

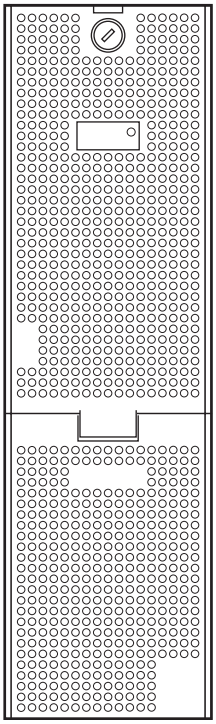

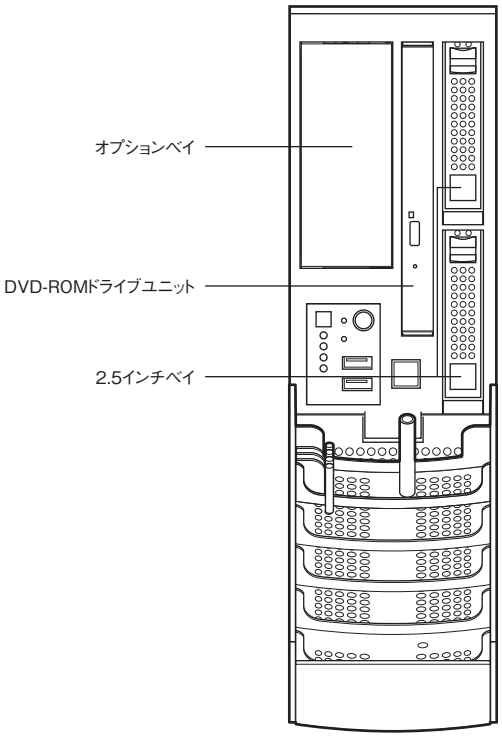

本体背面

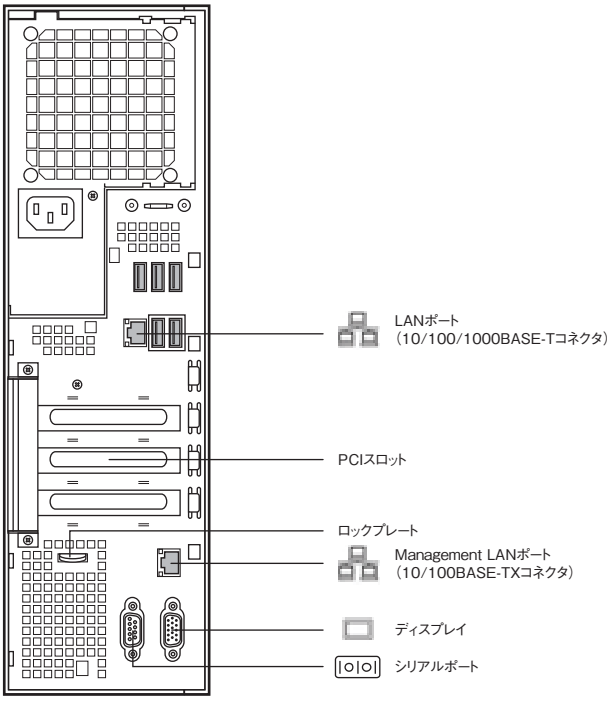

本体内部

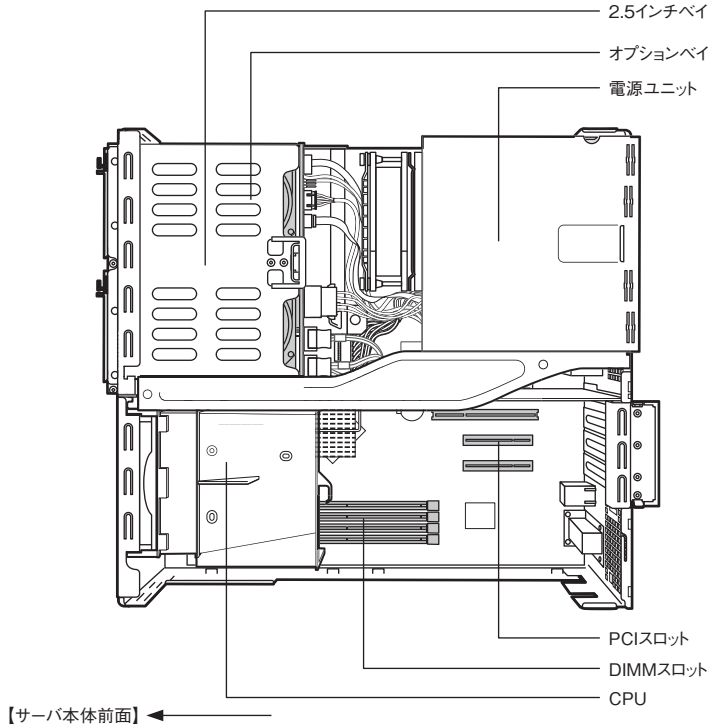

※OSにより接続可能装置は異なります。詳細はハードウェア一覧を参照願います。
㋕:カスタムメイド対象製品を示す。

PRIMERGY TX120 S2 仕様

一般モデル

品名 モデル		PRIMERGY TX120 S2		
タイプ名称		ディスクレスタイプ	Windows Server 2008 Standard (32-bit) インストールタイプ	Linuxサポート バンドルタイプ
型名		PGT1221AA2	PGT1221G32	PGT1221GL2
CPU		インテル® Core™ 2 Duo プロセッサー T9400 (2.53GHz) (*1) ／ P8700 (2.53GHz) (*1) ／ インテル® Celeron® プロセッサー 575 (2GHz)		
	2次キャッシュメモリ	6MB (インテル® Core™ 2 Duo プロセッサー T9400) ／ 3MB (インテル® Core™ 2 Duo プロセッサー P8700) ／ 1MB (インテル® Celeron® プロセッサー 575)		
	プロセッサ数 (コア数)	1(2コア) (インテル® Core™ 2 Duo プロセッサー T9400 / P8700) ／ 1(1コア) (インテル® Celeron® プロセッサー 575)		
システムバス (FSB)		1066MHz (インテル® Core™ 2 Duo プロセッサー T9400 / P8700) ／ 667MHz (インテル® Celeron® プロセッサー 575)		
チップセット		Intel® 5100		
メイン メモリ	標準	1GB（1GB DDR2 667 ECC Registered DIMM×1, PC2 5300）		
	最大 (*2)	16GB（4GB DDR2 667 ECC Registered DIMM×4, PC2 5300）		
画面制御機能		リモートマネジメントコントローラ内蔵、VRAM:8MB		
グラフィック表示機能 (*3)		640×480/800×600/1024×768/1280×1024ドット		
内蔵2.5インチベイ		2 (4, 内蔵ハードディスクユニットベイ変換機構適用時)（ホットプラグ対応）		
	空きベイ数	2 (4, 内蔵ハードディスクユニットベイ変換機構適用時)	1 (3, 内蔵ハードディスクユニットベイ変換機構適用時)	
	搭載可能ユニット (*4)	2.5インチ SAS HDD: 73.4GB(15krpm) / 146.8GB(10krpm) / 146.8GB(15krpm) / 300.0GB(10krpm)		
	標準 (*4) (*5)	—	2.5インチ SAS HDD: 146.8GB(PG-HDD41D)×1	
	最大 (*4)	2.5インチSAS HDD:600.0GB (1.2TB, 内蔵ハードディスクユニットベイ変換機構適用時)		
オプションベイ		1 (空き1) (0,内蔵ハードディスクユニットベイ変換機構適用時)		
内蔵DVD-ROM		最大8倍速 DVD-ROM / 最大24倍速 CD-ROM（SATA）		
拡張バス スロット	PCI Express (x8レーン) [x8ソケット] ※LowProfile PCI Expressカード専用	3 (SASコントローラカードで 1個占有済)		
	PCI（32bit/33MHz）[5.0V] ※LowProfile PCIカード専用	1		
ディスクアレイ		標準搭載 (SASコントローラカード、 RAID1機能付き) (*6)		
SASインターフェース（オンボード）		SAS×4ポート		
FDD		オプション (外付けFDDユニット(USB)) (*7)		
ネットワークインターフェース（オンボード）		1ポート (1000BASE-T/100BASE-TX/10BASE-T択一)		
インターフェース		ディスプレイ (アナログ RGB)、シリアルポート (D-SUB9ピン)、キーボード (USB)、マウス (USB)、USB(Ver. 2.0)×8(内部: 1 / 外部: 7)		
キーボード /マウス		標準添付		
ハードウェア監視		—		
	ソフト	ServerView Operations Manager & ServerView Agents 標準添付		
リモートサービス機能		標準搭載 (オンボード、リモートマネジメントコントローラ)		
	専用コネクタ (*8)	Management LAN 1ポート (100BASE-TX/10BASE-T択一)		
セキュリティチップ		オプション (TCG 1.2準拠) (*9)		
電源	入力電圧(周波数)/入力コンセント	AC100V(50/60Hz) / 平行2Pアース付き (NEMA 5-15準拠)×1		
	消費電力/発熱量	最大120W ／ 432kJ/h		
	冗長電源	—		
冗長ファン		—		
エネルギー消費効率 (*10)		インテル® Core™ 2 Duo プロセッサー T9400 (2.53GHz): 0.0018 / P8700 (2.53GHz): 0.0017 ／ インテル® Celeron® プロセッサー 575 (2GHz): 0.0042 (c区分)		
外形寸法[W×D×H(mm)]		99 × 399 × 340		
質量		最大10kg		
使用環境		周囲温度: 10～35℃ ／ 湿度: 20～80% (ただし結露しないこと)		
インストール OS		—	Windows Server® 2008 Standard (32-bit) (SP2) (*11)	—
バンドル OS		—	Windows Server® 2008 Standard (SP2) (5CAL付) (*11)	Red Hat Enterprise Linux 5.4 [SupportDesk 1年付] (*12) (*13)
サポート OS (*14) (*15)		Windows Server® 2008 Standard (32-bit)/ Windows Server® 2008 R2 Standard (64-bit)/ Windows Server® 2008 Standard (64-bit)/ Windows Server® 2008 R2 Enterprise (64-bit)/ Windows® Web Server 2008 R2 (64-bit)/ Windows Server® 2003 R2, Standard Edition (SP2)/ Windows Server® 2003, Standard Edition (SP2)/ Windows Server® 2003 R2, Standard x64 Edition (SP2)/ Windows Server® 2003, Standard x64 Edition (SP2)/ Red Hat Enterprise Linux ES (v.4 for x86)/ Red Hat Enterprise Linux 5 (for x86) (*16)/ Red Hat Enterprise Linux ES (v.4 for EM64T)/ Red Hat Enterprise Linux 5 (for Intel64) (*16)		
標準保証		1年間翌営業日以降訪問修理 (月曜～金曜、9:00～17:00 (祝日および年末年始を除く))		

(*1) 標準搭載されているCPU (インテル® Celeron® プロセッサー 575 (2GHz))を交換する必要があります。詳細については、(2)-3基本CPU変換機構を参照下さい。
(*2) OSにより使用可能なメモリ容量が異なります。詳細については、留意事項編の「OSにおける使用可能なメモリ容量について」を参照下さい。
(*3) 実際に表示可能な解像度/色数は、接続されるディスプレイの機能、およびOSにより異なります。
(*4) 内蔵HDDの容量は1GB=1000^3Byte、1TB=1000^4Byte換算値です。
(*5) 同容量/同回転数の内蔵HDDをカスタムメイド型名で追加/変更手配して、RAID設定サービスを手配することにより、RAID設定を構築し出荷いたします。詳細については、「出荷時のRAID構成について」を参照下さい。
(*6) 標準搭載のSASコントローラカードでRAIDを構成する場合は、同容量/同回転数の内蔵HDD2台のみ接続可能です。またRAIDを構成しない場合は内蔵HDDは4台まで接続可能です。
(*7) 一部作業においてFDDユニット(USB)またはUSBメモリが必要な場合があります。FDDユニット(USB)もしくはUSBメモリを必要とする作業については、弊社HP(http://primeserver.fujitsu.com/primergy/products/note/)を参照ください。
(*8) リモートマネジメントコントローラポート(PGBRMCP1)を適用することにより、コネクタ位置をフロント側に追加することができます。(背面のコネクタとは排他使用となります。)
(*9) Windows Server® 2008/2008 R2のBitLocker™ Drive Encryption機能でのみ使用できます。BitLocker™ Drive Encryption機能の詳細については
弊社HP(http://primeserver.fujitsu.com/primergy/software/windows/)を参照ください。
(*10) エネルギー消費効率とは省エネ法で定める測定方法により測定した消費電力を、省エネ法で定める複合理論性能で除したものです。
(*11) 標準OSは基本Windows OS変換機構を適用することにより、Windows Server® 2003 R2/System Center Virtual Machine Manager 2008 R2を追加することができます。
System Center Virtual Machine Manager 2008 R2 を追加した場合、OSはインストールされませんのでご注意願います。詳細については、(2)-3基本Windows OS変換機構を参照下さい。
(*12) 標準バンドルされているディストリビューションは基本Linux OS変換機構を適用することにより、Red Hat Enterprise Linux ES 4.8 に交換ができます。詳細については、(2)-6基本Linux OS変換機構を参照下さい。
(*13) 1年間のソフトサポート(月曜日～金曜日 8時30分～19時 (祝日および12月30日～1月3日を除く))がバンドルされています。ハード含めたサポート、2年目以降のサポートをご要望の際は、別途SupportDesk契約(パック含み)をお願いいたします。
(*14) Windows Server® 2008 R2、Windows Server® 2008のSP2対応状況等、Windows情報は弊社HP(http://primeserver.fujitsu.com/primergy/software/windows/)を参照下さい。
インテル® Celeron® プロセッサー 575は、Hyper-V™機能を未サポートです。
(*15) Linux情報は弊社HP(http://primeserver.fujitsu.com/primergy/software/linux/)を参照下さい。また対応状況、サポート可能なLinuxの版数については、同HP内のLinuxサポート版数一覧表を参照下さい。
(*16) VM機能は未サポートです。

※本装置の騒音値は、実測値約32dBの静音化を実現し、オフィスでも快適にご利用いただけます。

※OSにより接続可能装置は異なります。詳細はハードウェア一覧を参照願います。
㋕:カスタムメイド対象製品を示す。

PRIMERGY TX120 S2 構成図

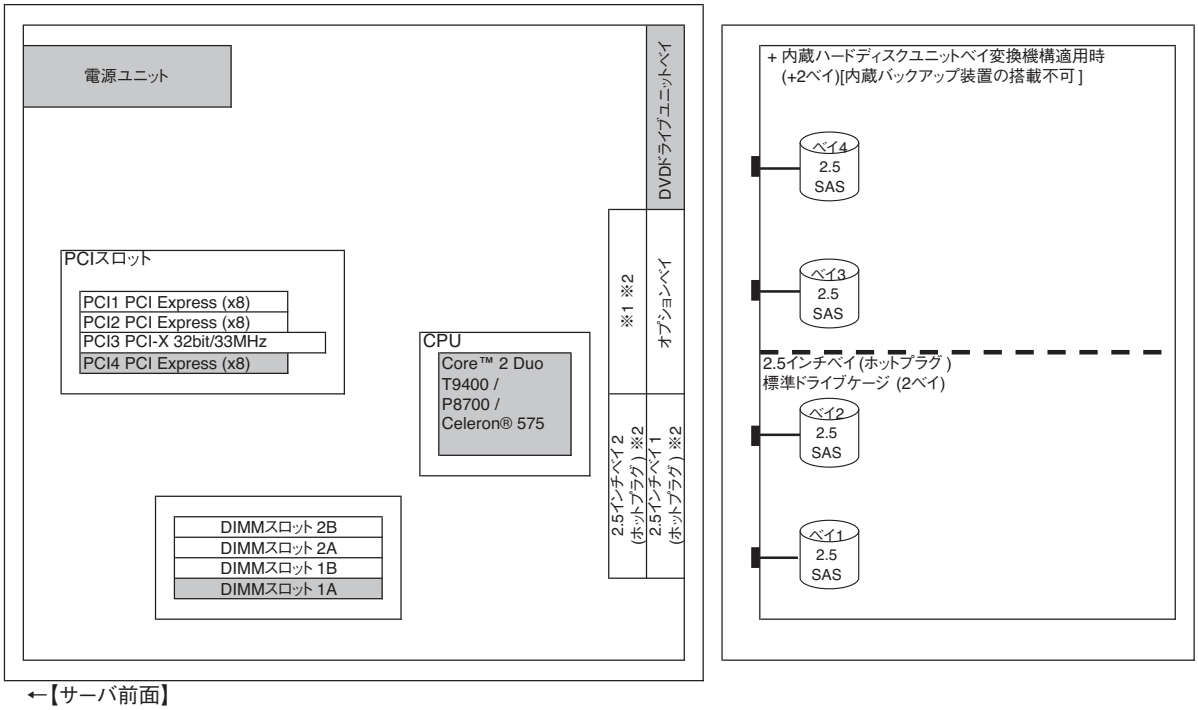

←【サーバ前面】

※1:内蔵ハードディスクユニットベイ変換機構(PG-BC105)により2.5インチベイx4(標準2ベイ含む)に変更可能。
※(適用時に内蔵バックアップ装置の搭載はできません)

※網かけ部分は標準搭載を示します。HDD構成、PCIスロットは各タイプにより異なります。

PRIMERGY TX120 S2 オプションカードの搭載枚数

搭載優先順位	搭載カード		バス	PCIスロット 1 (PCI Express x8 レーン / x8 ソケット)	PCIスロット 2 (PCI Express x8 レーン / x8 ソケット)	PCIスロット 3 (PCI 32bit/33MHz / 5.0V)	PCIスロット 4 (PCI Express x8 レーン / x8 ソケット)	最大搭載枚数			備考
高	SASコントローラカード (4port)	—	PCI Express (x4)	-	-	-	●	1	1	3	内蔵HDD接続用 ※標準搭載
↑	SASアレイコントローラカード (8port/256MB)	PG-248B4	PCI Express (x4)	-	-	-	①	1			内蔵アレイ
	SASアレイコントローラカード (8port/SAS2.0対応)	PG-248L1	PCI Express (x4)	-	-	-	①	1			内蔵アレイ (*2)
	SASアレイコントローラカード (8port/512MB/SAS2.0対応)	PG-248H1	PCI Express (x4)	-	-	-	①	1			内蔵アレイ
	SASカード (4port)	PG-228BL	PCI Express (x4)	①	-	-	-	1	2		外付けSAS装置接続用
	SCSIカード (Ultra320)	PG-2281L	PCI Express (x4)	①	②	-	-	1			外付けSCSI装置接続用
	LANカード (1000BASE-T) (*1)	PG-285L	PCI Express (x1)	①	②	-	-	2			AFT/ALB未サポート
	LANカード (1000BASE-T) (*1)	PG-289L	PCI Express (x1)	①	②	-	-	2			
	LANカード (1000BASE-SX)	PG-288L	PCI Express (x4)	①	②	-	-	2			
低	Dual port LANカード (1000BASE-T) (*1)	PG-2861L	PCI Express (x4)	①	②	-	-	2			

※●は標準搭載、◯の中の数字は搭載順を示す。—は搭載不可を示す。
*1) LANカード合計で1枚のみカスタムメイド手配可能
*2) TX120 S2へのSASアレイコントローラカード(PG-248L1/PGB2U48L1)の搭載は、未サポートとなります。対応方法/対応時期につきましては別途後報いたします。

FDDユニットについて

本製品では、一部作業においてFDDユニット(USB)またはUSBメモリが必要な場合があります。
FDDユニット(USB)もしくはUSBメモリを必要とする作業については、弊社HP(http://primeserver.fujitsu.com/primergy/products/note/)を参照ください。

※OSにより接続可能装置は異なります。詳細はハードウェア一覧を参照願います。
㋕:カスタムメイド対象製品を示す。

PRIMERGY TX120 S2 本体

〔A-8〕PRIMERGY TX120 S2

(1)-1国際エネルギースタープログラム対応タイプ[カスタムメイド非対象製品]
※本タイプにオプションを搭載した場合は、国際エネルギースタープログラム非対応となります。

タイプ名		型名	希望小売価格(税別)	CPU	メモリ(*1)	HDD(*2)	インストール OS	バンドル OS	キーボード / マウス標準添付の有無	保守サービス / 標準保証	
										SupportDesk パック カスタムメイド対応の有無	標準保証
国際エネルギースタープログラム対応タイプ【Windows Server 2008 Standard (32-bit) アレイタイプ】	147GB×2 (RAID1)	PGT1224V3	344,000円	インテル® Core™ 2 Duo P8700 (2.53GHz)	1GB	2.5インチSAS HDD 146.8GB(10krpm)×2 (RAID1)	Windows Server® 2008 Standard (32-bit) (SP2) インストール	Windows Server® 2008 Standard (SP2) (5CAL付)	○	○ SupportDesk パックのカスタムメイドでの手配可能((2)-5へ)	1年間 翌営業日以降訪問修理

(2)-1一般モデル

タイプ名	型名	希望小売価格(税別)	CPU	メモリ	HDD	インストール OS	バンドル OS	キーボード / マウス標準添付の有無	保守サービス / 標準保証	
									SupportDesk パック カスタムメイド対応の有無	標準保証
ディスクレスタイプ	PGT1221AA2	147,000円	インテル® Celeron® 575 (2GHz) インテル® Core™ 2 Duo T9400 (2.53GHz)/ Core™ 2 Duo P8700 (2.53GHz) にカスタムメイド変更可能((2)-2へ)	1GB カスタムメイド変更可能([メモリ]へ)	– 2.5インチSAS HDD カスタムメイド追加可能([内蔵HDD]へ)	–	–	○	○ SupportDesk パックのカスタムメイドでの手配可能((2)-5へ)	1年間 翌営業日以降訪問修理
Windows Server 2008 Standard (32-bit) インストールタイプ	PGT1221G32	257,000円			2.5インチSAS HDD 146.8GB(10krpm)×1 2.5インチSAS HDD カスタムメイド変更/追加可能([内蔵HDD]へ)	Windows Server® 2008 Standard (SP2) (32-bit) インストール Windows Server® 2003 R2, Standard Edition (SP2)/ Windows Server® 2003 R2, Standard x64 Edition (SP2) を追加可能((2)-3へ) System Center Virtual Machine Manager 2008 R2 を追加可能((2)-3へ)	Windows Server® 2008 Standard (SP2) Windows Server® 2003 R2, Standard Edition (SP2)/ Windows Server® 2003 R2, Standard x64 Edition (SP2) を追加可能((2)-3へ) System Center Virtual Machine Manager 2008 R2 を追加可能((2)-3へ)			
Linuxサポートバンドルタイプ	PGT1221GL2	252,000円				–	Red Hat Enterprise Linux 5.4 [SupportDesk 1年付] Red Hat Enterprise Linux ES 4.8 へ変更可能((2)-4へ)			

本システム構成図に掲載されております商品※の価格体系につきましては、市場の価格に近く、お客様にわかりやすい「希望小売価格」となっております。
※PRIMERGY本体等
また、「標準価格」で提供している商品につきましては、本システム構成図（樹系図）では★で表示してあります。

※OSにより接続可能装置は異なります。詳細はハードウェア一覧を参照願います。
㋕:カスタムメイド対象製品を示す。

(2)-2基本CPU変換機構　[カスタムメイド専用]　※サーバ本体と同時手配願います。(出荷後の本体に対するCPUの交換はできません)

品名	型名	希望小売価格(税別)	備考
基本CPU変換機構 [Celeron® 575 (2GHz)→ Core™ 2 Duo T9400 (2.53GHz)] (カスタムメイド専用)	PGBFU40X	111,000円	インテル® Celeron®プロセッサー 575 (2GHz/1コア) → インテル® Core™ 2 Duo T9400プロセッサー (2.53GHz/2コア)へのCPUの変更 ※本製品は出荷後のサーバ本体には適用できません。
基本CPU変換機構 [Celeron® 575 (2GHz)→ Core™ 2 Duo P8700 (2.53GHz)] (カスタムメイド専用)	PGBFU40S	51,000円	インテル® Celeron®プロセッサー 575 (2GHz/1コア) → インテル® Core™ 2 Duo P8700プロセッサー (2.53GHz/2コア)へのCPUの変更 ※本製品は出荷後のサーバ本体には適用できません。

(2)-3基本Windows OS変換機構　[カスタムメイド専用]　※サーバ本体と同時手配願います。

品名	型名	希望小売価格(税別)	備考
基本Windows OS変換機構 (Win 2008 SE ダウングレードサービス付き (Win 2003 R2 SEインストール)) (カスタムメイド専用) ※2010年6月11日販売終息予定	PGBSUW26	20,000円	Windows Server® 2008 Standard (32-bit) (SP2)インストール → Windows Server® 2003 R2, Standard Edition (SP2) インストールに変更 Windows Server® 2003 R2, Standard x64 Edition (SP2) バンドルを追加 <添付品> ・Windows Server® 2008 Standard (SP2) (5CAL付) ・Windows Server® 2003 R2, Standard Edition (SP2) インストールディスク ・Windows Server® 2003 R2, Standard x64 Edition (SP2) インストールディスク ※本製品は出荷後のサーバ本体には適用できません。 Windows Server 2008 Standard (32-bit)インストールタイプ専用]
基本Windows OS変換機構 (SCVMM 2008 R2, Windows Server 2008 SP2) (Windows Server 2008 Standard)	PGBSUW20	150,000円	Windows Server® 2008 Standard (32-bit) (SP2)インストール → Windows Server® 2008 Standard (SP2)バンドルに変更 System Center Virtual Machine Manager 2008 R2バンドルを追加 <添付品> ・Windows Server® 2008 Standard (SP2) (5CAL付) ・System Center Virtual Machine Manager 2008 R2 ※本製品適用時はOSをインストールする必要があります。 ※基本CPU変換機構(PGBFU40X/PGBFU40S)の同時手配必須 ※本製品は出荷後のサーバ本体には適用できません。 ※本製品適用時はSupportDeskパック Standard/Standard24の同時適用はできません。 [Windows Server 2008 Standard (32-bit)インストールタイプ専用]

(2)-4基本Linux OS変換機構　[カスタムメイド専用]　※サーバ本体と同時手配願います。

品名	型名	希望小売価格(税別)	備考
基本Linux OS変換機構 [Red Hat Enterprise Linux 5.4 → Red Hat Enterprise Linux ES 4.8] (カスタムメイド専用)	PGBSUL29	1,000円	Red Hat Enterprise Linux ES 4.8サポートバンドル ※本製品は出荷後のサーバ本体には適用できません。 [Linuxサポートバンドルタイプ専用]

(2)-5一括お支払型保守サービス SupportDeskパック　[カスタムメイド専用]　※サーバ本体と同時手配願います。

品名		型名	標準価格(税別)	備考
SupportDeskパック Lite (翌営業日以降 訪問修理) (カスタムメイド専用)	3年	PGBSPA3D01	21,400円	1年間翌営業日以降訪問修理 (標準保証) → 3年間翌営業日以降訪問修理への保証延長 受付時間帯:月曜～金曜 9: 00～17: 00(祝日および年末年始を除く) ※SupportDeskパック Lite(翌営業日以降訪問修理)規定については弊社 HP (http://primeserver.fujitsu.com/primergy/support/support_extend/)を参照ください。 ※SupportDeskパック[カスタムメイド専用]は出荷後の本体には適用できません。

品名		型名	標準価格(税別)	備考
SupportDeskパック Lite (当日訪問修理) (カスタムメイド専用)	3年	PGBSPB3D01	34,000円	[ディスクレスタイプ、 Windows Server 2008 Standard (32-bit)インストールタイプ、 Linuxサポートバンドルタイプ用] サービス内容: ハードウェアの当日訪問修理 (*1) サービス時間帯:月曜～金曜 9:00～17:00(祝日および年末年始を除く) サービス期間: 3年/4年/5年(製品保証期間を含む) ※サービスの詳細については「サービス一覧」の「SupportDeskパック」を参照ください。 ※SupportDeskパック[カスタムメイド専用]は出荷後の本体には適用できません。
	4年	PGBSPB4D01	69,000円	
	5年	PGBSPB5D01	98,000円	
SupportDeskパック Standard (Windows Server 2008サポート付) (カスタムメイド専用)	3年	PGBSPG3D01	109,000円	[ディスクレスタイプ、 Windows Server 2008 Standard (32-bit)インストールタイプ用] サービス内容: ハードウェアの当日訪問修理 (*1)、 専門技術者によるOS(Windows Server® 2008/2008 R2 Stadard)サポート (電話によるQ&A対応/問題解決支援など)、 Webによる情報提供 (ソフトウェアの修正情報 /運用ノウハウ /サービス対応履歴など)、 ハードウェアの障害予兆 /異常情報のOSCへのリモート通報、および通報内容の解析 サービス時間帯: (Standard) 月曜～金曜 8:30～19:00(祝日および年末年始を除く) (Standard24) 24時間365日 サービス期間: 3年/4年/5年(製品保証期間を含む) ※Windows Server® 2003/2003 R2は、Windows Server® 2008/2008 R2のライセンスを Windows Server® 2003/2003 R2へダウングレードしている場合のみサポート可能。 ※基本Windows OS変換機構(SCVMM 2008 R2, Windows Server 2008 SP2) (Windows Server 2008 Standard)との同時適用不可。 ※サービスの詳細については「サービス一覧」の「SupportDeskパック」を参照ください。 ※SupportDeskパック[カスタムメイド専用]は出荷後の本体には適用できません。
	4年	PGBSPG4D01	150,000円	
	5年	PGBSPG5D01	190,000円	
SupportDeskパック Standard24 (Windows Server 2008サポート付) (カスタムメイド専用)	3年	PGBSPG3A01	150,000円	
	4年	PGBSPG4A01	206,000円	
	5年	PGBSPG5A01	261,000円	
SupportDeskパック Standard (Linuxサポート付) (カスタムメイド専用)	3年	PGBSPF3D15	220,000円	[Linuxサポートバンドルタイプ用] サービス内容: ハードウェアの当日訪問修理 (*1)、 専門技術者によるOS(Linux)サポート (電話によるQ&A対応/問題解決支援など)、 Webによる情報提供 (ソフトウェアの修正情報 /運用ノウハウ /サービス対応履歴など)、 ハードウェアの障害予兆 /異常情報のOSCへのリモート通報、および通報内容の解析 サービス時間帯: (Standard) 月曜～金曜 8:30～19:00(祝日および年末年始を除く) (Standard24) 24時間365日 サービス期間: 3年/4年/5年(製品保証期間を含む) ※サービスの詳細については「サービス一覧」の「SupportDeskパック」を参照ください。 ※SupportDeskパック[カスタムメイド専用]は出荷後の本体には適用できません。
	4年	PGBSPF4D15	320,000円	
	5年	PGBSPF5D15	419,000円	
SupportDeskパック Standard24 (Linuxサポート付) (カスタムメイド専用)	3年	PGBSPF3A15	332,000円	
	4年	PGBSPF4A15	478,000円	
	5年	PGBSPF5A15	624,000円	

*1:交通事情・天候・対象機器の設置地域などによっては翌営業日の対応になることもあります。
※ SupportDeskパック[カスタムメイド専用]は、サービス対象製品本体およびカスタムメイドで手配されたオプション製品が、出荷時に、「SupportDeskパックお客様登録カード」に印字されます。サービス開始には、その他の必要事項をご記入のうえ、返送していただく必要があります。
カスタムメイド対応していない製品についてSupportDeskパックをご希望の場合は、「サービス一覧」の「SupportDeskパック」をご参照ください。

本システム構成図に掲載されております商品※の価格体系につきましては、市場の価格に近く、お客様にわかりやすい「希望小売価格」となっております。
※PRIMERGY本体等
また、「標準価格」で提供している商品につきましては、本システム構成図（樹系図）では★で表示してあります。

※OSにより接続可能装置は異なります。詳細はハードウェア一覧を参照願います。
㋕:カスタムメイド対象製品を示す。

PRIMERGY TX120 S2 メモリ／内蔵ディスク等

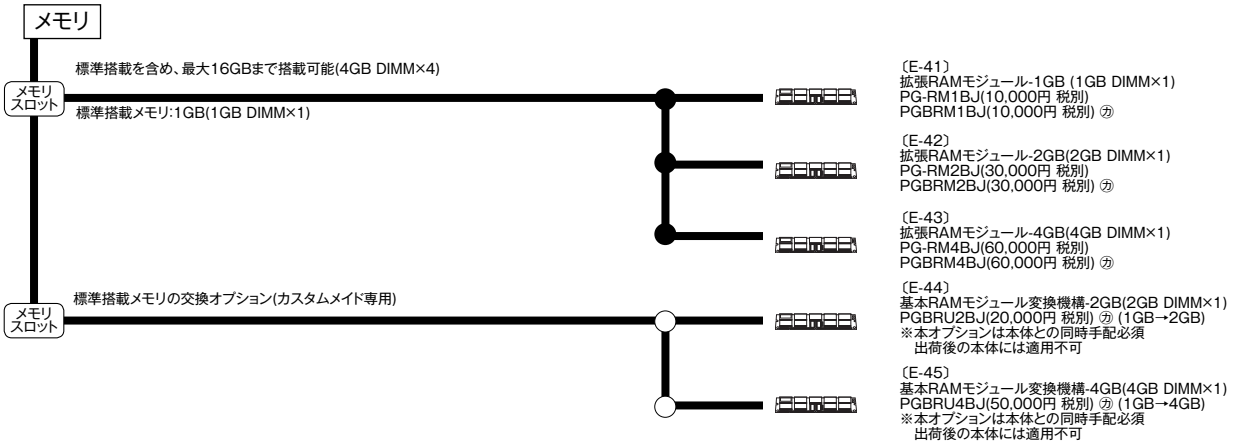

カスタムメイド手配時の注意事項

・Windows Server 2008 Standard (32-bit)インストールタイプに、カスタムメイドにて増設可能なメモリ容量は4GBまでです。
※ 基本Windows OS変換機構(SCVMM 2008 R2、Windows Server 2008 SP2)(Windows Server 2008 Standard)[PGBSUW20]適用時は、16GBまで増設可能です。

内蔵HDDと内蔵バックアップ装置の接続形態

内蔵HDDと内蔵バックアップ装置を搭載する際は以下の表を参照の上、接続オプションカード/ケーブルを選択願います。

		内蔵HDD接続形態			
モデル	使用する HDD	接続方法	使用するインターフェース	使用ドライブケージ	接続可能HDD/SSD数
2.5インチモデル	2.5インチ SAS HDD	単体接続/アレイ接続	SASコントローラカード [標準] ※アレイ構成時は同容量 /同回転数の内蔵HDD2台にてRAID1を1セット構成可能。 ※単体接続時は内蔵HDD4台まで接続可能。	標準ドライブケージ(2ベイ)	2台
		アレイ接続	SASアレイコントローラカード [オプション] ※選択するカードの種類によりRAID0,1,1E,1+0,5,5+0,6,6+0構成が可能。	+ 内蔵ハードディスクユニットベイ変換機構適用時(+2ベイ)	4台

TX120 S2 内蔵バックアップ装置接続
USB (*1)装置接続
オンボード USB(内部ポート)
- (バックアップ装置の搭載不可)

(*1) USBバックアップ装置:PG-DT5045/PG-RD1022

本システム構成図に掲載されております商品※の価格体系につきましては、市場の価格に近く、お客様にわかりやすい「希望小売価格」となっております。
※PRIMERGY本体等
また、「標準価格」で提供している商品につきましては、本システム構成図（樹系図）では★で表示してあります。

【2.5インチモデル】

※カスタムメイドにてRAID構成を設定可能です。HDDの搭載方法によりRAID設定サービスの同時手配が必要となりますので、必ず「出荷時のRAID構成について」を参照ください。
※必ず「内蔵HDDと内蔵バックアップ装置の接続形態」を参照の上、手配願います。

内蔵2.5インチSAS HDD

PCI Expressバス

《単体/アレイ接続》

※単体接続とアレイ接続の混在はできません。

SASコントローラカード(4port)
※標準搭載カード
※アレイ構成時は同容量/同回転数の内蔵HDD2台にてRAID1を1セット構成可能。
※接続するHDDはSAS1.0で動作

(HDD2台搭載可能)

《アレイ接続》

※単体接続はできません。

〔I-15〕
基本SASアレイコントローラカード変換機構
(8ポート/256MB)
【標準搭載SASコントローラカード
(PG-248B4［50,000円 税別］)】
PGB2U48B4 (20,000円 税別)㋕
※RAID0、1、1+0、5、6構成が可能
※本オプションは本体との同時手配必須
出荷後の本体には適用不可
※接続するHDDはSAS1.0で動作

〔I-41〕
基本SASアレイコントローラカード変換機構
(8ポート/SAS2.0対応)
【標準搭載SASコントローラカード
→SASアレイコントローラカード
(PG-248L1［45,000円 税別］)】
PGB2U48L1 (15,000円 税別)㋕
※RAID0、1、1E、1+0構成が可能
※本オプションは本体との同時手配必須
出荷後の本体には適用不可

〔I-50〕
基本SASアレイコントローラカード変換機構
(8ポート/512MB/SAS2.0対応)
【標準搭載SASコントローラカード
→SASアレイコントローラカード
(PG-248H1［55,000円 税別］)】
PGB2U48H1 (25,000円 税別)㋕
※RAID0、1、1E、1+0、5、6構成が可能
※本オプションは本体との同時手配必須
出荷後の本体には適用不可

(HDD4台搭載可能)

〔F-113〕
内蔵ハードディスクユニットベイ変換機構
［オプションベイ×1→2.5インチユニットベイ×2］
PG-BC105 (15,000円 税別)
PGBBC105 (15,000円 税別) ㋕
※オプションベイに内蔵バックアップ装置の搭載不可

標準搭載を含め、最大4台まで搭載可能

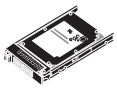

〔F-43〕
内蔵ハードディスクユニット-73GB
(2.5インチ,SAS2.0,15,000rpm)
PG-HDD75D (40,000円 税別)
PGBHDD75D (40,000円 税別) ㋕

〔F-45〕
内蔵ハードディスクユニット-146GB
(2.5インチ,SAS2.0,10,000rpm)
PG-HDD41D (36,000円 税別)
PGBHDD41D (36,000円 税別) ㋕

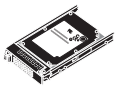

〔F-46〕
内蔵ハードディスクユニット-146GB
(2.5インチ,SAS2.0,15,000rpm)
PG-HDD45D (60,000円 税別)
PGBHDD45D (60,000円 税別) ㋕

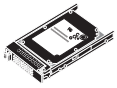

〔F-47〕
内蔵ハードディスクユニット-300GB
(2.5インチ,SAS2.0,10,000rpm)
PG-HDD31D (80,000円 税別)
PGBHDD31D (80,000円 税別) ㋕

標準搭載ハードディスクの交換用オプション(ディスクレスタイプ除く)

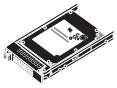

〔F-53〕
基本ハードディスクユニット変換機構-73GB
【標準搭載HDD→73.4GB(2.5インチ,SAS2.0,15,000rpm)】
PGBHUD75D2 (4,000円 税別) ㋕
※本オプションは本体との同時手配必須
出荷後の本体には適用不可

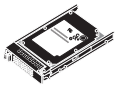

〔F-56〕
基本ハードディスクユニット変換機構-146GB
【標準搭載HDD→146.8GB(2.5インチ,SAS2.0,15,000rpm)】
PGBHUD45D2 (24,000円 税別) ㋕
※本オプションは本体との同時手配必須
出荷後の本体には適用不可

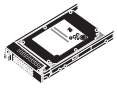

〔F-58〕
基本ハードディスクユニット変換機構-300GB
【標準搭載HDD→300.0GB(2.5インチ,SAS2.0,10,000rpm)】
PGBHUD31D2 (44,000円 税別) ㋕
※本オプションは本体との同時手配必須
出荷後の本体には適用不可

※ TX120 S2へのSASアレイコントローラカード(PG-248L1/PGB2U48L1)の搭載は、未サポートとなります。
対応方法/対応時期につきましては、別途後報いたします。

TX120 S2

出荷時のRAID構成について

RAID設定サービスを手配頂くことにより、工場出荷時にRAID構成を構築することが可能です。
設定可能なRAID構成は、使用するコントローラ、内蔵HDDの種類、本数により異なりますので、以下を参照し手配をお願いします。

(1) インストールタイプ、バンドルタイプにおいて内蔵HDDをカスタムメイドにて増設する場合は、RAID設定サービスを同時手配する必要があります。
(2) RAID設定サービスを手配した場合、同容量/同回転数の内蔵HDD(標準搭載含み)のみカスタムメイドで増設可能です。
(3) 本サービスで、1筐体内に構築できるRAID構成は1つのみです。(2つ目以降のRAID構成については、別途出荷後に設定をする必要があります。)
(4) 設定可能なRAID構成、RAID設定サービス型名は以下の通りです。

項番	品名	型名	標準価格(税別)	HDD数量 *1*2	備考
①	RAID設定サービス(RAID0)	PGBARR0S	1,000円	1本	RAID0構成を1セット構成し、出荷いたします。
②	RAID設定サービス(RAID1)	PGBARR1S	1,000円	2本	RAID1構成を1セット構成し、出荷いたします。
③	RAID設定サービス(RAID1+Hotspare)	PGBARR1H	2,000円	3本	RAID1構成+Hotspareを1セット構成し、出荷いたします。
④	RAID設定サービス(RAID5)	PGBARR5S	1,000円	3本～4本	RAID5構成を1セット構成し、出荷いたします。
⑤	RAID設定サービス(RAID1+0)	PGBARR10	2,000円	4本	RAID1+0構成を1セット構成し、出荷いたします。
⑥	RAID設定サービス(RAID5+Hotspare)	PGBARR5H	2,000円	4本	RAID5構成+Hotspareを1セット構成し、出荷いたします。

*1)記載された本数の範囲内にてRAID設定を実施いたします。
*2)記載本数以上の内蔵HDDをカスタムメイドにて同時手配した場合は、カスタムメイド搭載のみ(RAID未設定)の状態で出荷されます。
但し、RAID設定サービス(RAID0)を選択した場合は、記載本数以上の内蔵HDDをカスタムメイドにて同時手配することはできません。

(5) RAID設定が可能な組合せ条件は下表の通りです。(使用するカード、HDDおよびRAID設定サービスを全てカスタムメイド型名で同時手配する必要があります。)

【2.5インチSAS HDD】(標準Non-RAID)

内蔵HDD / コントローラ	搭載本数 1本	2本	3本	4本
SASコントローラカード (4ポート) (標準搭載)	ー(*1)	② RAID1	ー(*1)	ー(*1)
SASアレイコントローラカード (8ポート/256MB) (PGB2U48B4)	① RAID0	② RAID1	② RAID1 ③ RAID1+Hotspare ④ RAID5	②RAID1 ③ RAID1+Hotspare ④ RAID5 ⑤ RAID1+0 ⑥ RAID5+Hotspare
SASアレイコントローラカード (8ポート/SAS2.0対応) (PGB2U48L1)	① RAID0	② RAID1	② RAID1 ③ RAID1+Hotspare	② RAID1 ③ RAID1+Hotspare ⑤ RAID1+0
SASアレイコントローラカード (8ポート/512MB/SAS2.0対応) (PGB2U48H1)	① RAID0	② RAID1	② RAID1 ③ RAID1+Hotspare ④ RAID5	②RAID1 ③ RAID1+Hotspare ④ RAID5 ⑤ RAID1+0 ⑥ RAID5+Hotspare

(*1)　ディスクレスタイプのみ

※ー：HDDカスタムメイド搭載のみ(RAID未設定)

※OSにより接続可能装置は異なります。詳細はハードウェア一覧を参照願います。
㋕:カスタムメイド対象製品を示す。

内蔵バックアップ装置(オプションベイ使用)

※内蔵ハードディスクユニットベイ変換機構(PG-BC105/PGBBC105)適用時は
内蔵バックアップ装置の接続不可

USB インターフェース(内部)

(1スロット/最大1台まで搭載可能)

〔G-24〕
内蔵DAT72ユニット
PG-DT5045(88,000円 税別)
PGBDT5045(88,000円 税別) ㋕

〔G-55〕
内蔵データカートリッジドライブユニット
PG-RD1022(38,000円 税別)
PGBRD1022(38,000円 税別) ㋕

内蔵バックアップ装置の媒体につきましては、以下より手配ください。
富士通コワーコ株式会社
http://jp.fujitsu.com/group/coworco/

外付けDVD-RAM

USB インターフェース

〔H-2〕
スーパーマルチドライブユニット
FMV-NSM53(29,800円 税別)
※DVD-RAM/DVD-ROM/CD-ROM機能のみ使用可能

〔N-43〕
USB延長ケーブル
PG-CBLU002 (3,000円 税別)

フロッピィディスク ※複数台システムに最低1台手配必須

USB インターフェース

〔H-5〕
FDDユニット(USB)
FMFD-51S(10,000円 税別)

LANカード ※LANカード合計で1枚のみカスタムメイド手配可能

PCI Express バス

基本実装LAN

〔I-99〕
LANカード(LowProfile)
PG-2861L(38,000円 税別)
PGB2861L(38,000円 税別) ㋕
※2ポート対応LANカード
(DualPort)(1000BASE-T)

〔N-32〕★
ツイストペアケーブル(カテゴリ5e)

〔I-98〕
LANカード(LowProfile)
PG-288L(90,000円 税別)
(1000BASE-SX)

〔N-33/34〕★
マルチモードファイバチャネルケーブル

〔I-100〕
LANカード(LowProfile)
PG-289L(26,000円 税別)
PGB289L(26,000円 税別) ㋕
(1000BASE-T)

〔N-32〕★
ツイストペアケーブル(カテゴリ5e)

〔I-102〕
LANカード(LowProfile)
PG-285L(10,000円 税別)
PGB285L(10,000円 税別) ㋕
(1000BASE-T)
※AFT/ALB未サポート

サーバ管理(リモートマネジメントコントローラ)

リモートマネジメントコントローラ専用 LANインターフェース

〔I-112〕
リモートマネジメントコントローラポート
PGBRMCP1 (10,000円 税別) ㋕
(専用LANインターフェースを前面から利用可能)
※前面、背面の同時使用不可

〔I-114〕
リモートマネジメントコントローラアップグレード
PG-RMCU2 (48,000円 税別)

〔N-32〕★
ツイストペアケーブル(カテゴリ5e)

HUB

監視用クライアントへ

TX120 S2 専用オプション

〔I-113〕
セキュリティカバー
PG-CVR001(5,000円 税別)
※背面のLANコネクタ、USBコネクタを
鍵付きのカバーで保護することが可能

セキュリティチップ

〔I-116〕
セキュリティチップ
PGBTPM01 (1,000円 税別) ㋕

Windows Server® 2008のBitLocker™ Drive Encryption機能でのみ使用できます。
BitLocker™ Drive Encryption機能の詳細については弊社HP(http://primeserver.fujitsu.com/primergy/software/windows/)を参照ください。

本システム構成図に掲載されております商品※の価格体系につきましては、市場の価格に近く、お客様にわかりやすい「希望小売価格」となっております。
※PRIMERGY本体等
また、「標準価格」で提供している商品につきましては、本システム構成図(樹系図)では★で表示してあります。