PRIMERGY TX300HA S5

システム構成図

【2009年10月20日版】

PRIMERGY TX300HA S5

本体前面

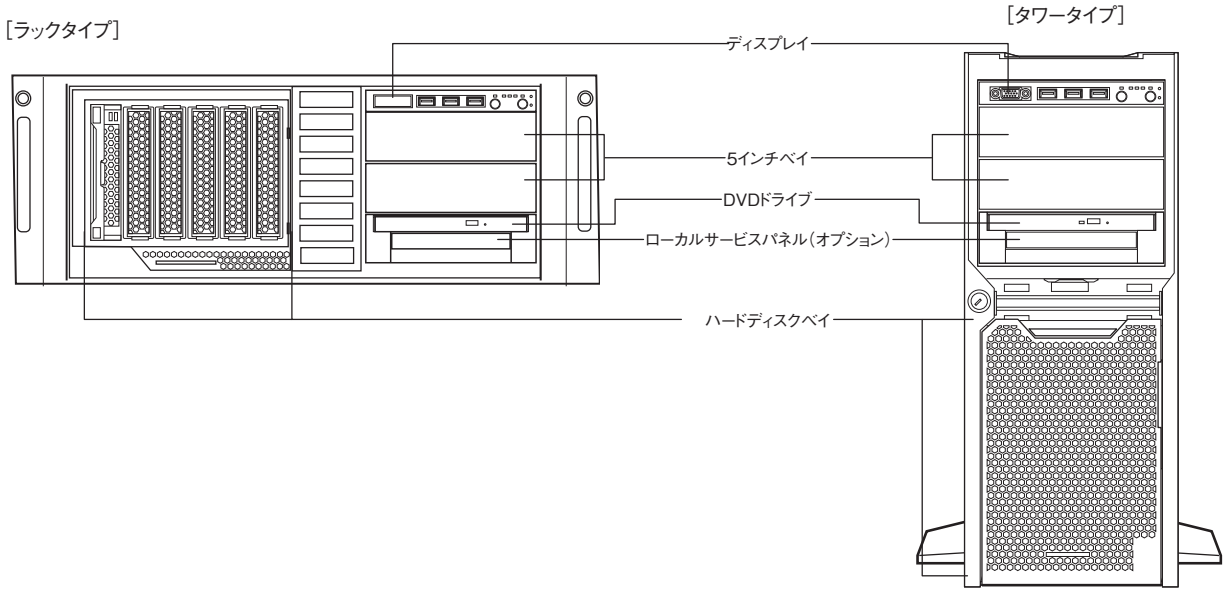

[TX300HA S5(HA1)/TX300HA S5(HA2)]　　[TX300HA S5(HA1)/TX300HA S5(HA2)]

本体背面

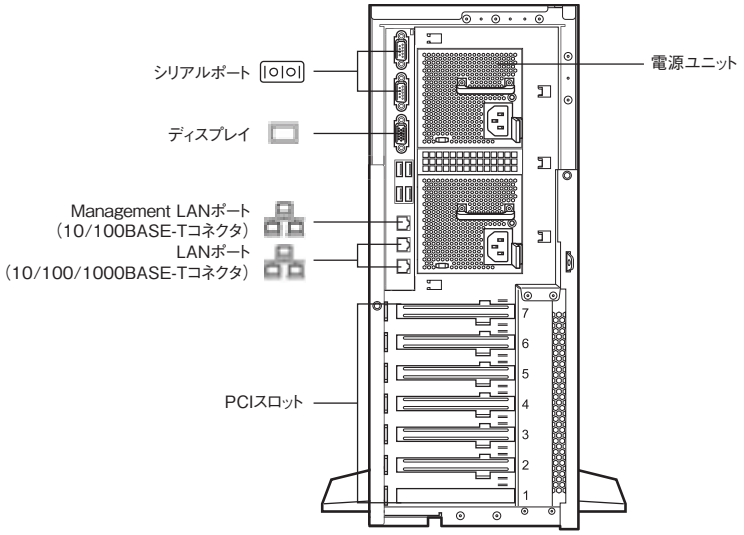

[TX300HA S5(HA1)/TX300HA S5(HA2)]

※OSにより接続可能装置は異なります。詳細はハードウェア一覧を参照願います。
㋕:カスタムメイド対象製品を示す。

PRIMERGY TX300HA S5 仕様

[ラックマウントタイプ]

品名 モデル		PRIMERGY TX300HA S5	二重化
タイプ名称		Windows Server 2008 Enterprise ダウングレード&バックアップ代行サービス付き (Windows Server 2003 R2, EP アレイタイプ) -147GB / 300GB×2 (RAID1))	
型名		PGT30544H2 / 3H2	
CPU		インテル® Xeon® プロセッサー E5540 (2.53GHz)	○
	3次キャッシュメモリ	8MB	
	プロセッサ数 (コア数)	1(4コア) (最大 2(8コア))	
	メモリバス	1066MHz	○
	QuickPath Interconnect (QPI)	5.86GT/s	
チップセット		Intel® 5520	○
メインメモリ (*1)	標準	2GB(2GB DDR3 1066 Registered DIMM×1, PC3-8500)(SDDC対応)	○
	最大 (*2) (*3)	32GB(8GB DDR3 1066 Registered DIMM×4,PC3-8500)	
画面制御機能		リモートマネジメントコントローラ内蔵 、VRAM: 8MB	○ (*19)
グラフィック表示機能 (*4)		640×480/800×600/1024×768/1280×1024ドット	
内蔵3.5インチベイ		6 (ホットプラグ対応)	○
HDD (SAS)	空きベイ数	4	
	HDD標準 (*5) (*6) (*7)	146.8GB×2(RAID1) 300.0GB×2(RAID1)	
	HDD最大 (*5) (*6) (*7)	2.25TB (450.0GB×6 (RAID5)) (*8) (*9)	
内蔵5インチベイ		3 (空き2)	―
内蔵DVDドライブユニットベイ		標準搭載(DVD-ROMドライブユニット(最大8倍速 DVD-ROM/最大24倍速 CD-ROM)SATA)、 オプション(DVD-RAMドライブユニット(読出最大 8倍速 DVD-ROM/読出最大 24倍速CD-ROM / 書込最大5倍速 DVD-RAM) SATA)(*10)	
拡張バススロット	PCI Express 2.0 (x8レーン) [x8ソケット]	2	○
	PCI Express 2.0 (x4レーン) [x8ソケット] (*11)	5 (SASアレイコントローラカード (PG-248C6)、LANカード (PG-2861)で2個占有済)	
ディスクアレイ		標準搭載(PG-248C6) (*12)	○
SASインターフェース		SAS×8ポート (SASアレイコントローラカード標準搭載) (*13)	○
FDD		オプション (外付けFDDユニット(USB)) (*14)	―
ネットワークインターフェース(オンボード)		2ポート (1000BASE-T/100BASE-TX/10BASE-T択一)	○
インターフェース		ディスプレイ (アナログ RGB)×2[前面: 1 / 背面: 1]、シリアルポート ×2(D-SUB9ピン) (*15)、 キーボード (USB)、マウス (USB)、USB(Ver. 2.0)×7(キーボード /マウスで 2個使用)[前面: 3 / 背面: 4]	○
キーボード /マウス		オプション ※KVMスイッチ (4ポート) (PG-SB203) (*15)、ラックマウント変換機構 (PG-R1CK19)、KVMケーブル (USB)(1.8m) (PG-CBLDP15)×2標準添付	―
ハードウェア監視		オプション (ローカルサービスパネル)	―
	ソフト	ServerView Operations Manager & ServerView Agent 標準添付	―
監視機能		標準搭載 (LANカード(PG-2861))	○
	専用コネクタ	1000BASE-T/100BASE-TX/10BASE-T	
リモートサービス機能		標準搭載 (オンボード、リモートマネジメントコントローラ)	○
	専用コネクタ	Management LAN 1ポート (100BASE-TX/10BASE-T択一)	
セキュリティチップ		―	―
電源	入力電圧(周波数)/入力コンセント	(AC100V(50/60Hz) / 平行2Pアース付き (NEMA 5-15準拠)×2) ×2系統分 (AC200V(50/60Hz) / (NEMA L6-15準拠 / IEC60320準拠)×2) ×2系統分 (*17)	○
	消費電力/発熱量	(最大815W ／ 2934kJ/h) ×2系統分	
	冗長電源	標準搭載 (ホットプラグ対応)	
冗長ファン		標準搭載 (ホットプラグ対応)	○
外形寸法[W×D×H(mm)]		(483 × 700(748(突起部含む)) × 177(4U)) ×2系統分 (*18)	―
質量		最大38.5kg × 2系統分 (43.6kg× 2系統分(ラックレール含む))	―
使用環境		周囲温度: 10～35℃ ／ 湿度: 20～80% (ただし結露しないこと)	―
インストール OS	制御用	Windows Server® 2003 R2, Standard Edition (SP2)	―
	業務用	Windows Server® 2003 R2, Enterprise Edition (SP2)	―
バンドル OS		バックアップDVD [Windows Server® 2003 R2, Enterprise Edition(SP2) / Windows Server® 2003 R2, Standard Edition(SP2)](HA1用×1、HA2用×1) ／ Windows Server® 2008 Standard (5CAL付)×2 ／ Windows Server® 2008 Enterprise (25CAL付)×1	―
サポート OS	制御用	Windows Server® 2003 R2, Standard Edition (SP2)	―
	業務用	Windows Server® 2003 R2, Enterprise Edition (SP2)	―
標準保証		3年間翌営業日以降訪問修理 (月曜～金曜、9:00～17:00 (祝日および年末年始を除く))	―

(*1) HA制御用として384MB使用しています。
(*2) メモリミラーリング機能を使用する場合、64GBまで搭載可能ですが、使用可能なメモリ容量は32GBです。
(*3) 物理CPU1個につき、メモリDIMMを最低1枚搭載する必要があります。
(*4) 実際に表示可能な解像度/色数は、接続されるディスプレイの機能、およびOSにより異なります。
(*5) 内蔵HDDの容量は1GB=1000^3Byte、1TB=1000^4Byte換算値です。
(*6) HA制御用として22GB使用しています。
(*7) 内蔵HDDはRAID1あるいはRAID5で構成する必要があります。
(*8) 標準搭載の内蔵HDDを取り外す必要があります。
(*9) 仮想サーバがサポートする論理ディスクの最大サイズは2TBです。
(*10) 標準搭載の内蔵DVD-ROMドライブユニットを取り外す必要があります。
(*11) PCIカードの仕様および搭載枚数により、動作周波数が変動します。
(*12) 標準搭載のSASアレイコントローラカード(PG-248C6)に搭載されているバッテリは消耗品となります。寿命の際は、お客様による手配交換となりますのでご注意ください。
(*13) 6ポートのみ使用可能です。
(*14) 一部作業においてFDDユニット(USB)またはUSBメモリが必要な場合があります。FDDユニット(USB)もしくはUSBメモリを必要とする作業については、弊社HP(http://primeserver.fujitsu.com/primergy/tec.html)を参照ください。
(*15) UPSと接続する場合のみ使用可能です。
(*16) 電源アダプタ(PG-SBPU2)は添付されていないため、フラットディスプレイ(PG-R2DP2)と接続しない場合は、電源アダプタ(PG-SBPU2)を1つ手配する必要があります。
(*17) AC200V(NEMA L6-15)を使用する場合、電源ユニット1台毎に電源ケーブル(AC200V対応)[PG-CBLPU04]を手配する必要があります。
AC200V(IEC60320)を使用する場合、電源ユニット1台毎に電源ケーブル(AC200V対応)[PG-CBLPU05]を手配する必要があります。
(*18) KVMスイッチ(PG-SB203)を含みません。
(*19) KVMスイッチ(PG-SB203)は二重化されておりません。

※ Windows Server 2008 Enterprise ダウングレード&バックアップ代行サービスとは、Windows Server® 2008に付与されている
ダウングレードの権利に基づき、Windows Server® 2003 R2をご利用になる際、お客様からのご要望を受けてインストールするとともに、
インストールイメージのバックアップ作業を代行し、バックアップDVDを作成、添付するサービスです。

※本製品は、OS、HA制御ソフトがプレインストールされておりますので、
ソフトウェアを含めてサポート可能なSupportDesk契約をされることを強く推奨いたします。

[タワータイプ]

品名 モデル		PRIMERGY TX300HA S5	二重化
タイプ名称		Windows Server 2008 Enterprise ダウングレード &バックアップ代行サービス付き (Windows Server 2003 R2, EP アレイタイプ) -147GB×2 (RAID1))	
型名		PGT30544H	
CPU		インテル® Xeon® プロセッサー E5540 (2.53GHz)	○
	3次キャッシュメモリ	8MB	
	プロセッサ数 (コア数)	1(4コア) (最大 2(8コア))	
	メモリバス	1066MHz	○
	QuickPath Interconnect (QPI)	5.86GT/s	
チップセット		Intel® 5520	○
メイン メモリ (*1)	標準	2GB(2GB DDR3 1066 Registered DIMM×1, PC3-8500)(SDDC対応)	○
	最大 (*2) (*3)	32GB(8GB DDR3 1066 Registered DIMM×4,PC3-8500)	
画面制御機能		リモートマネジメントコントローラ内蔵、VRAM:8MB	○ (*18)
グラフィック表示機能 (*4)		640×480/800×600/1024×768/1280×1024ドット	
内蔵3.5インチベイ		6 (ホットプラグ対応)	○
HDD (SAS)	空きベイ数	4	
	HDD標準 (*5) (*6) (*7)	146.8GB×2(RAID1)	
	HDD最大 (*5) (*6) (*7)	2.25TB (450.0GB×6 (RAID5)) (*8) (*9)	
内蔵5インチベイ		3 (空き2)	–
内蔵DVDドライブユニットベイ		標準搭載(DVD-ROMドライブユニット(最大8倍速 DVD-ROM/最大24倍速 CD-ROM)SATA)、 オプション(DVD-RAMドライブユニット(読出最大 8倍速 DVD-ROM/読出最大 24倍速CD-ROM / 書込最大5倍速 DVD-RAM) SATA)(*10)	
拡張バス スロット	PCI Express 2.0 (x8レーン) [x8ソケット]	2	○
	PCI Express 2.0 (x4レーン) [x8ソケット] (*11)	5 (SASアレイコントローラカード (PG-248C6)、LANカード (PG-2861)で2個占有済)	
ディスクアレイ		標準搭載(PG-248C6) (*12)	○
SASインターフェース		SAS×8ポート (SASアレイコントローラカード標準搭載) (*13)	○
FDD		オプション (外付けFDDユニット(USB)) (*14)	–
ネットワークインターフェース(オンボード)		2ポート (1000BASE-T/100BASE-TX/10BASE-T択一)	○
インターフェース		ディスプレイ (アナログ RGB)×2[前面: 1 / 背面: 1]、シリアルポート ×2(D-SUB9ピン) (*15)、 キーボード (USB)、マウス (USB)、USB(Ver. 2.0)×7(キーボード /マウスで 2個使用)[前面: 3 / 背面: 4]	○
キーボード /マウス		標準添付 ※KVMスイッチ (4ポート) (PG-SB203)、電源アダプタ (PG-SBPU2)、KVMケーブル (USB)(1.8m) (PG-CBLDP15)×2	–
ハードウェア監視		オプション (ローカルサービスパネル)	–
	ソフト	ServerView Operations Manager & ServerView Agent 標準添付	–
監視機能		標準搭載 (LANカード (PG-2861))	○
	専用コネクタ	1000BASE-T/100BASE-TX/10BASE-T	
リモートサービス機能		標準搭載 (オンボード、リモートマネジメントコントローラ)	○
	専用コネクタ	Management LAN 1ポート (100BASE-TX/10BASE-T択一)	
セキュリティチップ		–	–
電源	入力電圧(周波数)/入力コンセント	(AC100V(50/60Hz) / 平行2Pアース付き (NEMA 5-15準拠)×2) ×2系統分 (AC200V(50/60Hz) / (NEMA L6-15準拠 / IEC60320準拠)×2) ×2系統分 (*16)	○
	消費電力/発熱量	(最大815W ／ 2934kJ/h) ×2系統分	
	冗長電源	標準搭載 (ホットプラグ対応)	
冗長ファン		標準搭載 (ホットプラグ対応)	○
外形寸法[W×D×H(mm)]		(174(286(突起部含む)) × 745 × 466) ×2系統分 (*17)	–
質量		最大41.6kg × 2系統分	–
使用環境		周囲温度: 10～35℃ ／ 湿度: 20～80% (ただし結露しないこと)	–
インストール OS	制御用	Windows Server® 2003 R2, Standard Edition (SP2)	–
	業務用	Windows Server® 2003 R2, Enterprise Edition (SP2)	–
バンドル OS		バックアップ DVD [Windows Server® 2003 R2, Enterprise Edition(SP2) / Windows Server® 2003 R2, Standard Edition(SP2)](HA1用×1、HA2用×1) ／ Windows Server® 2008 Standard (5CAL付)×2 ／ Windows Server® 2008 Enterprise (25CAL付)×1	–
サポート OS	制御用	Windows Server® 2003 R2, Standard Edition (SP2)	–
	業務用	Windows Server® 2003 R2, Enterprise Edition (SP2)	–
標準保証		3年間翌営業日以降訪問修理 (月曜～金曜、9:00～17:00 (祝日および年末年始を除く))	–

(*1) HA制御用として384MB使用しています。
(*2) メモリミラーリング機能を使用する場合、64GBまで搭載可能ですが、使用可能なメモリ容量は32GBです。
(*3) 物理CPU1個につき、メモリDIMMを最低1枚搭載する必要があります。
(*4) 実際に表示可能な解像度/色数は、接続されるディスプレイの機能、およびOSにより異なります。
(*5) 内蔵HDDの容量は1GB=1000^3Byte、1TB=1000^4Byte換算値です。
(*6) HA制御用として22GB使用しています。
(*7) 内蔵HDDはRAID1あるいはRAID5で構成する必要があります。
(*8) 標準搭載の内蔵HDDを取り外す必要があります。
(*9) 仮想サーバがサポートする論理ディスクの最大サイズは2TBです。
(*10) 標準搭載の内蔵DVD-ROMドライブユニットを取り外す必要があります。
(*11) PCIカードの仕様および搭載枚数により、動作周波数が変動します。
(*12) 標準搭載のSASアレイコントローラカード(PG-248C6)に搭載されているバッテリは消耗品となります。寿命の際は、お客様による手配交換となりますのでご注意ください。
(*13) 6ポートのみ使用可能です。
(*14) 一部作業においてFDDユニット(USB)またはUSBメモリが必要な場合があります。FDDユニット(USB)もしくはUSBメモリを必要とする作業については、弊社HP(http://primeserver.fujitsu.com/primergy/tec.html)を参照ください。
(*15) UPSと接続する場合のみ使用可能です。
(*16) AC200V(NEMA L6-15)を使用する場合、電源ユニット1台毎に電源ケーブル(AC200V対応)[PG-CBLPU04]を手配する必要があります。
AC200V(IEC60320)を使用する場合、電源ユニット1台毎に電源ケーブル(AC200V対応)[PG-CBLPU05]を手配する必要があります。
(*17) KVMスイッチ(PG-SB203)を含みません。
(*18) KVMスイッチ(PG-SB203)は二重化されておりません。

※ Windows Server 2008 Enterprise ダウングレード&バックアップ代行サービスとは、Windows Server® 2008に付与されている
ダウングレードの権利に基づき、Windows Server® 2003 R2をご利用になる際、お客様からのご要望を受けてインストールするとともに、
インストールイメージのバックアップ作業を代行し、バックアップDVDを作成、添付するサービスです。

※本製品は、OS、HA制御ソフトがプレインストールされておりますので、
ソフトウェアを含めてサポート可能なSupportDesk契約をされることを強く推奨いたします。

※OSにより接続可能装置は異なります。詳細はハードウェア一覧を参照願います。
㋕:カスタムメイド対象製品を示す。

PRIMERGY TX300HA S5 構成図

PRIMERGY TX300HA S5は、TX300HA S5(HA1)、TX300HA S5(HA2)より構成されています。

[TX300HA S5(HA1)]

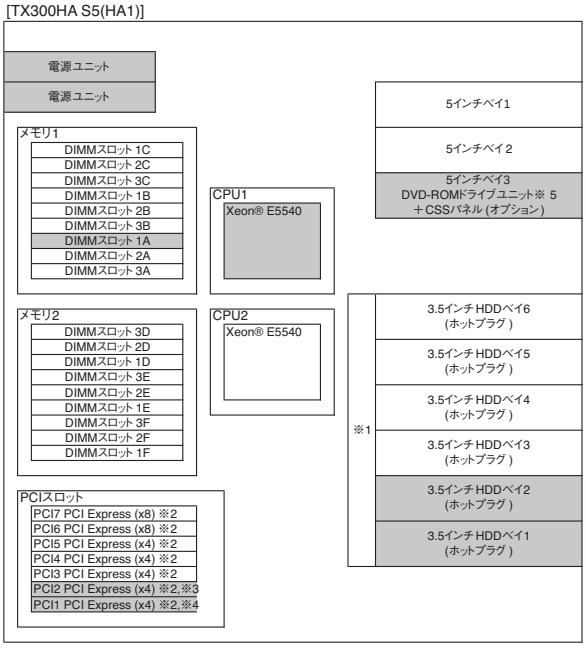

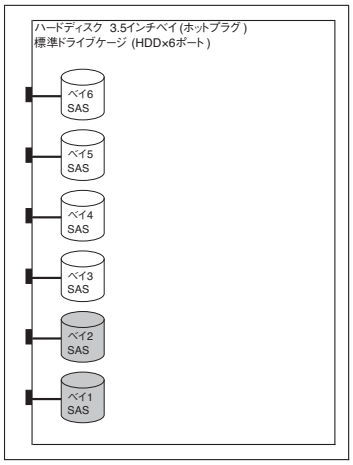

※1:内蔵HDDはRAID1あるいはRAID5で構成する必要があります。
※2: PCIカードの仕様および搭載枚数により、動作周波数が変動します。
※3: LANカード標準搭載。
※4: SASアレイコントローラカード標準搭載。
※5: DVD-ROMドライブユニット標準搭載

※網かけ部分は標準搭載を示します。ハードディスク構成は各タイプにより異なります。

[TX300HA S5(HA2)]

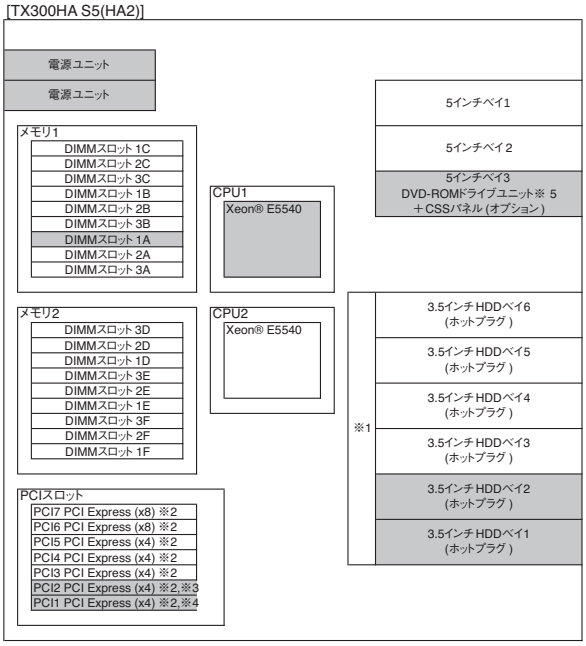

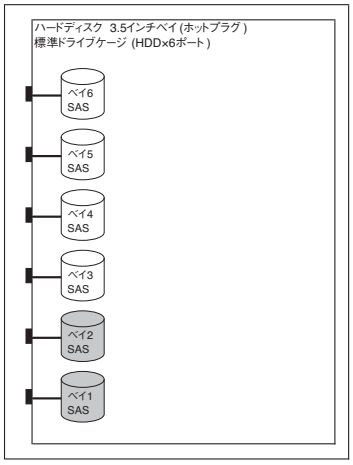

※1:内蔵HDDはRAID1あるいはRAID5で構成する必要があります。
※2:PCIカードの仕様および搭載枚数により、動作周波数が変動します。
※3:LANカード標準搭載。
※4:SASアレイコントローラカード標準搭載。
※5:DVD-ROMドライブユニット標準搭載

※網かけ部分は標準搭載を示します。ハードディスク構成は各タイプにより異なります。

PRIMERGY TX300HA S5 オプションカードの搭載枚数

搭載優先順位	搭載カード		バス	PCIスロット 1	2	3	4	5	6	7	最大搭載枚数		備考
				PCI Express									
				x4 レーン (*1)					x8 レーン				
				Full Height									
				Half size (*2)									
				x8 ソケット									
高	SASアレイコントローラカード (8port/512MB/Battery Backup)	PG-248C6	PCI Express (x4)	●	-	-	-	-	-	-	1		標準搭載,内蔵アレイ
	SASカード (4port)	PG-224B	PCI Express (x4)	-	-	①	-	②	-	-	1		内蔵SAS装置接続用 ※ 2セット手配必須
	SASカード (4port)	PG-228B	PCI Express (x4)	-	-	①	-	②	-	-	2		外付けSAS装置接続用
	SCSIカード (Ultra320)	PG-2281	PCI Express (x4)	-	-	①	③	③	-	-	2		内蔵/外付けSCSI装置接続用
	ファイバーチャネルカード (8Gbps)	PG-FC204	PCI Express (x8)	-	-	④	③	②	①	-	1 (*3)	3	Dual port ファイバーチャネルカード ※ 2セット手配必須
	ファイバーチャネルカード (8Gbps)	PG-FC203	PCI Express (x8)	-	-	④	③	②	①	-	2 (*3)	7	※ 2セット手配必須
	ファイバーチャネルカード (4Gbps)	PG-FC202	PCI Express (x4)	-	-	④	③	②	①	-	2 (*3)		※ 2セット手配必須
	Dual port LANカード (1000BASE-T)	PG-2861	PCI Express (x4)	-	●	⑤	④	③	②	①	2		Dual port LANカード 標準搭載,同期通信/監視用
	LANカード (1000BASE-SX)	PG-288	PCI Express (x4)	-	-	⑤	④	③	②	①	3	4ポート (*4)	※ 2セット手配必須
	LANカード (1000BASE-T)	PG-289	PCI Express (x1)	-	-	⑤	④	③	②	①	3		※ 2セット手配必須
低	LANカード (1000BASE-T)	PG-285	PCI Express (x1)	-	-	⑤	④	③	②	①	3		AFT/ALB未サポート ※ 2セット手配必須

※○の中の数字は搭載順を示す。●は標準搭載を示す。－は搭載不可を示す。
※HA1、HA2には同種類のカードのみ搭載可能です。
*1) PCIカードの仕様および搭載枚数により、動作周波数が変動します。
*2) ファイバーチャネルカード (PG-FC202、PG-FC203、PG-FC204)の同時搭載不可。
*3) 最大250mm
*4) 業務用として合計4ポートまで搭載可能です。 (標準搭載のLANカード (PG-2861)1ポート分含み)

※OSにより接続可能装置は異なります。詳細はハードウェア一覧を参照願います。
㋕:カスタムメイド対象製品を示す。

PRIMERGY TX300HA S5 本体

〔A-12〕PRIMERGY TX300HA S5

(1)-1ラックマウントタイプ本体 [カスタムメイド非対象製品]

タイプ名			型名	希望小売価格(税別)	CPU	メモリ	HDD	インストール OS	バンドル OS	キーボード/マウス標準添付の有無	標準保証
ラックマウントタイプ	Windows Server 2008 Enterprise ダウングレード & バックアップ代行サービス付き (Windows Server 2003 R2, EP アレイタイプ)	147GB×2 (RAID1)	PGT30544H2	1,778,000円	Intel® Xeon® E5540 (2.53GHz)	2GB	146.8GB(15,000rpm)×2 (RAID1)	制御用: Windows Server® 2003 R2, Standard Edition (SP2) インストール / 業務用: Windows Server® 2003 R2, Enterprise Edition (SP2) インストール	バックアップDVD [Windows Server® 2003 R2, Enterprise Edition (SP2)/ Windows Server® 2003 R2, Standard Edition (SP2)] (HA1用×1、HA2用×1) / Windows Server® 2008 Standard (5CAL付)×2/ Windows Server® 2008 Enterprise (25CAL付)×1	×	3年間 翌営業日以降 訪問修理
		300GB×2 (RAID1)	PGT30543H2	1,938,000円			300.0GB(15,000rpm)×2 (RAID1)				

タワータイプへの変更はできません。※
※PRIMERGY TX300HA S5を搭載するために必要なラック等は別途手配願います。

(1)-2タワータイプ本体 [カスタムメイド非対象製品]

タイプ名			型名	希望小売価格(税別)	CPU	メモリ	HDD	インストール OS	バンドル OS	キーボード/マウス標準添付の有無	標準保証
タワータイプ	Windows Server 2008 Enterprise ダウングレード & バックアップ代行サービス付き (Windows Server 2003 R2, EP アレイタイプ)	147GB×2 (RAID1)	PGT30544H	1,754,000円	Intel® Xeon® E5540 (2.53GHz)	2GB	146.8GB(15,000rpm)×2 (RAID1)	制御用: Windows Server® 2003 R2, Standard Edition (SP2) インストール / 業務用: Windows Server® 2003 R2, Enterprise Edition (SP2) インストール	バックアップDVD [Windows Server® 2003 R2, Enterprise Edition (SP2)/ Windows Server® 2003 R2, Standard Edition (SP2)] (HA1用×1、HA2用×1) / Windows Server® 2008 Standard (5CAL付)×2/ Windows Server® 2008 Enterprise (25CAL付)×1	○	3年間 翌営業日以降 訪問修理

※ラックマウントタイプへの変更はできません。

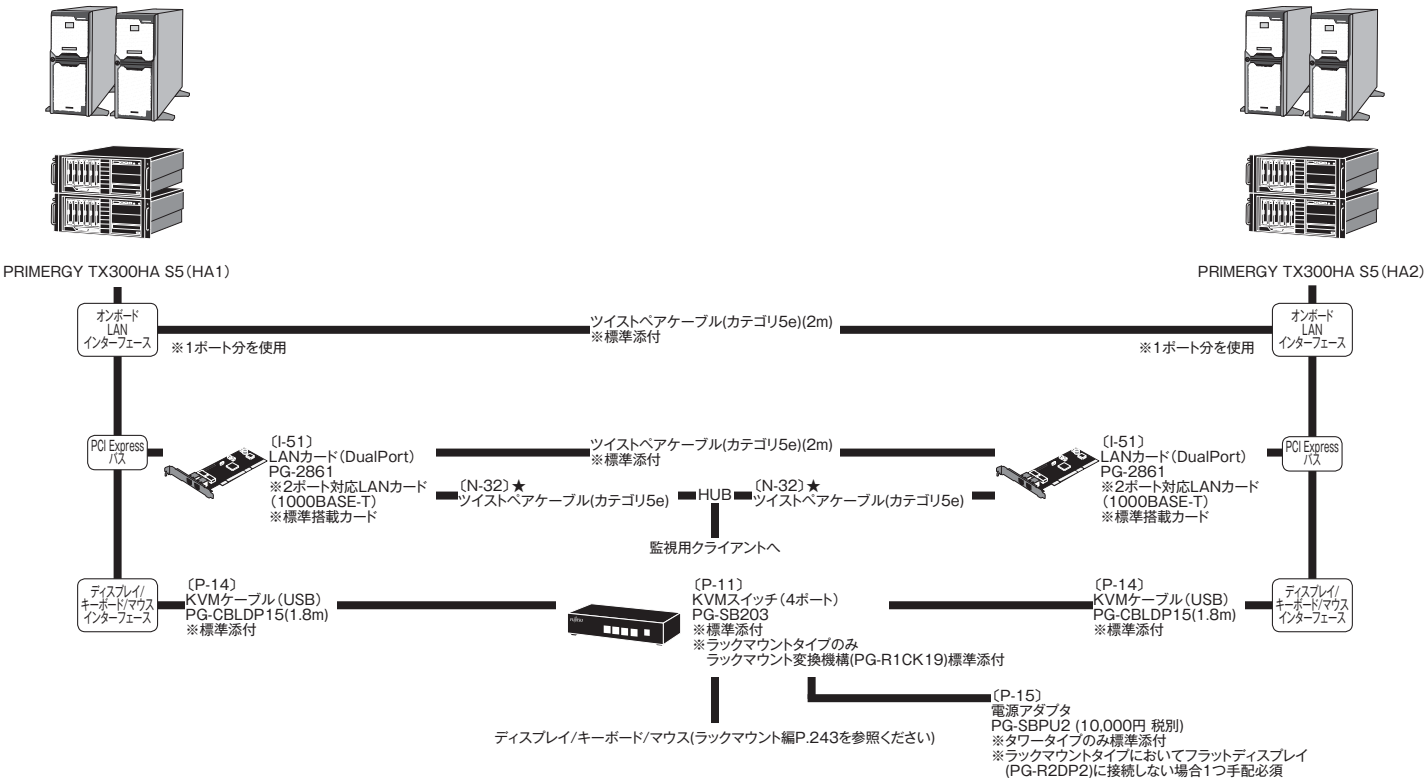

FDDユニット/USBメモリについて

本製品では、一部作業においてFDDユニット(USB)またはUSBメモリが必要な場合があります。
FDDユニット(USB)もしくはUSBメモリを必要とする作業については、弊社HP(http://primeserver.fujitsu.com/primergy/tec.html)を参照ください。

本システム構成図に掲載されております商品※の価格体系につきましては、市場の価格に近く、お客様にわかりやすい「希望小売価格」となっております。
※PRIMERGY本体等
また、「標準価格」で提供している商品につきましては、本システム構成図(樹系図)では★で表示してあります。

※OSにより接続可能装置は異なります。詳細はハードウェア一覧を参照願います。
㋕:カスタムメイド対象製品を示す。

PRIMERGY TX300HA S5 メモリ／内蔵ディスク等

CPU ※2セット手配必須

CPUスロット

標準搭載を含め、最大2台まで搭載可能

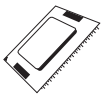

〔D-96〕
Xeon プロセッサ E5540(2.53GHz/4コア/8MB)
PG-FG56G(132,000円 税別)

メモリ(1066 Registered DIMM) ※2セット手配必須

※必ず「メモリの搭載について」を参照の上、手配願います。

標準搭載を含め、最大16GBまで搭載可能(メモリミラーリング機能使用時は32GB搭載可能)

メモリスロット

標準搭載メモリ:2GB(2GB Registered DIMM×1)

〔E-11〕
拡張RAMモジュール-2GB(2GB 1066 Registered DIMM×1)
PG-RM2EG (20,000円 税別)

〔E-12〕
拡張RAMモジュール-4GB(4GB 1066 Registered DIMM×1)
PG-RM4EG (26,000円 税別)

〔E-13〕
拡張RAMモジュール-8GB(8GB 1066 Registered DIMM×1)
PG-RM8EG (160,000円 税別)

メモリの搭載について

(1)物理CPU1個につき、メモリ DIMMを最低1枚搭載する必要があります。(DIMMを10枚以上搭載する場合は、CPUを増設(オプション)する必要があります。)
(2)TX300HA S5(HA1)、TX300HA S5(HA2)において同一容量のメモリを実装すること。
(3)使用容量により、2GBの標準搭載メモリを取り外す必要がある場合があります。
(4)DIMMは容量の大きいものから以下の搭載順にて搭載する必要があります。
(5)DDR 1066 Registered DIMMは1CPU構成時メモリ7枚以上、2CPU構成時メモリ13枚以上搭載する場合、実際に動作可能なクロックは800MHzとなります。

■物理CPU1台構成時(標準搭載)
DIMMスロット 1A→1B→……→ 3Cの順に容量の大きい DIMMから搭載。

CPU1: Xeon® E5540 (標準搭載)

メモリ1

	搭載順
DIMMスロット 1A	1
DIMMスロット 2A	4
DIMMスロット 3A	7
DIMMスロット 1B	2
DIMMスロット 2B	5
DIMMスロット 3B	8
DIMMスロット 1C	3
DIMMスロット 2C	6
DIMMスロット 3C	9

■物理CPU2台構成時(オプション増設時)
DIMMスロット 1A→1D→1B……→ 2Fの順に容量の大きい DIMMから搭載。
※メモリDIMMを最低2枚(標準搭載含む)手配必須

CPU1: Xeon® E5540 (標準搭載)

メモリ1

	搭載順
DIMMスロット 1A	1
DIMMスロット 2A	7
DIMMスロット 3A	13
DIMMスロット 1B	3
DIMMスロット 2B	9
DIMMスロット 3B	15
DIMMスロット 1C	5
DIMMスロット 2C	11
DIMMスロット 3C	17

CPU2: Xeon® E5540 (オプション)

メモリ2

	搭載順
DIMMスロット 1D	2
DIMMスロット 2D	8
DIMMスロット 3D	14
DIMMスロット 1E	4
DIMMスロット 2E	10
DIMMスロット 3E	16
DIMMスロット 1F	6
DIMMスロット 2F	12
DIMMスロット 3F	18

※網かけ部分は標準搭載を示します。

[注1]搭載可能メモリ容量について
Windows Server® 2003 R2 Enterprise, Editionで
使用可能なメモリ容量は32GBです。

[注2]メモリ・ミラーリング機能について
(1)メモリスロット 1C,2C,3C/1F,2F,3F は使用しないため、1CPU構成時:最大3セット、
2CPU構成時:最大 6セットまでの搭載となります。
(2)ミラーを構成するスロットには同一のDIMMを2枚搭載する必要があります。
(3)使用可能なメモリ容量は搭載メモリ容量の半分になります。
以下搭載条件の通り、容量の大きい順にDIMMを搭載する必要があります。

■物理CPU1台構成時(標準搭載)

ミラー数	CPU1								
	1A	2A	3A	1B	2B	3B	1C	2C	3C
1セット	①	-	-	①	-	-	-	-	-
2セット	①	②	-	①	②	-	-	-	-
3セット	①	②	③	①	②	③	-	-	-

○内数字:搭載順、-:メモリ非搭載

■物理CPU2台構成時(オプション)

ミラー数	CPU1									CPU2								
	1A	2A	3A	1B	2B	3B	1C	2C	3C	1D	2D	3D	1E	2E	3E	1F	2F	3F
2セット	①	-	-	①	-	-	-	-	-	②	-	-	②	-	-	-	-	-
3セット	①	③	-	①	③	-	-	-	-	②	-	-	②	-	-	-	-	-
4セット	①	③	-	①	③	-	-	-	-	②	④	-	②	④	-	-	-	-
5セット	①	③	⑤	①	③	⑤	-	-	-	②	④	-	②	④	-	-	-	-
6セット	①	③	⑤	①	③	⑤	-	-	-	②	④	⑥	②	④	⑥	-	-	-

○内数字:搭載順、-:メモリ非搭載

[注3]メモリスペアリング機能について
(1)1CPU構成時:最大 3セット、2CPU構成時:最大 6セットまでの搭載となります。
(2)スペアを構成するスロットには同一のDIMMを3枚搭載する必要があります。(メモリスロット1C,2C,3C/1F,2F,3Fをスペア用として使用します。)
(3)使用可能なメモリ容量は搭載メモリ容量の2/3になります。
以下搭載条件の通り、容量の大きい順にDIMMを搭載する必要があります。

■物理CPU1台構成時(標準搭載)

スペア数	CPU1								
	1A	2A	3A	1B	2B	3B	1C	2C	3C
1セット	①	-	-	①	-	-	①	-	-
2セット	①	②	-	①	②	-	①	②	-
3セット	①	②	③	①	②	③	①	②	③

○内数字:搭載順、-:メモリ非搭載

■物理CPU2台構成時(オプション)

スペア数	CPU1									CPU2								
	1A	2A	3A	1B	2B	3B	1C	2C	3C	1D	2D	3D	1E	2E	3E	1F	2F	3F
2セット	①	-	-	①	-	-	①	-	-	②	-	-	②	-	-	②	-	-
3セット	①	③	-	①	③	-	①	③	-	②	-	-	②	-	-	②	-	-
4セット	①	③	-	①	③	-	①	③	-	②	④	-	②	④	-	②	④	-
5セット	①	③	⑤	①	③	⑤	①	③	⑤	②	④	-	②	④	-	②	④	-
6セット	①	③	⑤	①	③	⑤	①	③	⑤	②	④	⑥	②	④	⑥	②	④	⑥

○内数字:搭載順、-:メモリ非搭載

内蔵ハードディスクと内蔵バックアップ装置の接続形態

内蔵ハードディスクと内蔵バックアップ装置を搭載する際は以下の表を参照の上、接続オプションカード/ケーブルを選択願います。

ハードディスク接続形態	
接続方法	使用する インターフェース
アレイ接続	SASアレイコントローラカード (標準搭載)

TX300HA S5 内蔵バックアップ装置接続		
USB (*1)装置接続	SCSI Wide(*2)装置接続	SAS(*3)装置接続
オンボード USB(内部ポート)	SCSIカード(PG-2281) SCSIケーブル (PG-CBLS025)	SASカード(PG-224B) SASケーブル (PG-CBLA003/011)

(*1) USBバックアップ装置:PG-DT504
(*2) SCSI Wideバックアップ装置:PG-LT302/PG-LT201
(*3) SASバックアップ装置:PG-LT401/PG-LT303

内蔵ハードディスク ※2セット手配必須

《アレイ接続》

※必ず「内蔵ハードディスクと内蔵バックアップ装置の接続形態」を参照の上、手配願います。

標準搭載を含め、最大6台まで搭載可能

PCI Expressバス

SASアレイコントローラカード
(8port/SAS/バッテリーバックアップ機能)
PG-248C6
※標準搭載カード

〔F-1〕
内蔵ハードディスクユニット-147GB
(3.5インチ, SAS, 15,000rpm)
PG-HDB45C (40,000円 税別)

〔F-2〕
内蔵ハードディスクユニット-300GB
(3.5インチ, SAS, 15,000rpm)
PG-HDB35C (80,000円 税別)

〔F-3〕
内蔵ハードディスクユニット-450GB
(3.5インチ, SAS, 15,000rpm)
PG-HDB55C (100,000円 税別)

内蔵ハードディスク構成時の注意事項

内蔵ハードディスクを構成する場合は以下の点にご注意ください。

(1) TX300HA S5(HA1)、TX300HA S5(HA2)において、同構成のアレイ接続にする必要があります。
(2) 内蔵ハードディスクはRAID1あるいはRAID5で構成する必要があります。

内蔵バックアップ装置(SCSI)(5インチベイ使用) ※TX300HA S5(HA1)のみ搭載可能

※必ず「内蔵ハードディスクと内蔵バックアップ装置の接続形態」を参照の上、手配願います。

※SCSIカードとSCSIケーブルの手配必須

PCI Expressバス

〔I-3〕
SCSIカード
PG-2281(26,000円 税別)

〔N-1〕
SCSIケーブル
PG-CBLS025(5,000円 税別)

(2スロット/最大2台まで搭載可能)

〔G-36〕
内蔵LTO3ユニット
PG-LT302(380,000円 税別)
※1台のみ搭載可能

〔G-39〕
内蔵LTO2ユニット
PG-LT201(280,000円 税別)
※1台のみ搭載可能

内蔵バックアップ装置(SAS)(5インチベイ使用) ※TX300HA S5(HA1)のみ搭載可能

※SASカードとSASケーブルの手配必須

PCI Expressバス

〔I-1〕
SASカード
PG-224B(26,000円 税別)

〔N-15〕
SASケーブル
PG-CBLA003(12,000円 税別)

〔N-24〕
SASケーブル
PG-CBLA011(12,000円 税別)

〔G-31〕
内蔵LTO4ユニット
PG-LT401(600,000円 税別)
※1台のみ搭載可能

〔G-33〕
内蔵LTO3ユニット
PG-LT303 (380,000円 税別)
※1台のみ搭載可能

内蔵バックアップ装置(USB)(5インチベイ使用)

USBインターフェース(内部)

〔G-22〕
内蔵 DAT72 ユニット
PG-DT504(88,000 円 税別)
※ 2 台のみ搭載可能

内蔵バックアップ装置の媒体につきましては、以下より手配ください。
富士通コワーコ株式会社
http://jp.fujitsu.com/group/coworco/

CSSパネル(ローカルサービスパネル)(5インチベイ使用) ※2セット手配必須

〔I-76〕
CSSパネル
PG-CSS01 (10,000円 税別)
【ハードウェア監視オプション】
確認可能デバイス：CPU、HDD、メモリ、PCIカード、電源、FAN、バッテリーバックアップユニット
※1台のみ搭載可能

外付バックアップ装置 ※TX300HA S5(HA1) のみ接続可能

PCI Expressバス

〔I-3〕
SCSIカード
PG-2281(26,000円 税別)

〔N-8〕
SCSIケーブル
PG-CBLS036 (10,000円 税別) (1.8m)
PG-CBLS037 (10,000円 税別) (5m)

・ETERNUS LT210
・ETERNUS LT220
・ETERNUS LT230
ETERNUS装置の製品情報は以下をご覧ください。
インターネット情報サービス
URL http://storage-system.fujitsu.com/jp/

外付バックアップ装置の媒体につきましては、以下より手配ください。
富士通コワーコ株式会社
http://jp.fujitsu.com/group/coworco/

〔I-46〕
SASカード
PG-228B (26,000円 税別)

SASケーブル

・ETERNUS LT200
・ETERNUS LT220
・ETERNUS LT230
ETERNUS装置の製品情報は以下をご覧ください。
インターネット情報サービス
URL http://storage-system.fujitsu.com/jp/

※OSにより接続可能装置は異なります。詳細はハードウェア一覧を参照願います。
㋕:カスタムメイド対象製品を示す。

UPS/電源制御 ※2セット手配必須

※UPSに接続するサーバ本体、周辺装置の消費電力の合計がUPSの定格容量以下(定格皮相電力[VA]以下かつ定格有効電力[W]以下)になるようUPSを選択願います。
サーバ本体に接続可能なUPSについては、ハードウェア一覧を参照下さい。
※UPSはPRIMERGY TX300HA S5(HA1)、TX300HA S5(HA2)に各1台接続する必要があります。

※PowerChute Business Editionを利用する場合はソフトウェアに添付されるケーブルを使用ください。

RS-232C インターフェース

〔L-4〕
高機能無停電電源装置(Smart-UPS 3000RMJ-3U)
GP5-R1UP7 (269,000円 税別)
※UPS管理ソフトウェアは別売
※ラックマウントタイプのみ接続可能

〔L-5〕
高機能無停電電源装置(Smart-UPS 1500RMJ-2U)
GP5-R1UP8 (117,000円 税別)
※UPS管理ソフトウェアは別売
※ラックマウントタイプのみ接続可能

〔L-1〕
高機能無停電電源装置(Smart-UPS 1500J)
GP5SUP110 (97,000円 税別)
※UPS管理ソフトウェアは別売
※タワータイプのみ接続可能

LAN インターフェース

〔N-32〕★
ツイストペアケーブル
(カテゴリ5e)

HUB

〔N-31〕★
ツイストペアケーブル

〔L-7〕
ネットワークマネジメントカード
GP5-UPC06 (43,000円 税別)
※Webブラウザを使用して遠隔監視、操作、スケジュール運転が可能。
ただしOSシャットダウンを行う場合はUPS管理ソフトウェアが必要。

LAN インターフェース

〔N-32〕★
ツイストペアケーブル
(カテゴリ5e)

HUB

〔N-31〕★
ツイストペアケーブル

ネットワークマネジメントカード
※Smart-UPS RT 5000/RT 10000に標準搭載
※Webブラウザを使用して遠隔監視、操作、スケジュール運転が可能
ただしOSシャットダウンを行なう場合はPowerChute Network Shutdownが必要。

〔L-11〕
高機能無停電電源装置
(Smart-UPS RT 5000)
PG-R1SR5K2 (700,000円 税別)
※UPS管理ソフトウェアは別売
※ラックマウントタイプのみ接続可能

〔L-21〕
高機能無停電電源装置
(Smart-UPS RT 10000)
(10000VA/8000W,
ラックマウント,6U)
PG-R1SR10K (1,580,000円 税別)
※UPS管理ソフトウェアは別売り

〔L-23〕
拡張バッテリ
PG-UPEB01 (190,000円 税別) (3U)
※バッテリ保持時間の拡張が可能

拡張バッテリ(PG-UPEB01)について

(1) 高機能無停電電源装置(Smart-UPS RT 10000)は拡張バッテリを追加することにより、バッテリ保持時間の拡張ができます。バッテリ保持時間の参考値は以下の通りです。

単位: (分)

		拡張バッテリ	
		非搭載時	搭載時
VA	W	(標準)	(オプション、最大1)
1250	1000	66	125
2500	2000	32	61
3750	3000	19	39
5000	4000	13	28
6250	5000	10	21
7500	6000	7	16
8750	7000	5	13
10000	8000	4	11

(2) 本オプションはラックの最下部に実装する必要があります。
(3) 本オプションはUPS本体と同時に設置することを強く推奨します。
(本オプションを後から追加した場合でも、バッテリ交換時は本体バッテリと同時交換となります。)

電源について

(1) 高機能無停電電源装置 (Smart-UPS RT 5000/RT 10000) をご利用される場合、UPS に添付の AC 電源のプラグ (NEMA L6-30P) および設置場所に必要な電源コンセントの形状 (NEMA L6-30R) は以下の通りです。

AC200V AC 電源ケーブル・プラグ形状
(NEMA L6-30P)

AC200V AC 電源コンセント形状
(NEMA L6-30R)

(2) 高機能無停電電源装置(Smart-UPS RT 10000)をご使用される場合の入力は、ハードワイヤ接続で有資格者による工事が必要です。
ハードワイヤ接続仕様は以下の通りです。

項目	内容
接続可能配線サイズ	AWG#6/16mm2
配線被覆剥き長さ	12mm
締め付けトルク	2.5Nm

(3) 高機能無停電電源装置 (Smart-UPS 3000RMJ-3U) をご利用される場合、UPS に添付の AC 電源のプラグでは 2250VA/2250W まで使用可能です。最大容量 (3000VA/2250W) を必要とする場合は、UPS に添付の AC 電源のプラグではなく端子台接続に取り替える必要があります。
その場合は資格を有した電気技術者による工事が必要です。

※OSにより接続可能装置は異なります。詳細はハードウェア一覧を参照願います。
㋕:カスタムメイド対象製品を示す。

LANカード ※2セット手配必須

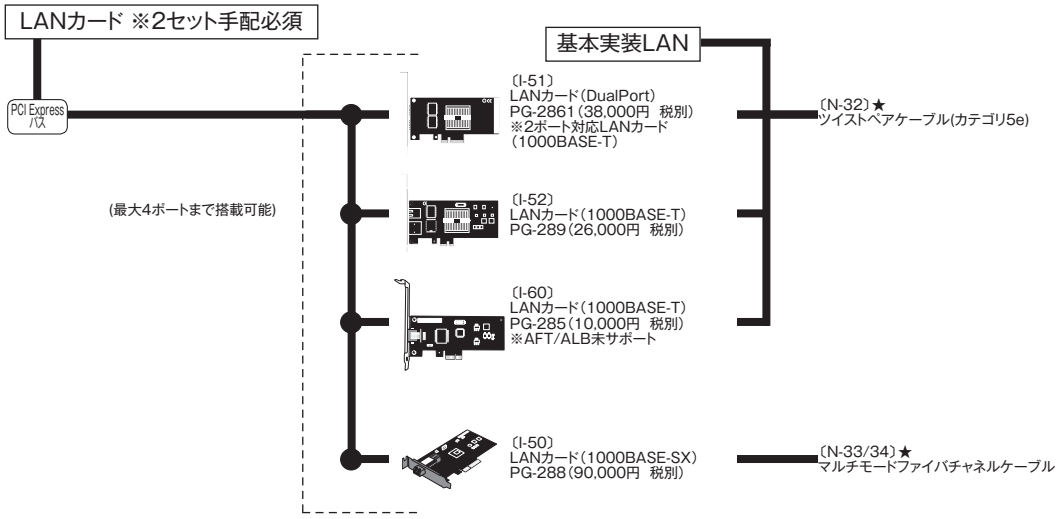

サーバ管理(リモートマネジメントコントロ ーラ) ※2セット手配必須

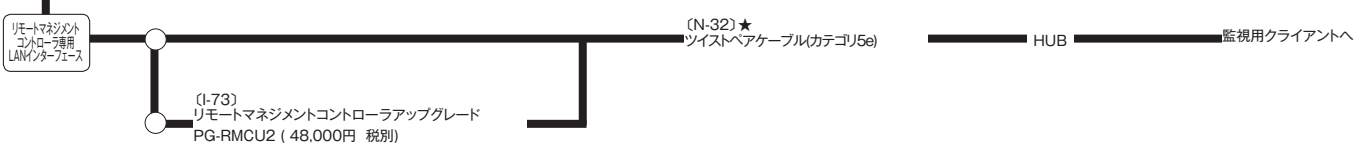

内蔵DVD-RAM／外付DVD-RAM

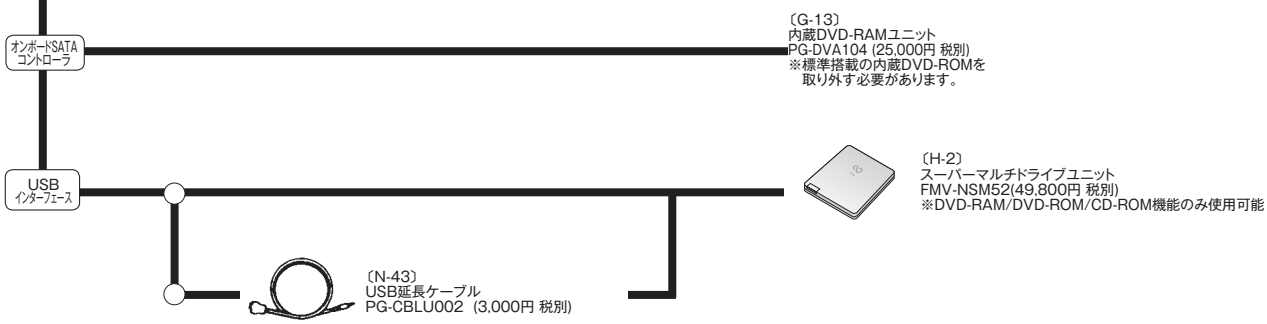

フロッピィディスク

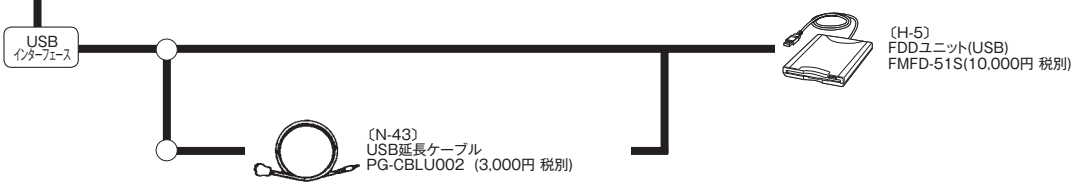

電源ケーブル(AC200V使用)※電源ユニット数分手配必須

本システム構成図に掲載されております商品※の価格体系につきましては、市場の価格に近く、お客様にわかりやすい「希望小売価格」となっております。
※PRIMERGY本体等
また、「標準価格」で提供している商品につきましては、本システム構成図（樹系図）では★で表示してあります。