FUJITSU

PRIMERGY RX600 S4

システム構成図

PRIMERGY RX600 S4

本体前面

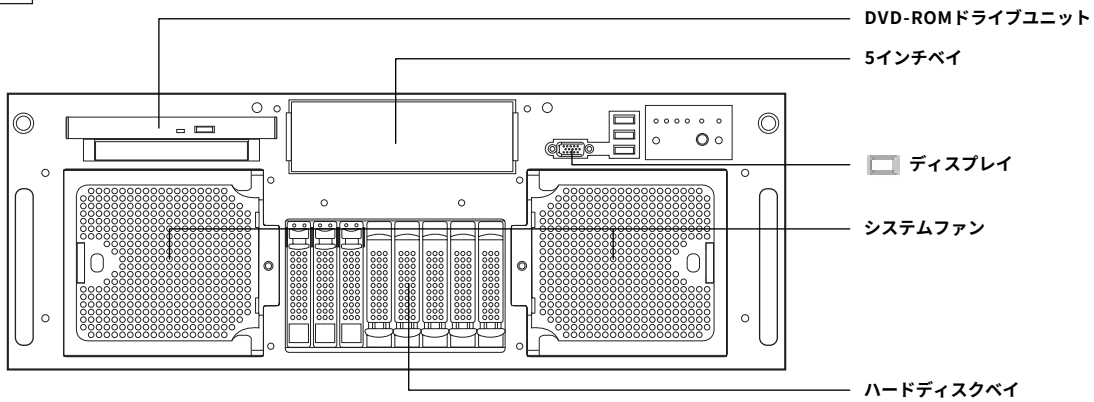

本体背面

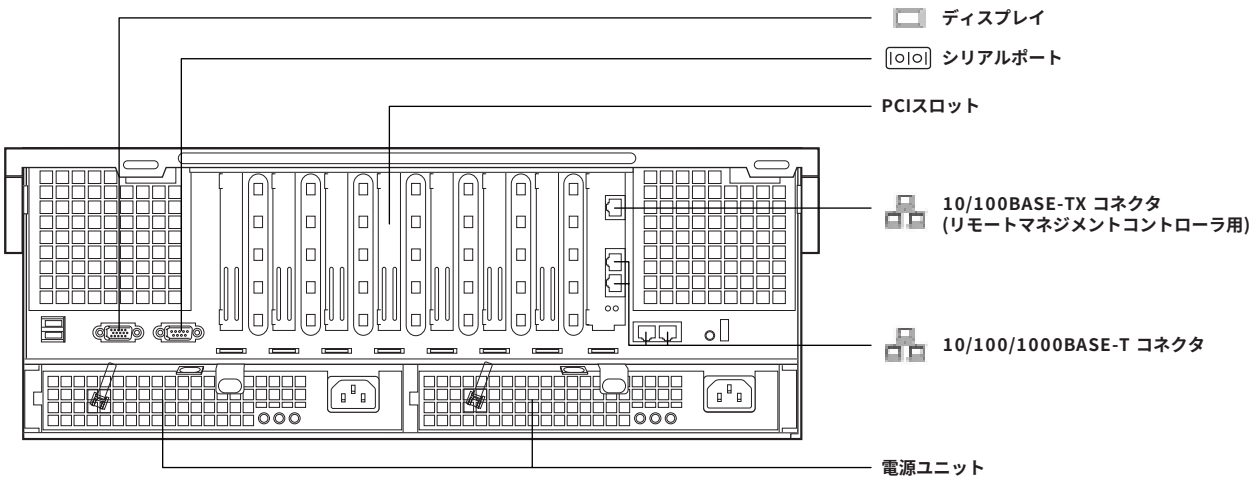

本体内部

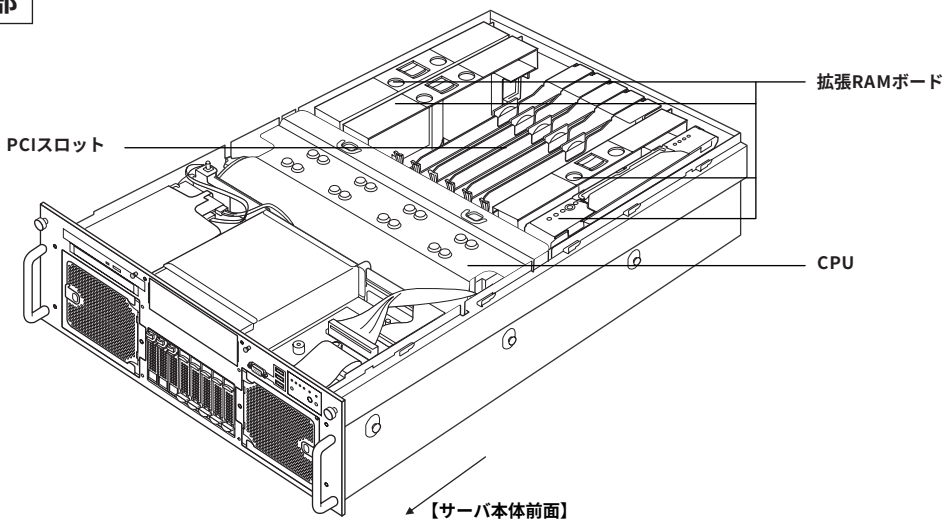

※OSにより接続可能装置は異なります。詳細はハードウェア一覧を参照願います。
㋕：カスタムメイド対象製品を示す。

PRIMERGY RX600 S4 仕様

[Xeon® X7350 / E7220 搭載タイプ(AC200V専用)]

品名 モデル		PRIMERGY RX600 S4	
タイプ名称		ディスクレスタイプ	Windows Server® 2003 R2 アレイタイプ-73GB / 147GB×2 (RAID1)
型名	Xeon® X7350 (2.93GHz)	PGR6044AA	PGR60447S2 / 4S2
	Xeon® E7220 (2.93GHz)	PGR6042AA	PGR60427S2 / 4S2
CPU		クアッドコア インテル® Xeon® プロセッサー X7350 (2.93GHz) ／ デュアルコア インテル® Xeon® プロセッサー E7220 (2.93GHz)	
	2次キャッシュメモリ	8MB	
	プロセッサ数	2(8コア) (最大 4(16コア)) (クアッドコア インテル® Xeon® プロセッサー ／ 2(4コア) (最大 4(8コア)) (デュアルコア インテル® Xeon® プロセッサー)	
システムバス(FSB)		1066MHz	
チップセット		Intel® 7300	
メインメモリ	標準	4GB(1GB ECC DDR2 SDRAM Fully Buffered DIMM×4)(SDDC対応)	
	最大 (*1)	128GB(4GB ECC DDR2 SDRAM Fully Buffered DIMM×32)(*2)	
画面制御機能		リモートマネジメントコントローラ内蔵 、VRAM：8MB	
グラフィック表示機能 (*3)		640×480/800×600/1024×768/1280×1024ドット	
内蔵2.5インチベイ		8 （ホットプラグ対応）	
HDD (SAS)	空きベイ数	8	6
	HDD標準 (*4) (*5)	－	73.4GB(PG-HDD71B)×2 (RAID1) 146.8GB(PG-HDD41B)×2 (RAID1)
	HDD最大 (*4) (*5)	1174.4GB	
内蔵5インチベイ		1 (空き1)	
内蔵DVD-ROM		最大8倍速 DVD-ROM / 最大24倍速 CD-ROM （SATA）	
拡張バススロット	PCI Express (x8) [x8]	4 (ホットプラグ対応)	
	PCI Express (x4) [x8]	3	
ディスクアレイ		標準搭載 (SASアレイコントローラカード、512MBキャッシュ/バッテリーバックアップ機能付き)	
SASインターフェース		SAS×8ポート (SASアレイコントローラカード標準搭載)	
FDD		オプション (*6)	
ネットワークインターフェース（オンボード）		4ポート(1000BASE-T/100BASE-TX/10BASE-T 択一)(*16)	
インターフェース		ディスプレイ×2(アナログRGB) (*7)、シリアルポート(D-SUB9ピン)、USB×6(Ver. 2.0)(内部：1/外部：5)(*8)	
キーボード/マウス		オプション (*8)	
サーバ監視ソフト		ServerView 標準添付	
リモートサービス機能		標準搭載 (オンボード、リモートマネジメントコントローラ)	
	専用コネクタ	1ポート(100BASE-TX/10BASE-T 択一)(*16)	
電源	入力電圧(周波数)/入力コンセント	AC200V(50/60Hz)/引掛型3Pロック（NEMA L6-15準拠）×2	
	消費電力/発熱量	最大1215W ／ 4374kJ/h	
	冗長電源	標準搭載 （ホットプラグ対応）	
冗長ファン		標準搭載 （ホットプラグ対応）	
エネルギー消費効率 (*9)		クアッドコア インテル® Xeon® プロセッサー X7350 (2.93GHz)： 0.00641 ／ クアッドコア インテル® Xeon® プロセッサーE7220 (2.93GHz)： 0.0123 (c区分)	
外形寸法 [W×D×H(mm)]		447(482.6(突起部含む)) × 706(737(突起部含む)) × 176(4U)	
質量		最大43kg(最大51.2kg(ラックレール含む))	
使用環境		周囲温度： 10～35℃ ／ 湿度： 20～80% (ただし結露しないこと)	
インストールOS		－	Windows Server® 2003 R2, Standard Edition (SP2) (5CAL付) (*10) (*11) (*12)
サポートOS (*13)		Windows Server® 2008 Standard (32-bit) (*14)/ Windows Server® 2008 Enterprise (32-bit) (*14)/ Windows Server® 2008 Standard (64-bit) (*14)(*15)/ Windows Server® 2008 Enterprise (64-bit) (*14)(*15)/ Windows Server® 2008 Datecenter (64-bit) (*14)(*15)/ Windows Server® 2003 R2, Standard Edition (SP2)/ Windows Server® 2003 R2, Enterprise Edition (SP2)/ Windows Server® 2003, Standard Edition (SP2)/ Windows Server® 2003, Enterprise Edition (SP2)/ Windows Server® 2003 R2, Standard x64 Edition (SP2)/ Windows Server® 2003 R2, Enterprise x64 Edition (SP2)/ Windows Server® 2003, Standard x64 Edition (SP2)/ Windows Server® 2003, Enterprise x64 Edition (SP2)/ Red Hat Enterprise Linux AS (v.4 for x86)/ Red Hat Enterprise Linux 5 (for x86)/ Red Hat Enterprise Linux AS (v.4 for EM64T)/ Red Hat Enterprise Linux 5 (for Intel64)	
標準保証		3年間翌営業日以降訪問修理 (月曜～金曜、9:00～17:00 (祝日および年末年始を除く))	

(*1) OSにより使用可能なメモリ容量が異なります。詳細については、留意事項編の「OSにおける使用可能なメモリ容量について」を参照下さい。
(*2) 拡張RAMボード(PG-RB109)を増設時(標準搭載を含めて合計4枚)の最大メモリ容量です。
(*3) 実際に表示可能な解像度/色数は、接続されるディスプレイの機能、およびOSにより異なります。
(*4) ハードディスクの容量は1GB=1000³Byte換算値です。
(*5) すべての内蔵ハードディスクはRAIDで構成する必要があります。
(*6) FDDユニット(USB) (FMFD-51S)は複数台システムに最低1台必須です。
(*7) 装置前面および背面にあるディスプレイコネクタは同時に使用することはできません。
(*8) フラットディスプレイ(PG-R2DP2)に接続、あるいはKVMケーブル(USB)とKVMスイッチ(4/8ポート)を経由してキーボード、マウスに接続します。
(*9) エネルギー消費効率とは省エネ法で定める測定方法により測定した消費電力を、省エネ法で定める複合理論性能で除したものです。
(*10) Windows Server® 2003 R2 アレイタイプに標準インストールされているOSは基本Windows OS変換機構(PGBSUW5)によりWindows Server® 2003 R2, Enterprise Edition (SP2)への交換ができます。
(*11) Windows Server® 2003 R2 アレイタイプに標準インストールされているOSは基本Windows OS変換機構(PGBSUW7)によりWindows Server® 2003 R2, Standard x64 Editionバンドルへの交換ができます。
(*12) Windows Server® 2003 R2 アレイタイプに標準インストールされているOSは基本Windows OS変換機構(PGBSUW8)によりWindows Server® 2003 R2, Enterprise x64 Editionバンドルへの交換ができます。
(*13) Linux情報は弊社HP(http://primeserver.fujitsu.com/primergy/software/linux/)を参照下さい。またサポート可能なLinuxの版数については、同HP内のLinuxサポート版数一覧表を参照下さい。
(*14) Windows Server® 2008の対応時期/対応状況については弊社HP(http://primeserver.fujitsu.com/primergy/software/windows/)に逐次最新情報を掲載いたしますので、ご確認いただきますようお願いいたします。
尚、本製品添付のソフトウェアはWindows Server® 2008に対応しておりません。
(*15) Hyper-V™機能は未サポートです。
(*16) 10BASE-Tをご利用の場合は、弊社HP(http://primeserver.fujitsu.com/primergy/)より最新ドライバをダウンロード、適用した上でご使用下さい。

※本装置の騒音値は、実測値約51dBとなっておりますので、専用室への推奨します。
オフィスへの設置の際には、設置環境に十分ご注意の上、導入願います。

※OSにより接続可能装置は異なります。詳細はハードウェア一覧を参照願います。
㋕：カスタムメイド対象製品を示す。

[Xeon® L7345 搭載タイプ(AC100V専用)]

品名 モデル		PRIMERGY RX600 S4	
タイプ名称		ディスクレスタイプ	Windows Server® 2003 R2 アレイタイプ-73GB / 147GB×2 (RAID1)
型名	Xeon® L7345 (1.86GHz)	PGR604BAA	PGR604B7S2 / 4S2
CPU		クアッドコア インテル® Xeon® プロセッサー L7345 (1.86GHz)	
	2次キャッシュメモリ	8MB	
	プロセッサ数	2(8コア) (最大 4(16コア))	
システムバス(FSB)		1066MHz	
チップセット		Intel® 7300	
メインメモリ	標準	4GB(1GB ECC DDR2 SDRAM Fully Buffered DIMM×4)(SDDC対応)	
	最大 (*1)	64GB(4GB ECC DDR2 SDRAM Fully Buffered DIMM×16)(*2)	
画面制御機能		リモートマネジメントコントローラ内蔵 、VRAM：8MB	
グラフィック表示機能 (*3)		640×480/800×600/1024×768/1280×1024ドット	
内蔵2.5インチベイ		8 (ホットプラグ対応)	
HDD (SAS)	空きベイ数	8	6
	HDD標準 (*4) (*5)	–	73.4GB(PG-HDD71B)×2 (RAID1) 146.8GB(PG-HDD41B)×2 (RAID1)
	HDD最大 (*4) (*5)	1174.4GB	
内蔵5インチベイ		1 (空き1)	
内蔵DVD-ROM		最大8倍速 DVD-ROM / 最大24倍速 CD-ROM (SATA)	
拡張バススロット	PCI Express (x8) [x8]	4 (ホットプラグ対応)	
	PCI Express (x4) [x8]	3	
ディスクアレイ		標準搭載 (SASアレイコントローラカード、512MBキャッシュ/バッテリーバックアップ機能付き)	
SASインターフェース		SAS×8ポート (SASアレイコントローラカード標準搭載)	
FDD		オプション (*6)	
ネットワークインターフェース (オンボード)		4ポート(1000BASE-T/100BASE-TX/10BASE-T 択一)(*16)	
インターフェース		ディスプレイ×2(アナログRGB) (*7)、シリアルポート(D-SUB9ピン)、USB×6(Ver. 2.0)(内部：1 /外部：5)(*8)	
キーボード/マウス		オプション (*8)	
サーバ監視ソフト		ServerView 標準添付	
リモートサービス機能		標準搭載 (オンボード、リモートマネジメントコントローラ)	
	専用コネクタ	1ポート(100BASE-TX/10BASE-T 択一)(*16)	
電源	入力電圧(周波数)/入力コンセント	AC100V(50/60Hz)/二極接地型×2	
	消費電力/発熱量	最大890W / 3204kJ/h	
	冗長電源	標準搭載 (ホットプラグ対応)	
冗長ファン		標準搭載 (ホットプラグ対応)	
エネルギー消費効率 (*9)		クアッドコア インテル® Xeon® プロセッサー L7345 (1.86GHz)： 0.00989 (c区分)	
外形寸法 [W×D×H(mm)]		447(482.6(突起部含む)) × 706(737(突起部含む)) × 176(4U)	
質量		最大43kg(最大51.2kg(ラックレール含む))	
使用環境		周囲温度： 10～35℃ / 湿度： 20～80% (ただし結露しないこと)	
インストールOS		–	Windows Server® 2003 R2, Standard Edition (SP2) (5CAL付) (*10) (*11) (*12)
サポートOS (*13)		Windows Server® 2008 Standard (32-bit) (*14)/ Windows Server® 2008 Enterprise (32-bit) (*14)/ Windows Server® 2008 Standard (64-bit) (*14)(*15)/ Windows Server® 2008 Enterprise (64-bit) (*14)(*15)/ Windows Server® 2008 Datacenter (64-bit) (*14)(*15)/ Windows Server® 2003 R2, Standard Edition (SP2)/ Windows Server® 2003 R2, Enterprise Edition (SP2)/ Windows Server® 2003, Standard Edition (SP2)/ Windows Server® 2003, Enterprise Edition (SP2)/ Windows Server® 2003 R2, Standard x64 Edition (SP2)/ Windows Server® 2003 R2, Enterprise x64 Edition (SP2)/ Windows Server® 2003, Standard x64 Edition (SP2)/ Windows Server® 2003, Enterprise x64 Edition (SP2)/ Red Hat Enterprise Linux AS (v.4 for x86)/ Red Hat Enterprise Linux 5 (for x86)/ Red Hat Enterprise Linux AS (v.4 for EM64T)/ Red Hat Enterprise Linux 5 (for Intel64)	
標準保証		3年間翌営業日以降訪問修理 (月曜～金曜、9:00～17:00 (祝日および年末年始を除く))	

(*1) OSにより使用可能なメモリ容量が異なります。詳細については、留意事項編の「OSにおける使用可能なメモリ容量について」を参照下さい。
(*2) 拡張RAMボード(PG-RB109)を増設時(標準搭載を含めて合計4枚)の最大メモリ容量です。
(*3) 実際に表示可能な解像度/色数は、接続されるディスプレイの機能、およびOSにより異なります。
(*4) ハードディスクの容量は1GB=1000^3Byte換算値です。
(*5) すべての内蔵ハードディスクはRAIDで構成する必要があります。
(*6) FDDユニット(USB) (FMFD-51S)は複数台システムに最低1台必須です。
(*7) 装置前面および背面にあるディスプレイコネクタは同時に使用することはできません。
(*8) フラットディスプレイ(PG-R2DP2)に接続、あるいはKVMケーブル(USB)とKVMスイッチ(4/8ポート)を経由してキーボード、マウスに接続します。
(*9) エネルギー消費効率とは省エネ法で定める測定方法により測定した消費電力を、省エネ法で定める複合理論性能で除したものです。
(*10) Windows Server® 2003 R2 アレイタイプに標準インストールされているOSは基本Windows OS変換機構(PGBSUW5)によりWindows Server® 2003 R2, Enterprise Edition (SP2)への交換ができます。
(*11) Windows Server® 2003 R2 アレイタイプに標準インストールされているOSは基本Windows OS変換機構(PGBSUW7)によりWindows Server® 2003 R2, Standard x64 Editionバンドルへの交換ができます。
(*12) Windows Server® 2003 R2 アレイタイプに標準インストールされているOSは基本Windows OS変換機構(PGBSUW8)によりWindows Server® 2003 R2, Enterprise x64 Editionバンドルへの交換ができます。
(*13) Linux情報は弊社HP(http://primeserver.fujitsu.com/primergy/software/linux/)を参照下さい。またサポート可能なLinuxの版数については、同HP内のLinuxサポート版数一覧表を参照下さい。
(*14) Windows Server® 2008の対応時期/対応状況については弊社HP(http://primeserver.fujitsu.com/primergy/software/windows/)に逐次最新情報を掲載いたしますので、ご確認いただきますようお願いいたします。
尚、本製品添付のソフトウェアはWindows Server® 2008に対応しておりません。
(*15) Hyper-V™機能は未サポートです。
(*16) 10BASE-Tをご利用の場合は、弊社HP(http://primeserver.fujitsu.com/primergy/)より最新ドライバをダウンロード、適用した上でご使用下さい。

※本装置の騒音値は、実測値約51dBとなっておりますので、専用室への推奨します。
オフィスへの設置の際には、設置環境に十分ご注意の上、導入願います。

※OSにより接続可能装置は異なります。詳細はハードウェア一覧を参照願います。
㋕：カスタムメイド対象製品を示す。

PRIMERGY　RX600 S4　構成図

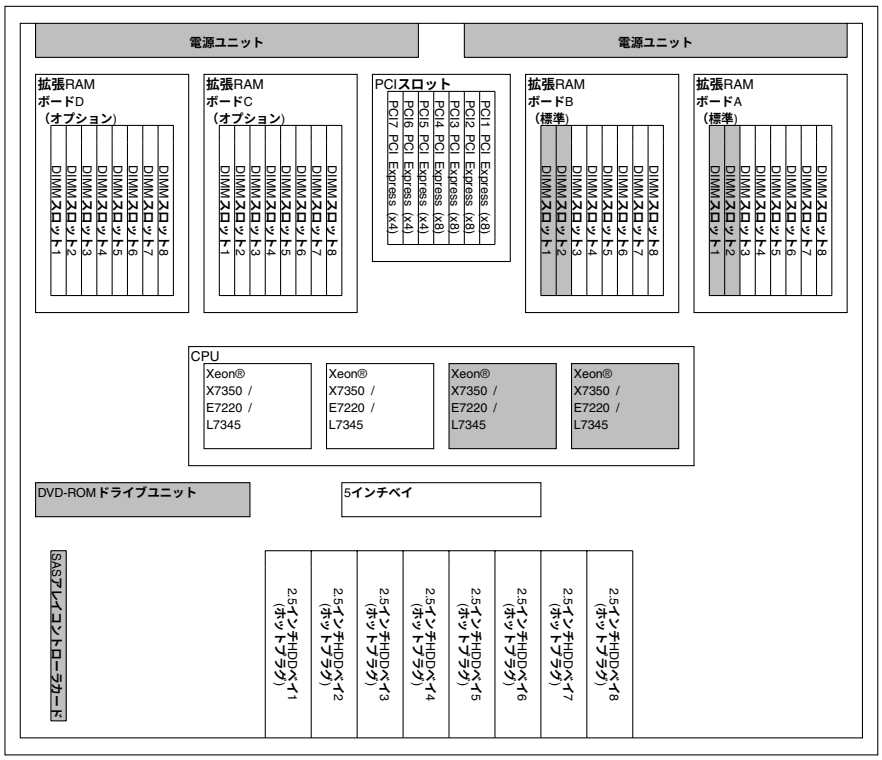

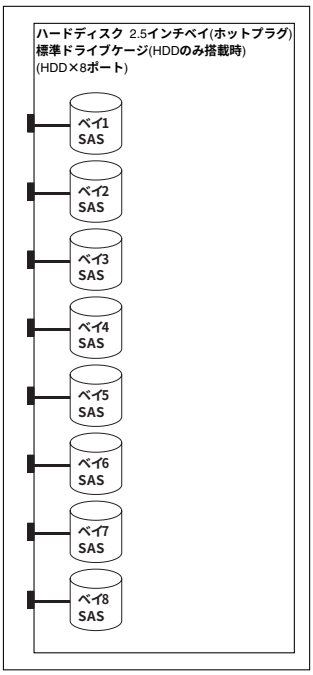

※網かけ部分は標準搭載を示します。CPU，ハードディスクは各タイプにより異なります。

PRIMERGY　RX600 S4　オプションカードの搭載枚数

搭載優先順位	搭載カード		バス	PCIスロット 1	2	3	4	5	6	7	最大搭載枚数			備考
				PCI Express										
				x8 レーン				x4 レーン						
				Full Height										
				x8 ソケット										
高	SASアレイコントローラカード (4port/256MB/Battery Backup)	PG-244C	PCI Express (x4)	―	―	―	②	―	―	①	2		7	外付けアレイ
↑	SCSIカード(Ultra320)	PG-2281	PCI Express (x4)	①	②	③	④	⑤	―	―	2			内蔵/外付けSCSI装置接続用
	ファイバーチャネルカード	PG-FC202	PCI Express (x4)	①	②	③	④	⑤	⑥	⑦	4			
	Dual port LANカード (1000BASE-T)	PG-2861	PCI Express (x4)	①	②	③	④	⑤	⑥	⑦	4	4		
	LANカード(1000BASE-SX)	PG-288	PCI Express (x4)	①	②	③	④	⑤	⑥	⑦	4			
低	LANカード(1000BASE-T)	PG-289	PCI Express (x1)	①	②	③	④	⑤	⑥	⑦	4			

※○の中の数字は搭載順を示す。●は標準搭載を示す。ーは搭載不可を示す。

※OSにより接続可能装置は異なります。詳細はハードウェア一覧を参照願います。
㋕：カスタムメイド対象製品を示す。

PRIMERGY RX600 S4　本体

〔A-5〕PRIMERGY RX600 S4

(1)-1 **一般モデル** [Xeon® X7350 / E7220 **搭載タイプ** (AC200V**専用**)]

タイプ名		型名	希望小売価格(税別)	CPU	メモリ	HDD	OS	キーボード/マウス標準添付の有無	標準保証
ディスクレスタイプ		PGR6044AA	1,840,000円	Intel® Xeon® X7350 (2.93GHz)×2	4GB カスタムメイド変更可能([メモリ]へ)	–	–	×	3年間 翌営業日以降訪問修理
		PGR6042AA	1,390,000円	Intel® Xeon® E7220 (2.93GHz)×2					
Windows Server® 2003 R2 アレイタイプ	73GB×2 (RAID1)	PGR60447S2	2,040,000円	Intel® Xeon® X7350 (2.93GHz)×2		73.4GB(10,000rpm)×2 (RAID1)	Windows Server® 2003 R2, Standard Edition (SP2)(5CAL) インストール Windows Server® 2003 R2, Enterprise Edition (SP2)/ Windows Server® 2003 R2, Standard x64 Edition/ Windows Server® 2003 R2, Enterprise x64 Edition へ変更可能 ((1)-3へ)		
	147GB×2 (RAID1)	PGR60444S2	2,096,000円			146.8GB(10,000rpm)×2 (RAID1)			
	73GB×2 (RAID1)	PGR60427S2	1,590,000円	Intel® Xeon® E7220 (2.93GHz)×2		73.4GB(10,000rpm)×2 (RAID1)			
	147GB×2 (RAID1)	PGR60424S2	1,646,000円			146.8GB(10,000rpm)×2 (RAID1)			

(1)-2 **一般モデル** [Xeon® L7345 **搭載タイプ** (AC100V**専用**)]

タイプ名		型名	希望小売価格(税別)	CPU	メモリ	HDD	OS	キーボード/マウス標準添付の有無	標準保証
ディスクレスタイプ		PGR604BAA	1,840,000円	Intel® Xeon® L7345 (1.86GHz)×2	4GB カスタムメイド変更可能([メモリ]へ)		–	×	3年間 翌営業日以降訪問修理
Windows Server® 2003 R2 アレイタイプ	73GB×2 (RAID1)	PGR604B7S2	2,040,000円			73.4GB(10,000rpm)×2 (RAID1)	Windows Server® 2003 R2, Standard Edition (SP2)(5CAL) インストール Windows Server® 2003 R2, Enterprise Edition (SP2)/ Windows Server® 2003 R2, Standard x64 Edition/ Windows Server® 2003 R2, Enterprise x64 Edition へ変更可能 ((1)-3へ)		
	147GB×2 (RAID1)	PGR604B4S2	2,096,000円			146.8GB(10,000rpm)×2 (RAID1)			

(1)-3 **基本**Windows OS**変換機構**　[**カスタムメイド専用**]　**※サーバ本体と同時手配願います。**

品名	型名	希望小売価格(税別)	備考
基本Windows OS変換機構 [Windows Server® 2003 R2, Standard Edition→ Windows Server® 2003 R2, Enterprise Edition] (カスタムメイド専用)	PGBSUW5	454,000円	Windows Server® 2003 R2, Enterprise Edition (SP2) (25CAL) インストール ※本製品は出荷後のサーバ本体には適用できません。 [Windows Server® 2003 R2 アレイタイプ専用]
基本Windows OS変換機構 [Windows Server® 2003 R2, Standard Edition→ Windows Server® 2003 R2, Standard x64 Edition] (カスタムメイド専用)	PGBSUW7	1,000円	Windows Server® 2003 R2, Standard x64 Edition (5CAL) バンドル ※本製品適用時はOSをインストールする必要があります。 ※本製品適用時は基本DVD-RAM変換機構(PGBDVAU103)の同時手配必須。 ※本製品は出荷後のサーバ本体には適用できません。 [Windows Server® 2003 R2 アレイタイプ専用]
基本Windows OS変換機構 [Windows Server® 2003 R2, Standard Edition→ Windows Server® 2003 R2, Enterprise x64 Edition] (カスタムメイド専用)	PGBSUW8	454,000円	Windows Server® 2003 R2, Enterprise x64 Edition (25CAL) バンドル ※本製品適用時はOSをインストールする必要があります。 ※本製品適用時は基本DVD-RAM変換機構(PGBDVAU103)の同時手配必須。 ※本製品は出荷後のサーバ本体には適用できません。 [Windows Server® 2003 R2 アレイタイプ専用]

※OSにより接続可能装置は異なります。詳細はハードウェア一覧を参照願います。
㋕：カスタムメイド対象製品を示す。

PRIMERGY RX600 S4　メモリ／内蔵ディスク等

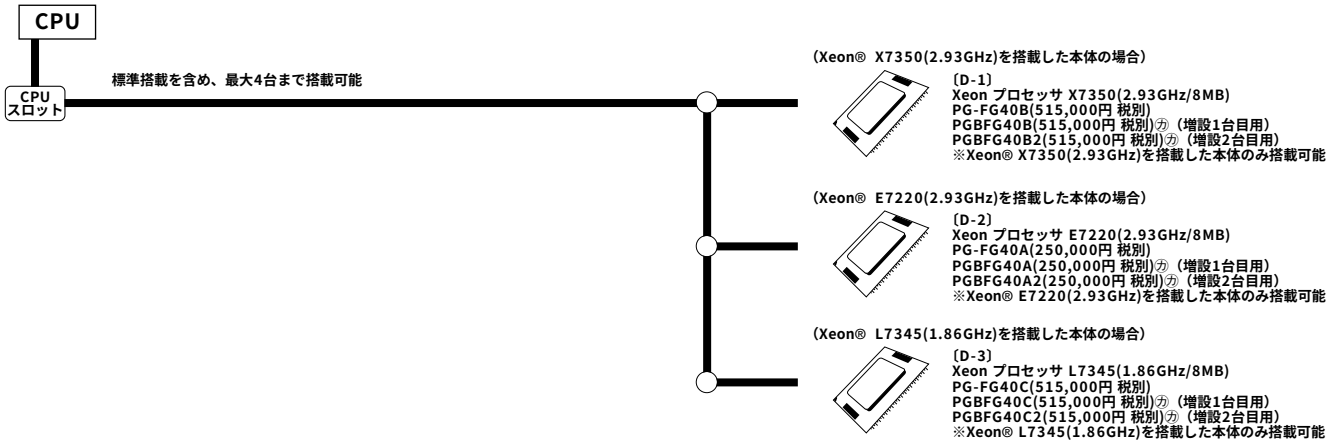

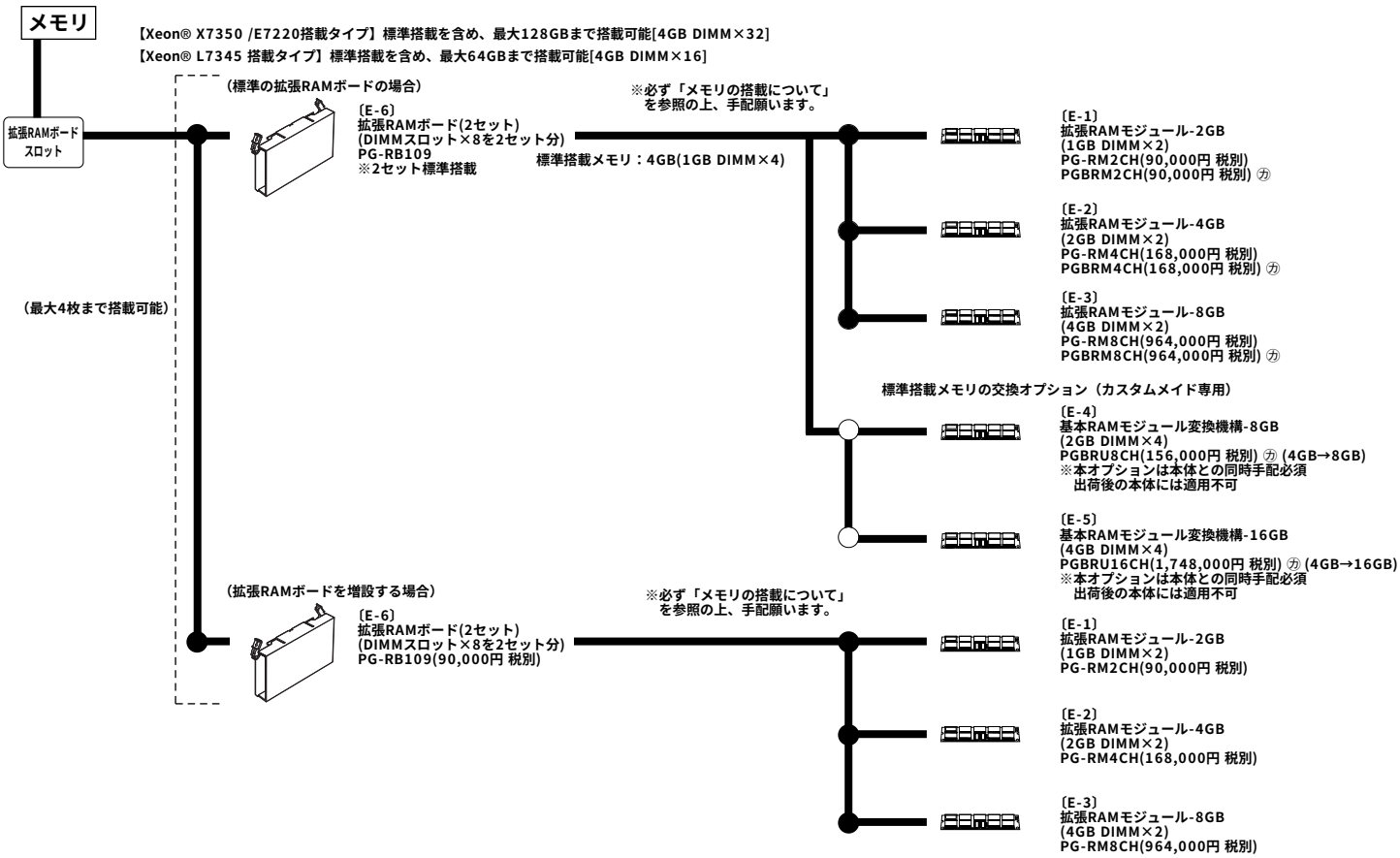

本システム構成図に掲載されております商品※の価格体系につきましては、市場の価格に近く、お客様にわかりやすい「希望小売価格」となっております。
※PRIMERGY本体等
また、「標準価格」で提供している商品につきましては、本システム構成図（樹系図）では★で表示してあります。

※OSにより接続可能装置は異なります。詳細はハードウェア一覧を参照願います。
㋕：カスタムメイド対象製品を示す。

メモリの搭載について

(1)拡張RAMボードは拡張RAMボードA / B(標準搭載)→拡張RAMボードC / D(オプション(PG-RB109)の順に搭載すること。
(2)DIMMは容量の大きいものから同容量のDIMMを2枚単位で搭載する。(容量の異なるDIMMの混在、また1枚での搭載は不可)。
■拡張RAMボード2枚構成時(標準搭載)
拡張RAMボードA/Bの1(Bank1)→A/Bの2(Bank2)→・・・・・→A/Bの8(Bank8)の順に搭載すること。

	標準搭載	
	拡張RAMボードA	拡張RAMボードB
Bank1	1	1
Bank2	2	2
Bank3	3	3
Bank4	4	4
Bank5	5	5
Bank6	6	6
Bank7	7	7
Bank8	8	8

※数字は搭載順を示す。

■拡張RAMボード4枚構成時(オプション(PG-RB109)増設時)
拡張RAMボードA/Bの1(Bank1)→拡張RAMボードC/Dの1(Bank1)→A/Bの2(Bank2)→・・・・・→C/Dの15(Bank8)の順に搭載すること。
※Xeon® L7345 プロセッサ L7345搭載タイプは、16枚までDIMMを搭載可能(オプション(PG-RB109)増設時はBank4までの搭載となりますのでご注意下さい。)

	標準搭載		オプション(PG-RB109)	
	拡張RAMボードA	拡張RAMボードB	拡張RAMボードC	拡張RAMボードD
Bank1	1	1	1	1
Bank2	2	2	3	3
Bank3	4	4	5	5
Bank4	6	6	7	7
Bank5	8	8	9	9
Bank6	10	10	11	11
Bank7	12	12	13	13
Bank8	14	14	15	15

※数字は搭載順を示す。

[注1]搭載可能メモリ容量について
搭載メモリ容量はOSの使用可能メモリ容量に準じます。
OSにおける使用可能メモリ容量は留意事項編の「OSにおける使用可能メモリ容量について」を参照下さい。

また、32ビットアーキテクチャーでは、拡張機器等の制御空間を必要とするため、実際に使用できるメモリ容量が減少する場合がありますのでご注意下さい。
搭載メモリ容量と使用可能メモリは以下のようになります。

OS	搭載メモリ容量	使用可能メモリ容量
Windows Server® 2003, Standard Edition (SP2)/ Windows Server® 2003 R2, Standard Edition (SP2)/ Windows Server® 2003, Enterprise Edition (SP2)/ Windows Server® 2003, R2,Enterprise Edition (SP2)	～3.0GB	搭載メモリ容量と同じ
	3.0GB～搭載メモリ容量 (*1)	Execute Disable Bit「Enable」(*2) もしくは Boot.iniに/PAEオプション指定 ：搭載メモリ容量と同じ (*3) ※上記どちらも未設定の場合：3.0GB
その他のサポートOS	搭載メモリ容量 (*1)	搭載メモリ容量と同じ

(*1) ご使用になるOSにより、使用可能なメモリ容量が異なります。
(*2) 工場出荷時におけるExecute Disable BitのBIOS設定は「Disable」です。
(*3) Boot.iniファイルへの/PAEオプションの記述が必要です。なお、Boot.iniファイルの編集方法については、Microsoft社HPに公開のマニュアルを参照下さい。

[注2]メモリスペアリング機能について
メモリスペアリング機能は1Bank分をスペアメモリとして割り当てます。
メモリスペアリング機能を利用する場合は、以下の点にご注意ください。
(1) 各拡張RAMボードに同一容量のDIMMを3Bank以上搭載する必要があります。
(2) すべての拡張RAMボードでメモリスペア構成にする必要があります。
(3) メモリ・ミラーリング機能は使用できません。
(4) 搭載されているDIMMの1Bank分がスペアメモリとして割り当てられますので、使用可能なメモリ容量は(搭載メモリ容量－1Bank分)のメモリ容量になります。

[注3]メモリ・ミラーリング機能について
メモリ・ミラーリング機能は拡張RAMボードA,Bと拡張RAMボードC,D単位でミラーセットを構成します。
メモリ・ミラーリング機能を利用する場合は、以下の点にご注意ください。
(1) オプションの拡張RAMボード(PG-RB109)を手配する必要があります。
(2) 各拡張RAMボードの同一Bankに同容量のDIMMを搭載する必要があります。
(3) メモリスペアリング機能は使用できません。
(4) 搭載されているDIMMの半分がミラー分として割り当てられますので、使用可能なメモリ容量は搭載メモリ容量の半分になります。

内蔵ハードディスクと内蔵バックアップ装置の接続形態

内蔵ハードディスクと内蔵バックアップ装置を搭載する際は以下の表を参照の上、接続オプションカード/ケーブルを選択願います。

ハードディスク接続形態	
接続方法	使用する インターフェース
アレイ接続	SASアレイコントローラカード

RX600 S4 内蔵バックアップ装置接続（最大1台）		
USB(*1)装置接続	SCSI Wide(*2)装置接続	SCSI Wide(*3)装置接続
USBケーブル (PG-CBLU004)	SCSIカード (PG-2281) SCSIケーブル (PG-CBLS030)	SCSIカード (PG-2281) SCSIケーブル (PG-CBLS031)

PRIMERGY SX10 内蔵バックアップ装置接続（最大4台）
SCSI Wide(*4)装置接続
SCSIカード(PG-2281) SCSIケーブル(PG-CBLS007/008)

(*1)USBバックアップ装置:PG-DT5041/PG-RD1021
(*2)SCSI Wideバックアップ装置:PG-LT201/PG-LT102
(*3)SCSI Wideバックアップ装置:PG-LT302
(*4)SCSI Wideバックアップ装置:PG-DT501/PG-LT302/PG-LT201/PG-LT102

※OSにより接続可能装置は異なります。詳細はハードウェア一覧を参照願います。
カ：カスタムメイド対象製品を示す。

内蔵ハードディスク

《アレイ接続》

※単体接続はできません。

PCI Express バス

SASアレイコントローラカード
(8port/SAS/バッテリーバックアップ機能)
※RAID0、1、1+0、5、6構成が可能
※標準搭載カード

※必ず「内蔵ハードディスクと内蔵バックアップ装置の接続形態」を参照の上、手配願います。

標準搭載を含め、最大8台まで搭載可能

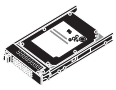

〔F-24〕
内蔵ハードディスクユニット-73GB
(2.5インチ,SAS,10,000rpm)
PG-HDD71B (42,000円 税別)
PGBHDD71B (42,000円 税別) カ

〔F-25〕
内蔵ハードディスクユニット-73GB
(2.5インチ,SAS,15,000rpm)
PG-HDD75B (66,000円 税別)
PGBHDD75B (66,000円 税別) カ

〔F-26〕
内蔵ハードディスクユニット-147GB
(2.5インチ,SAS,10,000rpm)
PG-HDD41B (70,000円 税別)
PGBHDD41B (70,000円 税別) カ

アレイタイプにおける内蔵ハードディスク構成時の注意事項

アレイタイプにおいて、内蔵ハードディスクをカスタムメイドで手配する場合には以下の点にご注意ください。

(1) 標準搭載の内蔵ハードディスクと同容量/同回転数の内蔵ハードディスクのみカスタムメイドで増設可能です。

(2) 内蔵ハードディスクが3台以上構成の場合は、RAID5の設定で出荷されます。

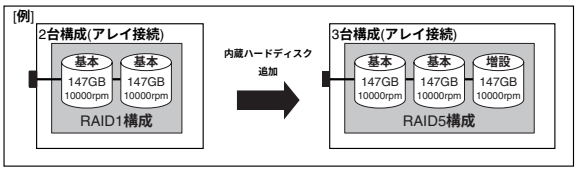

<対象タイプ>
- Windows Server® 2003 R2 アレイタイプ
- Linuxインストール代行サービスバンドルタイプ/アレイ

出荷時の内蔵ハードディスクのアレイ構成について

出荷時に内蔵ハードディスクにアレイ構成を設定する際は以下の表を参照の上、本体 / 接続オプションを選択願います。

ハードディスク接続形態				RX600 S4 アレイ接続形態			
アレイの種類	HDD数量	使用するインターフェース		選択する本体型名	必要オプション		
				Windows	品名	型名	手配数量
RAID1	73GB×2 (10,000rpm)	SASアレイコントローラカード (標準搭載)	⇨	PGR60447S2 PGR60427S2 PGR604B7S2	–	–	–
	147GB×2 (10,000rpm)	SASアレイコントローラカード (標準搭載)	⇨	PGR60444S2 PGR60424S2 PGR604B4S2	–	–	–
RAID5	73GB×3〜8 (10,000rpm)	SASアレイコントローラカード (標準搭載)	⇨	PGR60447S2 PGR60427S2 PGR604B7S2	内蔵ハードディスクユニット-73GB	PGBHDD71B	1〜6
	147GB×3〜8 (10,000rpm)	SASアレイコントローラカード (標準搭載)	⇨	PGR60444S2 PGR60424S2 PGR604B4S2	内蔵ハードディスクユニット-147GB	PGBHDD41B	1〜6

内蔵バックアップ装置(SCSI)（5インチベイ使用）※別途SCSIケーブル手配必須

PCI Express バス

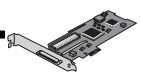

〔I-3〕
SCSIカード
PG-2281(26,000円 税別)
PGB2281(26,000円 税別)カ

※必ず「内蔵ハードディスクと内蔵バックアップ装置の接続形態」を参照の上、手配願います。

〔N-4〕
SCSIケーブル(DC延長ケーブル付)
PG-CBLS031(12,000円 税別)
PGBCBLS031(12,000円 税別) カ

〔N-3〕
SCSIケーブル
PG-CBLS030(10,000円 税別)
PGBCBLS030(10,000円 税別) カ

(1スロット/最大1台まで搭載可能)

〔G-26〕
内蔵LTO3ユニット
PG-LT302 (530,000円 税別)
PGBLT302 (530,000円 税別) カ

〔G-28〕
内蔵LTO2ユニット
PG-LT201 (302,000円 税別)
PGBLT201 (302,000円 税別) カ

〔G-30〕
内蔵LTOユニット
PG-LT102 (180,000円 税別)
PGBLT102 (180,000円 税別) カ

※内蔵バックアップ装置(SCSI)をカスタムメイドで手配する場合は、内蔵バックアップ装置(SCSI)接続用のSCSIケーブルも併せてカスタムメイドで手配する必要があります。

内蔵バックアップ装置(USB)（5インチベイ使用）※USBケーブル手配必須

USB インターフェース（内部）

〔N-41〕
USBケーブル
PG-CBLU004(5,000円 税別)
PGBCBLU004(5,000円 税別) カ

〔G-23〕
内蔵DAT72ユニット
PG-DT5041 (88,000円 税別)
PGBDT5041 (88,000円 税別) カ

〔G-34〕
内蔵データカートリッジドライブユニット
PG-RD1021 (50,000円 税別)
PGBRD1021 (50,000円 税別) カ

※内蔵バックアップ装置(USB)をカスタムメイドで手配する場合は、内蔵バックアップ装置(USB)接続用のUSBケーブルも併せてカスタムメイドで手配する必要があります。

内蔵バックアップ装置の媒体につきましては、以下より手配ください。
富士通コワーコ株式会社
http://jp.fujitsu.com/group/coworco/

外付けDVD-RAM

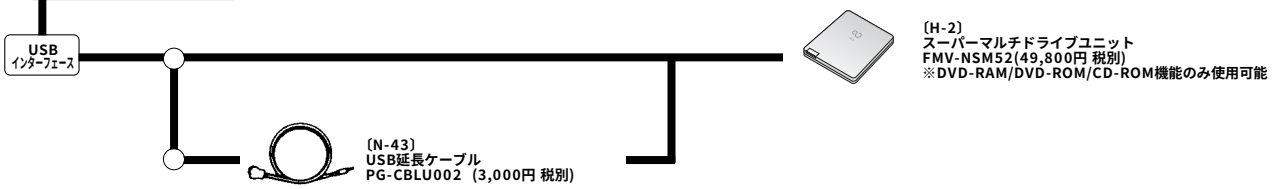

内蔵バックアップ装置(PRIMERGY SX10使用)

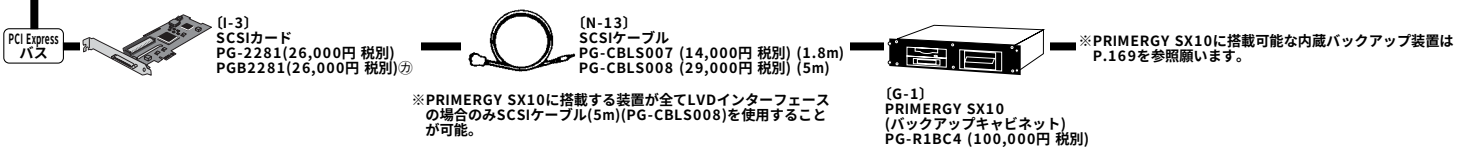

キーボード/マウス ※別途KVMスイッチとKVMケーブル(USB)あるいはフラットディスプレイ手配必須

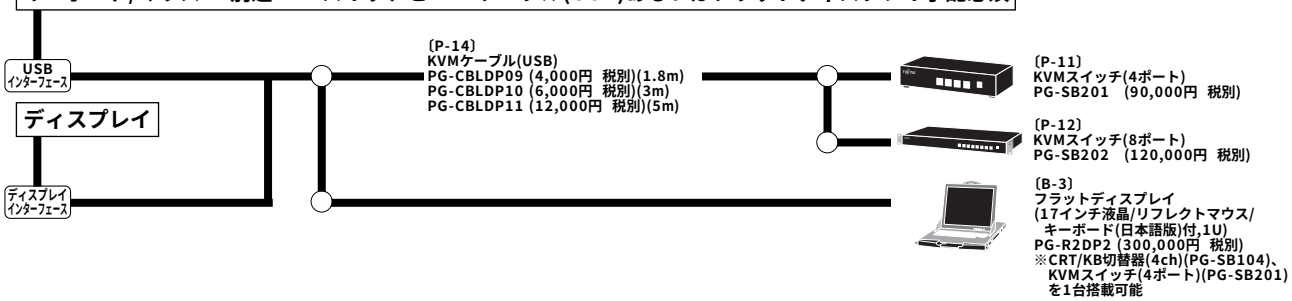

フロッピィディスク※複数台システムに最低1台手配必須

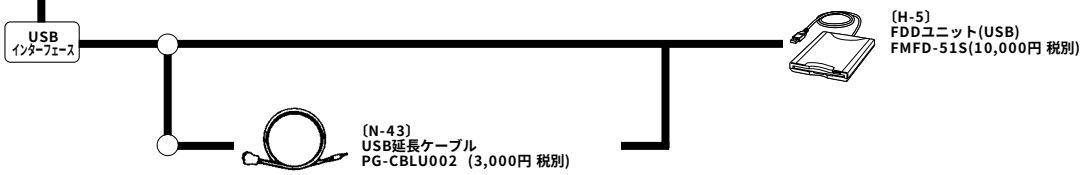

本システム構成図に掲載されております商品※の価格体系につきましては、市場の価格に近く、お客様にわかりやすい「希望小売価格」となっております。
※PRIMERGY本体等
また、「標準価格」で提供している商品につきましては、本システム構成図（樹系図）では★で表示してあります。

※OSにより接続可能装置は異なります。詳細はハードウェア一覧を参照願います。
㋕：カスタムメイド対象製品を示す。

UPS/電源制御 ※Xeon® X7350/E7220搭載タイプ

※UPSに接続するサーバ本体、周辺装置の消費電力の合計がUPSの定格容量以下(定格皮相電力[VA]以下かつ定格有効電力[W]以下)になるようUPSを選択願います。
サーバ本体に接続可能なUPSについては、ハードウェア一覧を参照下さい。

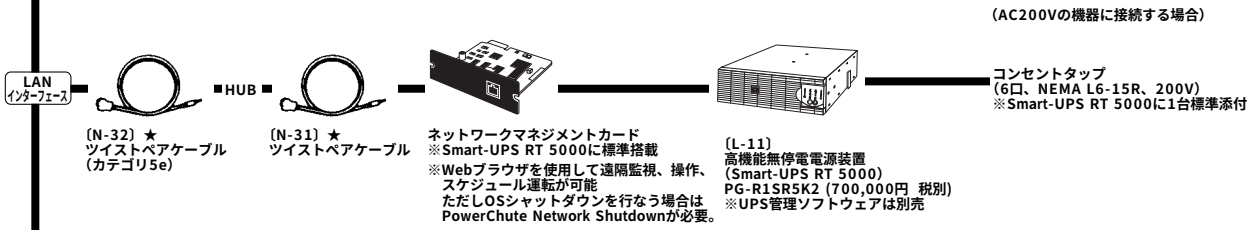

高機能無停電電源装置(Smart-UPS RT 5000)について

高機能無停電電源装置(Smart-UPS RT 5000)における接続機器の消費電力は下記の順序で計算します。

① AC200V機器の消費電力の合計を計算します。
② AC100V機器の消費電力の合計を計算し、計算結果がステップダウントランスフォーマの最大出力電力(3500VA/3500W)以下であることを確認します。
③ AC100V機器とAC200V機器の消費電力の合計がUPSの定格容量以下(定格皮相電力[VA]以下かつ定格有効電力[W]以下)であることを確認します。

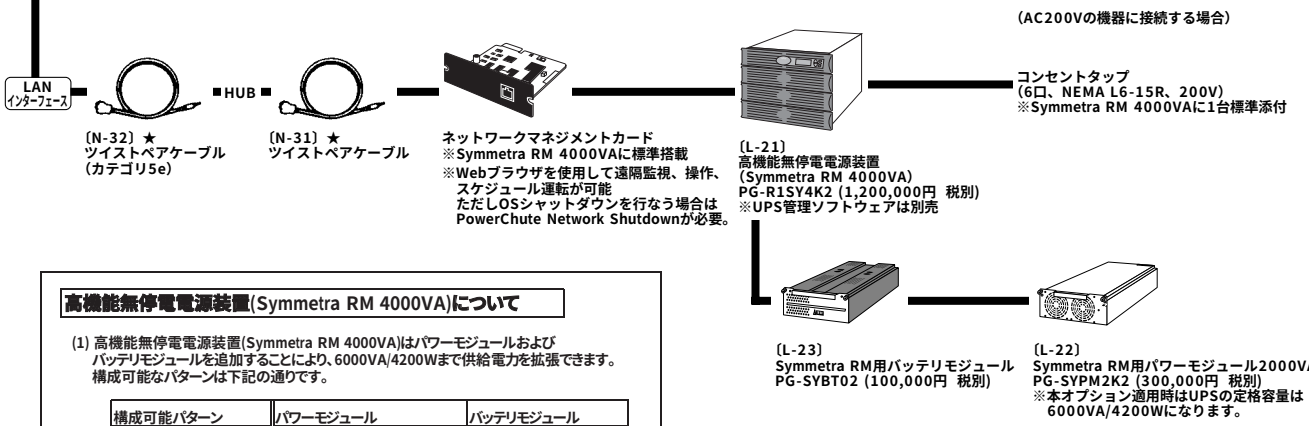

高機能無停電電源装置(Symmetra RM 4000VA)について

(1) 高機能無停電電源装置(Symmetra RM 4000VA)はパワーモジュールおよびバッテリモジュールを追加することにより、6000VA/4200Wまで供給電力を拡張できます。
構成可能なパターンは下記の通りです。

構成可能パターン		パワーモジュール	バッテリモジュール
4000VA/2800W	①	3台 [2+1冗長] ＜標準構成＞	2台 ＜標準構成＞
	②	3台 [2+1冗長] ＜標準構成＞	3台 (+1台追加)
6000VA/4200W		4台 (+1台追加) [3+1冗長]	3台 (+1台追加)

(2) 高機能無停電電源装置(Symmetra RM 4000VA)における接続機器の消費電力は下記の順序で計算します。

① AC200V機器の消費電力の合計を計算します。
② AC100V機器の消費電力の合計を計算し、計算結果がステップダウントランスフォーマの最大出力電力(3500VA/3500W)以下であることを確認します。
③ AC100V機器とAC200V機器の消費電力の合計がUPSの定格容量以下(定格皮相電力[VA]以下かつ定格有効電力[W]以下)であることを確認します。

電源について

PRIMERGY RX600 S4(Xeon® X7350/E7220搭載タイプ)は、AC200V電源を利用するため、装置設置に際し、AC200Vの電源敷設工事や二極接地型コンセントの取付け等が必要となる場合があります。設置場所の電源設備についてご確認ください。
PRIMERGY RX600 S4本体のAC電源ケーブルのプラグ(NEMA L6-15P)および設置場所に必要な電源コンセントの形状(NEMA L6-15R)は以下の通りです。

AC200V AC電源ケーブル・プラグ形状
(NEMA L6-15P)

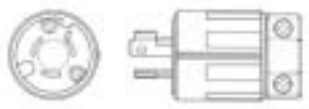

AC200V AC電源コンセント形状
(NEMA L6-15R)

高機能無停電電源装置(Smart-UPS RT 5000/Symmetra RM 4000VA)をご利用される場合、UPSに添付のAC電源のプラグ(NEMA L6-30P)および設置場所に必要な電源コンセントの形状(NEMA L6-30R)は以下の通りです。
UPSに添付のAC電源のプラグは25A/5000VAまで使用可能です。高機能無停電電源装置(Symmetra RM 4000VA)において最大容量(30A/6000VA)を必要とする場合は、UPSに添付のAC電源のプラグではなく端子台接続に取り替える必要があります。その場合は資格を有した電気技術者による工事が必要です。

AC200V AC電源ケーブル・プラグ形状
(NEMA L6-30P)

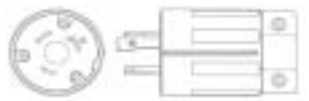

AC200V AC電源コンセント形状
(NEMA L6-30R)

本システム構成図に掲載されております商品※の価格体系につきましては、市場の価格に近く、お客様にわかりやすい「希望小売価格」となっております。
※PRIMERGY本体等
また、「標準価格」で提供している商品につきましては、本システム構成図（樹系図）では★で表示してあります。

※OSにより接続可能装置は異なります。詳細はハードウェア一覧を参照願います。
㋕：カスタムメイド対象製品を示す。

UPS/電源制御 ※Xeon® L7345搭載タイプ

※UPSに接続するサーバ本体、周辺装置の消費電力の合計がUPSの定格容量以下(定格皮相電力[VA]以下かつ定格有効電力[W]以下)になるようUPSを選択願います。
サーバ本体に接続可能なUPSについては、ハードウェア一覧を参照下さい。

※PowerChute Business Editionを利用する場合はソフトウェアに添付されるケーブルを使用ください。

RS-232C インターフェース

〔L-4〕
高機能無停電電源装置(Smart-UPS 3000RMJ-3U)
GP5-R1UP7 (269,000円 税別)
※UPS管理ソフトウェアは別売

〔N-21〕
UPS接続ケーブル
GP5S-611 (4,000円 税別)
※Windows 2003 R2/Windows 2003の
OS標準UPSサービスを使用する場合必須
※ UPS管理ソフトウェアと併用して使用することはできません。

〔L-6〕
UPS用 RS-232C拡張ボード
GP5-UPC05 (16,000円 税別)
※UPS管理ソフトウェアと併用して使用する必要があります。
※UPS管理ソフトウェア添付のケーブルおよび本ボード添付の
専用ケーブル2本によりサーバ3台接続可能。

LAN インターフェース

■HUB■

〔N-32〕★
ツイストペアケーブル
(カテゴリ5e)

〔N-31〕★
ツイストペアケーブル

〔L-7〕
ネットワークマネジメントカード
GP5-UPC06 (43,000円 税別)
※Webブラウザを使用して遠隔監視、操作、スケジュール運転が可能。
ただしOSシャットダウンを行う場合はUPS管理ソフトウェアが必要。

LANカード

基本実装LAN

PCI Express バス

〔I-32〕
LANカード (DualPort)
PG-2861 (38,000円 税別)
PGB2861 (38,000円 税別) ㋕
※2ポート対応LANカード
(1000BASE-T)

〔I-33〕
LANカード (1000BASE-T)
PG-289 (26,000円 税別)
PGB289 (26,000円 税別) ㋕

〔N-32〕★
ツイストペアケーブル(カテゴリ5e)

〔I-31〕
LANカード (1000BASE-SX)
PG-288 (90,000円 税別)

〔N-33/34〕★
マルチモードファイバチャネルケーブル

サーバ管理(リモートマネジメントコントローラ)

リモートマネジメント コントローラ専用 LANインターフェース

〔N-32〕★
ツイストペアケーブル(カテゴリ5e)

HUB

監視用クライアントへ

〔I-72〕
リモートマネジメントコントローラアップグレード
PG-RMCU2 (48,000円 税別)

本システム構成図に掲載されております商品※の価格体系につきましては、市場の価格に近く、お客様にわかりやすい「希望小売価格」となっております。
※PRIMERGY本体等
また、「標準価格」で提供している商品につきましては、本システム構成図（樹系図）では★で表示してあります。