FUJITSU

PRIMERGY RX600 S3(SASモデル)
システム構成図

PRIMERGY RX600 S3(SASモデル)

本体前面

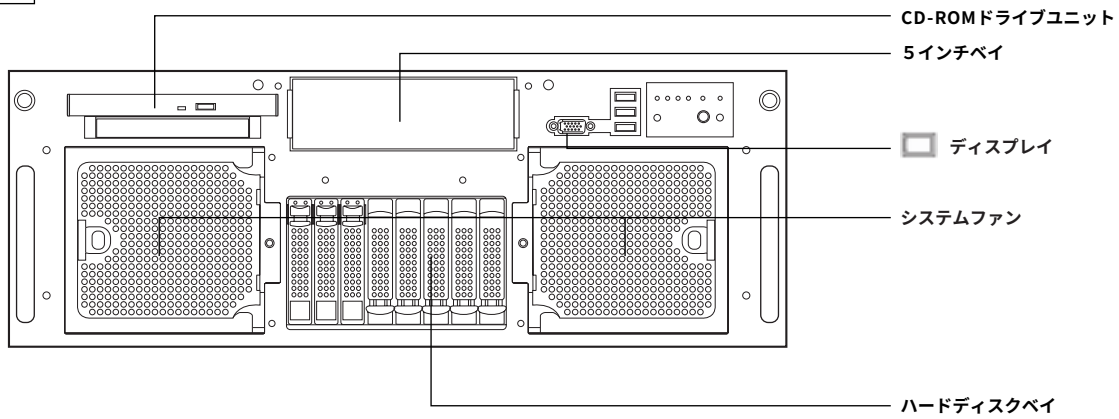

本体背面

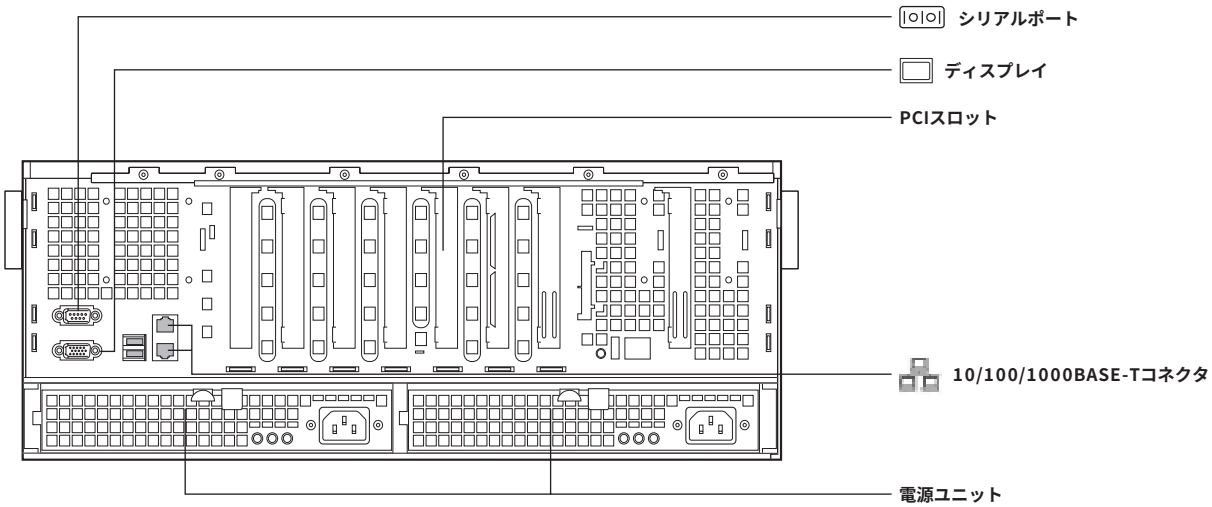

本体内部

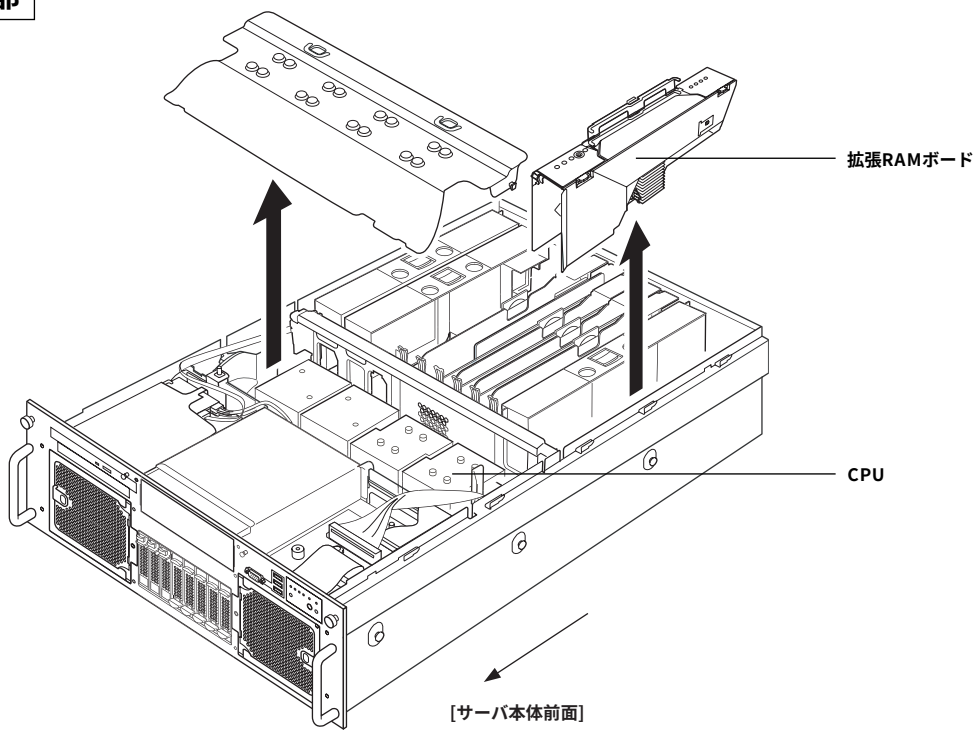

※OSにより接続可能装置は異なります。詳細はハードウェア一覧を参照願います。
㋕：カスタムメイド対象製品を示す。

PRIMERGY RX600 S3(SASモデル) 仕様

品名 モデル		PRIMERGY RX600 S3(SASモデル)		
タイプ名称		ディスクレスタイプ	Windows Server® 2003 R2 アレイタイプ-73GB / 147GB×2 (RAID1)	Windows Server® 2003 R2 アレイタイプ-73GB / 147GB×3 (RAID5)
型名	Xeon® 7140M (3.40GHz)	PGR603DAA	PGR603D7S2 / 4S2	PGR603D7S / 4S
	Xeon® 7120M (3GHz)	PGR603BAA	PGR603B7S2 / 4S2	PGR603B7S / 4S
CPU		デュアルコア インテル® Xeon® プロセッサー 7140M (3.40GHz) ／ 7120M (3GHz)		
	2次キャッシュメモリ	2×1MB		
	3次キャッシュメモリ	16MB ／ 4MB		
	プロセッサ数	2(4コア) (最大 4(8コア))		
システムバス(FSB)		800MHz		
チップセット		Intel® E8501		
メインメモリ	標準	2GB（1GB ECC DDR2 SDRAM DIMM×2）（SDDC対応）		
	最大 (*1)	64GB（4GB ECC DDR2 SDRAM DIMM×16）(*2)		
画面制御機能		ATI RADEON 7000M 、VRAM：16MB (PCI)		
グラフィック表示機能 (*3)		640×480/800×600/1024×768/1280×1024ドット		
内蔵2.5インチベイ		8 （ホットプラグ対応）		
HDD (SAS)	空きベイ数	8	6	5
	HDD標準 (*4) (*5)	–	73.4GB(PG-HDD71A)×2 (RAID1) 146.8GB(PG-HDD41A)×2 (RAID1)	73.4GB(PG-HDD71A)×3 (RAID5) 146.8GB(PG-HDD41A)×3 (RAID5)
	HDD最大 (*4) (*5)	1174.4GB		
内蔵5インチベイ		1 (空き1)		
内蔵CD-ROM		最大24倍速 CD-ROM （ATAPI）		
拡張バススロット	PCI Express (x8) [x8]	1 (ホットプラグ対応)		
	PCI Express (x4) [x4]	3 (ホットプラグ対応) (SASアレイコントローラカードで1個占有済)		
	PCI-X（64bit/133MHz） [3.3V]	1 (ホットプラグ対応)		
	PCI-X（64bit/100MHz） [3.3V]	2		
ディスクアレイ		標準搭載 (SASアレイコントローラカード、256MBキャッシュ/バッテリーバックアップ機能付き)		
SASインターフェース		SAS×8ポート (SASアレイコントローラカード標準搭載)		
SCSIインターフェース（オンボード）		Ultra320 SCSI×2ch（内蔵バックアップ装置接続用で1chのみ使用可能）		
FDD		オプション (*6)		
ネットワークインターフェース（オンボード）		2ポート(1000BASE-T/100BASE-TX/10BASE-T択一)		
インターフェース		ディスプレイ×2(アナログRGB) (*7)、シリアルポート(D-SUB9ピン)、USB×6(Ver. 2.0)(内部： 1 / 外部： 5 (*6) (*8))		
キーボード/マウス		オプション (*8)		
サーバ監視ソフト		ServerView 標準添付 (*13)		
リモートサービス機能		オプション		
電源	入力電圧(周波数)/入力コンセント	AC200V(50/60Hz)/引掛型3Pロック（NEMA L6-15準拠）×2		
	消費電力/発熱量	最大1100W ／ 3960kJ/h		
	冗長電源	標準搭載 （ホットプラグ対応）		
冗長ファン		標準搭載 （ホットプラグ対応）		
エネルギー消費効率 (*9)		デュアルコア インテル® Xeon® プロセッサー 7140M (3.40GHz)： 0.0088 ／ 7120M (3GHz)： 0.0099 (c区分)		
外形寸法 [W×D×H(mm)]		447(482.6(突起部含む)) × 706(737(突起部含む)) × 176(4U)		
質量		最大50kg		
使用環境		周囲温度： 10～35℃ ／ 湿度： 20～80% (ただし結露しないこと)		
インストールOS		–	Windows Server® 2003 R2, Standard Edition (5CAL付) (*10) (*11) (*12)	
サポートOS (*13)		Windows Server® 2003 R2, Standard Edition/ Windows Server® 2003 R2, Enterprise Edition/ Windows Server® 2003, Standard Edition (SP1以降)/ Windows Server® 2003, Enterprise Edition (SP1以降)/ Windows Server® 2003 R2, Standard x64 Edition/ Windows Server® 2003 R2, Enterprise x64 Edition/ Windows Server® 2003, Standard x64 Edition/ Windows Server® 2003, Enterprise x64 Edition/ Red Hat Enterprise Linux AS (v.4 for x86)/ Red Hat Enterprise Linux 5 (for x86)/ Red Hat Enterprise Linux AS (v.4 for EM64T)/ Red Hat Enterprise Linux 5 (for Intel64)/ VMware® Infrastructure 3 (*14)		
標準保証		3年間翌営業日以降訪問修理 (月曜～金曜、9:00～17:00 (祝日および年末年始を除く))		

(*1) OSにより使用可能なメモリ容量が異なります。詳細については、留意事項編の「OSにおける使用可能なメモリ容量について」を参照下さい。
(*2) 拡張RAMボード(PG-RB106)を3枚増設時(標準搭載を含めて合計4枚)の最大メモリ容量です。
(*3) 実際に表示可能な解像度/色数は、接続されるディスプレイの機能、およびOSにより異なります。
(*4) ハードディスクの容量は1GB=1000³Byte換算値です。
(*5) すべての内蔵ハードディスクはRAIDで構成する必要があります。
(*6) 別途FDDユニット(USB) (FMFD-51S)を手配し、USBより標準添付のUSB延長ケーブルを使用して接続します。FDDユニット(USB) (FMFD-51S)は複数台システムに最低1台必須です。
(*7) 装置前面および背面にあるディスプレイコネクタは同時に使用することはできません。
(*8) フラットディスプレイ(PG-R2DP2)に接続、あるいはKVMケーブル(USB)とKVMスイッチ(4/8ポート)を経由してキーボード、マウスに接続します。
(*9) エネルギー消費効率とは省エネ法で定める測定方法により測定した消費電力を、省エネ法で定める複合理論性能で除したものです。
(*10) Windows Server® 2003 R2 アレイタイプに標準インストールされているOSは基本Windows OS変換機構(PGBSUW5)によりWindows Server® 2003 R2, Enterprise Editionへの交換ができます。
(*11) Windows Server® 2003 R2 アレイタイプに標準インストールされているOSは基本Windows OS変換機構(PGBSUW7)によりWindows Server® 2003 R2, Standard x64 Editionバンドルへの交換ができます。本製品適用時は基本DVD-RAM変換機構(PGBDVAU103)を同時手配する必要があります。
(*12) Windows Server® 2003 R2 アレイタイプに標準インストールされているOSは基本Windows OS変換機構(PGBSUW8)によりWindows Server® 2003 R2, Enterprise x64 Editionバンドルへの交換ができます。本製品適用時は基本DVD-RAM変換機構(PGBDVAU103)を同時手配する必要があります。
(*13) Linuxを動作させるために必要なドライバは添付されていません。Linux情報は弊社HP(http://primeserver.fujitsu.com/primergy/linux/)を参照下さい。
(*14) VMware® を動作させるために必要なドライバ、ServerView、RAID監視ツールはVMware® に添付されています。

※本装置の騒音値は、実測値約52.4dBとなっておりますので、専用室への推奨します。
オフィスへの設置の際には、設置環境に十分ご注意の上、導入願います。

※OSにより接続可能装置は異なります。詳細はハードウェア一覧を参照願います。
㋕：カスタムメイド対象製品を示す。

PRIMERGY　RX600 S3(SASモデル)　構成図

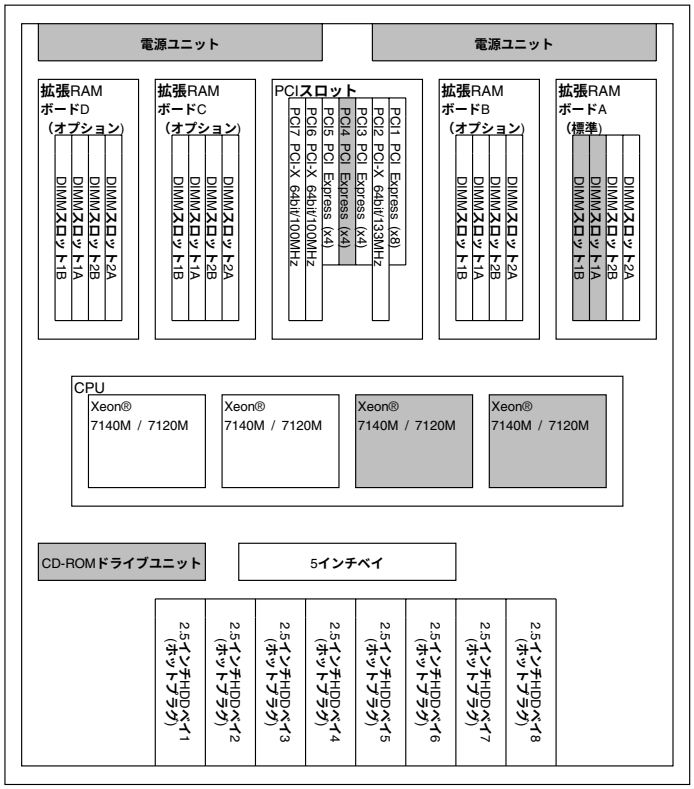

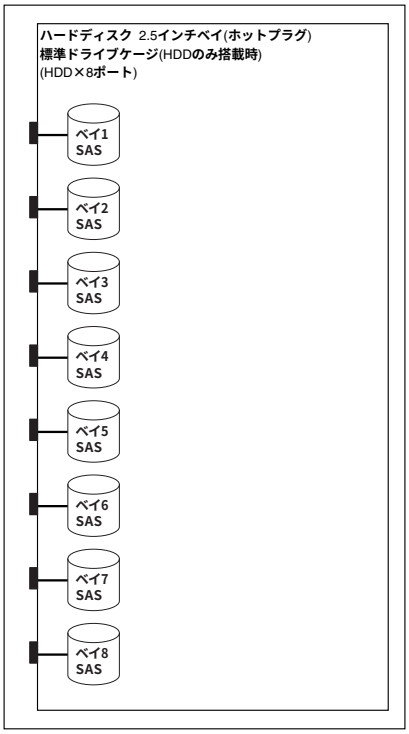

※網かけ部分は標準搭載を示します。CPU，ハードディスクは各タイプにより異なります。

PRIMERGY　RX600 S3(SASモデル)　オプションカードの搭載枚数

搭載優先順位	搭載カード		バス	PCIスロット 1	2	3	4	5	6	7	最大搭載枚数			備考
				PCI Express	PCI-X	PCI Express			PCI-X					
				x8 レーン	64bit/ 133MHz	x4 レーン			64bit/ 100MHz					
				Full Height										
				x8 ソケット	3.3V	x4 ソケット			3.3V					
高	SASアレイコントローラカード (8port/バッテリーバックアップ機能付)	ー	PCI Express (x4)	-	-	-	●	-	-	-	1		4	標準搭載，内蔵アレイ PCI Expressカード
↑	ファイバーチャネルカード	PG-FC202	PCI Express (x4)	①	-	②	-	③	-	-	3	3		PCI Expressカード
	Dual port LANカード (1000BASE-T)	PG-2861	PCI Express (x4)	①	-	②	-	③	-	-	2			PCI Expressカード
低	LANカード(1000BASE-SX)	PG-288	PCI Express (x4)	①	-	②	-	③	-	-	2			PCI Expressカード
高	リモートサービスボード	PG-RSB105	ー	-	-	-	-	-	-	①	1		3	
↑	SCSIカード(Ultra160)	PG-1281	PCI/64bit	-	③	-	-	-	①	②	2	2		外付けSCSI装置接続用
	SCSIアレイコントローラカード (2ch/Ultra320)	PG-142E3	PCI/64bit	-	①	-	-	-	②	③	2			外付けアレイ
	LANカード(1000BASE-T)	PG-1892	PCI-X/64bit	-	①	-	-	-	②	③	3	3		
	LANカード(1000BASE-SX)	PG-1882	PCI-X/64bit	-	①	-	-	-	②	③	3			
	Dual port LANカード (1000BASE-T)	PG-1863	PCI-X/64bit	-	-	-	-	-	①	②	2			
低	RS-232Cカード	GP5-162	PCI/32bit	-	-	-	-	-	①	②	2			

※○の中の数字は搭載順を示す。●は標準搭載を示す。ーは搭載不可を示す。

※OSにより接続可能装置は異なります。詳細はハードウェア一覧を参照願います。
㋕：カスタムメイド対象製品を示す。

PRIMERGY RX600 S3(SASモデル) 本体

〔A-5〕PRIMERGY RX600 S3(SASモデル)

(1)-1 一般モデル

タイプ名		型名	希望小売価格(税別)	CPU	メモリ	HDD	OS	キーボード/マウス標準添付の有無	標準保証
ディスクレスタイプ		PGR603DAA	1,610,000円	Intel® Xeon® 7140M (3.40GHz)×2	2GB カスタムメイド変更可能([メモリ]へ)	–	–	×	3年間 翌営業日以降訪問修理
		PGR603BAA	1,290,000円	Intel® Xeon® 7120M (3GHz)×2					
Windows Server® 2003 R2 アレイタイプ	73GB×2 (RAID1)	PGR603D7S2	1,810,000円	Intel® Xeon® 7140M (3.40GHz)×2		73.4GB(10,000rpm)×2 (RAID1)	Windows Server® 2003 R2, Standard Edition(5CAL) インストール Windows Server® 2003 R2, Enterprise Edition/ Windows Server® 2003 R2, Standard x64 Edition/ Windows Server® 2003 R2, Enterprise x64 Edition へ変更可能 ((1)-2へ)		
		PGR603B7S2	1,490,000円	Intel® Xeon® 7120M (3GHz)×2					
	147GB×2 (RAID1)	PGR603D4S2	1,866,000円	Intel® Xeon® 7140M (3.40GHz)×2		146.8GB(10,000rpm)×2 (RAID1)			
		PGR603B4S2	1,546,000円	Intel® Xeon® 7120M (3GHz)×2					
	73GB×3 (RAID5)	PGR603D7S	1,852,000円	Intel® Xeon® 7140M (3.40GHz)×2		73.4GB(10,000rpm)×3 (RAID5)			
		PGR603B7S	1,532,000円	Intel® Xeon® 7120M (3GHz)×2					
	147GB×3 (RAID5)	PGR603D4S	1,936,000円	Intel® Xeon® 7140M (3.40GHz)×2		146.8GB(10,000rpm)×3 (RAID5)			
		PGR603B4S	1,616,000円	Intel® Xeon® 7120M (3GHz)×2					

(1)-2 基本Windows OS変換機構 [カスタムメイド専用] ※サーバ本体と同時手配願います。

品名	型名	希望小売価格(税別)	備考
基本Windows OS変換機構 [Windows Server® 2003 R2, Standard Edition→ Windows Server® 2003 R2, Enterprise Edition] (カスタムメイド専用)	PGBSUW5	454,000円	Windows Server® 2003 R2, Enterprise Edition (25CAL) インストール ※本製品は出荷後のサーバ本体には適用できません。 [Windows Server® 2003 R2 アレイタイプ専用]
基本Windows OS変換機構 [Windows Server® 2003 R2, Standard Edition→ Windows Server® 2003 R2, Standard x64 Edition] (カスタムメイド専用)	PGBSUW7	1,000円	Windows Server® 2003 R2, Standard x64 Edition (5CAL) バンドル ※本製品適用時はOSをインストールする必要があります。 ※本製品適用時は基本DVD-RAM変換機構(PGBDVAU103)の同時手配必須。 ※本製品は出荷後のサーバ本体には適用できません。 [Windows Server® 2003 R2 アレイタイプ専用]
基本Windows OS変換機構 [Windows Server® 2003 R2, Standard Edition→ Windows Server® 2003 R2, Enterprise x64 Edition] (カスタムメイド専用)	PGBSUW8	454,000円	Windows Server® 2003 R2, Enterprise x64 Edition (25CAL) バンドル ※本製品適用時はOSをインストールする必要があります。 ※本製品適用時は基本DVD-RAM変換機構(PGBDVAU103)の同時手配必須。 ※本製品は出荷後のサーバ本体には適用できません。 [Windows Server® 2003 R2 アレイタイプ専用]

※OSにより接続可能装置は異なります。詳細はハードウェア一覧を参照願います。
㋕：カスタムメイド対象製品を示す。

PRIMERGY RX600 S3(SASモデル)　メモリ／内蔵ディスク等

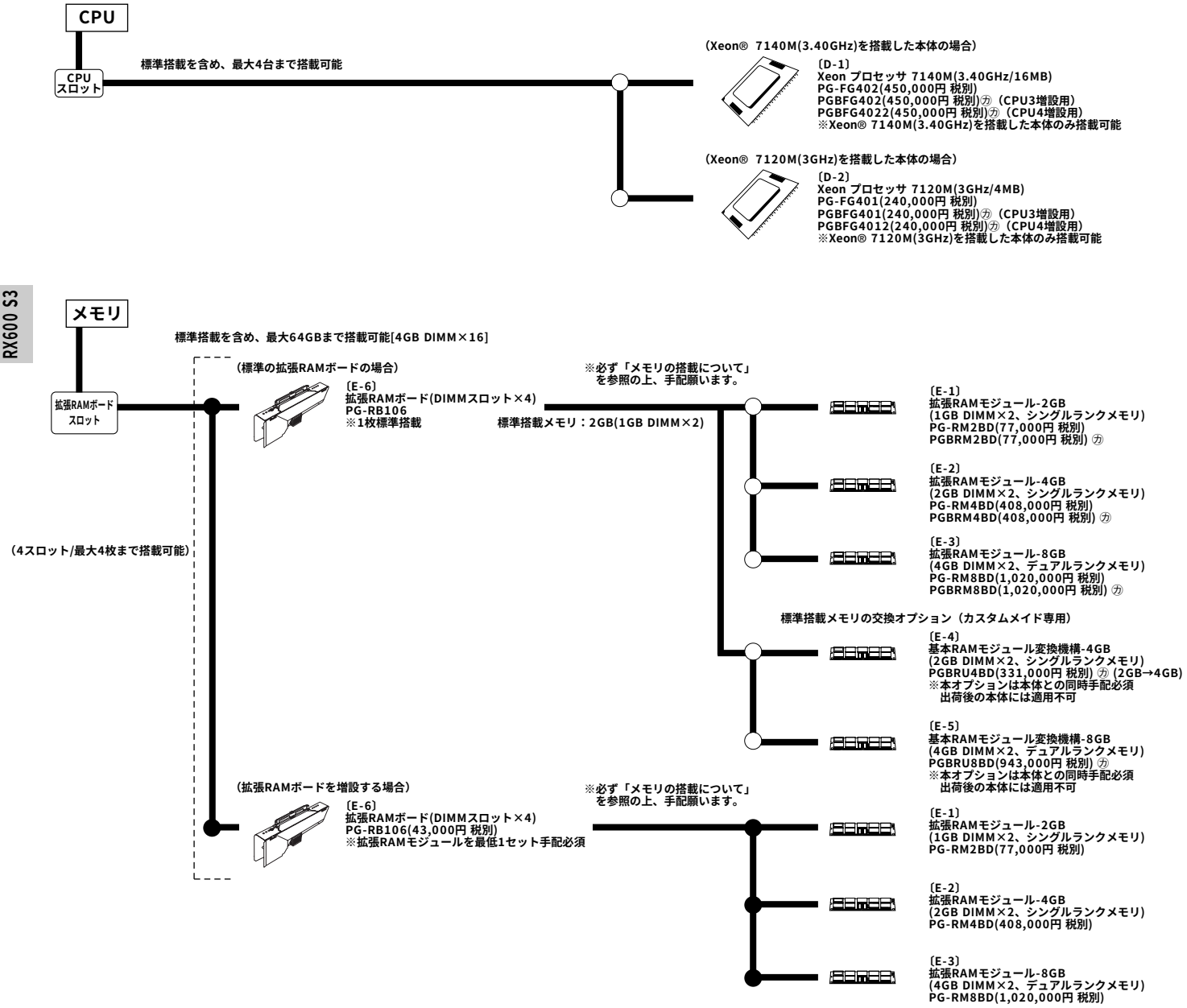

本システム構成図に掲載されております商品※の価格体系につきましては、市場の価格に近く、お客様にわかりやすい「希望小売価格」となっております。
※PRIMERGY本体等
また、「標準価格」で提供している商品につきましては、本システム構成図（樹系図）では★で表示してあります。

※OSにより接続可能装置は異なります。詳細はハードウェア一覧を参照願います。
㋕：カスタムメイド対象製品を示す。

メモリの搭載について

(1)拡張RAMボードは拡張RAMボードA(標準搭載)→拡張RAMボードB→拡張RAMボードC→拡張RAMボードDの順に実装すること。
(2)同容量のDIMMを2枚単位で実装する。(容量の異なるDIMMの混在、また1枚での実装は不可)。
(3)8GB (4GB DIMM×2、デュアルランクメモリ)→2GB(1GB DIMM×2、シングルランクメモリ)→4GB(2GB DIMM×2、シングルランクメモリ)の順でDIMMスロット1A,1B(Bank1)→2A,2B(Bank2)の順に実装すること。

[注1]搭載可能メモリ容量について
搭載メモリ容量はOSの使用可能メモリ容量に準じます。
OSにおける使用可能メモリ容量は留意事項編の「OSにおける使用可能メモリ容量について」を参照下さい。

[注2]スペアメモリ機能について
スペアメモリ機能は拡張RAMボード単位でスペアメモリを割り当てます。
スペアメモリ機能を利用する場合は、以下の点にご注意ください。
(1) 拡張RAMボードのBank1とBank2に同容量のDIMMを実装する必要があります。
(2) すべての拡張RAMボードでスペアメモリ構成にする必要があります。
(3) メモリ・ミラーリング機能、メモリRAID機能は使用できません。
(4) 使用可能なメモリ容量は搭載したメモリ容量は以下の通りになります。
- 8GB (4GB DIMM×2、デュアルランクメモリ)構成時 メモリ容量の3/4
- 4GB (2GB DIMM×2、シングルランクメモリ)構成時 メモリ容量の半分
- 2GB (1GB DIMM×2、シングルランクメモリ)構成時 メモリ容量の半分

搭載条件は以下のようになります。

拡張RAMボードA				拡張RAMボードB				拡張RAMボードC				拡張RAMボードD			
Bank1		Bank2		Bank1		Bank2		Bank1		Bank2		Bank1		Bank2	
1A	1B	2A	2B	1A	1B	2A	2B	1A	1B	2A	2B	1A	1B	2A	2B
○	○	○	○	-	-	-	-	-	-	-	-	-	-	-	-
○	○	○	○	○	○	○	○	-	-	-	-	-	-	-	-
○	○	○	○	○	○	○	○	○	○	○	○	-	-	-	-
○	○	○	○	○	○	○	○	○	○	○	○	○	○	○	○

○：メモリ搭載，-：メモリ非搭載

[注3]メモリ・ミラーリング機能について
メモリ・ミラーリング機能は拡張RAMボード2枚単位でミラーセットを構成します。
メモリ・ミラーリング機能を利用する場合は、以下の点にご注意ください。
(1) ミラーセット構成する2枚の拡張RAMボードには、メモリ容量を同じにする必要があります。
(2) ミラーセットは下記のように構成されます。
- 拡張RAMボード 2枚構成時 ミラーセット#1 (拡張RAMボードA + 拡張RAMボードB)
- 拡張RAMボード 4枚構成時 ミラーセット#1 (拡張RAMボードA + 拡張RAMボードB)
ミラーセット#2 (拡張RAMボードC + 拡張RAMボードD)

(3) スペアメモリ機能、メモリRAID機能は使用できません。
(4) 使用可能なメモリ容量は搭載したメモリ容量の半分になります。

搭載条件は以下のようになります。

ミラーセット#1								ミラーセット#2							
拡張RAMボードA				拡張RAMボードB				拡張RAMボードC				拡張RAMボードD			
Bank1		Bank2		Bank1		Bank2		Bank1		Bank2		Bank1		Bank2	
1A	1B	2A	2B	1A	1B	2A	2B	1A	1B	2A	2B	1A	1B	2A	2B
○	○	-	-	○	○	-	-	-	-	-	-	-	-	-	-
○	○	-	-	○	○	-	-	○	○	-	-	○	○	-	-
○	○	○	○	○	○	○	○	-	-	-	-	-	-	-	-
○	○	○	○	○	○	○	○	○	○	○	○	○	○	○	○

○：メモリ搭載，-：メモリ非搭載

[注4]メモリRAID機能について
メモリRAID機能は4枚の拡張RAMボードでメモリRAIDを構成します。
メモリRAID機能を利用する場合は、以下の点にご注意ください。
(1) すべての拡張RAMボードはメモリ容量を同じにする必要があります。
(2) スペアメモリ機能、メモリ・ミラーリング機能は使用できません。
(3) 使用可能なメモリ容量は搭載したメモリ容量の3/4になります。

搭載条件は以下のようになります。

拡張RAMボードA				拡張RAMボードB				拡張RAMボードC				拡張RAMボードD			
Bank1		Bank2		Bank1		Bank2		Bank1		Bank2		Bank1		Bank2	
1A	1B	2A	2B	1A	1B	2A	2B	1A	1B	2A	2B	1A	1B	2A	2B
○	○	-	-	○	○	-	-	○	○	-	-	○	○	-	-
○	○	○	○	○	○	○	○	○	○	○	○	○	○	○	○

○：メモリ搭載，-：メモリ非搭載

[注5]ホットプラグ機能について
拡張RAMボードはメモリ・ミラーリング機能、メモリRAID機能利用時のみホットプラグに対応しています。

内蔵ハードディスクと内蔵バックアップ装置の接続形態

内蔵ハードディスクと内蔵バックアップ装置を搭載する際は以下の表を参照の上、接続オプションカード/ケーブルを選択願います。

ハードディスク接続形態	
接続方法	使用する インターフェース
アレイ接続	SASアレイコントローラカード

⇨

RX600 S3 内蔵バックアップ装置接続（最大1台）		
USB(*1)装置接続	SCSI Wide(*2)装置接続	SCSI Wide(*3)装置接続
USBケーブル (PG-CBLU004)	SCSIケーブル (PG-CBLS028)	SCSIケーブル (PG-CBLS029)

⇨

PRIMERGY SX10 内蔵バックアップ装置接続（最大4台）
SCSI Wide(*4)装置接続
SCSIカード(PG-1281) SCSIケーブル(PG-CBLS001/002)

(*1)USBバックアップ装置:PG-DT5041
(*2)SCSI Wideバックアップ装置:PG-LT201/PG-LT102
(*3)SCSI Wideバックアップ装置:PG-LT302
(*4)SCSI Wideバックアップ装置:PG-DT501/PG-LT302/PG-LT201/PG-LT102

PRIMERGY RX600 S3(SASモデル)

※OSにより接続可能装置は異なります。詳細はハードウェア一覧を参照願います。
㋕：カスタムメイド対象製品を示す。

内蔵ハードディスク

《アレイ接続》

PCIバス

SASアレイコントローラカード
(8port/SAS/バッテリーバックアップ機能)
※RAID0、1、5、1+0構成が可能
※同容量／同回転数の内蔵ハードディスクを2台以上接続する必要があります。
※標準搭載カード

※必ず「内蔵ハードディスクと内蔵バックアップ装置の接続形態」を参照の上、手配願います。

標準搭載を含め、最大8台まで搭載可能

〔F-11〕
内蔵ハードディスクユニット-73GB
(2.5インチ,SAS,10,000rpm)
PG-HDD71A (42,000円 税別)
PGBHDD71A (42,000円 税別) ㋕

〔F-12〕
内蔵ハードディスクユニット-73GB
(2.5インチ,SAS,15,000rpm)
PG-HDD75A (66,000円 税別)
PGBHDD75A (66,000円 税別) ㋕

〔F-13〕
内蔵ハードディスクユニット-147GB
(2.5インチ,SAS,10,000rpm)
PG-HDD41A (70,000円 税別)
PGBHDD41A (70,000円 税別) ㋕

RX600 S3

内蔵バックアップ装置(SCSI)（5インチベイ使用）※別途SCSIケーブル手配必須

オンボードSCSIコントローラ（wide）

※必ず「内蔵ハードディスクと内蔵バックアップ装置の接続形態」を参照の上、手配願います。

〔N-4〕
SCSIケーブル(DC延長ケーブル付)
PG-CBLS029(12,000円 税別)
PGBCBLS029(12,000円 税別) ㋕

〔N-3〕
SCSIケーブル
PG-CBLS028(10,000円 税別)
PGBCBLS028(10,000円 税別) ㋕

(1スロット/最大1台まで搭載可能)

〔G-26〕
内蔵LTO3ユニット
PG-LT302　(530,000円 税別)
PGBLT302　(530,000円 税別) ㋕

〔G-28〕
内蔵LTO2ユニット
PG-LT201　(302,000円 税別)
PGBLT201　(302,000円 税別) ㋕

〔G-30〕
内蔵LTOユニット
PG-LT102　(180,000円 税別)
PGBLT102　(180,000円 税別) ㋕

※内蔵バックアップ装置(SCSI)をカスタムメイドで手配する場合は、
内蔵バックアップ装置(SCSI)接続用のSCSIケーブルも併せて
カスタムメイドで手配する必要があります。

内蔵バックアップ装置(USB)（5インチベイ使用）※USBケーブル手配必須

USBインターフェース（内部）

〔N-41〕
USBケーブル
PG-CBLU004(5,000円 税別)
PGBCBLU004(5,000円 税別) ㋕

〔G-23〕
内蔵DAT72ユニット
PG-DT5041 (88,000円 税別)
PGBDT5041(88,000円 税別) ㋕

※内蔵バックアップ装置(USB)をカスタムメイドで手配する場合は、
内蔵バックアップ装置(USB)接続用のUSBケーブルも併せてカスタムメイドで
手配する必要があります。

内蔵バックアップ装置の媒体につきましては、以下より手配ください。
富士通コワーコ株式会社
http://jp.fujitsu.com/group/coworco/

内蔵DVD-RAM　※カスタムメイド専用

オンボードIDEコントローラ

標準搭載CD-ROMの交換用オプション

〔G-17〕
基本DVD-RAM変換機構
【CD-ROM→DVD-RAM】
PGBDVAU103(23,000円 税別)㋕
※本オプションは本体との同時手配必須
出荷後の本体には適用不可

内蔵バックアップ装置(PRIMERGY SX10使用)

PCIバス

〔I-1〕
SCSIカード
PG-1281 (34,000円 税別)
PGB1281 (34,000円 税別) ㋕

〔N-12〕
SCSIケーブル
PG-CBLS001(14,000円 税別)(1.5m)
PG-CBLS002(29,000円 税別)(5m)

※PRIMERGY SX10に搭載する装置全てがLVDインターフェースの場合のみSCSIケーブル(5m)(PG-CBLS002)を使用することが可能。

〔G-1〕
PRIMERGY SX10
(バックアップキャビネット)
PG-R1BC4 (100,000円 税別)

※PRIMERGY SX10に搭載可能な内蔵バックアップ装置はP.157を参照願います。

本システム構成図に掲載されております商品※の価格体系につきましては、市場の価格に近く、お客様にわかりやすい「希望小売価格」となっております。
※PRIMERGY本体等
また、「標準価格」で提供している商品につきましては、本システム構成図（樹系図）では★で表示してあります。

PRIMERGY RX600 S3(SASモデル)

※OSにより接続可能装置は異なります。詳細はハードウェア一覧を参照願います。
㋕：カスタムメイド対象製品を示す。

キーボード/マウス ※別途KVMスイッチとKVMケーブル(USB)あるいはフラットディスプレイ手配必須

USB インターフェース

〔P-14〕
KVMケーブル(USB)
PG-CBLDP09 (4,000円 税別)(1.8m)
PG-CBLDP10 (6,000円 税別)(3m)
PG-CBLDP11 (12,000円 税別)(5m)

〔P-11〕
KVMスイッチ(4ポート)
PG-SB201 (90,000円 税別)

〔P-12〕
KVMスイッチ(8ポート)
PG-SB202 (120,000円 税別)

ディスプレイ

ディスプレイ インターフェース

〔B-3〕
フラットディスプレイ
(17インチ液晶/リフレクトマウス/キーボード(日本語版)付,1U)
PG-R2DP2 (300,000円 税別)
※CRT/KB切替器(4ch)(PG-SB104)、KVMスイッチ(4ポート)(PG-SB201)を1台搭載可能

フロッピィディスク ※複数台システムに最低1台手配必須

USB インターフェース

〔H-2〕
FDDユニット(USB)
FMFD-51S(10,000円 税別)

UPS/電源制御

※UPSに接続するサーバ本体、周辺装置の消費電力の合計がUPSの定格容量以下(定格皮相電力[VA]以下かつ定格有効電力[W]以下)になるようUPSを選択願います。
サーバ本体に接続可能なUPSについては、ハードウェア一覧を参照下さい。

LAN インターフェース

〔N-32〕★
ツイストペアケーブル
(カテゴリ5e)

HUB

〔N-31〕★
ツイストペアケーブル

ネットワークマネジメントカード
※Smart-UPS RT 5000に標準搭載
※Webブラウザを使用して遠隔監視、操作、スケジュール運転が可能
ただしOSシャットダウンを行なう場合はPowerChute Network Shutdownが必要。

〔L-11〕
高機能無停電電源装置
(Smart-UPS RT 5000)
PG-R1SR5K2 (700,000円 税別)
※UPS管理ソフトウェアは別売

(AC200Vの機器に接続する場合)

コンセントタップ
(6口、NEMA L6-15R、200V)
※Smart-UPS RT 5000に1台標準添付

(AC100Vの機器に接続する場合)

〔L-24〕
ステップダウントランスフォーマ
(AC200V→AC100V)
PG-SYTF02 (140,000円 税別)
(12口、NEMA5-15R、100V)
※RX600 S3には接続できません。

高機能無停電電源装置(Smart-UPS RT 5000)について

高機能無停電電源装置(Smart-UPS RT 5000)における接続機器の消費電力は下記の順序で計算します。

① AC200V機器の消費電力の合計を計算します。
② AC100V機器の消費電力の合計を計算し、計算結果がステップダウントランスフォーマの最大出力電力(3500VA/3500W)以下であることを確認します。
③ AC100V機器とAC200V機器の消費電力の合計がUPSの定格容量以下(定格皮相電力[VA]以下かつ定格有効電力[W]以下)であることを確認します。

LAN インターフェース

〔N-32〕★
ツイストペアケーブル
(カテゴリ5e)

HUB

〔N-31〕★
ツイストペアケーブル

ネットワークマネジメントカード
※Symmetra RM 4000VAに標準搭載
※Webブラウザを使用して遠隔監視、操作、スケジュール運転が可能
ただしOSシャットダウンを行なう場合はPowerChute Network Shutdownが必要。

〔L-21〕
高機能無停電電源装置
(Symmetra RM 4000VA)
PG-R1SY4K2 (1,200,000円 税別)
※UPS管理ソフトウェアは別売

(AC200Vの機器に接続する場合)

コンセントタップ
(6口、NEMA L6-15R、200V)
※Symmetra RM 4000VAに1台標準添付

(AC100Vの機器に接続する場合)

〔L-24〕
ステップダウントランスフォーマ
(AC200V→AC100V)
PG-SYTF02 (140,000円 税別)
(12口、NEMA5-15R、100V)
※RX600 S3には接続できません。

〔L-23〕
Symmetra RM用バッテリモジュール
PG-SYBT02 (100,000円 税別)

〔L-22〕
Symmetra RM用パワーモジュール2000VA
PG-SYPM2K2 (300,000円 税別)
※本オプション適用時はUPSの定格容量は6000VA/4200Wになります。

高機能無停電電源装置(Symmetra RM 4000VA)について

(1) 高機能無停電電源装置(Symmetra RM 4000VA)はパワーモジュールおよびバッテリモジュールを追加することにより、6000VA/4200Wまで供給電力を拡張できます。
構成可能なパターンは下記の通りです。

構成可能パターン		パワーモジュール	バッテリモジュール
4000VA/2800W	①	3台 [2+1冗長] <標準構成>	2台 <標準構成>
	②	3台 [2+1冗長] <標準構成>	3台 (+1台追加)
6000VA/4200W		4台 (+1台追加) [3+1冗長]	3台 (+1台追加)

(2) 高機能無停電電源装置(Symmetra RM 4000VA)における接続機器の消費電力は下記の順序で計算します。

① AC200V機器の消費電力の合計を計算します。
② AC100V機器の消費電力の合計を計算し、計算結果がステップダウントランスフォーマの最大出力電力(3500VA/3500W)以下であることを確認します。
③ AC100V機器とAC200V機器の消費電力の合計がUPSの定格容量以下(定格皮相電力[VA]以下かつ定格有効電力[W]以下)であることを確認します。

本システム構成図に掲載されております商品※の価格体系につきましては、市場の価格に近く、お客様にわかりやすい「希望小売価格」となっております。
※PRIMERGY本体等
また、「標準価格」で提供している商品につきましては、本システム構成図（樹系図）では★で表示してあります。

PRIMERGY RX600 S3(SASモデル)

※OSにより接続可能装置は異なります。詳細はハードウェア一覧を参照願います。
㋕：カスタムメイド対象製品を示す。

電源について

PRIMERGY RX600 S3は、AC200V電源を利用するため、装置設置に際し、AC200Vの電源敷設工事や二極接地型コンセントの取付け等が必要となる場合があります。設置場所の電源設備についてご確認ください。
PRIMERGY RX600 S3本体のAC電源ケーブルのプラグ(NEMA L6-15P)および設置場所に必要な電源コンセントの形状(NEMA L6-15R)は以下の通りです。

AC200V AC電源ケーブル・プラグ形状
(NEMA L6-15P)

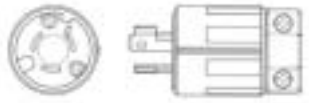

AC200V AC電源コンセント形状
(NEMA L6-15R)

高機能無停電電源装置(Smart-UPS RT 5000/Symmetra RM 4000VA)をご利用される場合、UPSに添付のAC電源のプラグ(NEMA L6-30P)および設置場所に必要な電源コンセントの形状(NEMA L6-30R)は以下の通りです。
UPSに添付のAC電源のプラグは25A/5000VAまで使用可能です。高機能無停電電源装置(Symmetra RM 4000VA)において最大容量(30A/6000VA)を必要とする場合は、UPSに添付のAC電源のプラグではなく端子台接続に取り替える必要があります。その場合は資格を有した電気技術者による工事が必要です。

AC200V AC電源ケーブル・プラグ形状
(NEMA L6-30P)

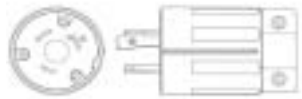

AC200V AC電源コンセント形状
(NEMA L6-30R)

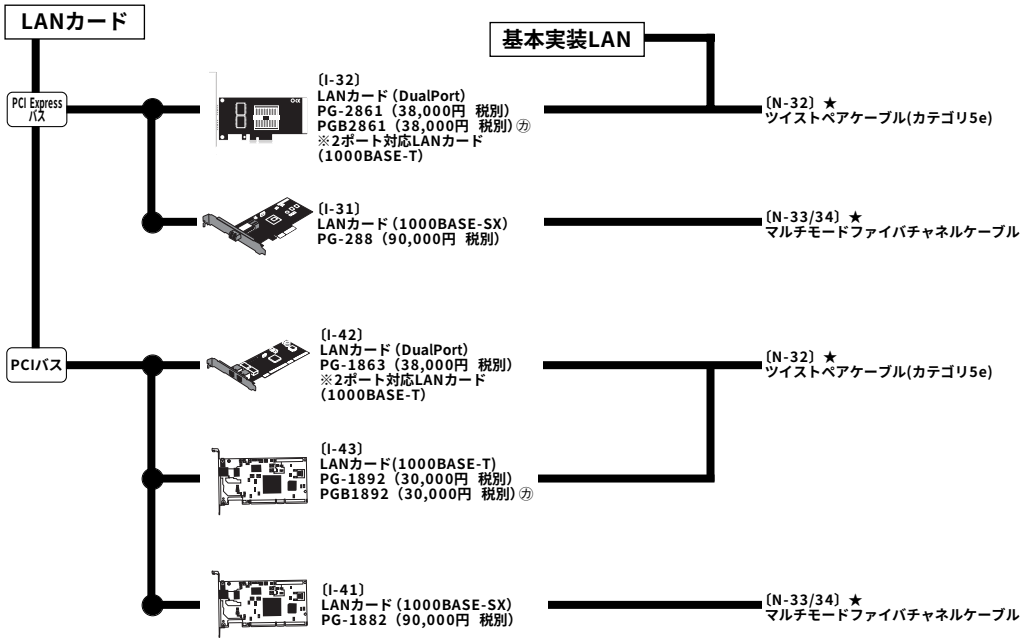

本システム構成図に掲載されております商品※の価格体系につきましては、市場の価格に近く、お客様にわかりやすい「希望小売価格」となっております。
※PRIMERGY本体等
また、「標準価格」で提供している商品につきましては、本システム構成図（樹系図）では★で表示してあります。

PRIMERGY RX600 S3(SASモデル)

※OSにより接続可能装置は異なります。詳細はハードウェア一覧を参照願います。
㋕：カスタムメイド対象製品を示す。

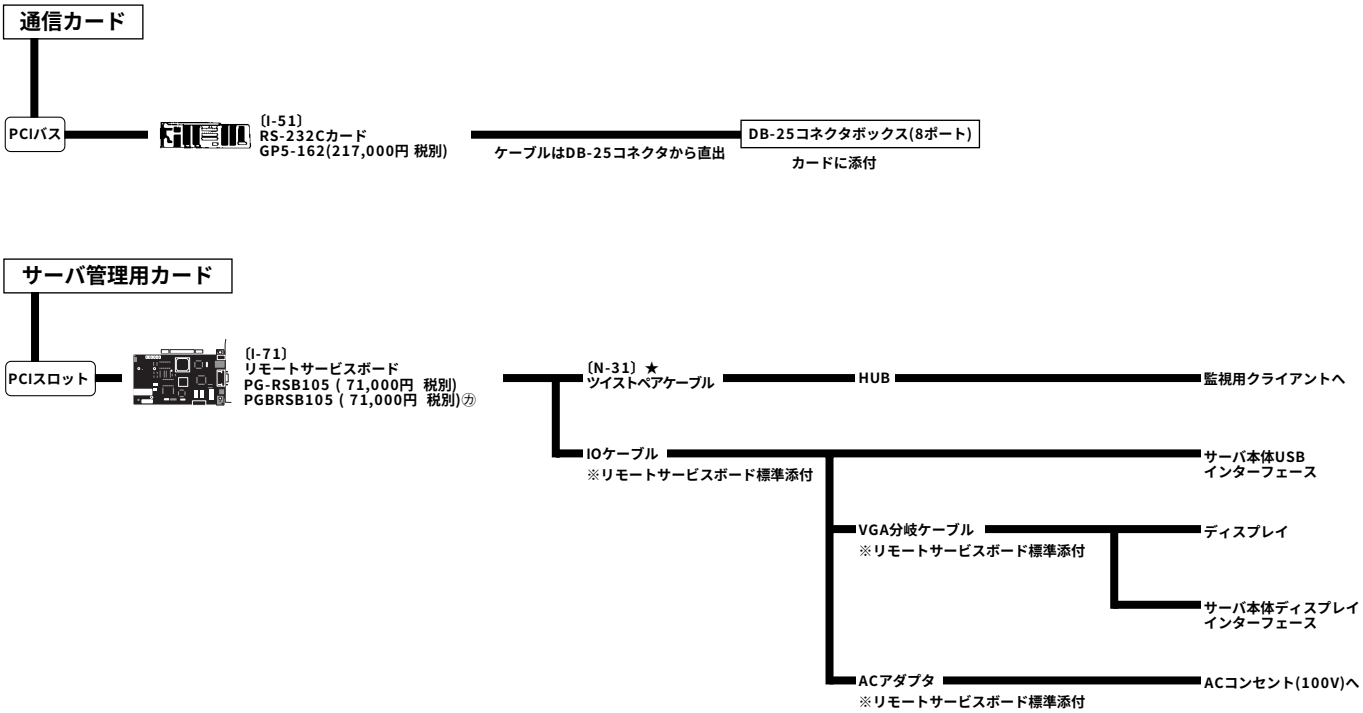

本システム構成図に掲載されております商品※の価格体系につきましては、市場の価格に近く、お客様にわかりやすい「希望小売価格」となっております。
※PRIMERGY本体等
また、「標準価格」で提供している商品につきましては、本システム構成図（樹系図）では★で表示してあります。