FUJITSU

PRIMERGY TX200FT S3

システム構成図

PRIMERGY TX200FT S3

本体前面

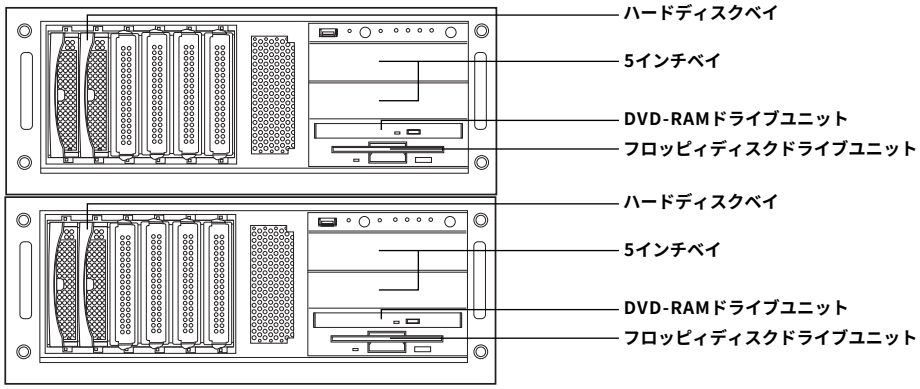

[上段:TX200FT S3(FT1),下段:TX200FT S3(FT2)]

本体背面

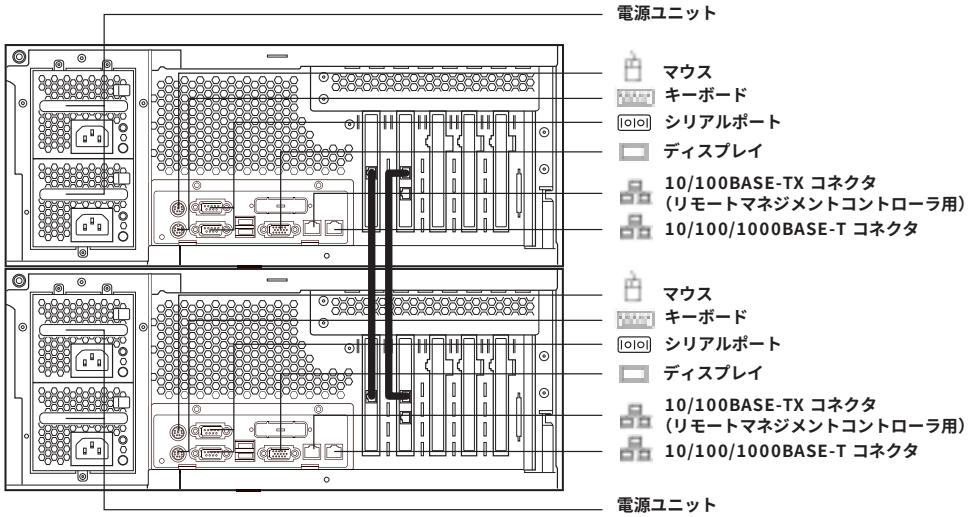

[上段:TX200FT S3(FT1),下段:TX200FT S3(FT2)]

※OSにより接続可能装置は異なります。詳細はハードウェア一覧を参照願います。
㋕：カスタムメイド対象製品を示す。

PRIMERGY TX200FT S3 仕様

品名 モデル		PRIMERGY TX200FT S3	二重化
タイプ名称		Windows Server® 2003 R2, Enterprise Edition アレイタイプ-73GB / 147GB / 300GB×2 (RAID1)	
型名	Xeon® 5160 (3GHz)	PGT20377F / 4F / 3F	
	Xeon® 5110 (1.60GHz)	PGT20337F / 4F / 3F	
CPU		デュアルコア インテル® Xeon® プロセッサー 5160 (3GHz) ／ 5110 (1.60GHz)	○
	2次キャッシュメモリ	4MB	
	プロセッサ数	1	
システムバス(FSB)		1333MHz / 1066MHz	○
チップセット		Intel® 5000V	○
メインメモリ(*1)	標準	1GB（512MB ECC DDR2 SDRAM Fully Buffered DIMM×2, PC2 5300F）（SDDC対応）	○
	最大	3GB	
画面制御機能		リモートマネジメントコントローラ内蔵 、VRAM：1.7MB	○
グラフィック表示機能 (*2)		640×480/800×600/1024×768ドット (256色)	(*11)
内蔵3.5インチベイ		6 （ホットプラグ対応）	○
HDD (SAS)	空きベイ数	4	
	HDD標準 (*3) (*4) (*5)	73.4GB(PG-HDB75A)×2(RAID1) 146.8GB(PG-HDB45A)×2(RAID1) 300.0GB(PG-HDB35A)×2(RAID1)	
	HDD最大 (*3) (*4) (*5)	1.5TB (300.0GB×6(RAID5))	
内蔵5インチベイ		3 (空き2)	–
内蔵DVD-RAM		最大5倍速 DVD-RAM / 最大8倍速 DVD-ROM / 最大24倍速 CD-ROM (ATAPI)	
拡張バススロット	PCI Express （x8） [x8]	1	○
	PCI Express （x4） [x8]	1 (LANカード(PG-2861)で1個占有済)	
	PCI-X（64bit/100MHz）[3.3V] (*6)	2 (1×フルサイズ) (SASアレイコントローラカード(PG-140G)で1個占有済)	
	PCI（32bit/33MHz） [5.0V]	1 (1×フルサイズ) (LANカード(PG-1892)で1個占有済)	
	PCI-X（64bit/100MHz） [3.3V]	1 (SASコントローラで1個占有済)	
ディスクアレイ		標準搭載(PG-140G)	○
SASインターフェース（オンボード）		SAS×8ポート	–
内蔵FDD		3.5インチ(1.44MB/720KB)	–
ネットワークインターフェース（オンボード）		1ポート(1000BASE-T/100BASE-TX/10BASE-T択一)	○
インターフェース		ディスプレイ(アナログRGB)、シリアルポート×2(D-SUB9ピン) (*7)、キーボード(PS/2タイプMini DIN6ピン)、マウス(PS/2タイプMini DIN6ピン)	○
キーボード/マウス		オプション ※KVMスイッチ(4ポート) (PG-SB201)、KVMケーブル(PS/2)(1.8m) (PG-CBLDP06)×2標準添付	–
サーバ監視ソフト		ServerView 標準添付	–
監視機能		標準搭載 (LANカード(PG-2861))	○
	専用コネクタ	1000BASE-T/100BASE-TX/10BASE-T	
リモートサービス機能		標準搭載 (オンボード、リモートマネジメントコントローラ)	○
	専用コネクタ	1ポート(100BASE-TX/10BASE-T択一)	
電源	入力電圧(周波数)/入力コンセント	(AC100V(50/60Hz)/二極接地型×2) ×2系統分	○
	消費電力/発熱量	(最大575W ／ 2070kJ/h) ×2系統分	
	冗長電源	標準搭載 （ホットプラグ対応）	
冗長ファン		標準搭載 （ホットプラグ対応）	○
エネルギー消費効率 (*8) (*9)		デュアルコア インテル® Xeon® プロセッサー 5160 (3GHz)：0.00236 ／ 5110 (1.60GHz)：0.01089 (d区分)	–
外形寸法 [W×D×H(mm)]		(483 × 700(750(突起部含む)) × 177(4U)) ×2系統分 (*10)	–
質量		最大40kg × 2系統分	–
使用環境		周囲温度： 10～35℃ ／ 湿度： 20～80% (ただし結露しないこと)	–
インストールOS		Windows Server® 2003 R2, Enterprise Edition (25CAL付)	–
サポートOS		Windows Server® 2003 R2, Enterprise Edition	–
標準保証		3年間翌営業日以降訪問修理 (月曜～金曜、9:00～17:00 (祝日および年末年始を除く))	–

(*1) FT制御用として256MB使用しています。
(*2) 実際に表示可能な解像度/色数は、接続されるディスプレイの機能、およびOSにより異なります。
(*3) ハードディスクの容量は1GB=1000^3Byte、1TB=1000^4Byte換算値です。
(*4) FT制御用として22GB使用しています。
(*5) 内蔵ハードディスクはRAID1あるいはRAID5で構成する必要があります。
(*6) PCIカードの仕様および搭載枚数により、動作周波数が変動します。
(*7) UPSと接続する場合のみ使用可能です。
(*8) エネルギー消費効率とは省エネ法で定める測定方法により測定した消費電力を、省エネ法で定める複合理論性能で除したものです。
(*9) エネルギー消費効率の値は2系統で構成されているうちの1系統分の値を示しています。
(*10) KVMスイッチ(PG-SB201)を含みません。
(*11) KVMスイッチ(PG-SB201)は二重化されておりません。

※OSにより接続可能装置は異なります。詳細はハードウェア一覧を参照願います。
㋕：カスタムメイド対象製品を示す。

PRIMERGY TX200FT S3 構成図

PRIMERGY TX200FT S3は、TX200FT S3(FT1)、TX200FT S3(FT2)より構成されています。

[TX200FT S3(FT1)]

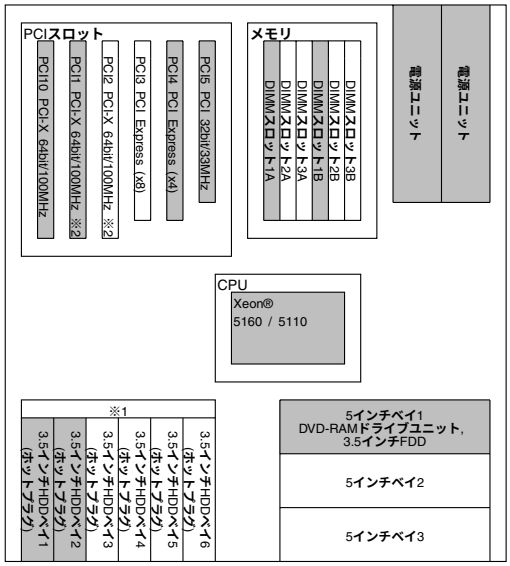

[TX200FT S3(FT2)]

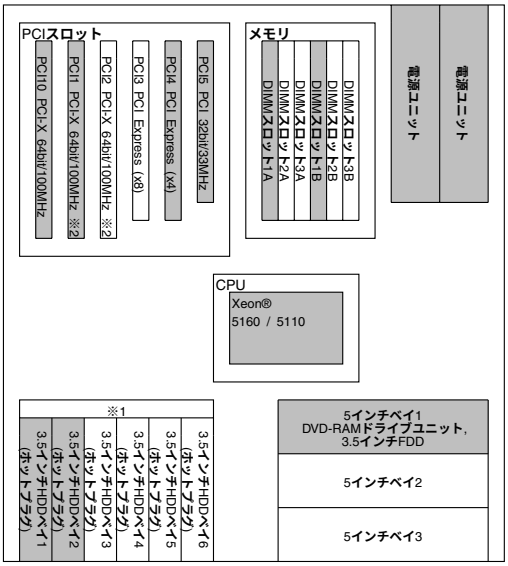

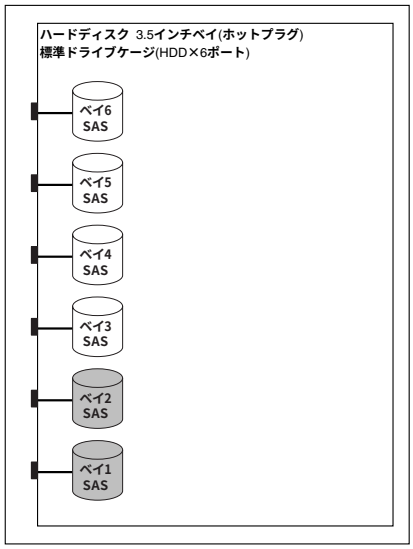

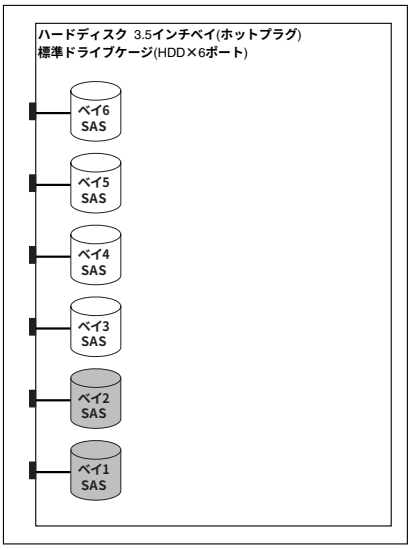

※1：内蔵ハードディスクはRAID1あるいはRAID5で構成する必要があります。
※2：PCIカードの仕様および搭載枚数により、動作周波数が変動します。

※網かけ部分は標準搭載を示します。

PRIMERGY TX200FT S3 オプションカードの搭載枚数

搭載優先順位	搭載カード		バス	PCIスロット 10 (PCI-X 64bit/100MHz, Full Height, 3.3V)	1 (PCI-X 64bit/100MHz (*1), Full Height, 3.3V)	2 (PCI-X 64bit/100MHz (*1), Full Height, 3.3V)	3 (PCI Express x8 レーン, Full Height, x8 ソケット)	4 (PCI Express x4 レーン, Full Height, x8 ソケット)	5 (PCI 32bit/33MHz, Full Height, 5.0V)	最大搭載枚数		備考
高	SASコントローラ (8port)	―	PCI-X/64bit	●	-	-	-	-	-	1		内蔵ハードディスク接続用
↑	SASアレイコントローラカード (0port/バッテリーバックアップ機能付)	PG-140G	PCI-X/64bit	-	●	-	-	-	-	1	5	標準搭載，内蔵アレイ
	LANカード(1000BASE-T)	PG-1892	PCI-X/64bit	-	-	①	-	-	●	2		標準搭載，同期通信用 ※2セット手配必須
	LANカード(1000BASE-SX)	PG-1882	PCI-X/64bit	-	-	①	-	-	-	1		※2セット手配必須
	Dual port LANカード (1000BASE-T)	PG-1862	PCI-X/64bit	-	-	①	-	-	-	1	3	※2セット手配必須
	LANカード(1000BASE-T)	PG-289	PCI Express (x1)	-	-	-	①	-	-	1		PCI Expressカード ※2セット手配必須
	Dual port LANカード (1000BASE-T)	PG-2861	PCI Express (x4)	-	-	-	①	●	-	2		標準搭載，同期通信/監視用 PCI Expressカード ※2セット手配必須
	SCSIカード(Ultra160)	PG-1281	PCI/64bit	-	-	①	-	-	-	1		内蔵/外付けSCSI装置接続用
低	ファイバーチャネルカード	PG-FC202	PCI Express (x4)	-	-	-	①	-	-	1		PCI Expressカード ※2セット手配必須

※○の中の数字は搭載順を示す。●は標準搭載を示す。―は搭載不可を示す。
*1) PCIカードの仕様および搭載枚数により、動作周波数が変動します。

※OSにより接続可能装置は異なります。詳細はハードウェア一覧を参照願います。
㋕：カスタムメイド対象製品を示す。

PRIMERGY TX200FT S3 本体

〔A-12〕PRIMERGY TX200FT S3

(1) 本体 [カスタムメイド非対象製品]

タイプ名		型名	希望小売価格(税別)	CPU	メモリ	HDD	OS	キーボード/マウス標準添付の有無	標準保証
Windows Server® 2003 R2, Enterprise Edition アレイタイプ	73GB×2 (RAID1)	PGT20377F	1,998,000円	Intel® Xeon® 5160 (3GHz)	1GB	73.4GB(15,000rpm)×2 (RAID1)	Windows Server® 2003 R2, Enterprise Edition(25CAL) インストール	×	3年間 翌営業日以降 訪問修理
	147GB×2 (RAID1)	PGT20374F	2,118,000円			146.8GB(15,000rpm)×2 (RAID1)			
	300GB×2 (RAID1)	PGT20373F	2,358,000円			300.0GB(15,000rpm)×2 (RAID1)			
	73GB×2 (RAID1)	PGT20337F	1,726,000円	Intel® Xeon® 5110 (1.60GHz)		73.4GB(15,000rpm)×2 (RAID1)			
	147GB×2 (RAID1)	PGT20334F	1,846,000円			146.8GB(15,000rpm)×2 (RAID1)			
	300GB×2 (RAID1)	PGT20333F	2,086,000円			300.0GB(15,000rpm)×2 (RAID1)			

※PRIMERGY TX200FT S3を搭載するために必要なラック、キーボード、マウス、ディスプレイ等は別途手配願います。

(2) PRIMERGY TX200FT S3の構成

PRIMERGY TX200FT S3は、TX200FT S3(FT1)、TX200FT S3(FT2)より構成されています。

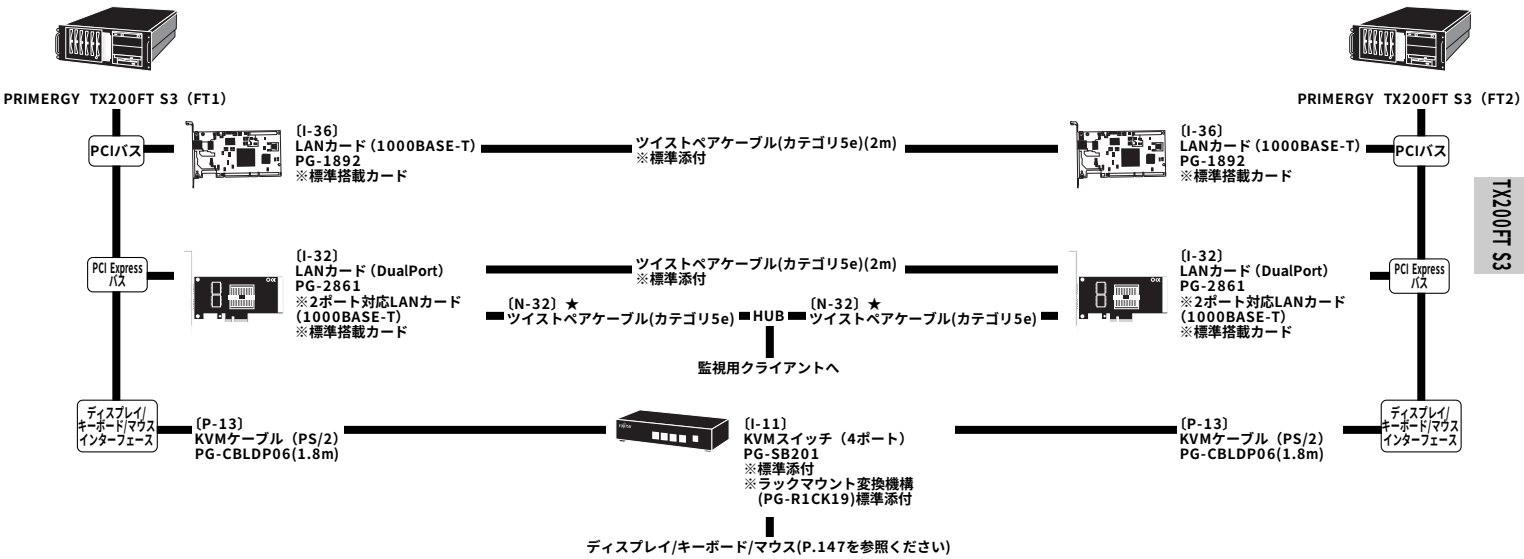

本システム構成図に掲載されております商品※の価格体系につきましては、市場の価格に近く、お客様にわかりやすい「希望小売価格」となっております。
※PRIMERGY本体等
また、「標準価格」で提供している商品につきましては、本システム構成図（樹系図）では★で表示してあります。

※OSにより接続可能装置は異なります。詳細はハードウェア一覧を参照願います。
㋕：カスタムメイド対象製品を示す。

PRIMERGY TX200FT S3 メモリ／内蔵ディスク等

メモリ

メモリスロット

標準搭載を含め、最大3GBまで搭載可能

標準搭載メモリ：1GB(512MB DIMM×2)

〔E-31〕
拡張RAMモジュール-1GB(2セット)(512MB DIMM×2を2セット分)
PG-RM1CEF　(80,000円 税別)

メモリの搭載について

(1)同容量のDIMMを2枚単位で実装する。(容量の異なるDIMMの混在、また1枚での実装は不可)。
(2)容量が少ないものからDIMMスロット1A,1B(Bank1)→2A,2B(Bank2)→3A,3B(Bank3)の順に実装すること。
(3)TX200FT S3(FT1)、TX200FT S3(FT2)において同一容量のメモリを実装すること。

[注1]搭載可能メモリ容量について
搭載メモリ容量と使用可能メモリは以下のようになります。

搭載メモリ容量	使用可能メモリ容量
～3.0GB	搭載メモリ容量(*)

(*)搭載メモリ容量のうち、256MBはFT制御用として使用します。

内蔵ハードディスクと内蔵バックアップ装置の接続形態

内蔵ハードディスクと内蔵バックアップ装置を搭載する際は以下の表を参照の上、接続オプションカード/ケーブルを選択願います。

ハードディスク接続形態	
接続方法	使用するインターフェース
アレイ接続	SASアレイコントローラカード PG-140G （SASコントローラ）

TX200FT S3 内蔵バックアップ装置接続	
USB (*1)装置接続	SCSI Wide(*2)装置接続(*3)
オンボードUSB(内部ポート)	SCSIカード(PG-1281) SCSIケーブル(PG-CBLS025)

(*1)USB装置:PG-DT504 (TX200FT S3(FT1)のみ搭載可能)
(*2)Wideバックアップ装置:PG-LT301/PG-LT201/PG-LT102 (TX200FT S3(FT1) のみ搭載可能)
(*3)2ベイ使用するバックアップ装置:PG-LT301

内蔵ハードディスク

《アレイ接続》

※必ず「内蔵ハードディスクと内蔵バックアップ装置の接続形態」を参照の上、手配願います。

PCIバス

〔I-13〕
SASアレイコントローラカード
(0port/SAS/バッテリーバックアップ機能)
PG-140G
※標準搭載カード

標準搭載を含め、最大6台まで搭載可能

〔F-21〕
内蔵ハードディスクユニット-73GB(2セット)
(3.5インチ, SAS, 15,000rpm)
PG-HDB75AF (100,000円 税別)

〔F-22〕
内蔵ハードディスクユニット-147GB(2セット)
(3.5インチ, SAS, 15,000rpm)
PG-HDB45AF (160,000円 税別)

〔F-23〕
内蔵ハードディスクユニット-300GB(2セット)
(3.5インチ, SAS, 15,000rpm)
PG-HDB35AF (280,000円 税別)

内蔵ハードディスク構成時の注意事項

内蔵ハードディスクを構成する場合は以下の点にご注意ください。

(1) TX200FT S3(FT1)、TX200FT S3(FT2)において、同構成のアレイ接続にする必要があります。
(2) 内蔵ハードディスクはRAID1あるいはRAID5で構成する必要があります。

内蔵バックアップ装置(SCSI)(5インチベイ使用) ※TX200FT S3(FT1)のみ搭載可能,別途SCSIケーブル手配必須

※必ず「内蔵ハードディスクと内蔵バックアップ装置の接続形態」を参照の上、手配願います。

PCIバス

〔I-2〕
SCSIカード
PG-1281(34,000円 税別)

〔N-1〕
SCSIケーブル
PG-CBLS025(5,000円 税別)

(2スロット/最大1台まで搭載可能)

〔G-27〕
内蔵LTO3ユニット
PG-LT301(920,000円 税別)
※5インチベイを2スロット占有

〔G-28〕
内蔵LTO2ユニット
PG-LT201(302,000円 税別)

〔G-30〕
内蔵LTOユニット
PG-LT102(180,000円 税別)

内蔵バックアップ装置(USB)(5インチベイ使用) ※TX200FT S3(FT1)のみ搭載可能

USBインターフェース（内部）

〔G-22〕
内蔵DAT72ユニット
PG-DT504(88,000円 税別)

本システム構成図に掲載されております商品※の価格体系につきましては、市場の価格に近く、お客様にわかりやすい「希望小売価格」となっております。
※PRIMERGY本体等
また、「標準価格」で提供している商品につきましては、本システム構成図（樹系図）では★で表示してあります。

※OSにより接続可能装置は異なります。詳細はハードウェア一覧を参照願います。
㋕：カスタムメイド対象製品を示す。

外付バックアップ装置 ※TX200FT S3(FT1) のみ接続可能

PCIバス

〔I-2〕
SCSIカード
PG-1281(34,000円 税別)

〔N-12〕
SCSIケーブル
PG-CBLS001 (14,000円 税別) (1.5m)
PG-CBLS002 (29,000円 税別) (5m)

ETERNUS LT210
LTO2ライブラリ装置(200GB×8)
ETERNUS LT220
LTO3ライブラリ装置(400GB×16)

※ETERNUSの構成等に関しては、
下記にお問い合わせ下さい。

インターネット情報サービス
URL　http://storage-system.fujitsu.com/jp/
e-mail　storage-system@fujitsu.com

UPS/電源制御 ※2セット手配必須

※UPSに接続するサーバ本体、周辺装置の消費電力の合計がUPSの定格容量以下(定格皮相電力[VA]以下かつ定格有効電力[W]以下)になるようUPSを選択願います。
サーバ本体に接続可能なUPSについては、ハードウェア一覧を参照下さい。
※UPSはPRIMERGY TX200FT S3(FT1)、TX200FT S3(FT2)に各1台接続する必要があります。

RS-232C インターフェース

※PowerChute Business Editionを利用する場合は
ソフトウェアに添付されるケーブルを使用ください。

〔L-4〕
高機能無停電電源装置(Smart-UPS 3000RMJ-3U)
GP5-R1UP7 (269,000円 税別)
※UPS管理ソフトウェアは別売

〔L-5〕
高機能無停電電源装置(Smart-UPS 1500RMJ-2U)
GP5-R1UP8 (117,000円 税別)
※UPS管理ソフトウェアは別売

LAN インターフェース

〔N-32〕★
ツイストペアケーブル
(カテゴリ5e)

HUB

〔N-31〕★
ツイストペアケーブル

〔L-7〕
ネットワークマネジメントカード
GP5-UPC06 (43,000円 税別)
※Webブラウザを使用して遠隔監視、操作、スケジュール運転が可能。
ただしOSシャットダウンを行う場合はUPS管理ソフトウェアが必要。

LAN インターフェース

〔N-32〕★
ツイストペアケーブル
(カテゴリ5e)

HUB

〔N-31〕★
ツイストペアケーブル

ネットワークマネジメントカード
※Smart-UPS RT 5000に標準搭載
※Webブラウザを使用して遠隔監視、操作、スケジュール運転が可能
ただしOSシャットダウンを行なう場合は
PowerChute Network Shutdownが必要。

〔L-11〕
高機能無停電電源装置
(Smart-UPS RT 5000)
PG-R1SR5K2 (700,000円 税別)
※UPS管理ソフトウェアは別売

(AC200Vの機器に接続する場合)

コンセントタップ
(6口、NEMA L6-15R、200V)
※Smart-UPS RT 5000に1台標準添付
※TX200FT S3には接続できません。

(AC100Vの機器に接続する場合)

〔L-24〕
ステップダウントランスフォーマ
(AC200V→AC100V)
PG-SYTF02 (140,000円 税別)
(12口、NEMA5-15R、100V)

高機能無停電電源装置(Smart-UPS RT 5000)について

高機能無停電電源装置(Smart-UPS RT 5000)における接続機器の消費電力は
下記の順序で計算します。

① AC200V機器の消費電力の合計を計算します。
② AC100V機器の消費電力の合計を計算し、計算結果がステップダウントランスフォーマの最大出力電力(3500VA/3500W)以下であることを確認します。
③ AC100V機器とAC200V機器の消費電力の合計がUPSの定格容量以下
(定格皮相電力[VA]以下かつ定格有効電力[W]以下)であることを確認します。

LAN インターフェース

〔N-32〕★
ツイストペアケーブル
(カテゴリ5e)

HUB

〔N-31〕★
ツイストペアケーブル

ネットワークマネジメントカード
※Symmetra RM 4000VAに標準搭載
※Webブラウザを使用して遠隔監視、操作、スケジュール運転が可能
ただしOSシャットダウンを行なう場合は
PowerChute Network Shutdownが必要。

〔L-21〕
高機能無停電電源装置
(Symmetra RM 4000VA)
PG-R1SY4K2 (1,200,000円 税別)
※UPS管理ソフトウェアは別売

(AC200Vの機器に接続する場合)

コンセントタップ
(6口、NEMA L6-15R、200V)
※Symmetra RM 4000VAに1台標準添付
※TX200FT S3には接続できません。

(AC100Vの機器に接続する場合)

〔L-24〕
ステップダウントランスフォーマ
(AC200V→AC100V)
PG-SYTF02 (140,000円 税別)
(12口、NEMA5-15R、100V)

〔L-23〕
Symmetra RM用バッテリモジュール
PG-SYBT02 (100,000円 税別)

〔L-22〕
Symmetra RM用パワーモジュール2000VA
PG-SYPM2K2 (300,000円 税別)
※本オプション適用時はUPSの定格容量は
6000VA/4200Wになります。

高機能無停電電源装置(Symmetra RM 4000VA)について

(1) 高機能無停電電源装置(Symmetra RM 4000VA)はパワーモジュールおよび
バッテリモジュールを追加することにより、6000VA/4200Wまで供給電力を拡張できます。
構成可能なパターンは下記の通りです。

構成可能パターン		パワーモジュール	バッテリモジュール
4000VA/2800W	①	3台 [2+1冗長] ＜標準構成＞	2台 ＜標準構成＞
	②	3台 [2+1冗長] ＜標準構成＞	3台 (+1台追加)
6000VA/4200W		4台 (+1台追加) [3+1冗長]	3台 (+1台追加)

(2) 高機能無停電電源装置(Symmetra RM 4000VA)における接続機器の消費電力は
下記の順序で計算します。

① AC200V機器の消費電力の合計を計算します。
② AC100V機器の消費電力の合計を計算し、計算結果がステップダウントランスフォーマの最大出力電力(3500VA/3500W)以下であることを確認します。
③ AC100V機器とAC200V機器の消費電力の合計がUPSの定格容量以下
(定格皮相電力[VA]以下かつ定格有効電力[W]以下)であることを確認します。

※OSにより接続可能装置は異なります。詳細はハードウェア一覧を参照願います。
㋕：カスタムメイド対象製品を示す。

電源について

高機能無停電電源装置(Smart-UPS RT 5000/Symmetra RM 4000VA)をご利用される場合、UPSに添付のAC電源のプラグ(NEMA L6-30P)および設置場所に必要な電源コンセントの形状(NEMA L6-30R)は以下の通りです。
UPSに添付のAC電源のプラグは25A/5000VAまで使用可能です。高機能無停電電源装置(Symmetra RM 4000VA)において最大容量(30A/6000VA)を必要とする場合は、UPSに添付のAC電源のプラグではなく端子台接続に取り替える必要があります。
その場合は資格を有した電気技術者による工事が必要です。

AC200V AC電源ケーブル・プラグ形状
(NEMA L6-30P)

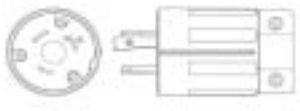

AC200V AC電源コンセント形状
(NEMA L6-30R)

高機能無停電電源装置(Smart-UPS 3000RMJ-3U)をご利用される場合、UPSに添付のAC電源のプラグでは2250VA/2250Wまで使用可能です。最大容量(3000VA/2250W)を必要とする場合は、UPSに添付のAC電源のプラグではなく端子台接続に取り替える必要があります。
その場合は資格を有した電気技術者による工事が必要です。

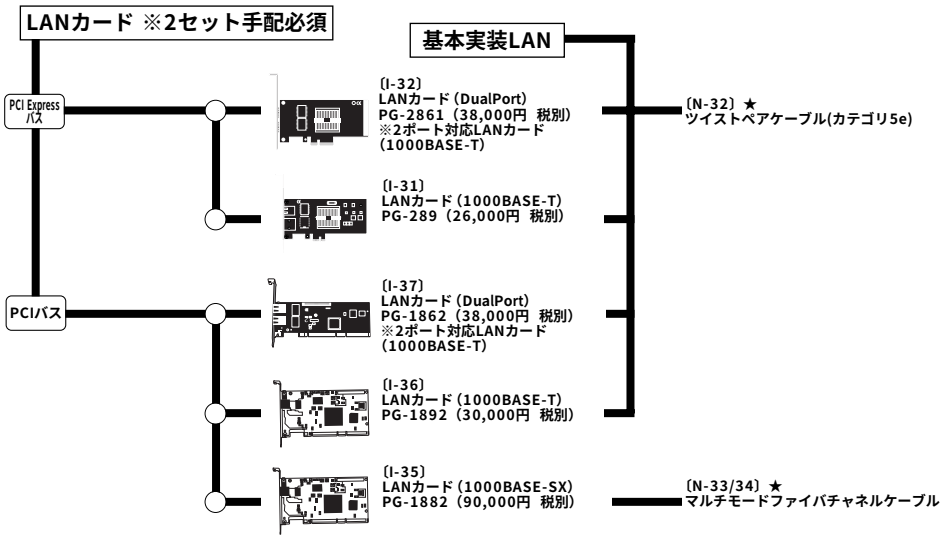

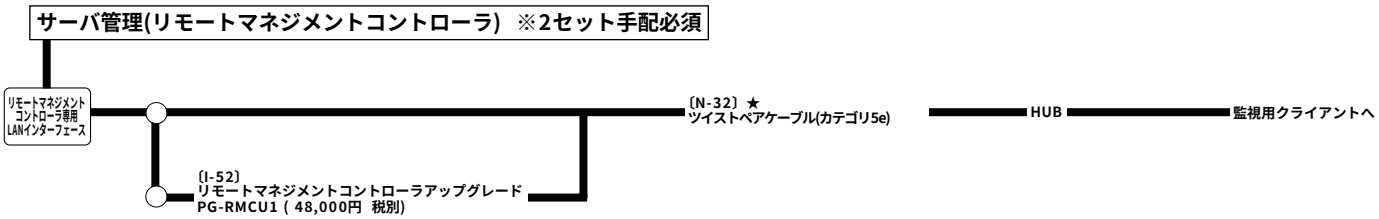

本システム構成図に掲載されております商品※の価格体系につきましては、市場の価格に近く、お客様にわかりやすい「希望小売価格」となっております。
※PRIMERGY本体等
また、「標準価格」で提供している商品につきましては、本システム構成図（樹系図）では★で表示してあります。