FUJITSU

PRIMERGY TX150FT S2

システム構成図

PRIMERGY TX150FT S2

本体前面

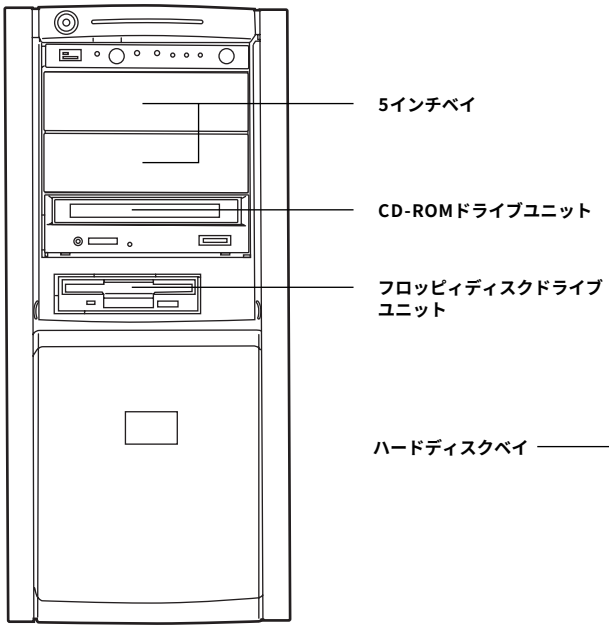

[TX150FT S2(FT1)/TX150FT S2(FT2)]

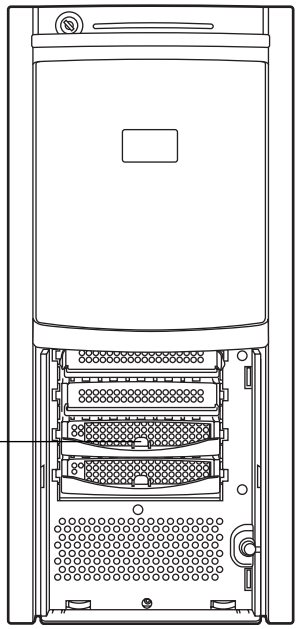

[TX150FT S2(FT1)/TX150FT S2(FT2)]

本体背面

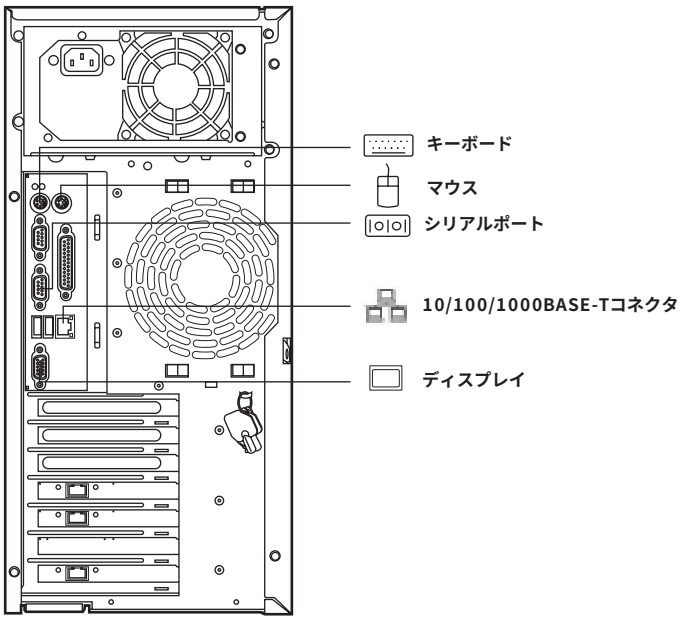

[TX150FT S2(FT1)/TX150FT S2(FT2)]

※OSにより接続可能装置は異なります。詳細はハードウェア一覧を参照願います。
㋕：カスタムメイド対象製品を示す。

PRIMERGY TX150FT S2 仕様

品名 モデル		PRIMERGY TX150FT S2	二重化
タイプ名称		Windows Server™ 2003, Enterprise Edition アレイタイプ-73GB / 147GB / 300GB×2（RAID1）	
型名	Pentium® 4 3.40EGHz	PGT15237F2 / 4F2 / 3F2	
CPU		ハイパー・スレッディング・テクノロジ対応 インテル® Pentium® 4 プロセッサ 3.40EGHz	○
	2次キャッシュメモリ	1MB	
	プロセッサ数	1	
システムバス(FSB)		800MHz	○
チップセット		Intel® E7210	○
メインメモリ (*1)	標準	1GB（1GB ECC DDR SDRAM DIMM×1）	○
	最大	4GB（1GB ECC DDR SDRAM DIMM×4）	
画面制御機能		ATI Rage XL 、VRAM：8MB（PCI）	○ (*10)
グラフィック表示機能 (*2)		640×480/800×600/1024×768ドット（256色）	
内蔵3.5インチベイ		4 （ホットプラグ対応）	○
HDD	空きベイ数	2	
	HDD標準 (*3) (*4) (*5)	73.4GB(PG-HDH71K)×2(RAID1) 146.8GB(PG-HDH41K)×2(RAID1) 300.0GB(PG-HDH31K)×2(RAID1)	
	HDD最大 (*3) (*4) (*5)	900.0GB（300.0GB×4(RAID5)）	
内蔵5インチベイ		3（空き2）	–
内蔵CD-ROM		最大48倍速 CD-ROM（ATAPI）	
拡張バススロット	PCI-X（64bit/66MHz） [3.3V]	2（2×フルサイズ）（SCSIアレイコントローラカード、LANカードで2個占有済）	○
	PCI（32bit/33MHz） [5.0V]	3（1×フルサイズ） （LANカードで2個占有済）	
ディスクアレイ		標準搭載(PG-140D1)	○
SCSIインターフェース（オンボード）		Ultra320 SCSI×1ch	–
内蔵FDD		3.5インチ(1.44MB/720KB)	–
ネットワークインターフェース（オンボード）		1ポート(1000BASE-T/100BASE-TX/10BASE-T択一)	○
インターフェース		CRT(アナログRGB)、シリアルポート(D-SUB9ピン)（*6)、キーボード(PS/2タイプMini DIN6ピン)、マウス(PS/2タイプMini DIN6ピン)	○
キーボード/マウス		標準添付 ※CRT/KB切替器(4ch)（PG-SB104)、CRT/KBケーブル(3m)（PG-CBLDP03)×2標準添付	–
サーバ監視ソフト		ServerView 標準添付	–
監視機能		標準搭載（LANカード(PG-1852)）	○
	専用コネクタ	1000BASE-T/100BASE-TX/10BASE-T	
電源	入力電圧(周波数)/入力コンセント	（ AC100V(50/60Hz)/二極接地型×1 ）×2系統分	○
	消費電力/発熱量	（ 最大330W ／ 1188kJ/h ）×2系統分	
	冗長電源	–	
冗長ファン		–	–
エネルギー消費効率 (*7) (*8)		0.014（J区分）	–
外形寸法 [W×D×H(mm)]		（ 205 × 602 × 444 ）× 2系統分 (*9)	–
質量		最大27kg × 2系統分	–
使用環境		周囲温度： 10～35℃ ／ 湿度： 20～80%（ただし結露しないこと）	–
インストールOS		Windows Server™ 2003, Enterprise Edition（25CAL付）	–
サポートOS		Windows Server™ 2003, Enterprise Edition	–

(*1) FT制御用として256MB使用しています。
(*2) 実際に表示可能な解像度/色数は、接続されるディスプレイの機能、およびOSにより異なります。
(*3) ハードディスクの容量は1GB=1000³Byte換算値です。
(*4) FT制御用として22GB使用しています。
(*5) すべての内蔵ハードディスクは同容量に揃える必要があり、2台構成の場合はRAID1、3～4台構成の場合はRAID5を1つのフィジカルパックで設定する必要があります。またホットスペアディスクを設定することはできません。
(*6) UPSと接続する場合のみ使用可能です。
(*7) エネルギー消費効率とは省エネ法で定める測定方法により測定した消費電力を、省エネ法で定める複合理論性能で除したものです。
(*8) エネルギー消費効率の値は2系統で構成されているうちの1系統分の値を示しています。
(*9) CRT/KB切替器(PG-SB104)を含みません。
(*10) CRT/KB切替器(PG-SB104)は二重化されておりません。

※OSにより接続可能装置は異なります。詳細はハードウェア一覧を参照願います。
㋕：カスタムメイド対象製品を示す。

PRIMERGY TX150FT S2 構成図

PRIMERGY TX150FT S2は、TX150FT S2(FT1)、TX150FT S2(FT2)より構成されています。

[TX150FT S2(FT1)]

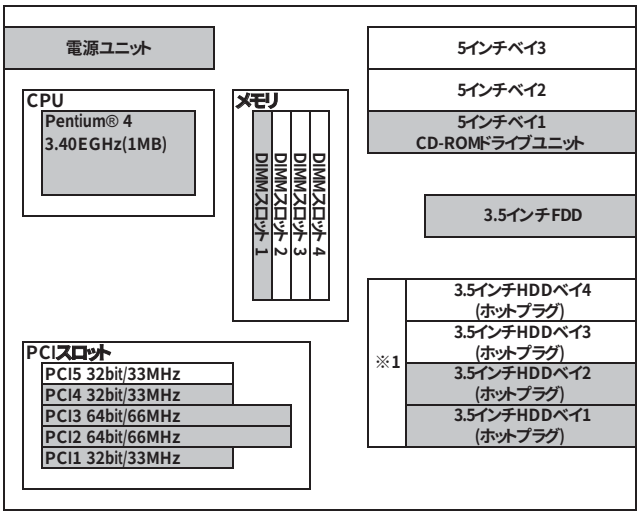

[TX150FT S2(FT2)]

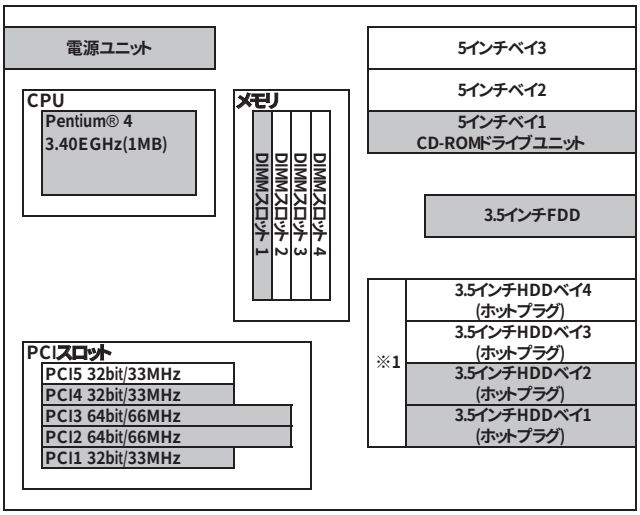

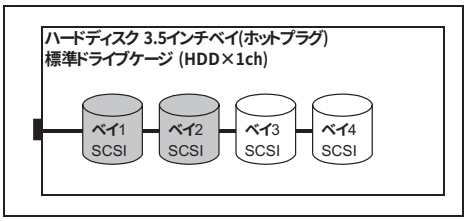

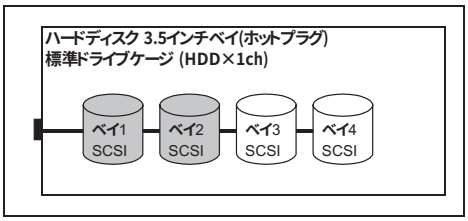

※1:すべての内蔵ハードディスクユニットは同容量に揃える必要があり、2台構成時はRAID1、3～4台構成時は同一のRAID5に設定する必要があります。
また内蔵ハードディスクにおいてホットスペアディスクを設定することはできません。

※網かけ部分は標準搭載を示します。

PRIMERGY TX150FT S2 オプションカードの搭載枚数

搭載優先順位	搭載カード		バス	PCIスロット 1	2	3	4	5	最大搭載枚数			備考
				PCI	PCI-X		PCI					
				32bit/33MHz	64bit/66MHz		32bit/33MHz					
				Full Height								
				5.0V	3.3V		5.0V					
高	SCSIアレイコントローラカード(0ch/Ultra320)	PG-140D1	PCI-X/64bit	-	●	-	-	-	1		5	標準搭載,内蔵アレイ
↑	SCSIカード(Ultra160)	PG-128	PCI/32bit	-	-	-	-	①	1	1		外付SCSI装置接続用
	SCSIカード(Ultra160)	PG-129B	PCI/32bit	-	-	-	-	①	1			内蔵SCSI装置接続用,SCSIケーブル添付
低	LANカード(1000BASE-T)	PG-1852	PCI/32bit	●	-	●	●	-	3			標準搭載,同期通信/監視用,AFT/ALB未サポート

※○の中の数字は搭載順を示す。●は標準搭載を示す。－は搭載不可を示す。

PRIMERGY TX150FT S2 本体

〔A-9〕PRIMERGY TX150FT S2

(1) 本体 [カスタムメイド非対象製品]

タイプ名		型名	希望小売価格(税別)	CPU	メモリ	HDD	OS	キーボード/マウス標準添付の有無
Windows Server™ 2003, Enterprise Edition アレイタイプ	73GB×2 (RAID1)	PGT15237F2	1,296,000円	Intel® Pentium® 4 3.40EGHz	1GB	73.4GB(10,000rpm)×2 (RAID1)	Windows Server™ 2003, Enterprise Edition(25CAL) インストール	○
	147GB×2 (RAID1)	PGT15234F2	1,376,000円			146.8GB(10,000rpm)×2 (RAID1)		
	300GB×2 (RAID1)	PGT15233F2	1,616,000円			300.0GB(10,000rpm)×2 (RAID1)		

本システム構成図に掲載されております商品※の価格体系につきましては、市場の価格に近く、お客様にわかりやすい「希望小売価格」となっております。
※PRIMERGY本体等
また、「標準価格」で提供している商品につきましては、本システム構成図（樹系図）では★で表示してあります。

PRIMERGY TX150FT S2

※OSにより接続可能装置は異なります。詳細はハードウェア一覧を参照願います。
㋕：カスタムメイド対象製品を示す。

(2) PRIMERGY TX150FT S2の構成

PRIMERGY TX150FT S2は、TX150FT S2(FT1)、TX150FT S2(FT2)より構成されています。

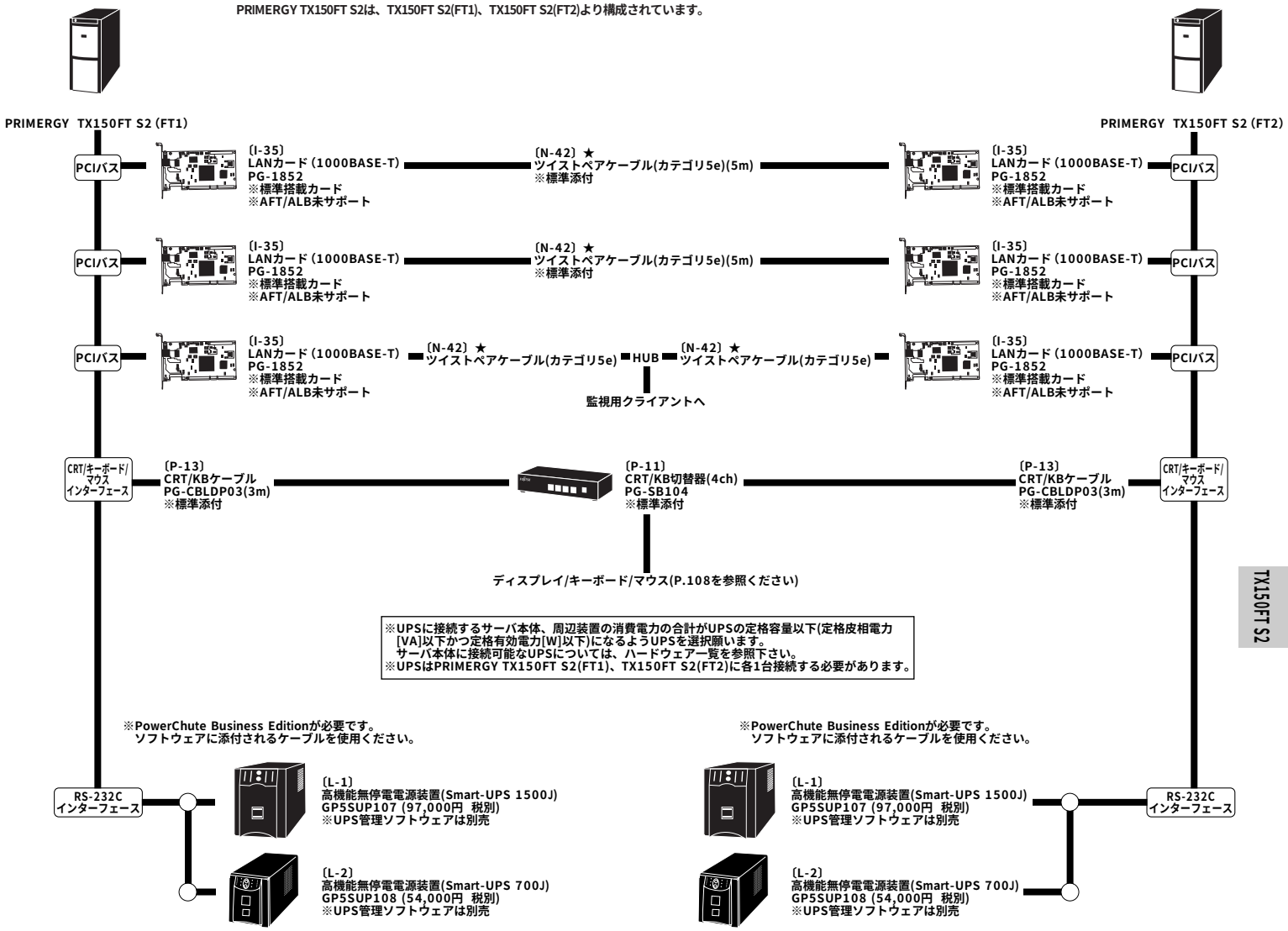

PRIMERGY TX150FT S2 メモリ／内蔵ディスク等

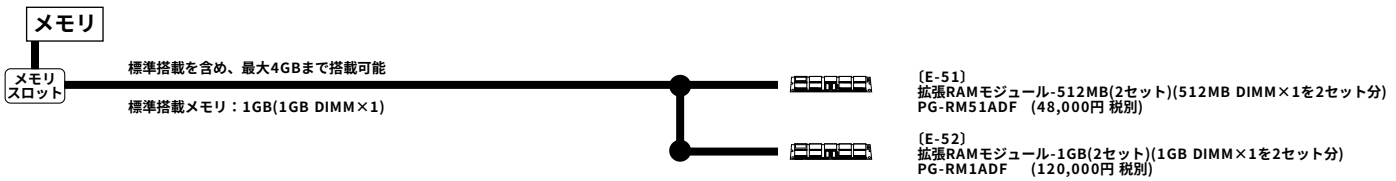

メモリの搭載について

(1)DIMMを1枚単位で実装する。
(2)容量が少ないものからDIMMスロット1→3→2→4の順に実装すること。
(3)TX150FT S2(FT1),TX150FT S2(FT2)において同一容量のメモリを実装すること。

[注1]搭載可能メモリ容量について
搭載メモリ容量と使用可能メモリは以下のようになります。

搭載メモリ容量	使用可能メモリ容量
～3.0GB	搭載メモリ容量と同じ
3.5～4.0GB	搭載メモリ容量-(0.1～0.3GB)(*)

(*)0.1～0.3GBをPCIリソース領域として使用するので、
搭載されるカードの種類・枚数により変動します。

本システム構成図に掲載されております商品※の価格体系につきましては、市場の価格に近く、お客様にわかりやすい「希望小売価格」となっております。
※PRIMERGY本体等
また、「標準価格」で提供している商品につきましては、本システム構成図（樹系図）では★で表示してあります。

※OSにより接続可能装置は異なります。詳細はハードウェア一覧を参照願います。
㋕：カスタムメイド対象製品を示す。

内蔵ハードディスクと内蔵バックアップ装置の接続形態

TX150FT S2のオンボードSCSIには以下の図のようにUltra320 1チャネルがあります。

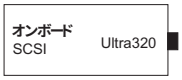

HDD用

内蔵ハードディスクと内蔵バックアップ装置を搭載する際は以下の表を参照の上、接続オプションカード/ケーブルを選択願います。

ハードディスク接続形態		TX150FT S2 内蔵バックアップ装置接続
接続方法	使用する インターフェース	Wide(*1)/Narrow(*2)装置接続(*3)
アレイ接続	SCSIアレイコントローラカード PG-140D1 (オンボードSCSI)	SCSIカード(PG-129B)

(*1)Wideバックアップ装置:PG-DT502/PG-DTA103 (TX150FT S2(FT1)のみ搭載可能)
(*2)Narrowバックアップ装置:PG-PD240B (TX150FT S2(FT2)のみ搭載可能)
(*3)2ベイ使用するバックアップ装置:PG-DTA103

内蔵ハードディスク

《アレイ接続》

※必ず「内蔵ハードディスクと内蔵バックアップ装置の接続形態」を参照の上、手配願います。

標準搭載を含め、最大4台まで増設可能

PCIバス

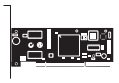

〔I-11〕
SCSIアレイコントローラカード
(0ch/Ultra320)
PG-140D1
※標準搭載カード
※内蔵ハードディスクはオンボードSCSIに接続

〔F-11〕
内蔵ハードディスクユニット-73GB(2セット)
(Ultra320 SCSI, 10,000rpm)
PG-HDH71KF (80,000円 税別)
※73GB×2アレイタイプ専用

〔F-12〕
内蔵ハードディスクユニット-147GB(2セット)
(Ultra320 SCSI, 10,000rpm)
PG-HDH41KF (120,000円 税別)
※147GB×2アレイタイプ専用

〔F-13〕
内蔵ハードディスクユニット-300GB(2セット)
(Ultra320 SCSI, 10,000rpm)
PG-HDH31KF (240,000円 税別)
※300GB×2アレイタイプ専用

内蔵ハードディスク構成時の注意事項

内蔵ハードディスクを構成する場合は以下の点にご注意ください。

(1) TX150FT S2(FT1)、TX150FT S2(FT2)において、同構成のアレイ接続にする必要があります。
(2) 内蔵ハードディスクは同容量に揃える必要があります。
(3) 内蔵ハードディスクが2台構成の場合はRAID1、3～4台構成の場合はRAID5を1つのフィジカルパックで設定する必要があります。
(4) ホットスペアディスクを設定することはできません。

内蔵バックアップ装置(5インチベイ使用) ※TX150FT S2(FT1)のみ搭載可能,別途SCSIカード手配必須

※必ず「内蔵ハードディスクと内蔵バックアップ装置の接続形態」を参照の上、手配願います。

PCIバス

〔I-3〕
SCSIカード(SCSIケーブル付)
PG-129B(23,000円 税別)

(2スロット/最大1台まで搭載可能)

〔G-20〕
内蔵DAT72ユニット
PG-DT502(105,000円 税別)

〔G-22〕
内蔵DAT72オートローダ
PG-DTA103 (302,000円 税別)
※5インチベイを2スロット占有

内蔵バックアップ装置(5インチベイ使用) ※TX150FT S2(FT2)のみ搭載可能,別途SCSIカード手配可能

※必ず「内蔵ハードディスクと内蔵バックアップ装置の接続形態」を参照の上、手配願います。

PCIバス

〔I-3〕
SCSIカード(SCSIケーブル付)
PG-129B(23,000円 税別)

〔G-16〕
内蔵光磁気ディスクユニット
PG-PD240B(56,000円 税別)

外付バックアップ装置 ※TX150FT S2(FT1)のみ搭載可能

PCIバス

〔I-1〕
SCSIカード
PG-128(34,000円 税別)

〔H-5〕
LTO2ライブラリ装置(200GB×10)
PG-LTL201(1,480,000円 税別)
(SCSIケーブル，終端抵抗添付)
※デイジーチェーン接続不可

〔H-6〕
LTOライブラリ装置(100GB×10)
PG-LTL102(1,195,000円 税別)
(SCSIケーブル，終端抵抗添付)
※デイジーチェーン接続不可

本システム構成図に掲載されております商品※の価格体系につきましては、市場の価格に近く、お客様にわかりやすい「希望小売価格」となっております。
※PRIMERGY本体等
また、「標準価格」で提供している商品につきましては、本システム構成図（樹系図）では★で表示してあります。