FUJITSU

PRIMERGY TX600

システム構成図

PRIMERGY TX600

本体前面

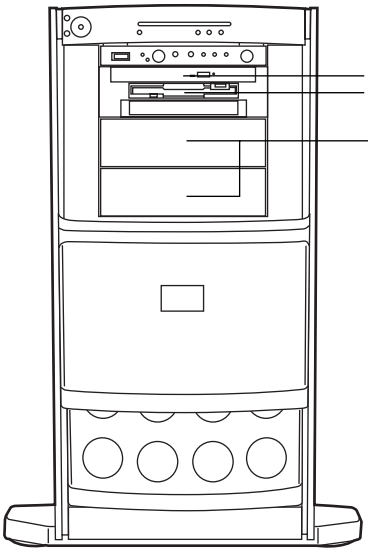

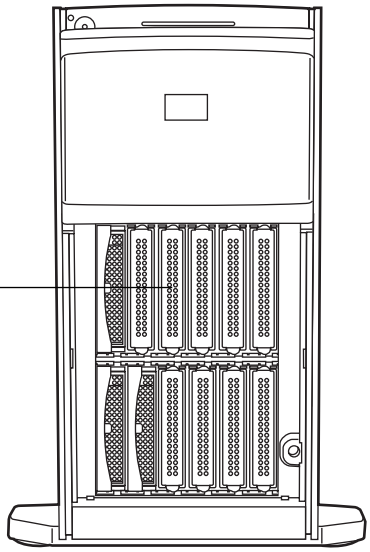

本体背面

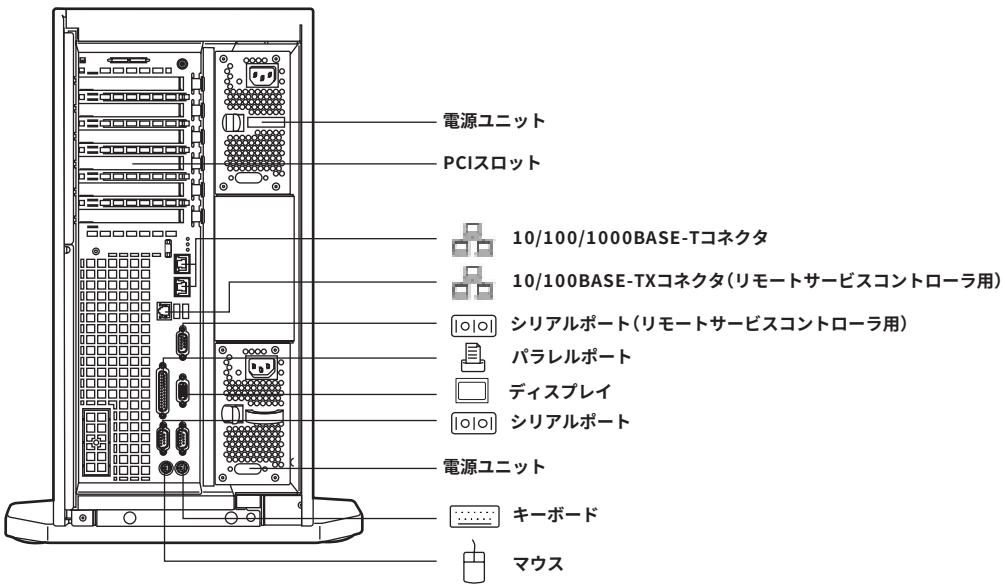

本体内部

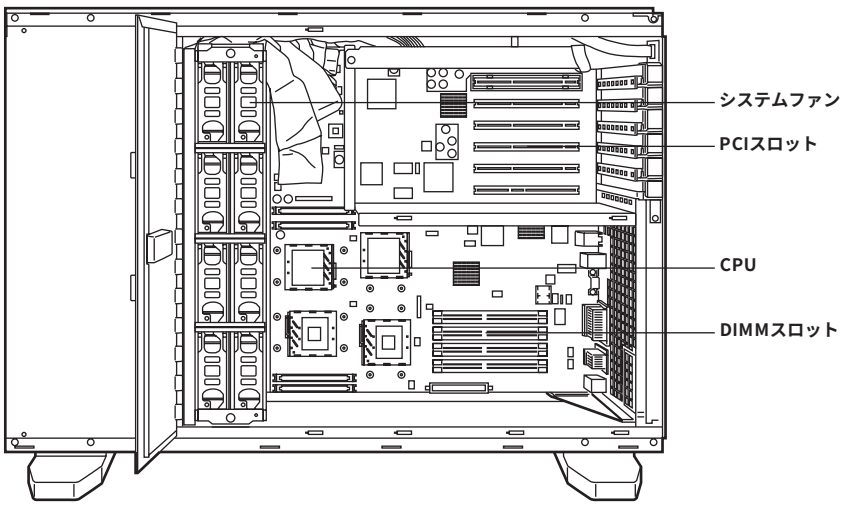

[サーバ本体前面] ←

※OSにより接続可能装置は異なります。詳細はハードウェア一覧を参照願います。
㋕：カスタムメイド対象製品を示す。

PRIMERGY TX600 仕様

品名 モデル		PRIMERGY TX600			
タイプ名称		ディスクレスタイプ	Windows Server™ 2003 アレイタイプ-73GB / 147GB×3 (RAID5)	Windows® 2000 Server アレイタイプ-73GB / 147GB×3 (RAID5)	Linuxインストール代行 サービスバンドルタイプ/ アレイ-73GB / 147GB×3 (RAID5)
型名	Xeon™ MP 3GHz	PGT6017AA3	PGT60187S3 / 4S3	PGT60187K3 / 4K3	PGT60187L3 / 4L3
	Xeon™ MP 2.70GHz	PGT6015AA3	PGT60167S3 / 4S3	PGT60167K3 / 4K3	PGT60167L3 / 4L3
CPU		インテル® Xeon™ プロセッサ MP 3GHz ／ 2.70GHz			
	2次キャッシュメモリ	512KB			
	3次キャッシュメモリ	4 / 2MB			
	プロセッサ数	1 （最大4）	2 （最大4）		
システムバス(FSB)		400MHz			
チップセット		ServerWorks GC-LE			
メインメモリ	標準	1GB（512MB ECC DDR SDRAM DIMM×2） （Chipkill対応）			
	最大（*1）	16GB（2GB ECC DDR SDRAM DIMM×8）			
画面制御機能		ATI Rage XL 、VRAM：8MB（PCI）			
グラフィック表示機能（*2）		640×480/800×600/1024×768/1280×1024ドット			
内蔵3.5インチベイ		12 （ホットプラグ対応）			
HDD	空きベイ数	12	9		
	HDD標準（*3）	–	73.4GB(PG-HDH71K)×3(RAID5) 146.8GB(PG-HDH41K)×3(RAID5)		
	HDD最大（*3）	3.6TB			
内蔵5インチベイ		2（空き2）			
内蔵CD-ROM		最大24倍速 CD-ROM(ATAPI)			
拡張バススロット	PCI-X（64bit/133MHz） [3.3V]	1 （1×フルサイズ，ホットプラグ対応）			
	PCI-X（64bit/133MHz） [3.3V] (*4)	2 （2×フルサイズ，ホットプラグ対応）			
	PCI-X（64bit/100MHz） [3.3V]	2 （2×フルサイズ，ホットプラグ対応）（アレイタイプはSCSIアレイコントローラカードで1個占有済）			
	PCI（64bit/33MHz） [5.0V]	1（1×フルサイズ）			
ディスクアレイ		オプション	標準搭載(PG-142E3)		
SCSIインターフェース（オンボード）		Ultra320 SCSI×2ch			
内蔵FDD		3.5インチ(1.44MB/720KB)			
ネットワークインターフェース（オンボード）		2ポート(1000BASE-T/100BASE-TX/10BASE-T択一)			
インターフェース		CRT(アナログRGB)、シリアルポート×2(D-SUB9ピン)、パラレルポート(D-SUB25ピン)、キーボード(PS/2タイプMini DIN6ピン)、マウス(PS/2タイプMini DIN6ピン)、USB×3(Ver. 1.1)			
キーボード/マウス		標準添付(ラックマウント変換機構(PGBR1CK17)適用時は非添付)			
サーバ監視ソフト		ServerView 標準添付			
リモートサービス機能		標準搭載			
	専用コネクタ	シリアルポート(D-SUB9ピン)、100BASE-TX/10BASE-T、ACアダプタ（*5）			
電源	入力電圧(周波数)/入力コンセント	AC100V(50/60Hz)/二極接地型×2 （最大2）			
	消費電力/発熱量	最大880W ／ 3168kJ/h			
	冗長電源	標準搭載（ホットプラグ対応）			
冗長ファン		標準搭載（ホットプラグ対応）			
エネルギー消費効率 （*6）		インテル® Xeon™ プロセッサ MP 3GHz：0.025 ／ 2.70GHz：0.027（I区分）	インテル® Xeon™ プロセッサ MP 3GHz：0.016 ／ 2.70GHz：0.017（I区分）		
外形寸法 [W×D×H(mm)]		ペディスタルタイプ：240(352(突起部含む)) × 824 × 518／ラックマウントタイプ(ラックマウント変換機構(PGBR1CK17)適用時)：483 × 785 × 221(5U)			
質量		ペディスタルタイプ：最大62kg ／ ラックマウントタイプ：最大50kg			
使用環境		周囲温度： 10～35℃ ／ 湿度： 20～80%（ただし結露しないこと）			
インストールOS		–	Windows Server™ 2003, Standard Edition (5CAL付)（*7）	Windows® 2000 Server (5CAL付)	Red Hat Enterprise Linux AS（v.3 for x86） （インストール代行サービスバンドル）
サポートOS（*8）		Windows Server™ 2003, Standard Edition/ Windows Server™ 2003, Enterprise Edition/ Windows® 2000 Server/ Windows® 2000 Advanced Server/ Red Hat Enterprise Linux AS（v.2.1 for x86）/ Red Hat Enterprise Linux AS（v.3 for x86）			Red Hat Enterprise Linux AS（v.2.1 for x86）/ Red Hat Enterprise Linux AS（v.3 for x86）

(*1) OSにより使用可能なメモリ容量が異なります。詳細については、留意事項編の「OSにおける使用可能なメモリ容量について」を参照下さい。
(*2) 実際に表示可能な解像度/色数は、接続されるディスプレイの機能、およびOSにより異なります。
(*3) ハードディスクの容量は1GB=1000^3Byte、1TB=1000^4Byte換算値です。
(*4) PCIカード2枚搭載時は最大100MHzで動作します。
(*5) 電源ユニットとは別にACコンセント(100V)×1が必要です。
(*6) エネルギー消費効率とは省エネ法で定める測定方法により測定した消費電力を、省エネ法で定める複合理論性能で除したものです。
(*7) Windows Server™ 2003 アレイタイプに標準インストールされているOSは基本Windows OS変換機構(PGBSUW2)によりWindows Server™ 2003, Enterprise Editionへの交換ができます。
(*8) Linuxインストール代行サービスバンドルタイプ以外ではLinuxを動作させるために必要なドライバは添付されていません。Linux情報は弊社HP(http://www.fmworld.net/biz/primergy/linux/)を参照下さい。

**※Windows Server™ 2003, Standard Editionのダウングレード権を使用してWindows® 2000 Serverをインストールすることができます。
その際のメディアとプロダクトキーはWindows® 2000 Serverのパッケージ、Open License、Select、他のPRIMERGYのWindows® 2000 Server プレインストールタイプに添付されているものをご使用ください。またWindows Server™ 2003, Enterprise Editionのダウングレード権を使用して Windows® 2000 Advanced Serverをインストールする場合についても同様です。**

※OSにより接続可能装置は異なります。詳細はハードウェア一覧を参照願います。
㋕：カスタムメイド対象製品を示す。

PRIMERGY　TX600　構成図

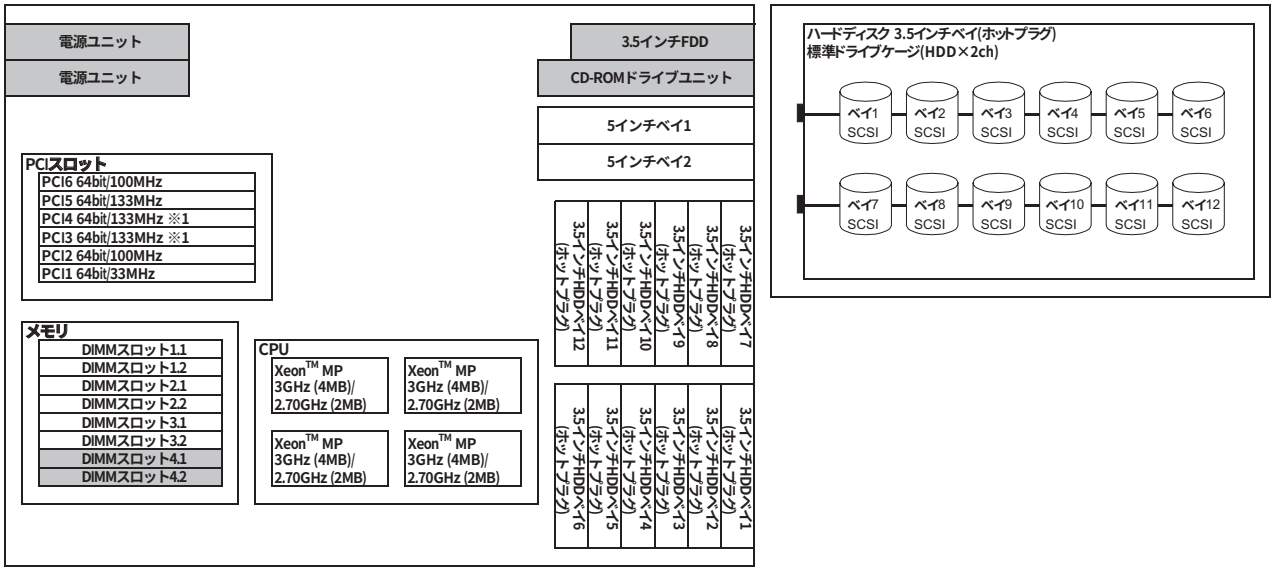

※1 PCI3およびPCI4にPCIカードを同時搭載した場合は、最大100MHzで動作します。

※網かけ部分は標準搭載を示します。CPU、PCIスロット、ハードディスクは各タイプにより異なります。

PRIMERGY　TX600　オプションカードの搭載枚数

搭載優先順位	搭載カード		バス	PCIスロット 1	2	3	4	5	6	最大搭載枚数			備考
				PCI	PCI-X								
				64bit/33MHz	64bit/100MHz	64bit/133MHz (*1)		64bit/133MHz	64bit/100MHz				
				Full Height									
				5.0V	3.3V								
高	SCSIアレイコントローラカード (2ch/Ultra320)	PG-142E3	PCI/64bit	-	①	②	③	④	-	4	4	6	内蔵/外付けアレイ
	SCSIアレイコントローラカード (4ch/Ultra160)	PG-144C	PCI/64bit	-	①	②	③	④	-	4			外付けアレイ
	Dual port LANカード (1000BASE-T)	PG-1862	PCI-X/64bit	-	-	-	-	②	①	2	4 (*2)		
	ファイバーチャネルカード	PG-FC106	PCI-X/64bit	-	④	③	②	①	⑤	4			
	SCSIカード(Ultra160)	PG-128	PCI/64bit	⑥	①	②	③	④	⑤	2			内蔵/外付けSCSI装置接続用
	LANカード(1000BASE-SX)	PG-1881	PCI-X/64bit	⑥	④	③	②	①	⑤	4	4 (*2)		
	ISDNカード	PG-1651	PCI/32bit	①	⑥	⑤	④	③	②	2			
	通信カードV/X	PG-1631	PCI/32bit	①	⑥	⑤	④	③	②	2			
	RS-232Cカード	GP5-162	PCI/32bit	①	⑥	⑤	④	③	②	2			
低	FAXモデムカード	FMV-FX533	PCI/32bit	①	-	-	-	-	-	1			

※○の中の数字は搭載順を示す。－は搭載不可を示す。
*1) PCIカード2枚搭載時は最大100MHzで動作。
*2) LANカードは合計4枚まで搭載可能。

※OSにより接続可能装置は異なります。詳細はハードウェア一覧を参照願います。
㋕：カスタムメイド対象製品を示す。

PRIMERGY TX600 本体

〔A-12〕PRIMERGY TX600

**本装置では本体の初期手配時にラックマウント変換機構(PGBR1CK17)を手配し忘れますと
ラックへの搭載ができなくなりますのでご注意願います。**

(1)- 1 一般モデル

タイプ名		型名	希望小売価格(税別)	CPU	メモリ	HDD	OS	キーボード/マウス標準添付の有無
ディスクレスタイプ		PGT6017AA3	1,749,000円	Intel® Xeon™ MP 3GHz	1GB カスタムメイド変更可能([メモリ]へ)	–	–	○ ラックマウント変換機構(PGBR1CK17)適用時は×
		PGT6015AA3	1,263,000円	Intel® Xeon™ MP 2.70GHz				
Windows Server™ 2003 アレイタイプ	73GB×3 (RAID5)	PGT60187S3	3,266,000円	Intel® Xeon™ MP 3GHz ×2		73.4GB(10,000rpm)×3 (RAID5)	Windows Server™ 2003, Standard Edition(5CAL) インストール Windows Server™ 2003, Enterprise Edition へ変更可能 ((1)-2へ)	
		PGT60167S3	2,308,000円	Intel® Xeon™ MP 2.70GHz ×2				
	147GB×3 (RAID5)	PGT60184S3	3,359,000円	Intel® Xeon™ MP 3GHz ×2		146.8GB(10,000rpm)×3 (RAID5)		
		PGT60164S3	2,401,000円	Intel® Xeon™ MP 2.70GHz ×2				
Windows® 2000 Server アレイタイプ	73GB×3 (RAID5)	PGT60187K3	3,296,000円	Intel® Xeon™ MP 3GHz ×2		73.4GB(10,000rpm)×3 (RAID5)	Windows® 2000 Server(5CAL) インストール	
		PGT60167K3	2,338,000円	Intel® Xeon™ MP 2.70GHz ×2				
	147GB×3 (RAID5)	PGT60184K3	3,389,000円	Intel® Xeon™ MP 3GHz ×2		146.8GB(10,000rpm)×3 (RAID5)		
		PGT60164K3	2,431,000円	Intel® Xeon™ MP 2.70GHz ×2				
Linuxインストール代行サービスバンドルタイプ/アレイ	73GB×3 (RAID5)	PGT60187L3	3,326,000円	Intel® Xeon™ MP 3GHz ×2		73.4GB(10,000rpm)×3 (RAID5)	Red Hat Enterprise Linux AS (v.3 for x86) インストール代行サービスバンドル	
		PGT60167L3	2,368,000円	Intel® Xeon™ MP 2.70GHz ×2				
	147GB×3 (RAID5)	PGT60184L3	3,419,000円	Intel® Xeon™ MP 3GHz ×2		146.8GB(10,000rpm)×3 (RAID5)		
		PGT60164L3	2,461,000円	Intel® Xeon™ MP 2.70GHz ×2				

(1)-2 基本Windows OS変換機構 ［カスタムメイド専用］ ※サーバ本体と同時手配願います。

品名	型名	希望小売価格(税別)	備考
基本Windows OS変換機構 [Windows Server™2003, Standard Edition → Windows Server™2003, Enterprise Edition] (カスタムメイド専用)	PGBSUW2	454,000円	Windows Server™ 2003, Enterprise Edition (25CAL) インストール ※本製品は出荷後のサーバ本体には適用できません。 [Windows Server™2003 アレイタイプ専用]

本システム構成図に掲載されております商品※の価格体系につきましては、市場の価格に近く、お客様にわかりやすい「希望小売価格」となっております。
※PRIMERGY本体等
また、「標準価格」で提供している商品につきましては、本システム構成図（樹系図）では★で表示してあります。

※OSにより接続可能装置は異なります。詳細はハードウェア一覧を参照願います。
㋕：カスタムメイド対象製品を示す。

PRIMERGY TX600　メモリ／内蔵ディスク等

ラックマウントタイプへの変換　※カスタムメイド専用

その他

〔M-41〕
ラックマウント変換機構
【ペディスタルタイプ→ラックマウントタイプ（5U)】
PGBR1CK17(41,000円 税別)㋕
※本オプション手配時はサーバ本体にキーボード、マウス非添付となります。
※本オプションは本体との同時手配必須。
出荷後の本体には適用不可

CPU

CPUスロット

標準搭載を含め、最大4台まで搭載可能

（Xeon™ MP 3GHzを搭載した本体の場合）

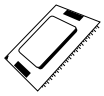

〔D-11〕
Xeon プロセッサ MP 3.0GHz/4MB
PG-FG21V(1,100,000円 税別)
PGBFG21V(1,100,000円 税別)㋕
※Xeon™ MP 2.70GHzタイプ本体には適用できません。

（Xeon™ MP 2.70GHzを搭載した本体の場合）

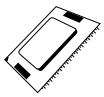

〔D-12〕
Xeon プロセッサ MP 2.7GHz/2MB
PG-FG21T(628,000円 税別)
PGBFG21T(628,000円 税別)㋕
※Xeon™ MP 3GHzタイプ本体には適用できません。

メモリ

メモリスロット

標準搭載を含め、最大16GBまで搭載可能[2GB DIMM×8]

標準搭載メモリ：1GB(512MB DIMM×2)

〔E-11〕
拡張RAMモジュール-1GB(512MB DIMM×2)
PG-RM1T(56,000円 税別)
PGBRM1T(56,000円 税別) ㋕

〔E-12〕
拡張RAMモジュール-2GB(1GB DIMM×2)
PG-RM2T(130,000円 税別)

〔E-13〕
拡張RAMモジュール-4GB(2GB DIMM×2)
PG-RM4T(450,000円 税別)
PGBRM4T(450,000円 税別) ㋕

メモリスロット

標準搭載メモリの交換オプション(カスタムメイド専用)

〔E-14〕
基本RAMモジュール変換機構-2GB(1GB DIMM×2)
PGBRU2T2(100,000円 税別) ㋕ (1GB→2GB)
※本オプションは本体との同時手配必須
出荷後の本体には適用不可

〔E-15〕
基本RAMモジュール変換機構-4GB(2GB DIMM×2)
PGBRU4T2(386,000円 税別) ㋕ (1GB→4GB)
※本オプションは本体との同時手配必須
出荷後の本体には適用不可

メモリのカスタムメイド手配について

カスタムメイドによるメモリの手配パターンは以下の通りです。
各メモリ総容量のパターンにしたがってメモリを手配願います。

メモリ総容量	Bank0 DIMMスロット0A, 0B	Bank1 DIMMスロット1A, 1B	Bank2 DIMMスロット2A, 2B	Bank3 DIMMスロット3A, 3B
1GB （標準）	標準搭載メモリ（1GB）	–	–	–
2GB	1GB → 2GB 基本RAMモジュール変換機構-2GB PGBRU2T2 (100,000円)	–	–	–
3GB	1GB → 2GB 基本RAMモジュール変換機構-2GB PGBRU2T2 (100,000円)	+1GB 拡張RAMモジュール-1GB PGBRM1T (56,000円)	–	–
4GB	1GB → 4GB 基本RAMモジュール変換機構-4GB PGBRU4T2 (386,000円)	–	–	–
8GB	1GB → 4GB 基本RAMモジュール変換機構-4GB PGBRU4T2 (386,000円)	+4GB 拡張RAMモジュール-4GB PGBRM4T (450,000円)	–	–

メモリの搭載について

(1)同容量のDIMMを2枚単位で実装する。(容量の異なるDIMMの混在、また1枚での実装は不可)。
(2)DIMMスロット4.1,4.2(Bank3)→3.1,3.2(Bank2)→2.1,2.2(Bank1)→1.1,1.2(Bank0)の順に実装すること。

[注1]搭載可能メモリ容量について
搭載メモリ容量と使用可能メモリは以下のようになります。

搭載メモリ容量	使用可能メモリ容量
～3.0GB	搭載メモリ容量と同じ
4.0GB～16.0GB	搭載メモリ容量-(0.1～0.75GB)(*)

(*)0.1～0.75GBをPCIリソース領域として使用するので、搭載されるカードの種類・枚数により変動します。
[注2]スペアメモリ機能について
スペアメモリ機能を利用する場合は、同容量のDIMMを2Bank以上搭載する必要があります。
また使用可能なメモリ容量はスペアメモリ（1Bank）分を差し引いたメモリ容量になります。

内蔵ハードディスクと内蔵バックアップ装置の接続形態

TX600のオンボードSCSIには以下の図のようにUltra320 2チャネルがあります。

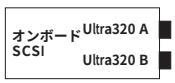

HDD、バックアップ装置(Wide/Narrow)用
HDD用

内蔵ハードディスクと内蔵バックアップ装置を搭載する際は以下の表を参照の上、接続オプションカード/ケーブルを選択願います。

ハードディスク接続形態 接続方法	使用する インターフェース	TX600 内蔵バックアップ装置(最大2台) Wide(*1)/Narrow(*2)装置接続(*3)	PRIMERGY SX10 内蔵バックアップ装置接続(最大4台) Wide(*1)/Narrow(*2)装置接続(*3)
SCSI接続	オンボードSCSI (Ch A/B)	SCSIカード(PG-128)	SCSIカード(PG-128) SCSIケーブル(PG-CBLS001/002)
アレイ接続	SCSIアレイコントローラカード PG-142E3 (Ch0/1)	オンボード SCSI (Ch A)	

(*1)Wideバックアップ装置:PG-DT501/PG-DTA103/PG-LT101/PG-VX201
(*2)Narrowバックアップ装置:PG-PD240B
(*3)2ベイ使用するバックアップ装置:PG-DTA103

本システム構成図に掲載されております商品※の価格体系につきましては、市場の価格に近く、お客様にわかりやすい「希望小売価格」となっております。
※PRIMERGY本体等
また、「標準価格」で提供している商品につきましては、本システム構成図（樹系図）では★で表示してあります。

※OSにより接続可能装置は異なります。詳細はハードウェア一覧を参照願います。
㋕：カスタムメイド対象製品を示す。

【ディスクレスタイプ】

内蔵ハードディスク

標準を含め、最大12台まで搭載可能

《SCSI接続》 ※アレイ接続との混在はできません。

※必ず「内蔵ハードディスクと内蔵バックアップ装置の接続形態」を参照の上、手配願います。

オンボードSCSIコントローラ（Wide）

《アレイ接続》 ※SCSI接続との混在はできません。

PCIバス

〔I-14〕
SCSIアレイコントローラカード
(2ch/Ultra320/バッテリーバックアップ機能)
PG-142E3　(120,000円 税別)
PGB142E3　(120,000円 税別) ㋕

※同容量／同回転数の内蔵ハードディスクを2台以上接続する必要があります。

〔I-18〕
SCSIケーブル接続機構※
PGBCBLS012（700円 税別) ㋕

※PGB142E3を手配する場合は必須。詳細については留意事項「SCSIケーブル接続機構について」を参照願います。
※本オプションは本体との同時手配必須。出荷後の本体には適用不可

〔F-1〕
内蔵ハードディスクユニット-73GB
(Ultra320 SCSI, 10,000rpm)
PG-HDH71K (46,000円 税別)
PGBHDH71K (46,000円 税別) ㋕

〔F-2〕
内蔵ハードディスクユニット-73GB
(Ultra320 SCSI, 15,000rpm)
PG-HDH75K (58,000円 税別)
PGBHDH75K (58,000円 税別) ㋕

〔F-3〕
内蔵ハードディスクユニット-147GB
(Ultra320 SCSI, 10,000rpm)
PG-HDH41K (70,000円 税別)
PGBHDH41K (70,000円 税別) ㋕

〔F-4〕
内蔵ハードディスクユニット-300GB
(Ultra320 SCSI, 10,000rpm)
PG-HDH31K (140,000円 税別)
PGBHDH31K (140,000円 税別) ㋕

【アレイタイプ】

内蔵ハードディスク

《アレイ接続》 ※SCSI接続との混在はできません。

※必ず「内蔵ハードディスクと内蔵バックアップ装置の接続形態」を参照の上、手配願います。

PCIバス

〔I-14〕
SCSIアレイコントローラカード
(2ch/Ultra320/バッテリーバックアップ機能)
PG-142E3
※アレイタイプ標準搭載カード

内蔵バックアップ装置（5インチベイ使用）

※必ず「内蔵ハードディスクと内蔵バックアップ装置の接続形態」を参照の上、手配願います。

オンボードSCSIコントローラ（Wide）

(HDDがアレイ接続の場合)

(HDDがSCSI接続の場合)

PCIバス

〔I-1〕
SCSIカード
PG-128　(34,000円 税別)
PGB128　(34,000円 税別) ㋕

(2スロット/最大2台まで搭載可能)

〔G-16〕
内蔵光磁気ディスクユニット
PG-PD240B (56,000円 税別)
PGBPD240B (56,000円 税別) ㋕
※1台のみ搭載可能

〔G-18〕
内蔵DAT72ユニット
PG-DT501　(105,000円 税別)
PGBDT501　(105,000円 税別) ㋕

〔G-22〕
内蔵DAT72オートローダ
PG-DTA103 (302,000円 税別)
PGBDTA103 (302,000円 税別) ㋕
※5インチベイを2スロット占有

〔G-24〕
内蔵LTOユニット
PG-LT101　(450,000円 税別)
PGBLT101　(450,000円 税別) ㋕
※1台のみ搭載可能

〔G-26〕
内蔵VXA2ユニット
PG-VX201　(170,000円 税別)

※内蔵ハードディスク接続用にオンボードSCSIを2ch使用している場合は、内蔵バックアップ装置接続用にSCSIカードを手配する必要があります。
※内蔵バックアップ装置をカスタムメイドで手配する場合は、内蔵バックアップ装置接続用のSCSIカードも併せてカスタムメイドで手配する必要があります。

内蔵バックアップ装置の手配について

内蔵バックアップ装置を手配する際には、以下の表を参照の上、必要なSCSIカードを手配願います。

タイプ	HDD接続方法	内蔵バックアップ装置手配時必須オプション SCSIカード
ディスクレスタイプ	SCSI接続	PG-128/PGB128
アレイタイプ	アレイ接続	－

内蔵DVD-RAM　※カスタムメイド専用

オンボードIDEコントローラ

標準搭載CD-ROMの変換用オプション

〔G-14〕
基本DVD-RAM変換機構
【CD-ROM→DVD-RAM】
PGBDVAU101(20,000円 税別)㋕
※LinuxではDVD-RAMの書き込み機能未サポート
※本オプションは本体との同時手配必須
出荷後の本体には適用不可

内蔵バックアップ装置(PRIMERGY SX10使用)

※ラック搭載時のみ接続可能

PCIバス

〔I-1〕
SCSIカード
PG-128　(34,000円 税別)
PGB128　(34,000円 税別) ㋕

〔N-12〕
SCSIケーブル
PG-CBLS001(14,000円 税別)(1.5m)
PG-CBLS002(29,000円 税別)(5m)

※PRIMERGY SX10に搭載する装置全てがLVDインターフェースの場合のみSCSIケーブル(5m)(PG-CBLS002)を使用することが可能。

〔G-1〕
PRIMERGY SX10
(バックアップキャビネット)
PG-R1BC4 (100,000円 税別)

※PRIMERGY SX10に搭載可能な内蔵バックアップ装置はP.131を参照願います。

本システム構成図に掲載されております商品※の価格体系につきましては、市場の価格に近く、お客様にわかりやすい「希望小売価格」となっております。
※PRIMERGY本体等
また、「標準価格」で提供している商品につきましては、本システム構成図（樹系図）では★で表示してあります。

PRIMERGY TX600

※OSにより接続可能装置は異なります。詳細はハードウェア一覧を参照願います。
㋕：カスタムメイド対象製品を示す。

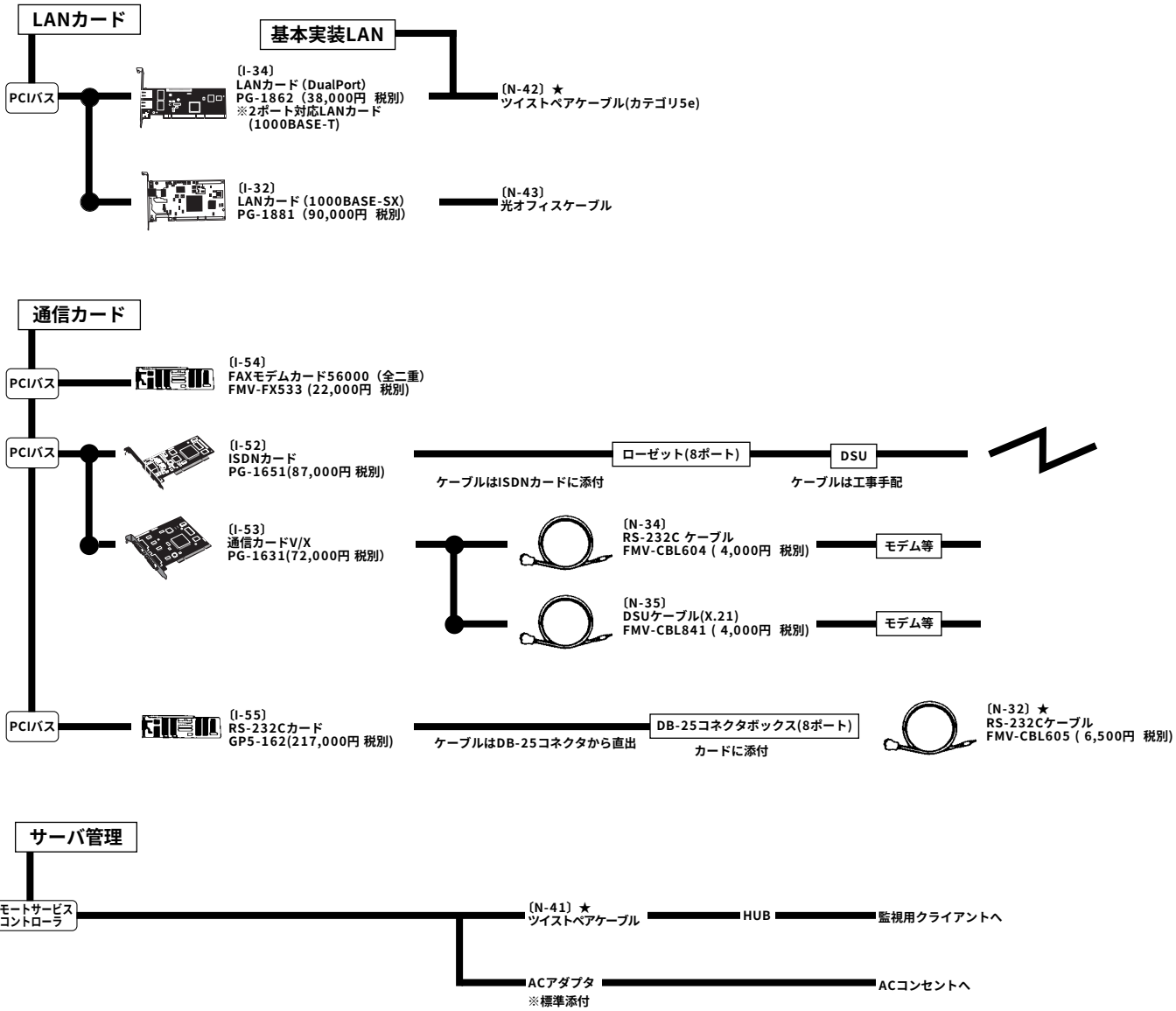

本システム構成図に掲載されております商品※の価格体系につきましては、市場の価格に近く、お客様にわかりやすい「希望小売価格」となっております。
※PRIMERGY本体等
また、「標準価格」で提供している商品につきましては、本システム構成図（樹系図）では★で表示してあります。