FUJITSU

PRIMERGY TX200 S2

システム構成図

PRIMERGY TX200 S2

本体前面

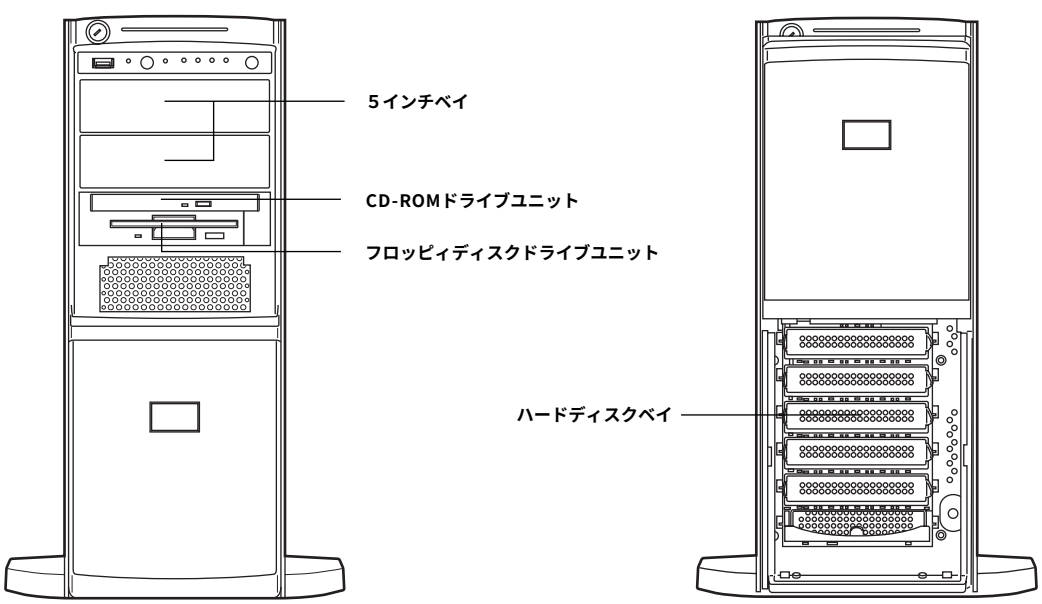

本体背面

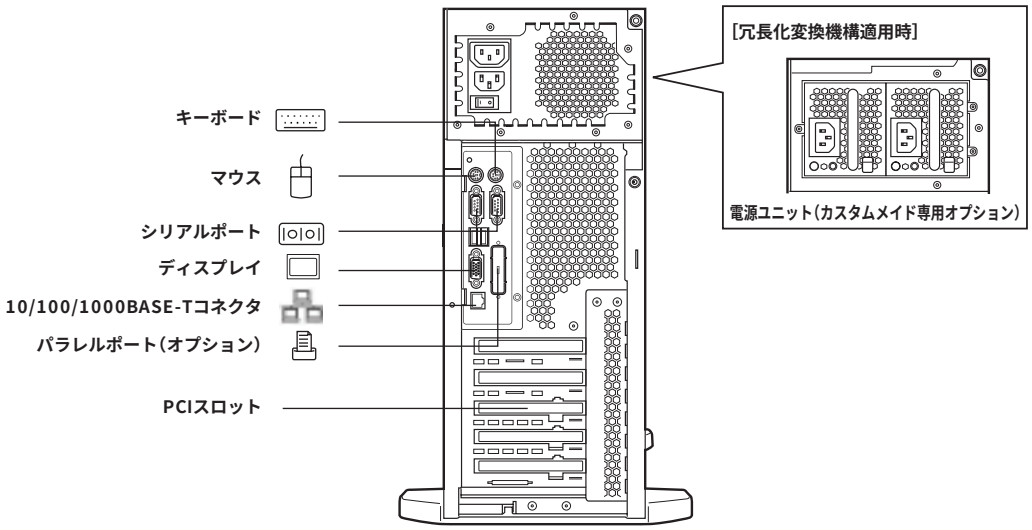

本体内部

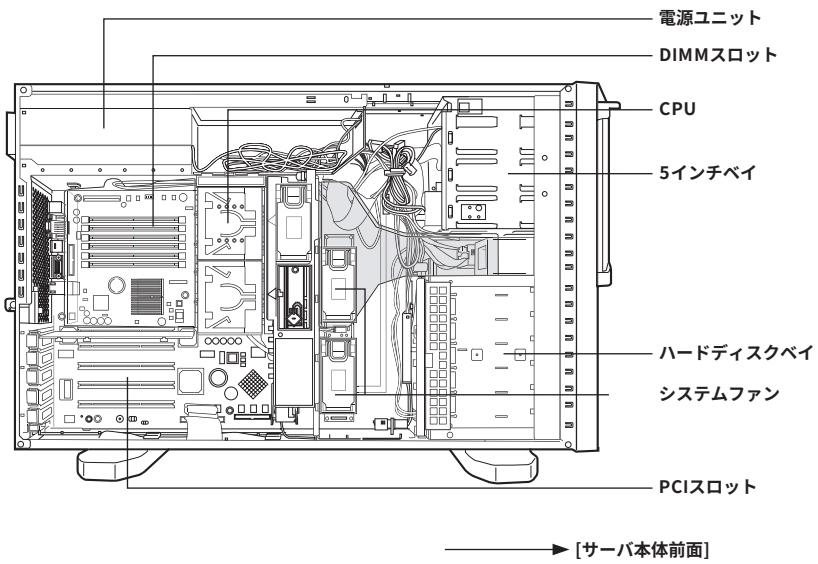

※OSにより接続可能装置は異なります。詳細はハードウェア一覧を参照願います。
㋕：カスタムメイド対象製品を示す。

PRIMERGY TX200 S2 仕様

品名 モデル		PRIMERGY TX200 S2								
タイプ名称		ディスクレスタイプ	Windows Server™ 2003 アレイタイプ-73GB×3 (RAID5)	Linuxインストール代行 サービスバンドルタイプ/ アレイ-73GB×3 (RAID5)	ディスクレスタイプ	Windows Server™ 2003 インストールタイプ	Windows® 2000 Server インストールタイプ	Windows Server™ 2003 アレイタイプ -73GB / 147GB×3 (RAID5)	Linuxインストール代行 サービスバンドルタイプ	Linuxインストール代行 サービスバンドルタイプ/ アレイ-73GB / 147GB×3 (RAID5)
型名		PGT2021AA3	PGT20217S4	PGT20217L4	PGT2023AA	PGT2023GS	PGT2023GK	PGT20237S2 / 4S2	PGT2023GL	PGT20237L2 / 4L2
CPU		64ビット インテル® Xeon™ プロセッサ 3DGHz			64ビット インテル® Xeon™ プロセッサ 3.60EGHz (*1) ／3.20EGHz (*2) ／ 3EGHz					
	2次キャッシュメモリ	1MB			2MB					
	プロセッサ数	1（最大2）								
システムバス(FSB)		800MHz								
チップセット		Intel® E7320								
メインメモリ	標準	512MB（256MB ECC DDR SDRAM DIMM×2）（Chipkill対応）								
	最大 (*3)	6GB（1GB ECC DDR SDRAM DIMM×6）								
画面制御機能		ATI Rage XL 、VRAM：8MB (PCI)								
グラフィック表示機能 (*4)		640×480/800×600/1024×768/1280×1024ドット								
内蔵3.5インチベイ		6 （9, 内蔵ハードディスクベイ変換機構適用時）（ホットプラグ対応）								
HDD	空きベイ数	6 (9, 内蔵ハードディスクベイ 変換機構適用時)	3 (6, 内蔵ハードディスクベイ 変換機構適用時)	6 (9, 内蔵ハードディスクベイ 変換機構適用時)	5 (8, 内蔵ハードディスクベイ 変換機構適用時)			3 (6, 内蔵ハードディスクベイ 変換機構適用時)	5 (8, 内蔵ハードディスクベイ 変換機構適用時)	3 (6, 内蔵ハードディスクベイ 変換機構適用時)
	HDD標準 (*5)	–	73.4GB(PG-HDH71K)×3 (RAID5)	–	73.4GB(PG-HDH71K)×1			73.4GB(PG-HDH71K)×3 (RAID5) 146.8GB(PG-HDH41K)×3 (RAID5)	73.4GB(PG-HDH71K)×1	73.4GB(PG-HDH71K)×3 (RAID5) 146.8GB(PG-HDH41K)×3 (RAID5)
	HDD最大 (*5)	880.8GB（1321.2GB, 内蔵ハードディスクベイ変換機構適用時）								
内蔵5インチベイ		3 (空き2) （1（空き0）, 内蔵ハードディスクベイ変換機構適用時）								
内蔵CD-ROM		最大24倍速 CD-ROM (ATAPI)								
拡張バススロット	PCI-X (64bit/133MHz) [3.3V] (*6)	2 (2×フルサイズ)								
	PCI-X (64bit/100MHz) [3.3V] (*6)	2 (2×フルサイズ) (アレイタイプはSCSIアレイコントローラカードで1個占有済)								
	PCI (32bit/33MHz) [5.0V]	1 (1×フルサイズ)								
ディスクアレイ		オプション	標準搭載(PG-142E3)		オプション			標準搭載(PG-142E3)	オプション	標準搭載(PG-142E3)
SCSIインターフェース（オンボード）		Ultra320 SCSI×2ch								
内蔵FDD		3.5インチ(1.44MB/720KB)								
ネットワークインターフェース（オンボード）		1ポート(1000BASE-T/100BASE-TX/10BASE-T択一)								
インターフェース		CRT(アナログRGB)、シリアルポート×2(D-SUB9ピン)、パラレルポート(オプション、D-SUB25ピン)、キーボード(PS/2タイプMini DIN6ピン)、マウス(PS/2タイプMini DIN6ピン)、USB×3(Ver. 2.0)								
キーボード/マウス		標準添付(ラックマウント変換機構(PGBR1CK18)適用時は非添付)								
サーバ監視ソフト		ServerView 標準添付								
リモートサービス機能		オプション								
電源	入力電圧(周波数)/入力コンセント	AC100V(50/60Hz)/二極接地型×1 （AC100V(50/60Hz)/二極接地型×2, 冗長化変換機構（PGBRSU103）適用時）								
	消費電力/発熱量	最大550W ／ 1980kJ/h								
	冗長電源	オプション（ホットプラグ対応, 冗長化変換機構（PGBRSU103）適用時）								
冗長ファン		オプション（ホットプラグ対応, 冗長化変換機構（PGBRSU103）適用時）								
エネルギー消費効率 (*7)		64ビット インテル® Xeon™ プロセッサ 3DGHz：0.0119 (G区分)			64ビット インテル® Xeon™ プロセッサ 3.60EGHz：0.0102 ／ 3.20EGHz：0.0113 ／ 3EGHz：0.0121 (G区分)					
外形寸法 [W×D×H(mm)]		ペディスタルタイプ：174(286(突起部含む)) × 753 × 474／ラックマウントタイプ(ラックマウント変換機構(PG-R1CK18/PGBR1CK18)適用時)：483 × 699(750(突起部含む)) × 177(4U)								
質量		ペディスタルタイプ：最大38kg ／ ラックマウントタイプ：最大40kg								
使用環境		周囲温度：10～35℃ ／ 湿度：20～80% (ただし結露しないこと)								
インストールOS		–	Windows Server™ 2003, Standard Edition (5CAL付) (*8)	Red Hat Enterprise Linux ES (v.3 for x86) (インストール代行 サービスバンドル)	–	Windows Server™ 2003, Standard Edition (5CAL付) (*8)	Windows® 2000 Server (5CAL付)	Windows Server™ 2003, Standard Edition (5CAL付) (*8)	Red Hat Enterprise Linux ES (v.3 for x86) (インストール代行サービスバンドル)	
サポートOS (*9)		Windows Server™ 2003, Standard Edition/ Windows Server™ 2003, Enterprise Edition/ Windows® 2000 Server/ Windows® 2000 Advanced Server/ Red Hat Enterprise Linux ES (v.3 for x86)/ Red Hat Enterprise Linux AS (v.3 for x86)								
主な添付ツール(*10)		セットアップ支援ツール「ServerStart」/ 障害調査用情報採取ツール「PROBEPRO」/ システム環境アップデートツール「UpdateAdvisor」/ システム環境チェックツール「FM Advisor」/ DSNAP/ テープメンテナンスチェッカ/ RAID管理ツール								

(*1) 標準搭載されているCPUは基本CPU変換機構(PGBFU234)により64ビット インテル® Xeon™ プロセッサ 3.60EGHzへの交換ができます。
(*2) 標準搭載されているCPUは基本CPU変換機構(PGBFU233)により64ビット インテル® Xeon™ プロセッサ 3.20EGHzへの交換ができます。
(*3) OSにより使用可能なメモリ容量が異なります。詳細については、留意事項編の「OSにおける使用可能なメモリ容量について」を参照下さい。
(*4) 実際に表示可能な解像度/色数は、接続されるディスプレイの機能、及びOSにより異なります。
(*5) ハードディスクの容量は1GB=1000^3Byte換算値です。
(*6) PCIカードの仕様および搭載枚数により、動作周波数が変動します。
(*7) エネルギー消費効率とは省エネ法で定める測定方法により測定した消費電力を、省エネ法で定める複合理論性能で除したものです。
(*8) Windows Server™ 2003 インストールタイプ/アレイタイプに標準インストールされているOSは基本Windows OS変換機構(PGBSUW2)によりWindows Server™ 2003, Enterprise Editionへの交換ができます。
(*9) Linuxインストール代行サービスバンドルタイプ以外ではLinuxを動作させるために必要なドライバは添付されていません。Linux情報は弊社HP(http://www.fmworld.net/biz/primergy/linux/)を参照下さい。
(*10) LinuxではServerStart以外のツールは動作いたしません。

**※Windows Server™ 2003, Standard Editionのダウングレード権を使用してWindows® 2000 Serverをインストールすることができます。
その際のメディアとプロダクトキーはWindows® 2000 Serverのパッケージ、Open License、Select、他のPRIMERGYのWindows® 2000 Server プレインストールタイプに添付されているものをご使用ください。またWindows Server™ 2003, Enterprise Editionのダウングレード権を使用して Windows® 2000 Advanced Serverをインストールする場合についても同様です。**

PRIMERGY TX200 S2 構成図

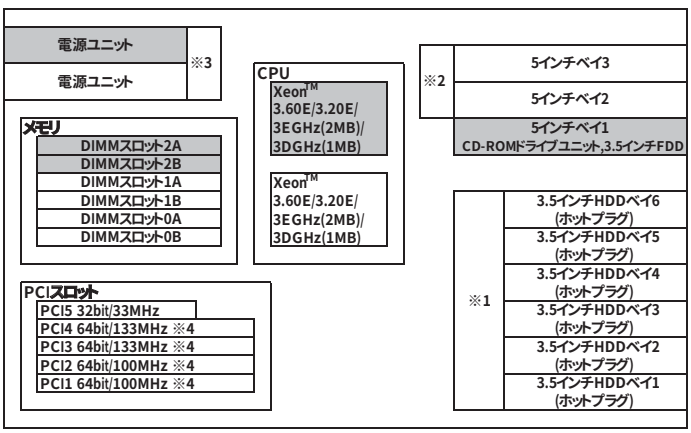

※1:基本ドライブケージ変換機構（PGBBU113）により3.5インチHDDベイを6ベイ/1chから6ベイ/2chに変更可能。（内蔵ハードディスクユニットベイ変換機構（PG-BC102）適用時は変更できません。）
※2:内蔵ハードディスクユニットベイ変換機構（PG-BC102）により5インチベイ×2を3.5インチHDDベイを3ベイに変更可能。（基本ドライブケージ変換機構（PGBBU113）適用時は変更できません。）
（適用時は、5インチベイに内蔵バックアップ装置を搭載することができませんのでご注意願います。）
※3:冗長化変換機構（PGBRSU103）により、標準電源×1、ファン×2を冗長電源×2、ファン×4に変更可能。
※4:PCIカードの仕様および搭載枚数により、動作周波数が変動します。

※網かけ部分は標準搭載を示します。CPU、ハードディスク、PCIスロットは各タイプにより異なります。

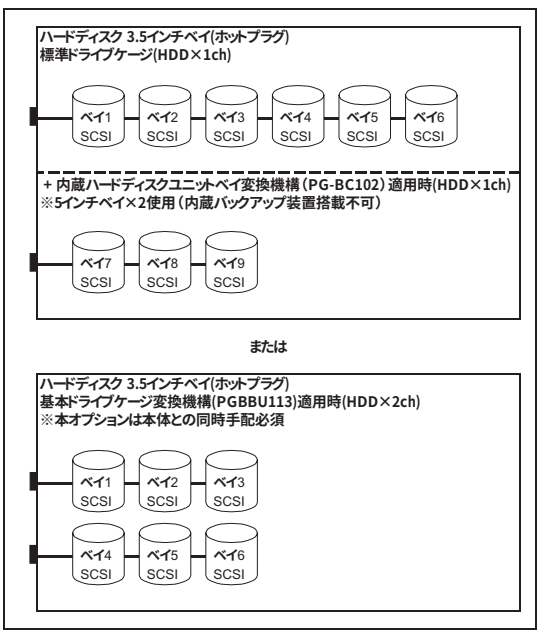

※OSにより接続可能装置は異なります。詳細はハードウェア一覧を参照願います。
㋕：カスタムメイド対象製品を示す。

PRIMERGY TX200 S2 オプションカードの搭載枚数

搭載優先順位	搭載カード		バス	PCIスロット 1	2	3	4	5	最大搭載枚数			備考
				PCI-X				PCI				
				64bit/100MHz (*1)		64bit/133MHz (*1)		32bit/33MHz				
				Full Height								
				3.3V				5.0V				
高	リモートサービスボード	PG-RSB103	―	-	-	-	-	①	1	1	5	
	FAXモデムカード	FMV-FX533	PCI/32bit	-	-	-	-	①	1			
	SCSIアレイコントローラカード (2ch/Ultra320)	PGB142E3B	PCI/64bit	①	-	-	-	-	1	2	4	カスタムメイド専用，内蔵アレイ
		PG-142E3	PCI/64bit	①	②	③	④	-	2			内蔵/外付けアレイ
	SCSIカード(Ultra160)	PG-128	PCI/64bit	①	②	③	④	-	2			内蔵/外付けSCSI装置接続用
	ファイバーチャネルカード	PG-FC106	PCI-X/64bit	③	④	①	②	-	2			
	LANカード(1000BASE-T)	PG-1892	PCI-X/64bit	③	④	①	②	-	4	4		
	LANカード(1000BASE-SX)	PG-1882	PCI-X/64bit	③	④	①	②	-	2			
	LANカード(1000BASE-T)	PG-1852	PCI/32bit	②	③	④	⑤	①	3			
	Dual port LANカード (1000BASE-T)	PG-1862	PCI-X/64bit	③	④	①	②	-	2			
	通信カードV/X	PG-1631	PCI/32bit	②	③	④	⑤	①	2	3		
	ISDNカード	PG-1651	PCI/32bit	②	③	④	⑤	①	2			
低	RS-232Cカード	GP5-162	PCI/32bit	②	③	④	⑤	①	2			

※○の中の数字は搭載順を示す。―は搭載不可を示す。
*1) PCIカードの仕様および搭載枚数により、動作周波数が変動します。

PRIMERGY TX200 S2 本体

〔A-10〕PRIMERGY TX200 S2

(1) オールインワンタイプ[カスタムメイド非対象製品]（基本RAMモジュール変換機構、冗長化変換機構のみカスタムメイド対応）

タイプ名	型名	希望小売価格(税別)	CPU	メモリ	HDD	OS	バックアップ装置	キーボード/マウス標準添付の有無	電源/ファン	UPS	ソフトウェア	保守サービス/保証延長 SupportDeskパック標準バンドルの有無	保守サービス/保証延長 保証延長対応の有無
オールインワンタイプ 【Windows Server™ 2003 アレイモデル-73GB×3(RAID5)】	PGT2023XS2	860,000円	Intel® Xeon™ 3EGHz ※CPUの変更不可	512MB	73.4GB (10,000rpm)×3 (RAID5)	Windows Server™ 2003, Standard Edition (5CAL) インストール	内蔵DAT72ユニット	○	非冗長電源，ファン×2	APC社製 Smart-UPS 1500J	ARCserve/ ServerProtect/ PowerChute Business Edition	×	×

品名	型名	希望小売価格(税別)	メモリ
基本RAMモジュール変換機構(カスタムメイド専用)	PGBRU1AE	18,000円	1GB
基本RAMモジュール変換機構(カスタムメイド専用)	PGBRU2AE	80,000円	2GB

品名	型名	希望小売価格(税別)	電源/ファン
冗長化変換機構(カスタムメイド専用)	PGBRSU103	40,000円	冗長電源×2，ファン×4

(2)-1一般モデル(Xeon™ 1MBキャッシュ搭載タイプ)(Xeon™ 1MBキャッシュ搭載タイプはCPUの変更はできません)

タイプ名		型名	希望小売価格(税別)	CPU	メモリ	HDD	OS	キーボード/マウス標準添付の有無	保守サービス/保証延長 SupportDeskパックカスタムメイド対応の有無	保守サービス/保証延長 保証延長対応の有無
ディスクレスタイプ		PGT2021AA3	183,000円	Intel® Xeon™ 3DGHz ※CPUの変更不可	512MB カスタムメイド変更可能([メモリ]へ)	―	―	○ ラックマウント変換機構(PGBR1CK18)適用時は×	○ SupportDeskパックのカスタムメイドでの手配可能((2)-5へ) ※保証延長との同時手配不可	○ 3年間翌営業日以降オンサイト修理にカスタムメイド変更可能((2)-6へ) ※SupportDeskパックとの同時手配不可
Windows Server™ 2003 アレイタイプ	73GB×3 (RAID5)	PGT20217S4	494,000円			73.4GB(10,000rpm)×3 (RAID5)	Windows Server™ 2003, Standard Edition(5CAL)インストール Windows Server™ 2003, Enterprise Editionへ変更可能((2)-4へ)			
Linuxインストール代行サービスバンドルタイプ/アレイ	73GB×3 (RAID5)	PGT20217L4	488,000円				Red Hat Enterprise Linux ES (v.3 for x86) インストール代行サービスバンドル			

本システム構成図に掲載されております商品※の価格体系につきましては、市場の価格に近く、お客様にわかりやすい「希望小売価格」となっております。
※PRIMERGY本体等
また、「標準価格」で提供している商品につきましては、本システム構成図（樹系図）では★で表示してあります。

※OSにより接続可能装置は異なります。詳細はハードウェア一覧を参照願います。
㋕：カスタムメイド対象製品を示す。

(2)-2 一般モデル(Xeon™ 2MBキャッシュ搭載タイプ)

タイプ名		型名	希望小売価格(税別)	CPU	メモリ	HDD	OS	キーボード/マウス標準添付の有無	保守サービス/保証延長 SupportDeskパックカスタムメイド対応の有無	保守サービス/保証延長 保証延長対応の有無
ディスクレスタイプ		PGT2023AA	195,000円	Intel® Xeon™ 3EGHz Intel® Xeon™ 3.60E(3.20EGHzにカスタムメイド変更可能((2)-3へ)	512MB カスタムメイド変更可能([メモリ]へ)	–	–	○ ラックマウント変換機構(PGBR1CK18)適用時は×	○ SupportDeskパックのカスタムメイドでの手配可能((2)-5へ) ※保証延長との同時手配不可	○ 3年間翌営業日以降オンサイト修理にカスタムメイド変更可能((2)-6へ) ※SupportDeskパックとの同時手配不可
Windows Server™ 2003 インストールタイプ		PGT2023GS	320,000円			73.4GB(10,000rpm)×1 カスタムメイド変更可能([内蔵ハードディスク]へ)	Windows Server™ 2003, Standard Edition(5CAL) インストール Windows Server™ 2003, Enterprise Edition へ変更可能((2)-4へ)			
Windows Server™ 2003 アレイタイプ	73GB×3 (RAID5)	PGT20237S2	506,000円			73.4GB(10,000rpm)×3 (RAID5)				
	147GB×3 (RAID5)	PGT20234S2	578,000円			146.8GB(10,000rpm)×3 (RAID5)				
Windows® 2000 Server インストールタイプ		PGT2023GK	350,000円			73.4GB(10,000rpm)×1 カスタムメイド変更可能([内蔵ハードディスク]へ)	Windows® 2000 Server(5CAL) インストール		×	
Linuxインストール代行 サービスバンドルタイプ		PGT2023GL	314,000円				Red Hat Enterprise Linux ES (v.3 for x86) インストール代行サービスバンドル		○ SupportDeskパックのカスタムメイドでの手配可能((2)-5へ) ※保証延長との同時手配不可	
Linuxインストール代行 サービスバンドルタイプ/アレイ	73GB×3 (RAID5)	PGT20237L2	500,000円			73.4GB(10,000rpm)×3 (RAID5)				
	147GB×3 (RAID5)	PGT20234L2	572,000円			146.8GB(10,000rpm)×3 (RAID5)				

(2)-3 基本CPU変換機構 [カスタムメイド専用] ※サーバ本体と同時手配願います。

品名	型名	希望小売価格(税別)	備考
基本CPU変換機構 [Xeon™ 3EGHz→ Xeon™ 3.60EGHz] (カスタムメイド専用)	PGBFU234	124,000円	64ビット インテル® Xeon™ プロセッサ 3EGHz → 64ビット インテル® Xeon™ プロセッサ 3.60EGHzへのCPUの変更 ※本製品は出荷後のサーバ本体には適用できません。
基本CPU変換機構 [Xeon™ 3EGHz→ Xeon™ 3.20EGHz] (カスタムメイド専用)	PGBFU233	54,000円	64ビット インテル® Xeon™ プロセッサ 3EGHz → 64ビット インテル® Xeon™ プロセッサ 3.20EGHzへのCPUの変更 ※本製品は出荷後のサーバ本体には適用できません。

(2)-4 基本Windows OS変換機構 [カスタムメイド専用] ※サーバ本体と同時手配願います。

品名	型名	希望小売価格(税別)	備考
基本Windows OS変換機構 [Windows Server™ 2003, Standard Edition→ Windows Server™ 2003, Enterprise Edition] (カスタムメイド専用)	PGBSUW2	454,000円	Windows Server™ 2003, Enterprise Edition (25CAL) インストール ※本製品適用時はSupportDeskパック Product基本の同時適用はできません。 ※本製品は出荷後のサーバ本体には適用できません。 [Windows Server™ 2003 インストールタイプ/ アレイタイプ専用]

(2)-5 一括お支払型保守サービス SupportDeskパック [カスタムメイド専用] ※サーバ本体と同時手配願います。

品名		型名	標準価格(税別)	備考
SupportDeskパック オンサイトリペア平日 (カスタムメイド専用)	3年	PGBSPR3D04	63,000円	[ディスクレスタイプ/ Windows Server™ 2003 インストールタイプ/ アレイタイプ/ Linuxインストール代行サービスバンドルタイプ用] サービス内容: ハードウェアの当日訪問修理、 Webによる情報提供(運用ノウハウ/サービス対応履歴など)、 ハードウェアの異常情報のOSCへのリモート通報、および通報内容の解析 サービス時間帯: (オンサイトリペア平日) 月曜～金曜 8:30～19:00(祝日および年末年始を除く) (オンサイトリペア24) 24時間365日 サービス期間:3年/4年/5年(製品保証期間を含む) ※サービスの詳細については「サービス一覧」の「SupportDeskパック」を参照ください。 ※SupportDeskパック[カスタムメイド専用]適用時は保証延長(3年間翌営業日以降オンサイト修理)の適用はできません。 ※SupportDeskパック[カスタムメイド専用]は出荷後の本体には適用できません。
	4年	PGBSPR4D04	107,000円	
	5年	PGBSPR5D04	136,000円	
SupportDeskパック オンサイトリペア24 (カスタムメイド専用)	3年	PGBSPR3A04	86,000円	
	4年	PGBSPR4A04	146,000円	
	5年	PGBSPR5A04	188,000円	
SupportDeskパック Product基本 (一般サーバ用) (カスタムメイド専用)	3年	PGBSPW3D04	99,800円	[ディスクレスタイプ/ Windows Server™ 2003 インストールタイプ/ アレイタイプ用] サービス内容: ハードウェアの当日訪問修理、 ハードウェアの定期点検、 専門技術者によるOS(Windows)サポート(電話によるQ&A対応/問題解決支援など)、 Webによる情報提供(ソフトウェアの修正情報/運用ノウハウ/サービス対応履歴など)、 ハードウェアの障害予兆/異常情報のOSCへのリモート通報、および通報内容の解析 サービス時間帯: (Product基本) 月曜～金曜 8:30～19:00(祝日および年末年始を除く) (Product基本24) 24時間365日 サービス期間:3年/4年/5年(製品保証期間を含む) ※サービスの詳細については「サービス一覧」の「SupportDeskパック」を参照ください。 ※SupportDeskパック[カスタムメイド専用]適用時は保証延長(3年間翌営業日以降オンサイト修理)の適用はできません。 ※SupportDeskパック[カスタムメイド専用]は出荷後の本体には適用できません。
	4年	PGBSPW4D04	140,000円	
	5年	PGBSPW5D04	179,000円	
SupportDeskパック Product基本24 (一般サーバ用) (カスタムメイド専用)	3年	PGBSPW3A04	130,000円	
	4年	PGBSPW4A04	179,000円	
	5年	PGBSPW5A04	228,000円	

※ SupportDeskパック[カスタムメイド専用]は、サービス対象製品本体およびカスタムメイドで手配されたオプション製品が、出荷時に、「SupportDeskパック お客様登録カード」に印字されます。サービス開始には、その他の必要事項をご記入のうえ、返送していただく必要があります。
カスタムメイド対応していない製品についてSupportDeskパックをご希望の場合は、「サービス一覧」の「SupportDeskパック」をご参照ください。

(2)-6 保証延長 [カスタムメイド専用] ※サーバ本体と同時手配願います。

品名	型名	希望小売価格(税別)	備考
保証延長 (3年間翌営業日以降オンサイト修理) (カスタムメイド専用)	PGBWRU304	29,000円	1年間翌営業日以降オンサイト修理(標準保証) → 3年間翌営業日以降オンサイト修理への保証延長 受付時間帯:月曜～金曜9:00～17:00(祝日および年末年始を除く) ※保証延長規定については弊社HP (http://www.fmworld.net/biz/primergy/support/support_extend/)を参照ください。 ※本製品適用時はSupportDeskパックの同時適用はできません。 ※本製品は出荷後のサーバ本体には適用できません。

本システム構成図に掲載されております商品※の価格体系につきましては、市場の価格に近く、お客様にわかりやすい「希望小売価格」となっております。
※PRIMERGY本体等
また、「標準価格」で提供している商品につきましては、本システム構成図（樹系図）では★で表示してあります。

※OSにより接続可能装置は異なります。詳細はハードウェア一覧を参照願います。
㋕：カスタムメイド対象製品を示す。

(3) Linuxインストール代行サービスバンドルタイプのカスタムメイド対応について

Linuxインストール代行サービスバンドルタイプは一部オプションに限り、カスタムメイド対応となります。カスタムメイド対応可能なオプションは以下のとおりです。

品名		型名	備考
Xeon プロセッサ 3.6GHz/2MB		PGBFG234	64ビット インテル® Xeon™ プロセッサ 3.60EGHz/2MB ×1
Xeon プロセッサ 3.2GHz/2MB		PGBFG233	64ビット インテル® Xeon™ プロセッサ 3.20EGHz/2MB ×1
Xeon プロセッサ 3.0GHz/2MB		PGBFG232	64ビット インテル® Xeon™ プロセッサ 3EGHz/2MB ×1
Xeon プロセッサ 3.0GHz/1MB		PGBFG202	64ビット インテル® Xeon™ プロセッサ 3DGHz/1MB ×1
基本CPU変換機構	Xeon™ 3.60EGHz	PGBFU234	64ビット インテル® Xeon™ プロセッサ 3EGHz → 64ビット インテル® Xeon™ プロセッサ 3.60EGHzへのCPUの変更
	Xeon™ 3.20EGHz	PGBFU233	64ビット インテル® Xeon™ プロセッサ 3EGHz → 64ビット インテル® Xeon™ プロセッサ 3.20EGHzへのCPUの変更
基本RAMモジュール変換機構	1GB	PGBRU1AE	512MB[256MB×2] → 1GB[512MB×2]
	2GB	PGBRU2AE	512MB[256MB×2] → 2GB[1GB×2]
内蔵ハードディスクユニット	73GB	PGBHDH71K	73.4GB, Ultra320 SCSI, 10000rpm
		PGBHDH75K	73.4GB, Ultra320 SCSI, 15000rpm ※73GB×3アレイタイプには適用不可
	147GB	PGBHDH41K	146.8GB, Ultra320 SCSI, 10000rpm
基本ドライブケージ変換機構		PGBBU113	HDDベイ×6/1ch → HDDベイ×6/2ch ※本装置適用時は内蔵ハードディスクベイ変換機構は搭載不可
内蔵DAT72ユニット		PGBDT501C	内蔵DATユニット(DAT72対応), SCSIケーブル(PG-CBLS023)添付
内蔵DAT72オートローダ		PGBDTA103C	内蔵DATオートローダ(DAT72対応/6巻), SCSIケーブル(PG-CBLS023)添付
基本DVD-RAM変換機構		PGBDVAU101	ATAPI, 最大24倍速 CD-ROM → ATAPI, 最大3倍速 DVD-RAM, 最大8倍速 DVD-ROM, 最大24倍速 CD-ROM ※DVD-RAMの書き込み機能はLinuxでは使用できません。
SCSIアレイコントローラカード		PGB142E3	Ultra320 SCSI, 2ch, ﾊﾞｯﾃﾘｰﾊﾞｯｸｱｯﾌﾟ機能, 外付アレイ接続用
		PGB142E3B	Ultra320 SCSI, 2ch, ﾊﾞｯﾃﾘｰﾊﾞｯｸｱｯﾌﾟ機能, 内蔵アレイ接続用 ※アレイタイプには適用不可
SCSIカード		PGB128	Ultra160 SCSI, 内蔵/外付SCSI装置接続用
LANカード		PGB1892	1000BASE-T, 64bit PCI-X
		PGB1852	1000BASE-T, 32bit PCI
リモートサービスボード		PGBRSB103	サーバ管理用カード
ラックマウント変換機構		PGBR1CK18	ペディスタルタイプ → ラックマウントタイプ, 4U
冗長化変換機構		PGBRSU103	非冗長電源, ファン×2 → 冗長電源 600W×2, ファン×4

PRIMERGY TX200 S2 メモリ／内蔵ディスク等

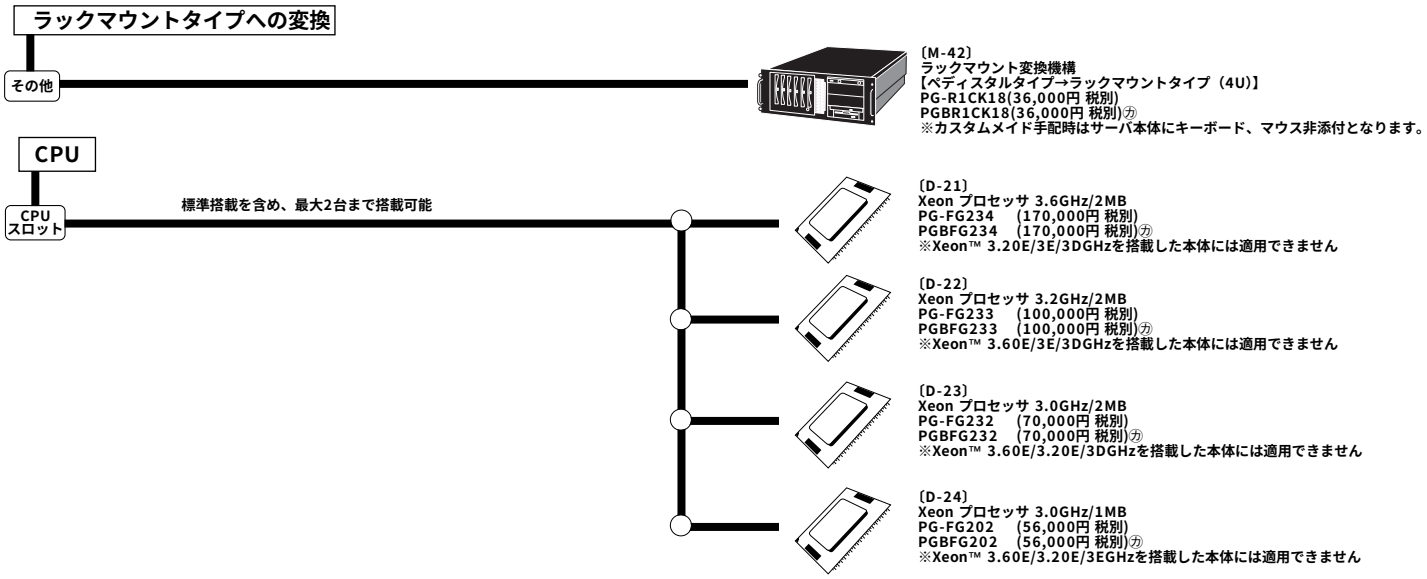

本システム構成図に掲載されております商品※の価格体系につきましては、市場の価格に近く、お客様にわかりやすい「希望小売価格」となっております。
※PRIMERGY本体等
また、「標準価格」で提供している商品につきましては、本システム構成図（樹系図）では★で表示してあります。

※OSにより接続可能装置は異なります。詳細はハードウェア一覧を参照願います。
㋕：カスタムメイド対象製品を示す。

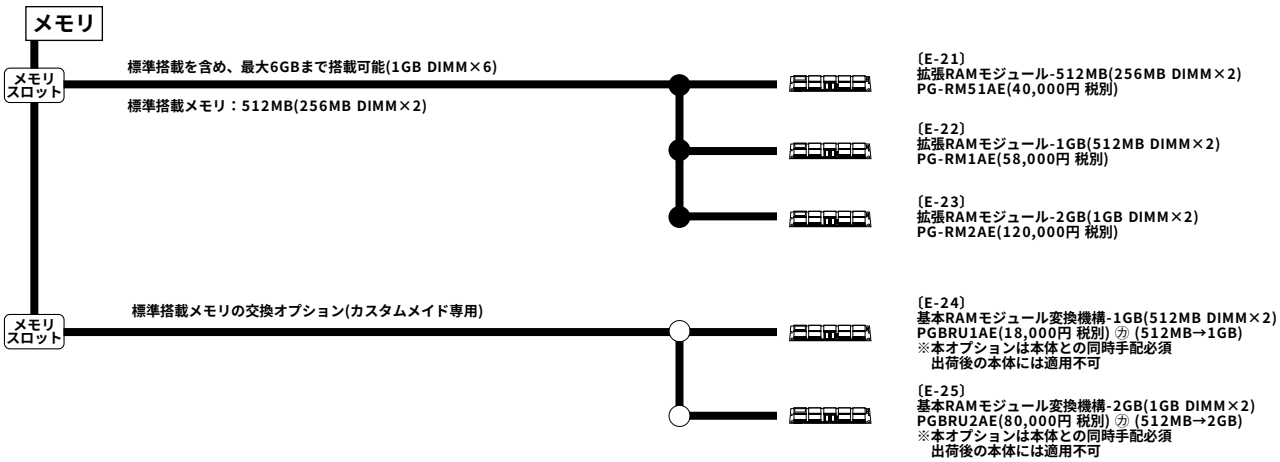

メモリの搭載について

(1)同容量のDIMMを2枚単位で実装する。(容量の異なるDIMMの混在、また1枚での実装は不可)。
(2)DIMMスロット2A,2B(Bank2)→1A,1B(Bank1)→0A,0B(Bank0)の順に実装すること。

[注1]搭載可能メモリ容量について
搭載メモリ容量と使用可能メモリは以下のようになります。

搭載メモリ容量	使用可能メモリ容量
～3.0GB	搭載メモリ容量と同じ
3.5～6.0GB	搭載メモリ容量-(0.1～0.6GB)(*)

(*)0.1～0.6GBをPCIリソース領域として使用するので、
搭載されるカードの種類･枚数により変動します。
[注2]スペアメモリ機能について
スペアメモリ機能を利用する場合は、同容量のDIMMを2Bank以上搭載する必要があります。
また使用可能なメモリ容量はスペアメモリ（1Bank）分を差し引いたメモリ容量になります。

内蔵ハードディスクと内蔵バックアップ装置の接続形態

TX200 S2のオンボードSCSIには以下の図のようにUltra320 2チャネルがあります。

内蔵ハードディスクと内蔵バックアップ装置を搭載する際は以下の表を参照の上、接続オプションカード/ケーブルを選択願います。

ハードディスク接続形態			TX200 S2 内蔵バックアップ装置接続
接続方法	使用ドライブケージ	使用するインターフェース	Wide(*1)/Narrow(*2)装置接続(*3)
SCSI接続	標準ドライブケージ(6ベイ/1ch)	オンボードSCSI (ChA)	オンボードSCSI (ChB) SCSIケーブル(PG-CBLS023) ※内蔵バックアップ装置をカスタムメイドで手配する場合には、SCSIケーブルは内蔵バックアップ装置に添付
	+内蔵ハードディスクベイ 変換機構適用時(+3ベイ/1ch)	オンボードSCSI (ChA/B)	－ (接続不可)
	基本ドライブケージ 変換機構適用時(6ベイ/2ch)	オンボードSCSI (ChA/B)	SCSIカード(PG-128) SCSIケーブル(PG-CBLS023) ※内蔵バックアップ装置をカスタムメイドで手配する場合には、SCSIケーブルは内蔵バックアップ装置に添付
アレイ接続	標準ドライブケージ(6ベイ/1ch)	SCSIアレイコントローラカード PG-142E3（Ch0）	オンボードSCSI (ChB) SCSIケーブル(PG-CBLS023) ※内蔵バックアップ装置をカスタムメイドで手配する場合には、SCSIケーブルは内蔵バックアップ装置に添付
	+内蔵ハードディスクベイ 変換機構適用時(+3ベイ/1ch)	SCSIアレイコントローラカード PG-142E3（Ch0/1）	－ (接続不可)
	基本ドライブケージ 変換機構適用時(6ベイ/2ch)	SCSIアレイコントローラカード PG-142E3（Ch0/1）	オンボードSCSI (ChB) SCSIケーブル(PG-CBLS023) ※内蔵バックアップ装置をカスタムメイドで手配する場合には、SCSIケーブルは内蔵バックアップ装置に添付

(*1)Wideバックアップ装置:PG-DT501/PGBDT501C/PG-DTA103/PGBDTA103C/PG-LT101/PGBLT101C/PG-VX201
(*2)Narrowバックアップ装置:PG-PD240B/PGBPD240C
(*3)2ベイ使用するバックアップ装置:PG-DTA103/PGBDTA103C

本システム構成図に掲載されております商品※の価格体系につきましては、市場の価格に近く、お客様にわかりやすい「希望小売価格」となっております。
※PRIMERGY本体等
また、「標準価格」で提供している商品につきましては、本システム構成図（樹系図）では★で表示してあります。

※OSにより接続可能装置は異なります。詳細はハードウェア一覧を参照願います。
㋕：カスタムメイド対象製品を示す。

【ディスクレスタイプ/OS インストールタイプ（アレイタイプ除く）】

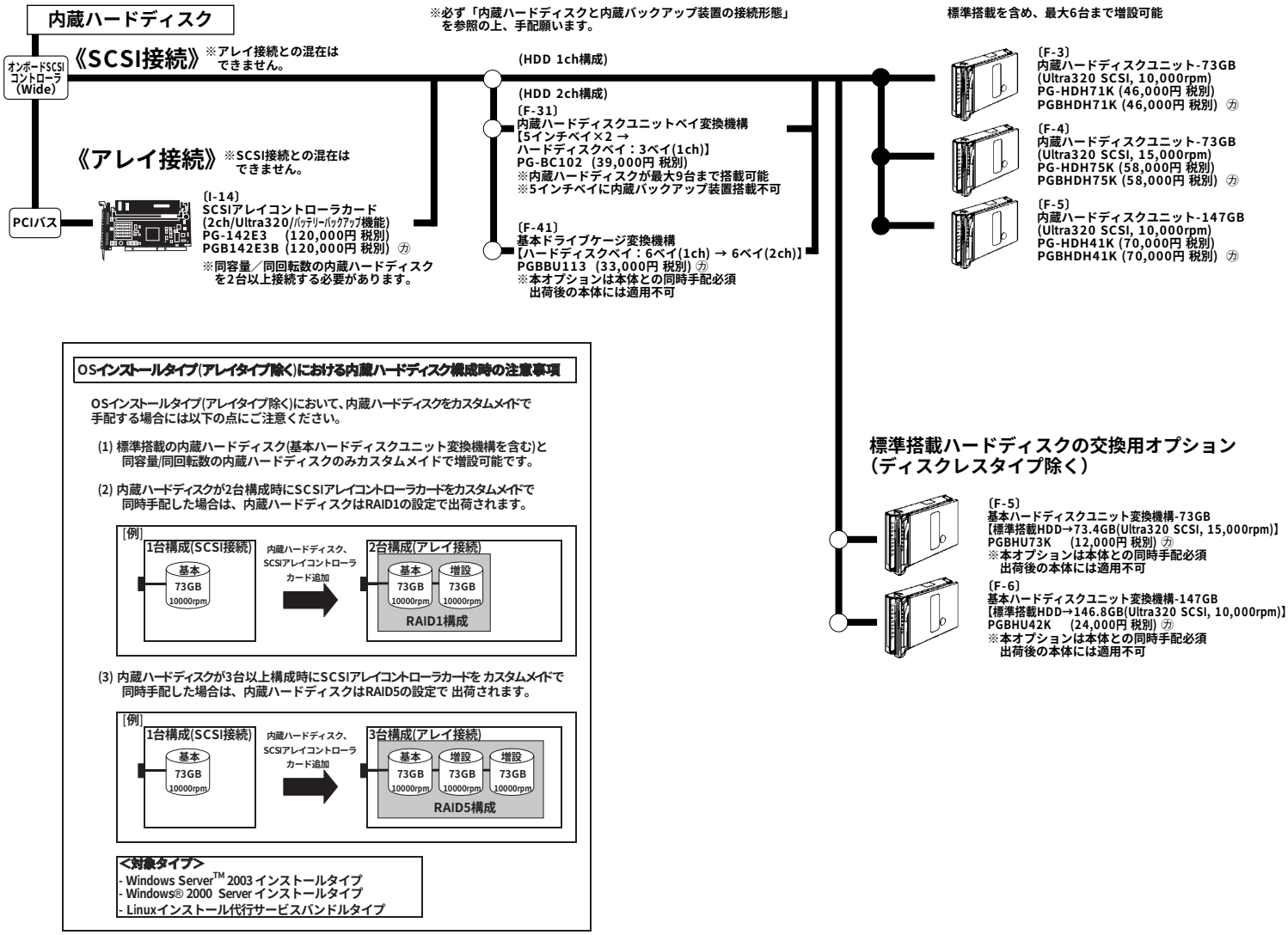

OSインストールタイプ(アレイタイプ除く)における内蔵ハードディスク構成時の注意事項

OSインストールタイプ(アレイタイプ除く)において、内蔵ハードディスクをカスタムメイドで手配する場合には以下の点にご注意ください。

(1) 標準搭載の内蔵ハードディスク(基本ハードディスクユニット変換機構を含む)と同容量/同回転数の内蔵ハードディスクのみカスタムメイドで増設可能です。

(2) 内蔵ハードディスクが2台構成時にSCSIアレイコントローラカードをカスタムメイドで同時手配した場合は、内蔵ハードディスクはRAID1の設定で出荷されます。

(3) 内蔵ハードディスクが3台以上構成時にSCSIアレイコントローラカードを カスタムメイドで同時手配した場合は、内蔵ハードディスクはRAID5の設定で 出荷されます。

<対象タイプ>
- Windows Server™ 2003 インストールタイプ
- Windows® 2000 Server インストールタイプ
- Linuxインストール代行サービスバンドルタイプ

【アレイタイプ】

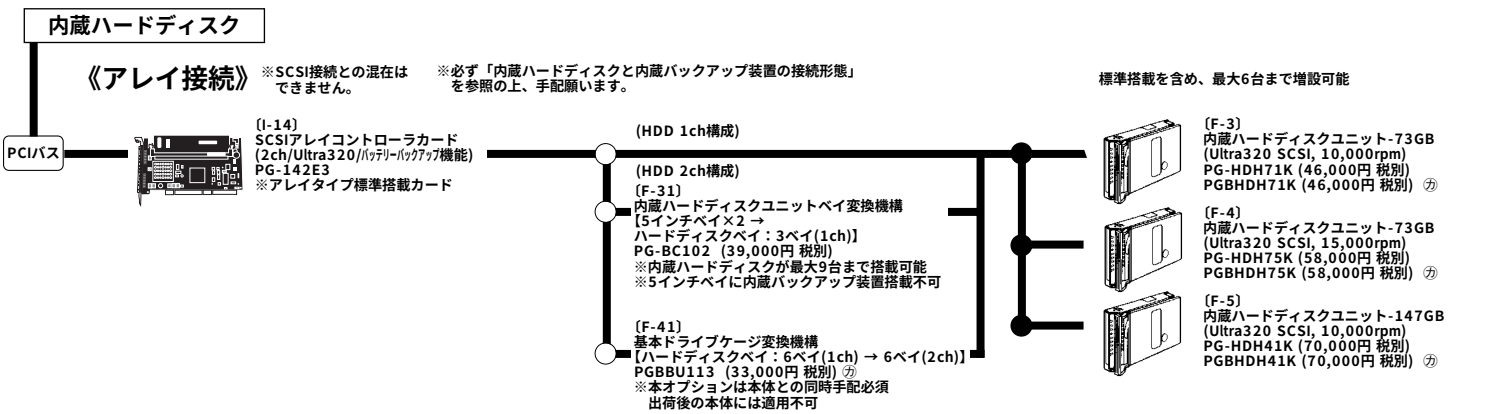

本システム構成図に掲載されております商品※の価格体系につきましては、市場の価格に近く、お客様にわかりやすい「希望小売価格」となっております。
※PRIMERGY本体等
また、「標準価格」で提供している商品につきましては、本システム構成図（樹系図）では★で表示してあります。

※OSにより接続可能装置は異なります。詳細はハードウェア一覧を参照願います。
㋕：カスタムメイド対象製品を示す。

内蔵バックアップ装置(5インチベイ使用)※別途SCSIケーブル手配必須

※必ず「内蔵ハードディスクと内蔵バックアップ装置の接続形態」を参照の上、手配願います。

オンボードSCSIコントローラ（Wide）

PCIバス

〔I-1〕
SCSIカード
PG-128(34,000円 税別)
PGB128(34,000円 税別)㋕

（内蔵バックアップ装置をカスタムメイドで手配する場合）

※内蔵バックアップ装置1台のみカスタムメイド手配可能

（2スロット/最大2台まで搭載可能）

〔G-17〕
内蔵光磁気ディスクユニット（ケーブル付）
PGBPD240C（61,000円 税別）㋕
※SCSIケーブル(PG-CBLS023)添付

〔G-19〕
内蔵DAT72ユニット（ケーブル付）
PGBDT501C（110,000円 税別）㋕
※SCSIケーブル(PG-CBLS023)添付

〔G-25〕
内蔵LTOユニット（ケーブル付）
PGBLT101C（455,000円 税別）㋕
※SCSIケーブル(PG-CBLS023)添付

〔G-23〕
内蔵DAT72オートローダ（ケーブル付）
PGBDTA103C（307,000円 税別）㋕
※SCSIケーブル(PG-CBLS023)添付
※5インチベイを2スロット占有

（内蔵バックアップ装置をカスタムメイドで手配しない場合）

〔N-1〕
SCSIケーブル
PG-CBLS023(5,000円 税別)
※ケーブル1本で複数台の内蔵バックアップ装置に接続可能

〔G-16〕
内蔵光磁気ディスクユニット
PG-PD240B(56,000円 税別)

〔G-18〕
内蔵DAT72ユニット
PG-DT501(105,000円 税別)

〔G-24〕
内蔵LTOユニット
PG-LT101(450,000円 税別)

〔G-26〕
内蔵VXA2ユニット
PG-VX201(202,000円 税別)

〔G-22〕
内蔵DAT72オートローダ
PG-DTA103(302,000円 税別)
※5インチベイを2スロット占有

※内蔵ハードディスク接続用にオンボードSCSIを2ch使用している場合は、内蔵バックアップ装置接続用にSCSIカードを手配する必要があります。
※内蔵バックアップ装置をカスタムメイドで手配する場合は、内蔵バックアップ装置接続用のSCSIカードも併せてカスタムメイドで手配する必要があります。
※カスタムメイドで手配可能な内蔵バックアップ装置は1台のみです。
※内蔵ハードディスクベイ変換機構（PG-BC102）適用時は5インチベイに内蔵バックアップ装置は搭載できませんのでご注意願います。

内蔵バックアップ装置の手配について

内蔵バックアップ装置を手配する際には、以下の表を参照の上、必要なSCSIカード/SCSIケーブルを手配願います。

タイプ	HDD接続方法	SCSIアレイコントローラカード	基本ドライブケージ変換機構(PGBBU113)	内蔵バックアップ装置手配時必須オプション	
				SCSIカード	SCSIケーブル
アレイタイプ	アレイ接続	PG-142E3/PGB142E3B	適用/未適用	－	PG-CBLS023 ※内蔵バックアップ装置をカスタムメイドで手配する場合は、SCSIケーブルは内蔵バックアップ装置に添付
ディスクレスタイプ/インストールタイプ	アレイ接続		適用/未適用		
	SCSI接続		未適用		
			適用	PG-128/PGB128	

※内蔵ハードディスクベイ変換機構（PG-BC102）適用時は5インチベイに内蔵バックアップ装置は搭載できませんのでご注意願います。

内蔵DVD-RAM　※カスタムメイド専用

オンボードIDEコントローラ

標準搭載CD-ROMの変換用オプション

〔G-14〕
基本DVD-RAM変換機構
【CD-ROM→DVD-RAM】
PGBDVAU101(20,000円 税別)㋕
※LinuxではDVD-RAMの書き込み機能未サポート
※本オプションは本体との同時手配必須
出荷後の本体には適用不可

内蔵バックアップ装置(PRIMERGY SX10使用)

※ラック搭載時のみ接続可能

PCIバス

〔I-1〕
SCSIカード
PG-128(34,000円 税別)
PGB128(34,000円 税別)㋕

〔N-12〕
SCSIケーブル
PG-CBLS001 (14,000円 税別) (1.5m)
PG-CBLS002 (29,000円 税別) (5m)

※PRIMERGY SX10に搭載する装置が全てLVDインターフェースの場合のみSCSIケーブル(5m)(PG-CBLS002)を使用することが可能。

〔G-1〕
PRIMERGY SX10
(バックアップキャビネット)
PG-R1BC4 (100,000円 税別)

※PRIMERGY SX10に搭載可能な内蔵バックアップ装置はP.123を参照願います。

電源/ファン　※カスタムメイド専用

電源ユニットスロット/ファン

標準搭載電源、ファン交換オプション(カスタムメイド専用)

〔K-11〕
冗長化変換機構
PGBRSU103(40,000円 税別)㋕
【非冗長電源、ファン×2 → 冗長電源×2、ファン×4】
※本オプションは本体との同時手配必須
出荷後の本体には適用不可

本システム構成図に掲載されております商品※の価格体系につきましては、市場の価格に近く、お客様にわかりやすい「希望小売価格」となっております。
※PRIMERGY本体等
また、「標準価格」で提供している商品につきましては、本システム構成図（樹系図）では★で表示してあります。

PRIMERGY TX200 S2

※OSにより接続可能装置は異なります。詳細はハードウェア一覧を参照願います。
㋕：カスタムメイド対象製品を示す。

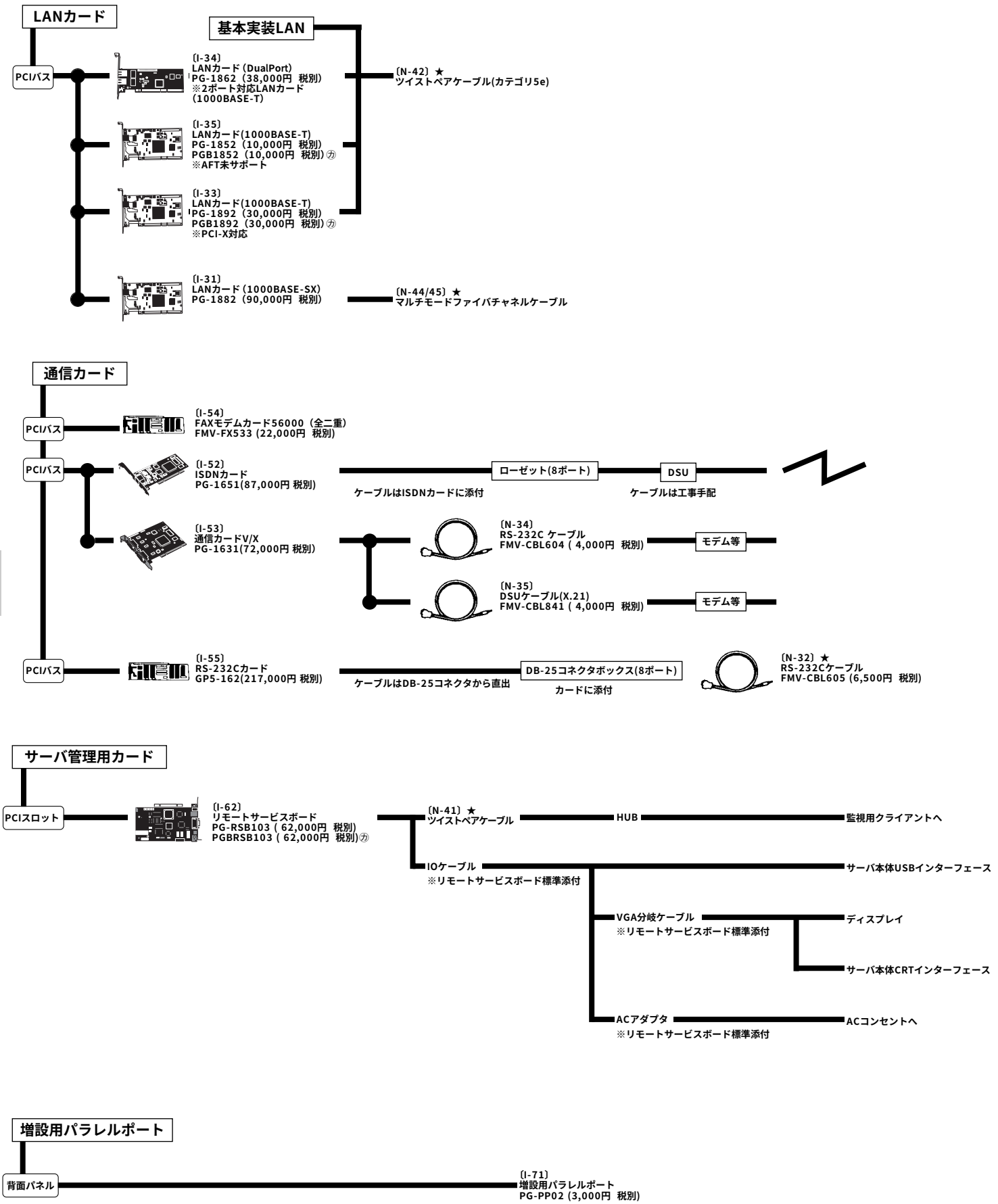

本システム構成図に掲載されております商品※の価格体系につきましては、市場の価格に近く、お客様にわかりやすい「希望小売価格」となっております。
※PRIMERGY本体等
また、「標準価格」で提供している商品につきましては、本システム構成図（樹系図）では★で表示してあります。