FUJITSU

PRIMERGY TX200

システム構成図

PRIMERGY TX200

本体前面

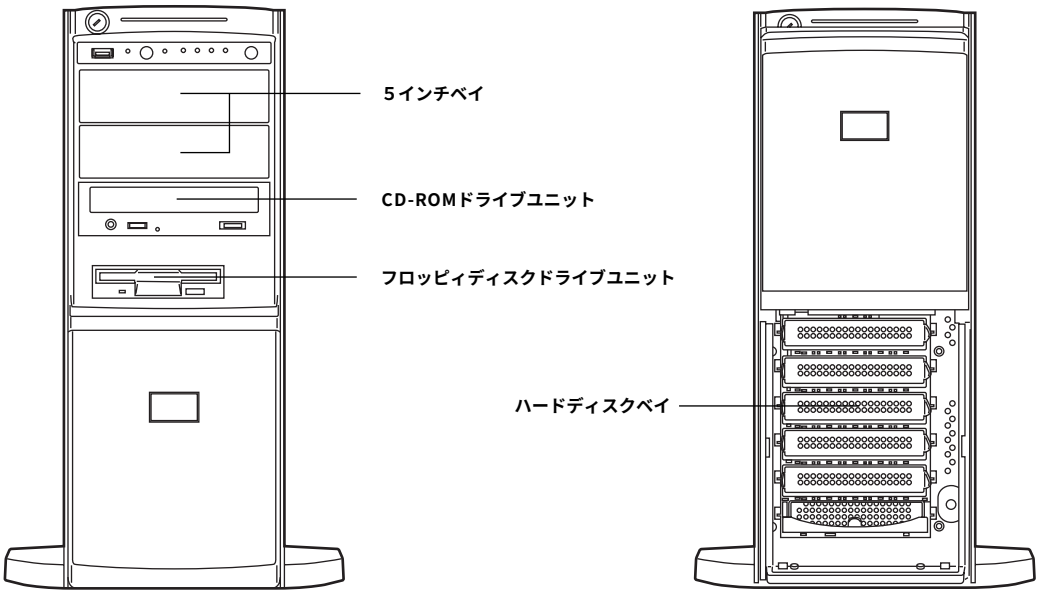

本体背面

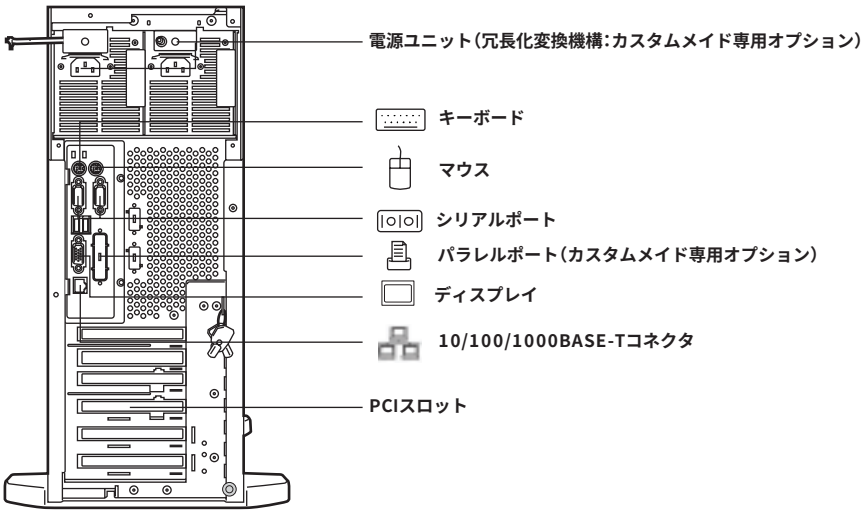

［冗長化変換機構適用時］

本体内部

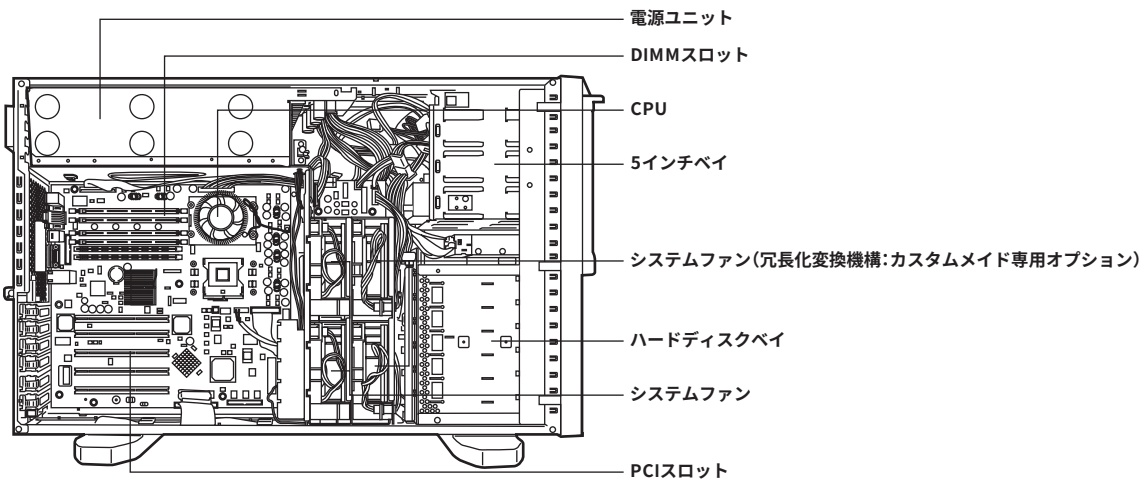

［冗長化変換機構適用時］

※OSにより接続可能装置は異なります。詳細はハードウェア一覧を参照願います。
㋕：カスタムメイド対象製品を示す。

PRIMERGY TX200 仕様

品名 モデル		PRIMERGY TX200					
タイプ名称		ディスクレスタイプ	Windows Server™ 2003 インストールタイプ	Windows®2000 Server インストールタイプ	Windows Server™ 2003 アレイタイプ-36GB / 73GB / 147GB×3 (RAID5)	Windows®2000 Server アレイタイプ-36GB / 73GB / 147GB×3 (RAID5)	Linuxインストール代行 サービスバンドルタイプ/ アレイ-36GB / 73GB / 147GB×3 (RAID5)
型名	Xeon™ 2.40BGHz	PGT2011AA5	PGT2011GS5	PGT2011GK5	PGT20116S5 / 7S5 / 4S5	PGT20116K5 / 7K5 / 4K5	PGT20116L5 / 7L5 / 4L5
CPU		Intel® Xeon™ プロセッサ 3.20GHz (*1) ／3.06GHz (*2) ／ 2.40BGHz					
	キャッシュメモリ	Intel® Xeon™ プロセッサ 3.20GHz：1MB (3次キャッシュメモリ) ／ 3.06GHz：512KB (2次キャッシュメモリ) ／ 2.40BGHz：512KB (2次キャッシュメモリ)					
	マルチプロセッサ	1（最大2）					
システムバス(FSB)		533MHz					
チップセット		ServerWorks GC-LE					
メインメモリ	標準	512MB (256MB ECC DDR SDRAM DIMM×2)（Chipkill対応）					
	最大	6GB（1GB ECC DDR SDRAM DIMM×6）					
画面制御機能		ATI Rage XL 、VRAM：8MB (PCI)					
グラフィック表示機能 (*3)		640×480/800×600/1024×768/1280×1024ドット					
内蔵3.5インチベイ		6 （9, 内蔵ハードディスクベイ変換機構適用時）（ホットプラグ対応）					
HDD	空きベイ数	6 (9, 内蔵ハードディスクベイ 変換機構適用時)	5 (8, 内蔵ハードディスクベイ 変換機構適用時)		3 (6, 内蔵ハードディスクベイ 変換機構適用時)		
	HDD標準 (*4)	–	36.4GB(PG-HDH61K)×1		36.4GB(PG-HDH61K)×3(RAID5) 73.4GB(PG-HDH71K)×3(RAID5) 146.8GB(PG-HDH41K)×3(RAID5)		
	HDD最大 (*4)	880.8GB （1321.2GB, 内蔵ハードディスクベイ変換機構適用時）					
内蔵5インチベイ		3 (空き2) （1（空きの）, 内蔵ハードディスクベイ変換機構適用時）					
内蔵CD-ROM		最大48倍速 CD-ROM(ATAPI)					
拡張バススロット	PCI-X（64bit/133MHz） [3.3V] (*5)	3 (3×フルサイズ)					
	PCI-X（64bit/100MHz） [3.3V]	1 (1×フルサイズ) (アレイタイプはSCSIアレイコントローラカードで1個占有済)					
	PCI（64bit/33MHz） [5.0V]	1 (1×フルサイズ)					
ディスクアレイ		オプション			標準搭載(PG-140C)		
SCSIインターフェース（オンボード）		Ultra320 SCSI×2ch					
内蔵FDD		3.5インチ(1.44MB/720KB)					
ネットワークインターフェース（オンボード）		1ポート(1000BASE-T/100BASE-TX/10BASE-T択一)					
インターフェース		CRT(アナログRGB)、シリアルポート×2(D-SUB9ピン)、パラレルポート(カスタムメイド専用オプション、D-SUB25ピン)、キーボード(PS/2タイプMini DIN6ピン)、マウス(PS/2タイプMini DIN6ピン)、USB×3(Ver. 1.1)					
キーボード/マウス		標準添付(ラックマウント変換機構(PGBR1CK16)適用時は非添付)					
サーバ監視ソフト		ServerView 標準添付 (*6)					
リモートサービス機能		オプション					
電源	入力電圧(周波数)/入力コンセント	AC100V(50/60Hz)/二極接地型×1 （AC100V(50/60Hz)/二極接地型×2, 冗長化変換機構（PGBRSU101）適用時）					
	消費電力/発熱量	最大540W ／ 1944kJ/h					
	冗長電源	オプション（ホットプラグ対応, 冗長化変換機構（PGBRSU101）適用時）					
冗長ファン		オプション（ホットプラグ対応, 冗長化変換機構（PGBRSU101）適用時）					
エネルギー消費効率 (*7)		Intel® Xeon™ プロセッサ 3.20GHz：0.018 ／ 3.06GHz：0.021 ／ 2.40BGHz：0.024 (J区分)					
外形寸法 [W×D×H(mm)]		ペディスタルタイプ：174(286(突起部含む)) × 739 × 474／ラックマウントタイプ(ラックマウント変換機構(PG-R1CK16/PGBR1CK16)適用時)：483 × 699(734(突起部含む)) × 177(4U)					
質量		ペディスタルタイプ：最大38kg ／ ラックマウントタイプ：最大40kg					
使用環境		周囲温度： 10～35℃ ／ 湿度： 20～80% (ただし結露しないこと)					
インストールOS		–	Windows Server™ 2003, Standard Edition (5CAL付)	Windows®2000 Server (5CAL付)	Windows Server™ 2003, Standard Edition (5CAL付) (*8)	Windows®2000 Server (5CAL付)	Red Hat Enterprise Linux ES (v. 3) (*9) (インストール代行サービスバンドル)
サポートOS(*10)		Windows Server™ 2003, Standard Edition/ Windows Server™ 2003, Enterprise Edition/ Windows®2000 Server/ Windows®2000 Advanced Server/ Small Business Server 2000/ WindowsNT®Server 4.0/ WindowsNT®Server, Enterprise Edition 4.0/ Red Hat Linux 8.0/ Red Hat Linux 9/ Red Hat Enterprise Linux ES (v. 2.1)/ Red Hat Enterprise Linux ES (v. 3)/ Red Hat Enterprise Linux AS (v. 2.1)/ Red Hat Enterprise Linux AS (v. 3)/ Turbolinux 8 Server					Red Hat Linux 8.0/ Red Hat Linux 9/ Red Hat Enterprise Linux ES (v. 2.1)/ Red Hat Enterprise Linux ES (v. 3)/ Red Hat Enterprise Linux AS (v. 2.1)/ Red Hat Enterprise Linux AS (v. 3)/ Turbolinux 8 Server
主な添付ツール(*11)		セットアップ支援ツール「ServerStart」/ 障害調査用情報採取ツール「PROBEPRO」/ システム環境アップデートツール「UpdateAdvisor」/ システム環境チェックツール「FM Advisor」/ DSNAP/ テープメンテナンスチェッカ/ RAID管理ツール					

(*1) 標準搭載されているCPUは基本CPU変換機構(PGBFU20P)によりIntel® Xeon™ プロセッサ 3.20GHzへの交換ができます。
(*2) 標準搭載されているCPUは基本CPU変換機構(PGBFU10K)によりIntel® Xeon™ プロセッサ 3.06GHzへの交換ができます。
(*3) 実際に表示可能な解像度/色数は、接続されるディスプレイの機能、及びOSにより異なります。
(*4) ハードディスクの容量は$1GB=1000^3$Byte換算値です。
(*5) PCIカードの仕様および搭載枚数により、動作周波数が変動します。
(*6) Turbolinux 8 Serverでは使用できません。
(*7) エネルギー消費効率とは省エネ法で定める測定方法により測定した消費電力を、省エネ法で定める複合理論性能で除したものです。
(*8) Windows Server™ 2003アレイタイプに標準インストールされているOSは基本Windows OS変換機構(PGBSUW2)によりWindows Server™ 2003, Enterprise Editionへの交換ができます。
(*9) Linuxインストール代行サービスバンドルタイプに標準で添付されているディストリビューションは基本Linux OS変換機構(PGBSUL12)によりRed Hat Enterprise Linux ES (v. 2.1)への交換ができます。
(*10) Linuxインストール代行サービスバンドルタイプ以外ではLinuxを動作させるために必要なドライバは添付されていません。Linux情報は弊社HP(http://www.fmworld.net/biz/primergy/linux/)を参照下さい。
(*11) LinuxではServerStart以外のツールは動作いたしません。

**※Windows Server™ 2003, Standard Editionのダウングレード権を使用してWindows®2000 Serverをインストールすることができます。
その際のメディアとプロダクトキーはWindows®2000 Serverのパッケージ、Open License、Select、他のPRIMERGYのWindows®2000 Server プレインストールタイプに添付されているものをご使用ください。またWindows Server™ 2003, Enterprise Editionのダウングレード権を使用して Windows®2000 Advanced Serverをインストールする場合についても同様です。**

PRIMERGY TX200 構成図

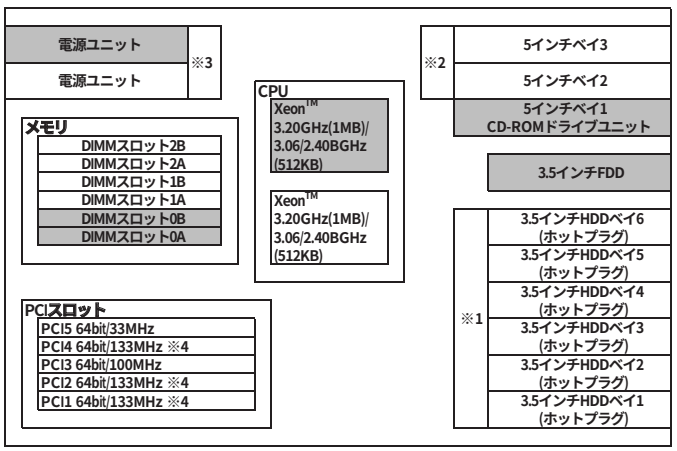

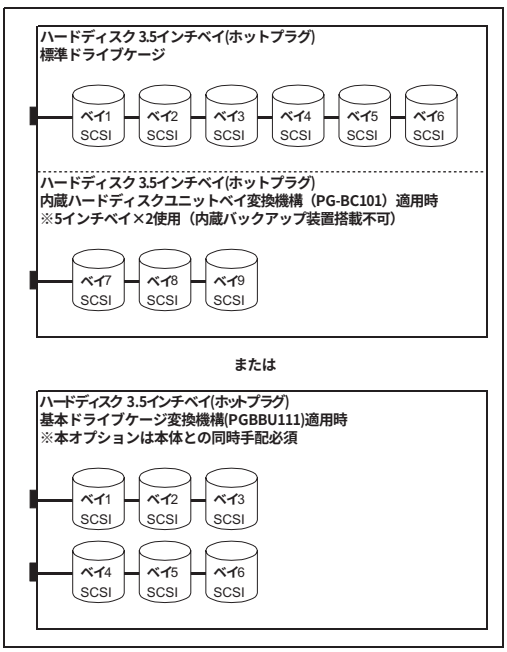

※1:基本ドライブケージ変換機構（PGBBU111）により3.5インチHDDベイを6ベイ/1chから6ベイ/2chに変更可能。（内蔵ハードディスクユニットベイ変換機構（PG-BC101）適用時は変更できません。）
※2:内蔵ハードディスクユニットベイ変換機構（PG-BC101）により5インチベイ×2を3.5インチHDDベイを3ベイに変更可能。（基本ドライブケージ変換機構（PGBBU111）適用時は変更できません。）
（適用時は、5インチベイに内蔵バックアップ装置を搭載することができませんのでご注意願います。）
※3:冗長化変換機構（PGBRSU101）により、標準電源×1、ファン×2を冗長電源×2、ファン×4に変更可能。
※4:PCIカードの仕様および搭載枚数により、動作周波数が変動します。

※網かけ部分は標準搭載を示します。CPU,ハードディスク、PCIスロットは各タイプにより異なります。

※OSにより接続可能装置は異なります。詳細はハードウェア一覧を参照願います。
㋕：カスタムメイド対象製品を示す。

PRIMERGY TX200 オプションカードの搭載枚数

搭載優先順位	搭載カード		バス	PCIスロット 1	2	3	4	5	最大搭載枚数			備考
高	リモートサービスボード	PG-RSB101	PCI/32bit	-	-	-	-	①	1	1	5	リモートサービスボード搭載キットH (PG-RSBOP8)必須
↑	ISDNカード接続G3/G4通信カード	GP5-161	PCI/32bit	-	-	-	-	①	1			
	FAXモデムカード	FMV-FX533	PCI/32bit	-	-	-	-	①	1			
	SCSIアレイコントローラカード (0ch/Ultra320)	PG-140C	PCI/64bit	-	-	①	-	-	1	4		内蔵アレイ
	SCSIアレイコントローラカード (2ch/Ultra320)	PG-142E	PCI/64bit	②	③	①	-	-	2 (*1)			内蔵/外付けアレイ
	SCSIアレイコントローラカード (2ch/Ultra160)	PG-142C	PCI/64bit	-	②	①	③	-	2 (*1)			外付けアレイ
	SCSIカード(Ultra160)	PG-128	PCI/64bit	①	②	④	③	-	2			内蔵/外付けSCSI装置接続用
	ファイバーチャネルカード	PG-FC106	PCI-X/64bit	①	②	④	③	-	2 (*2)			
	ファイバーチャネルカード	PG-FC105	PCI/64bit	①	②	④	③	-	2 (*2)			
	LANカード(1000BASE-T)	PG-1891	PCI-X/64bit	①	②	④	③	-	4	4		
	LANカード(1000BASE-T)	PG-1892	PCI-X/64bit	①	②	④	③	-	4			
	LANカード(1000BASE-SX)	PG-1881	PCI-X/64bit	①	②	④	③	-	2	2		
	LANカード(1000BASE-SX)	PG-1882	PCI-X/64bit	①	②	④	③	-	2			
	LANカード(100BASE-TX/10BASE-T)	PG-1851	PCI/32bit	②	③	⑤	④	①	3			
	IPSec LANカード (100BASE-TX/10BASE-T)	PG-1871	PCI/32bit	②	③	⑤	④	①	3			IPSec機能はWindows2000/2003 のみ対応
	Dual port LANカード (100BASE-TX/10BASE-T)	PG-1861	PCI/64bit	①	②	④	③	-	2	2		IPSec機能はWindows2000/2003 のみ対応
	Dual port LANカード (1000BASE-T)	PG-1862	PCI-X/64bit	①	②	④	③	-	2			
	通信カードV/X	PG-1631	PCI/32bit	②	③	⑤	④	①	2	3		
	ISDNカード	PG-1651	PCI/32bit	②	③	⑤	④	①	2			
低	RS-232Cカード	GP5-162	PCI/32bit	②	③	⑤	④	①	2			

※○の中の数字は搭載順を示す。ーは搭載不可を示す。
*1) PG-142CとPG-142Eの同時搭載はできません。
*2) PG-FC105とPG-FC106の同時搭載はできません。

SCSIアレイコントローラカード(PG-142E)搭載時の注意事項

TX200ではSCSIアレイコントローラカード(PG-142E)が搭載できない機種がありますので
ご注意ください。

＜SCSIアレイコントローラカード(PG-142E)が搭載できないTX200本体型名＞
PGT2011AA/ PGT2011GS/ PGT2011GK/ PGT20116S/ PGT20116K/
PGT20117S/ PGT20117K/ PGT20116L/ PGT2011CD/ PGT2011XK

※OSにより接続可能装置は異なります。詳細はハードウェア一覧を参照願います。
㋕：カスタムメイド対象製品を示す。

PRIMERGY TX200 本体

〔A-9〕PRIMERGY TX200

(1) オールインワンタイプ[カスタムメイド非対象製品]（基本RAMモジュール変換機構、冗長化変換機構のみカスタムメイド対応）

タイプ名	型名	希望小売価格(税別)	CPU	メモリ	HDD	OS	バックアップ装置	キーボード/マウス標準添付の有無	電源/ファン	UPS	ソフトウェア	保証延長対応の有無
オールインワンタイプ【Windows Server™ 2003 アレイモデル-36GB×3(RAID5)】	PGT2011XS2	780,000円	Intel® Xeon™ 2.40BGHz ※CPUの変更不可	512MB	36.4GB (10,000rpm)×3 (RAID5)	Windows Server™ 2003, Standard Edition (5CAL) インストール	内蔵DAT72ユニット	○	非冗長電源，ファン×2	APC社製 Smart-UPS 1500J	ARCserve/ ServerProtect/ PowerChute Business Edition	×

品名	型名	希望小売価格(税別)	メモリ
基本RAMモジュール変換機構(カスタムメイド専用)	PGBRU1T	16,000円	1GB
基本RAMモジュール変換機構(カスタムメイド専用)	PGBRU2T	90,000円	2GB

品名	型名	希望小売価格(税別)	電源/ファン
冗長化変換機構(カスタムメイド専用)	PGBRSU101	40,000円	冗長電源×2，ファン×4

(2)-1 一般モデル

タイプ名		型名	希望小売価格(税別)	CPU	メモリ	HDD	OS	キーボード/マウス標準添付の有無	保証延長対応の有無
ディスクレスタイプ		PGT2011AA5	175,000円	Intel® Xeon™2.40BGHz Intel® Xeon™ 3.20/3.06GHzにカスタムメイド変更可能((2)-2へ)	512MB カスタムメイド変更可能([メモリ]へ)	–	–	○ ラックマウント変換機構(PGBR1CK16)適用時は×	○ 3年間翌営業日以降オンサイト修理にカスタムメイド変更可能((2)-5へ)
Windows Server™ 2003 インストールタイプ		PGT2011GS5	293,000円			36.4GB(10,000rpm)×1 カスタムメイド変更可能([内蔵ハードディスク]へ)	Windows Server™ 2003, Standard Edition(5CAL) インストール		
Windows®2000 Server インストールタイプ		PGT2011GK5	323,000円				Windows®2000 Server(5CAL) インストール		
Windows Server™ 2003 アレイタイプ	36GB×3 (RAID5)	PGT20116S5	411,000円			36.4GB(10,000rpm)×3 (RAID5)	Windows Server™ 2003, Standard Edition(5CAL) インストール Windows Server™ 2003, Enterprise Edition へ変更可能((2)-3へ)		
	73GB×3 (RAID5)	PGT20117S5	456,000円			73.4GB(10,000rpm)×3 (RAID5)			
	147GB×3 (RAID5)	PGT20114S5	534,000円			146.8GB(10,000rpm)×3 (RAID5)			
Windows®2000 Server アレイタイプ	36GB×3 (RAID5)	PGT20116K5	441,000円			36.4GB(10,000rpm)×3 (RAID5)	Windows®2000 Server(5CAL) インストール		
	73GB×3 (RAID5)	PGT20117K5	486,000円			73.4GB(10,000rpm)×3 (RAID5)			
	147GB×3 (RAID5)	PGT20114K5	564,000円			146.8GB(10,000rpm)×3 (RAID5)			
Linuxインストール代行サービスバンドルタイプ/アレイ	36GB×3 (RAID5)	PGT20116L5	405,000円			36.4GB(10,000rpm)×3 (RAID5)	Red Hat Enterprise Linux ES (v. 3) インストール代行サービスバンドル Red Hat Enterprise Linux ES (v. 2.1) へ変更可能((2)-4へ)		
	73GB×3 (RAID5)	PGT20117L5	450,000円			73.4GB(10,000rpm)×3 (RAID5)			
	147GB×3 (RAID5)	PGT20114L5	528,000円			146.8GB(10,000rpm)×3 (RAID5)			

(2)-2 基本CPU変換機構 [カスタムメイド専用] ※サーバ本体と同時手配願います。

品名	型名	希望小売価格(税別)	備考
基本CPU変換機構 [Xeon™2.40BGHz → Xeon™3.20GHz] (カスタムメイド専用)	PGBFU20P	110,000円	Intel® Xeon™2.40BGHz → Intel® Xeon™3.20GHzへのCPUの変更 ※本製品は出荷後のサーバ本体には適用できません。
基本CPU変換機構 [Xeon™2.40BGHz → Xeon™3.06GHz] (カスタムメイド専用)	PGBFU10K	30,000円	Intel® Xeon™2.40BGHz → Intel® Xeon™3.06GHzへのCPUの変更 ※本製品は出荷後のサーバ本体には適用できません。

(2)-3 基本Windows OS変換機構 [カスタムメイド専用] ※サーバ本体と同時手配願います。

品名	型名	希望小売価格(税別)	備考
基本Windows OS変換機構 [Windows Server™ 2003, Standard Edition→ Windows Server™ 2003, Enterprise Edition] (カスタムメイド専用)	PGBSUW2	454,000円	Windows Server™ 2003, Enterprise Edition (25CAL) インストール ※本製品は出荷後のサーバ本体には適用できません。 [Windows Server™ 2003 アレイタイプ専用]

(2)-4 基本Linux OS変換機構 [カスタムメイド専用] ※サーバ本体と同時手配願います。

品名	型名	希望小売価格(税別)	備考
基本Linux OS変換機構 [Red Hat Enterprise Linux ES (v. 3) → Red Hat Enterprise Linux ES (v. 2.1)] (カスタムメイド専用)	PGBSUL12	800円	Red Hat Enterprise Linux ES (v. 2.1)インストール代行サービスバンドル ※本製品は出荷後のサーバ本体には適用できません。 [Linuxインストール代行サービスバンドルタイプ専用]

(1)-5 保証延長 [カスタムメイド専用] ※サーバ本体と同時手配願います。

品名	型名	希望小売価格(税別)	備考
保証延長 (3年間翌営業日以降オンサイト修理) (カスタムメイド専用)	PGBWRU304	29,000円	1年間翌営業日以降オンサイト修理(標準保証) → 3年間翌営業日以降オンサイト修理への保証延長 受付時間帯：月曜～金曜9：00~17：00（祝日および年末年始を除く） ※保証延長規定については弊社HP (http://www.fmworld.net/biz/primergy/support/support_extend/)を参照ください。 ※本製品は出荷後のサーバ本体には適用できません。

本システム構成図に掲載されております商品※の価格体系につきましては、市場の価格に近く、お客様にわかりやすい「希望小売価格」となっております。
※PRIMERGY本体等
また、「標準価格」で提供している商品につきましては、本システム構成図（樹系図）では★で表示してあります。

※OSにより接続可能装置は異なります。詳細はハードウェア一覧を参照願います。
㋕：カスタムメイド対象製品を示す。

(3) Linuxインストール代行サービスバンドルタイプのカスタムメイド対応について

Linuxインストール代行サービスバンドルタイプは一部オプションに限り、カスタムメイド対応となります。カスタムメイド対応可能なオプションは以下のとおりです。

品名		型名	備考
Xeon プロセッサ 3.2GHz/1MB		PGBFG20P	Intel® Xeon™ 3.20GHz/1MB ×1
Xeon プロセッサ 3.06GHz/512KB		PGBFG10K	Intel® Xeon™ 3.06GHz/512KB ×1
Xeon プロセッサ 2.4GHz/512KB		PGBFG127	Intel® Xeon™ 2.40BGHz/512KB ×1
基本CPU変換機構	Xeon™ 3.20GHz	PGBFU20P	Intel® Xeon™2.40BGHz → Intel® Xeon™3.20GHzへのCPUの変更
	Xeon™ 3.06GHz	PGBFU10K	Intel® Xeon™2.40BGHz → Intel® Xeon™3.06GHzへのCPUの変更
基本RAMモジュール変換機構	1GB	PGBRU1T	512MB[256MB×2] → 1GB[512MB×2]
	2GB	PGBRU2T	512MB[256MB×2] → 2GB[1GB×2]
内蔵ハードディスクユニット	36GB	PGBHDH61K	36.4GB, Ultra320 SCSI, 10000rpm
		PGBHDH65K	36.4GB, Ultra320 SCSI, 15000rpm ※36GB×3アレイタイプには適用不可
	73GB	PGBHDH71K	73.4GB, Ultra320 SCSI, 10000rpm
		PGBHDH75K	73.4GB, Ultra320 SCSI, 15000rpm ※73GB×3アレイタイプには適用不可
	147GB	PGBHDH41K	146.8GB, Ultra320 SCSI, 10000rpm
基本ドライブケージ変換機構		PGBBU111	HDDベイ×6/1ch → HDDベイ×6/2ch ※本装置適用時は内蔵ハードディスクベイ変換機構は搭載不可
内蔵ハードディスクベイ変換機構		PGBBC101	5インチベイ×2 → 3.5インチHDDベイ×3 ※本装置適用時は内蔵バックアップ装置および基本ドライブケージ変換機構は搭載不可
内蔵DAT72ユニット		PGBDT501	内蔵DATユニット(DAT72対応) ※SCSIケーブル(PGBCBLS018)と同時手配必須
SCSIアレイコントローラカード		PGB142E	Ultra320 SCSI, 2ch, ﾊﾞｯﾃﾘｰﾊﾞｯｸｱｯﾌﾟ機能, 外付アレイ接続用
基本SCSIアレイコントローラカード変換機構		PGB1U42E	PG-140C [Ultra320 SCSI, 0ch] → PG-142E [Ultra320 SCSI, 2ch, ﾊﾞｯﾃﾘｰﾊﾞｯｸｱｯﾌﾟ機能]
SCSIカード		PGB128	Ultra160 SCSI, 内蔵/外付SCSI装置接続用
SCSIケーブル		PGBCBLS018	内蔵バックアップ装置接続用SCSIケーブル
LANカード		PGB1892	1000BASE-T, 64bit PCI-X
		PGB1851	10/100BASE-TX, 32bit PCI
増設用パラレルポート		PGBPP01	サーバ本体背面にパラレルポート×1を追加
ラックマウント変換機構		PGBR1CK16	ペディスタルタイプ → ラックマウントタイプ, 4U
冗長化変換機構		PGBRSU101	非冗長電源, ファン×2 → 冗長電源 400W×2, ファン×4

PRIMERGY TX200　メモリ／内蔵ディスク等

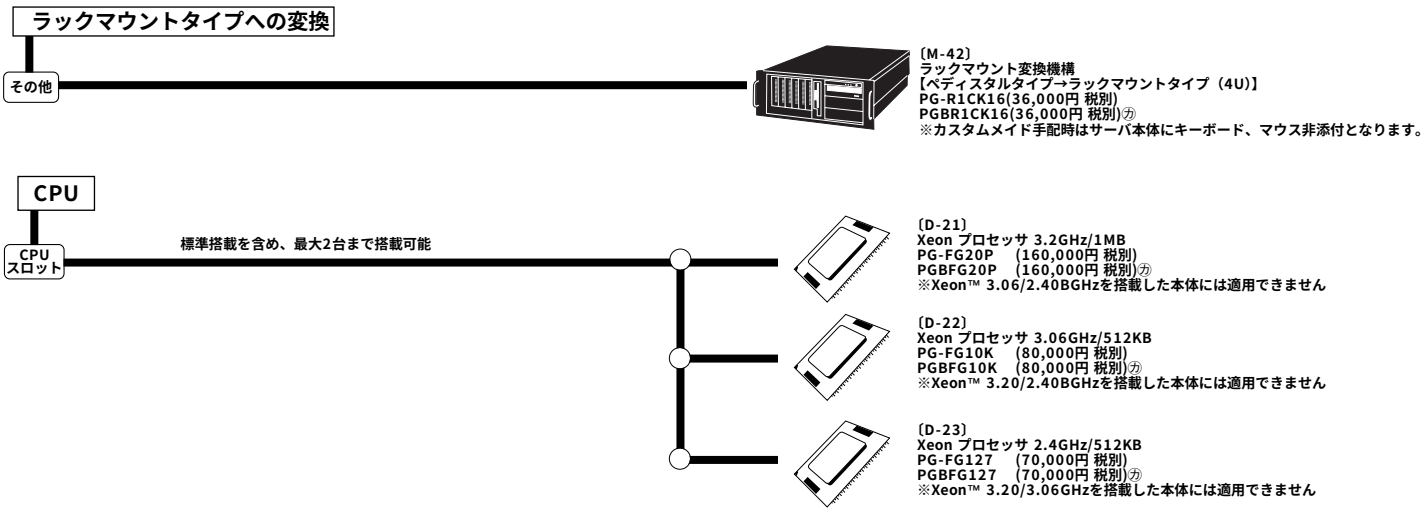

本システム構成図に掲載されております商品※の価格体系につきましては、市場の価格に近く、お客様にわかりやすい「希望小売価格」となっております。
※PRIMERGY本体等
また、「標準価格」で提供している商品につきましては、本システム構成図（樹系図）では★で表示してあります。

※OSにより接続可能装置は異なります。詳細はハードウェア一覧を参照願います。
㋕：カスタムメイド対象製品を示す。

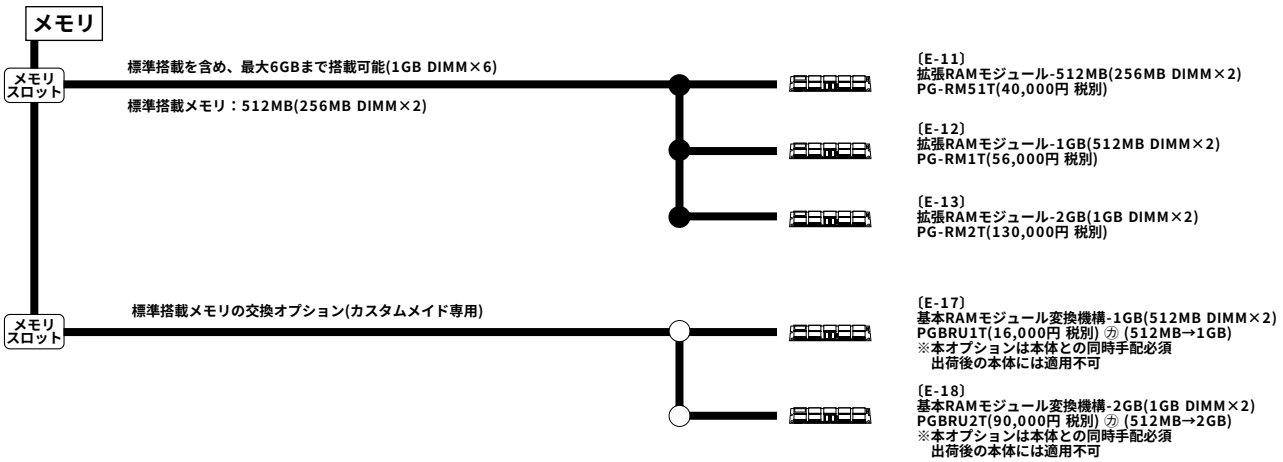

メモリの搭載について

(1)同容量のDIMMを2枚単位で実装する。(容量の異なるDIMMの混在、また1枚での実装は不可)。
(2)DIMMスロット0A,0B(Bank0)→1A,1B(Bank1)→2A,2B(Bank2)の順に実装すること。

[注1]搭載可能メモリ容量について
搭載メモリ容量と使用可能メモリは以下のようになります。

搭載メモリ容量	使用可能メモリ容量
～3.0GB	搭載メモリ容量と同じ
3.5～6.0GB	搭載メモリ容量-(0.1～0.9GB)(*)

(*)0.1～0.9GBをPCIリソース領域として使用するので、
搭載されるカードの種類・枚数により変動します。
[注2]WindowsNT® Server4.0インストール時の搭載可能なメモリ容量について
WindowsNT® Server4.0インストール時に搭載可能なメモリ容量は2GBまでです。
2GBを超えるメモリを使用する場合は、OSのセットアップが完了し、ServicePack3以降を適用後、メモリを搭載してください。
[注3]スペアメモリ機能について
スペアメモリ機能を利用する場合は、同容量のDIMMを2Bank以上搭載する必要があります。
また使用可能なメモリ容量はスペアメモリ（1Bank）分を差し引いたメモリ容量になります。

内蔵ハードディスクと内蔵バックアップ装置の接続形態

TX200のオンボードSCSIには以下の図のようにUltra320 2チャネルがあります。

内蔵ハードディスクと内蔵バックアップ装置を搭載する際は以下の表を参照の上、接続オプションカード/ケーブルを選択願います。

ハードディスク接続形態			ハードディスク接続形態	TX200 内蔵バックアップ装置接続
接続方法	使用ドライブケージ	ハードディスクベイ使用するインターフェース	5インチベイ((PG-BC101)適用時)使用するインターフェース	Wide(*1)/Narrow(*2)装置接続(*3)
SCSI接続	基本(6ベイ/1ch)	オンボードSCSI×1(ChA)	－	オンボードSCSI (ChB) SCSIケーブル(PG-CBLS018)
			オンボードSCSI×1(ChB)	－
	交換オプション(6ベイ/2ch)	オンボードSCSI×2(ChA/B)	－	SCSIカード(PG-128) SCSIケーブル(PG-CBLS018)
アレイ接続	基本(6ベイ/1ch)	SCSIアレイコントローラカードPG-140C（オンボードSCSI（ChA））	－	オンボード SCSI (ChB) SCSIケーブル(PG-CBLS018)
			SCSIアレイコントローラカードPG-140C（オンボードSCSI（ChB））	－
		SCSIアレイコントローラカードPG-142E（Ch0）	－	オンボード SCSI (ChB) SCSIケーブル(PG-CBLS018)
			SCSIアレイコントローラカードPG-142E（Ch1）	－
	交換オプション(6ベイ/2ch)	SCSIアレイコントローラカードPG-140C（オンボードSCSI（ChA/B））	－	SCSIカード(PG-128) SCSIケーブル(PG-CBLS018)
		SCSIアレイコントローラカードPG-142E（Ch0/1）	－	オンボード SCSI (ChB) SCSIケーブル(PG-CBLS018)

(*1)Wideバックアップ装置:PG-DT501/PG-DTA102/PG-LT101/PG-VX201
(*2)Narrowバックアップ装置:PG-PD240B
(*3)2ベイ使用するバックアップ装置:PG-DTA102

本システム構成図に掲載されております商品※の価格体系につきましては、市場の価格に近く、お客様にわかりやすい「希望小売価格」となっております。
※PRIMERGY本体等
また、「標準価格」で提供している商品につきましては、本システム構成図（樹系図）では★で表示してあります。

※OSにより接続可能装置は異なります。詳細はハードウェア一覧を参照願います。
㋕：カスタムメイド対象製品を示す。

【ディスクレスタイプ/OS インストールタイプ（アレイタイプ除く）】

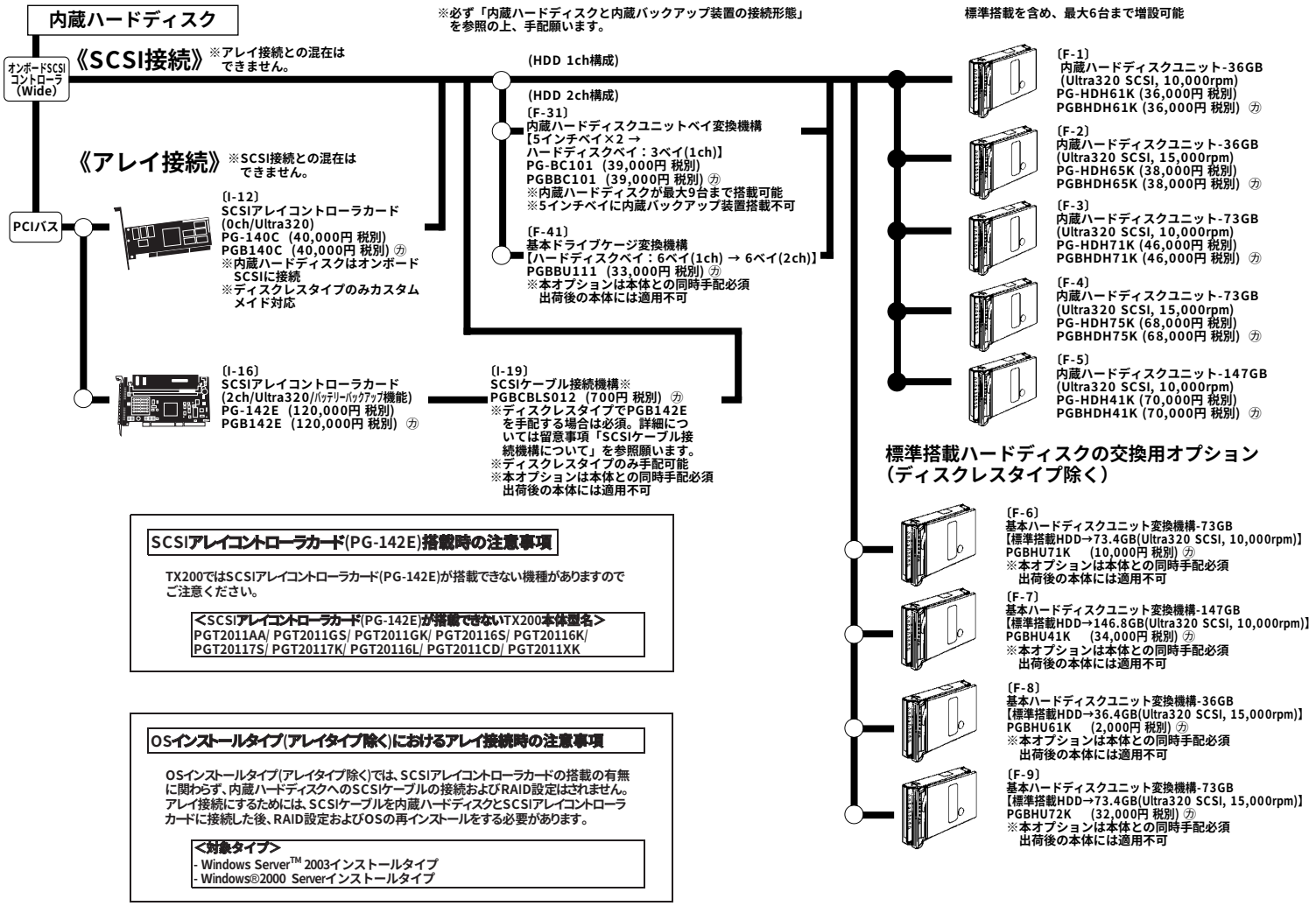

SCSIアレイコントローラカード(PG-142E)搭載時の注意事項

TX200ではSCSIアレイコントローラカード(PG-142E)が搭載できない機種がありますのでご注意ください。

<SCSIアレイコントローラカード(PG-142E)が搭載できないTX200本体型名>
PGT2011AA/ PGT2011GS/ PGT2011GK/ PGT20116S/ PGT20116K/
PGT20117S/ PGT20117K/ PGT20116L/ PGT2011CD/ PGT2011XK

OSインストールタイプ(アレイタイプ除く)におけるアレイ接続時の注意事項

OSインストールタイプ(アレイタイプ除く)では、SCSIアレイコントローラカードの搭載の有無に関わらず、内蔵ハードディスクへのSCSIケーブルの接続およびRAID設定はされません。アレイ接続にするためには、SCSIケーブルを内蔵ハードディスクとSCSIアレイコントローラカードに接続した後、RAID設定およびOSの再インストールをする必要があります。

<対象タイプ>
- Windows Server™ 2003インストールタイプ
- Windows®2000 Serverインストールタイプ

【アレイタイプ】

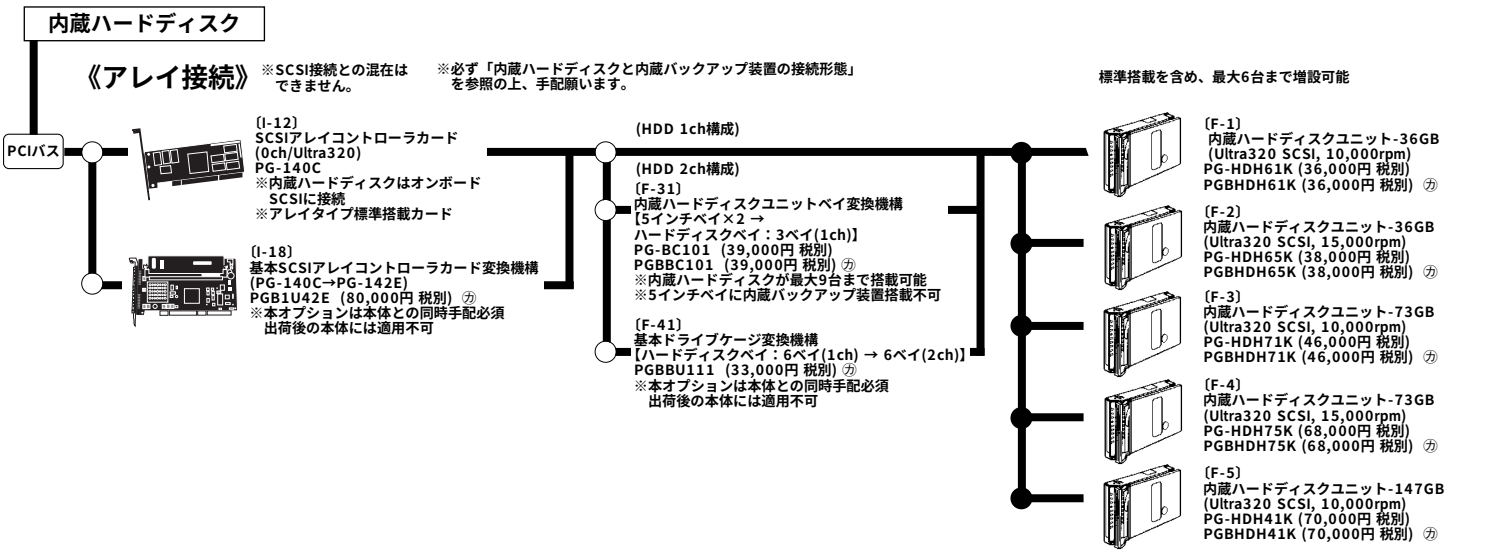

本システム構成図に掲載されております商品※の価格体系につきましては、市場の価格に近く、お客様にわかりやすい「希望小売価格」となっております。
※PRIMERGY本体等
また、「標準価格」で提供している商品につきましては、本システム構成図（樹系図）では★で表示してあります。

※OSにより接続可能装置は異なります。詳細はハードウェア一覧を参照願います。
㋕：カスタムメイド対象製品を示す。

内蔵バックアップ装置(5インチベイ使用)※別途SCSIケーブル手配必須

※必ず「内蔵ハードディスクと内蔵バックアップ装置の接続形態」を参照の上、手配願います。

オンボードSCSIコントローラ(Wide)

〔N-1〕
SCSIケーブル
PG-CBLS018(5,000円 税別)
PGBCBLS018(5,000円 税別)㋕
※ケーブル1本で複数台の内蔵バックアップ装置に接続可能

PCIバス

〔I-1〕
SCSIカード
PG-128(34,000円 税別)
PGB128(34,000円 税別)㋕

(2スロット/最大2台まで搭載可能)

〔G-14〕
内蔵光磁気ディスクユニット
PG-PD240B(56,000円 税別)
PGBPD240B(56,000円 税別)㋕

〔G-16〕
内蔵DAT72ユニット
PG-DT501(105,000円 税別)
PGBDT501(105,000円 税別)㋕

〔G-19〕
内蔵DDS4オートローダ
PG-DTA102 (302,000円 税別)
PGBDTA102 (302,000円 税別) ㋕
※5インチベイを2スロット占有

〔G-20〕
内蔵LTOユニット
PG-LT101(450,000円 税別)
PGBLT101(450,000円 税別)㋕

〔G-21〕
内蔵VXA2ユニット
PG-VX201(202,000円 税別)

※内蔵ハードディスク接続用にオンボードSCSIを2ch使用している場合は、内蔵バックアップ装置接続用にSCSIカードを手配する必要があります。
※内蔵バックアップ装置をカスタムメイドで手配する場合は、内蔵バックアップ装置接続用のSCSIカードおよびSCSIケーブルも併せてカスタムメイドで手配する必要があります。

内蔵バックアップ装置の手配について

内蔵バックアップ装置を手配する際には、以下の表を参照の上、必要なSCSIカード/SCSIケーブルを手配願います。

タイプ	HDD接続方法	SCSIアレイコントローラカード	基本ドライブケージ変換機構(PGBBU111)	内蔵バックアップ装置手配時必須オプション	
				SCSIカード	SCSIケーブル
アレイタイプ	アレイ接続	PG-140C/PGB140C	適用	PG-128/PGB128	PG-CBLS018/PGBCBLS018
			未適用	–	
ディスクレスタイプ/インストールタイプ		PG-142E/PGB142E	適用/未適用		
	SCSI接続		未適用		
			適用	PG-128/PGB128	

※内蔵ハードディスクベイ変換機構(PG-BC101/PGBBC101)適用時は5インチベイに内蔵バックアップ装置は搭載できませんのでご注意願います。

Linuxにおける内蔵DDS4オートローダ(PG-DTA102)搭載時の注意事項

オンボードSCSIを使用して内蔵DDS4オートローダ(PG-DTA102)に接続した場合、内蔵DDS4オートローダ(PG-DTA102)はBrightStor ARCserve Backup v9 for Linuxで制御することはできません。(BrightStor ARCserve Backup v9 for Linuxで制御する場合はSCSIカード(PG-128)を使用して接続する必要があります。)

TX200

内蔵バックアップ装置(PRIMERGY SX10使用)

※ラック搭載時のみ接続可能

PCIバス

〔I-1〕
SCSIカード
PG-128(34,000円 税別)
PGB128(34,000円 税別)㋕

〔N-12〕
SCSIケーブル
PG-CBLS001 (14,000円 税別) (1.5m)
PG-CBLS002 (29,000円 税別) (5m)

※PRIMERGY SX10に搭載する装置が全てLVDインターフェースの場合のみSCSIケーブル(5m)(PG-CBLS002)を使用することが可能。

〔G-1〕
PRIMERGY SX10
(バックアップキャビネット)
PG-R1BC4 (100,000円 税別)

※PRIMERGY SX10に搭載可能な内蔵バックアップ装置はP.131を参照願います。

電源/ファン　※カスタムメイド専用

電源ユニットスロット/ファン

標準搭載電源、ファン交換オプション(カスタムメイド専用)

〔K-11〕
冗長化変換機構
PGBRSU101(40,000円 税別)㋕
【非冗長電源、ファン×2 → 冗長電源×2、ファン×4】
※本オプションは本体との同時手配必須
出荷後の本体には適用不可

本システム構成図に掲載されております商品※の価格体系につきましては、市場の価格に近く、お客様にわかりやすい「希望小売価格」となっております。
※PRIMERGY本体等
また、「標準価格」で提供している商品につきましては、本システム構成図（樹系図）では★で表示してあります。

PRIMERGY TX200

※OSにより接続可能装置は異なります。詳細はハードウェア一覧を参照願います。
㋕：カスタムメイド対象製品を示す。

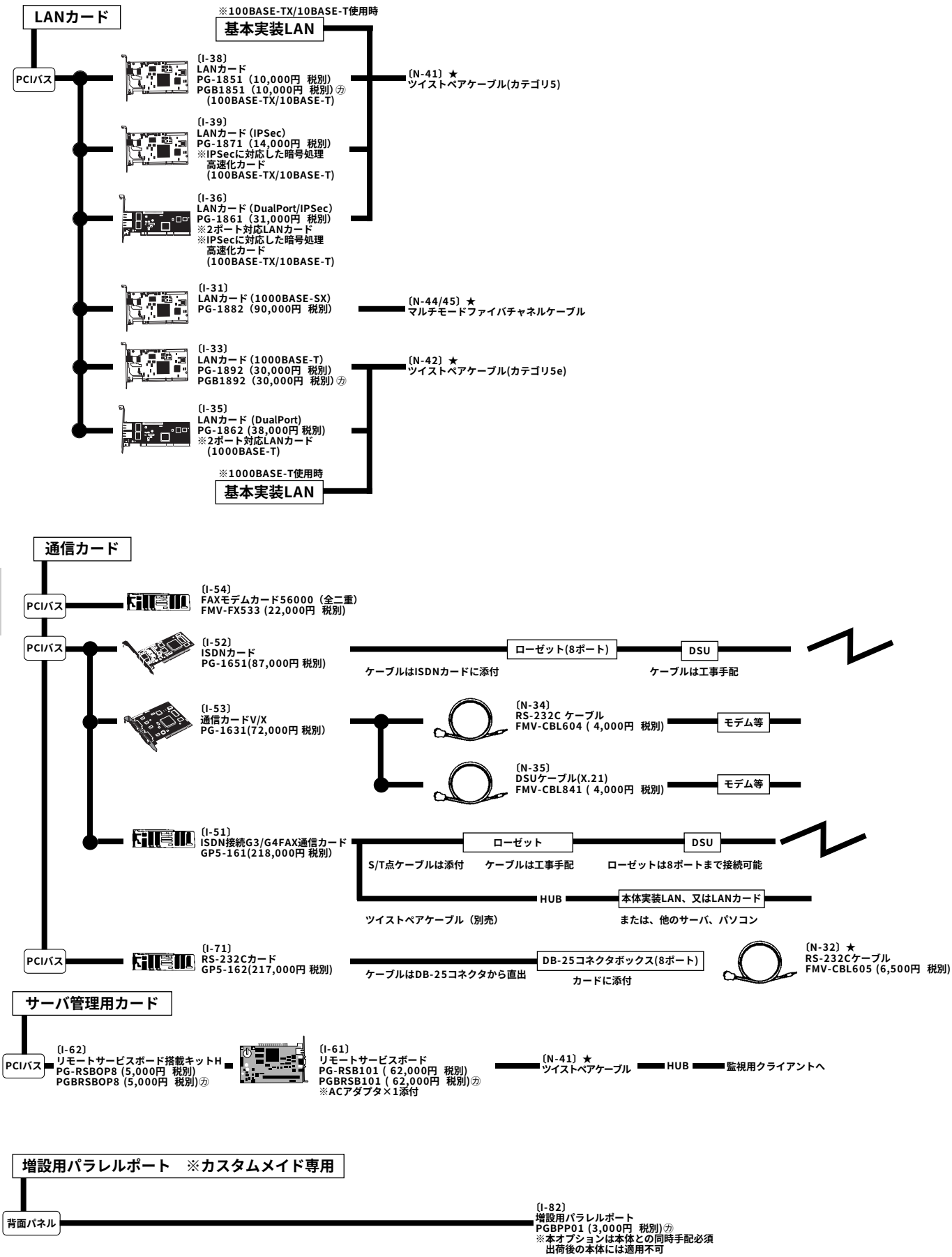

本システム構成図に掲載されております商品※の価格体系につきましては、市場の価格に近く、お客様にわかりやすい「希望小売価格」となっております。
※PRIMERGY本体等
また、「標準価格」で提供している商品につきましては、本システム構成図（樹系図）では★で表示してあります。