FUJITSU

PRIMERGY RX300

システム構成図

PRIMERGY RX300

本体前面

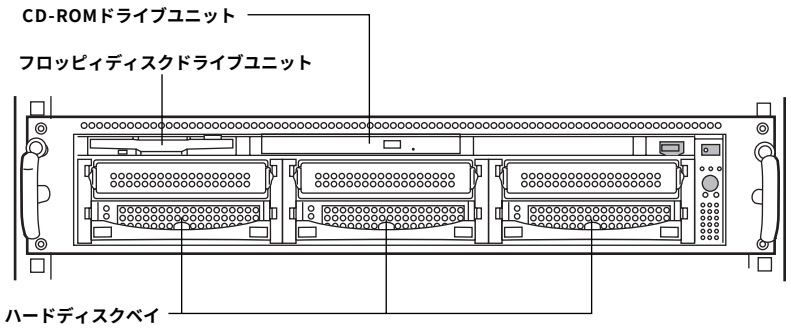

本体背面

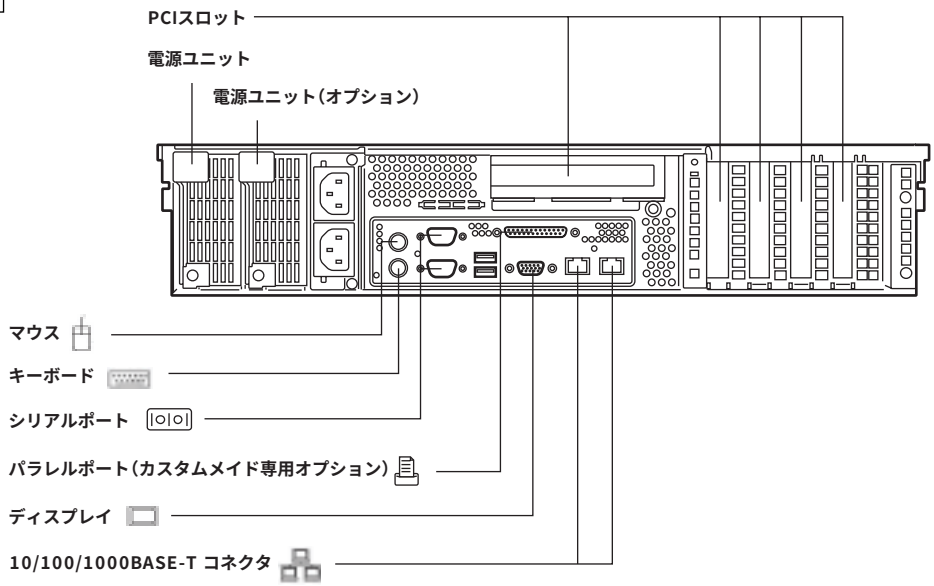

本体内部

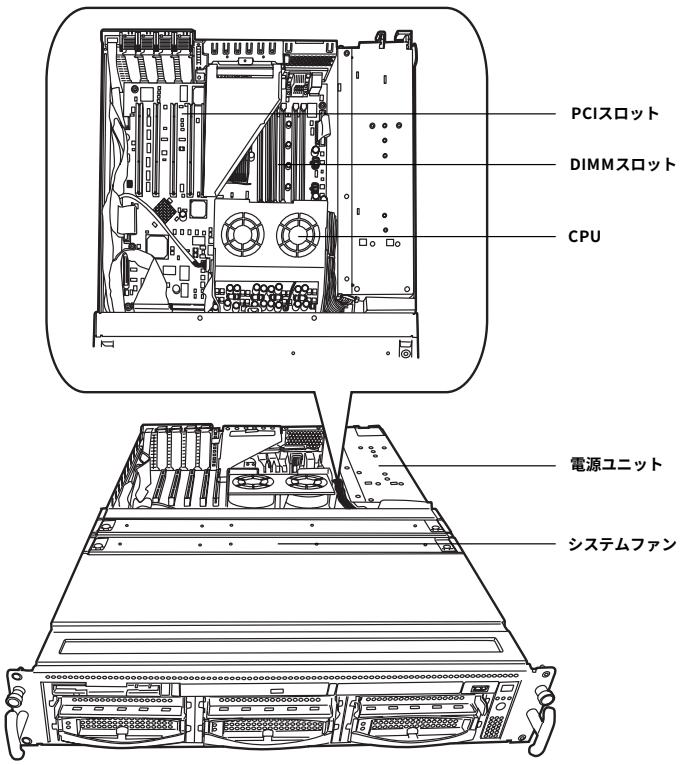

※OSにより接続可能装置は異なります。詳細はハードウェア一覧を参照願います。
㋕：カスタムメイド対象製品を示す。

PRIMERGY RX300 仕様

品名 モデル		PRIMERGY RX300				
タイプ名称		ディスクレスタイプ	Windows Server™ 2003 アレイタイプ-36GB / 73GB / 147GB×3 (RAID5)	Windows®2000 Server アレイタイプ-36GB / 73GB / 147GB×3 (RAID5)	Linuxインストール代行 サービスバンドルタイプ/ アレイ-73GB×2(RAID1)	Linuxインストール代行 サービスバンドルタイプ/ アレイ-36GB / 73GB / 147GB×3 (RAID5)
型名	Xeon™ 2.4BGHz	PGR3011AA2	PGR30116S2 / 7S2 / 4S2	PGR30116K2 / 7K2 / 4K2	PGR30117L4	PGR30116L3 / 7L3 / 4L3
CPU		Xeon™ 3.2GHz (*1) ／3.06GHz (*2) ／ 2.4BGHz				
	キャッシュメモリ	Xeon™ 3.2GHz：1MB (3次キャッシュメモリ) ／ 3.06GHz：512KB (2次キャッシュメモリ) ／ 2.4BGHz：512KB (2次キャッシュメモリ)				
	マルチプロセッサ	1（最大2）				
システムバス(FSB)		533MHz				
チップセット		ServerWorks GC-LE				
メインメモリ	標準	512MB (256MB ECC DDR SDRAM DIMM×2) (Chipkill対応)				
	最大	6GB (1GB ECC DDR SDRAM DIMM×6)				
画面制御機能		ATI Rage XL 、VRAM:8MB (PCI)				
グラフィック表示機能 (*3)		640×480/800×600/1024×768/1280×1024ドット				
内蔵3.5インチベイ		6（ホットプラグ対応）				
HDD	空きベイ数	6	3		4	3
	HDD標準 (*4)	–	36.4GB(PG-HDH61K)×3(RAID5) 73.4GB(PG-HDH71K)×3(RAID5) 146.8GB(PG-HDH41K)×3(RAID5)		73.4GB(PG-HDH71K)×2(RAID1)	36.4GB(PG-HDH61K)×3(RAID5) 73.4GB(PG-HDH71K)×3(RAID5) 146.8GB(PG-HDH41K)×3(RAID5)
	HDD最大 (*4)	880.8GB				
	内蔵バックアップ装置	オプション （2ベイ占有, 内蔵DDS4ユニット（ドライブケージ付）/内蔵光磁気ディスクユニット（ドライブケージ付））				
内蔵CD-ROM		標準搭載（最大24倍速 （ATAPI））				
拡張バススロット	PCI-X（64bit/133MHz） [3.3V]	1 (1×フルサイズ) ※LowProfile PCIカード専用 (0, 基本カードスロット変換機構（PGBCSU101）適用時)				
	PCI-X（64bit/100MHz） [3.3V]	2 (2×フルサイズ, ホットプラグ対応), 1 (1×フルサイズ) ※LowProfile PCIカード専用 (3 ※Full Height PCIカード専用, 基本カードスロット変換機構（PGBCSU101）適用時) （アレイタイプはSCSIアレイコントローラカードで1個占有済）				
	PCI（64bit/33MHz） [5.0V]	1 ※Full Height PCI カード専用				
ディスクアレイ		オプション	標準搭載(PG-140CL)			
SCSIインターフェース（オンボード）		Ultra320 SCSI×2ch				
内蔵FDD		3.5インチ(1.44MB/720KB)				
ネットワークインターフェース（オンボード）		2ポート(1000BASE-T/100BASE-TX/10BASE-T択一)				
インターフェース		CRT(アナログRGB)、シリアルポート×2(D-SUB9ピン)、パラレルポート(カスタムメイド専用オプション、D-SUB25ピン)、キーボード(PS/2タイプMini DIN6ピン)、マウス(PS/2タイプMini DIN6ピン)、USB×3(Ver. 1.1)				
キーボード/マウス		オプション				
サーバ監視ソフト		ServerView 標準添付				
リモートサービス機能		オプション				
電源	入力電圧(周波数)/入力コンセント	AC100V(50/60Hz)/二極接地型×1 （最大2）				
	消費電力/発熱量	最大540W ／ 1944kJ/h				
	冗長電源	オプション （ホットプラグ対応）				
冗長ファン		標準搭載 （ホットプラグ対応）				
エネルギー消費効率 (*6)		Xeon™ 3.2GHz：0.018 ／ 3.06GHz：0.021 ／ 2.4BGHz：0.025 (G区分)				
外形寸法 [W×D×H(mm)]		450(483(突起部含む)) × 725(760(突起部含む)) × 85(2U)				
質量		最大25kg				
インストールOS		–	Windows Server™ 2003, Standard Edition (5CAL付) (*7)	Windows®2000 Server (5CAL付) (*8)	Red Hat Enterprise Linux ES (v. 3) (*9) （インストール代行サービスバンドル）	
サポートOS (*5)		Windows Server™ 2003, Standard Edition/ Windows Server™ 2003, Enterprise Edition/ Windows®2000 Server/ Windows®2000 Advanced Server/ Red Hat Linux 8.0/ Red Hat Linux 9/ Red Hat Enterprise Linux ES (v. 2.1)/ Red Hat Enterprise Linux ES (v. 3)/ Red Hat Enterprise Linux AS (v. 2.1)/ Red Hat Enterprise Linux AS (v. 3)			Red Hat Linux 8.0/ Red Hat Linux 9/ Red Hat Enterprise Linux ES (v. 2.1)/ Red Hat Enterprise Linux ES (v. 3)/ Red Hat Enterprise Linux AS (v. 2.1)/ Red Hat Enterprise Linux AS (v. 3)	
主な添付ツール(*10)		セットアップ支援ツール「ServerStart」/ 障害調査用情報採取ツール「PROBEPRO」/ システム環境チェックツール「FM Advisor」/ DSNAP/ テープメンテナンスチェッカ/ RAID管理ツール				

(*1) 標準搭載されているCPUは基本CPU変換機構(PGBFU23P)によりXeon™3.2GHzへの交換ができます。
(*2) 標準搭載されているCPUは基本CPU変換機構(PGBFU10K)によりXeon™3.06GHzへの交換ができます。
(*3) 実際に表示可能な解像度/色数は、接続されるディスプレイの機能、及びOSにより異なります。
(*4) ハードディスクの容量は1GB=1000^3Byte換算値です。
(*5) Linuxインストール代行サービスバンドルタイプ以外ではLinuxを動作させるために必要なドライバは添付されていません。Linux情報は弊社HP(http://www.fmworld.net/biz/primergy/linux/)を参照下さい。
(*6) エネルギー消費効率とは省エネ法で定める測定方法により測定した消費電力を、省エネ法で定める複合理論性能で除したものです。
(*7) Windows Server™ 2003アレイタイプに標準インストールされているOSは基本Windows OS変換機構(PGBSUW2)によりWindows Server™ 2003, Enterprise Editionへの交換ができます。
(*8) Windows®2000 Serverアレイタイプに標準インストールされているOSは基本Windows OS変換機構(PGBSUW3)によりWindows®2000 Advanced Serverへの交換ができます。
(*9) Linuxインストール代行サービスバンドルタイプに標準で添付されているディストリビューションは基本Linux OS変換機構(PGBSUL12)によりRed Hat Enterprise Linux ES (v. 2.1)への交換ができます。
(*10) LinuxではServerStart以外のツールは動作いたしません。

※OSにより接続可能装置は異なります。詳細はハードウェア一覧を参照願います。
㋕：カスタムメイド対象製品を示す。

PRIMERGY RX300 構成図

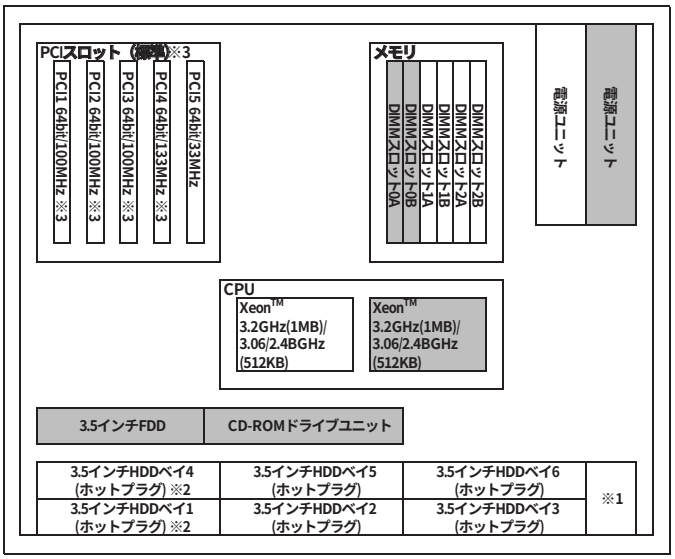

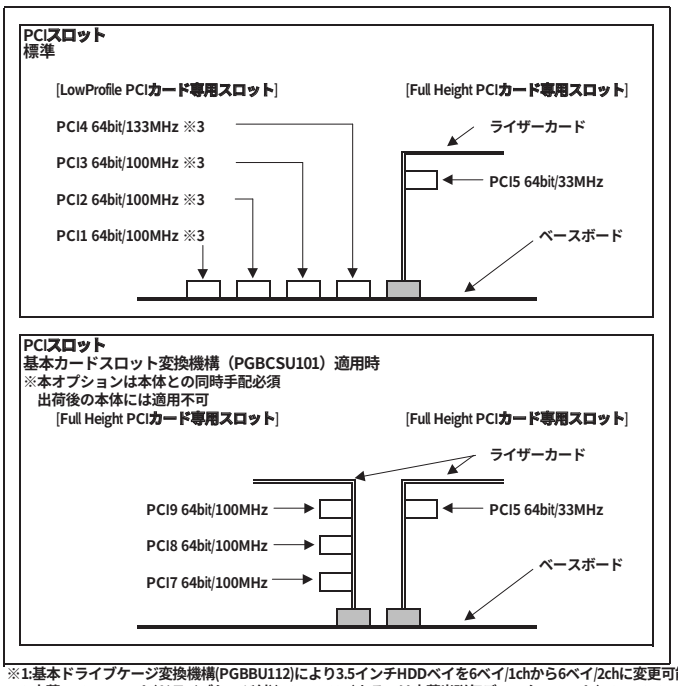

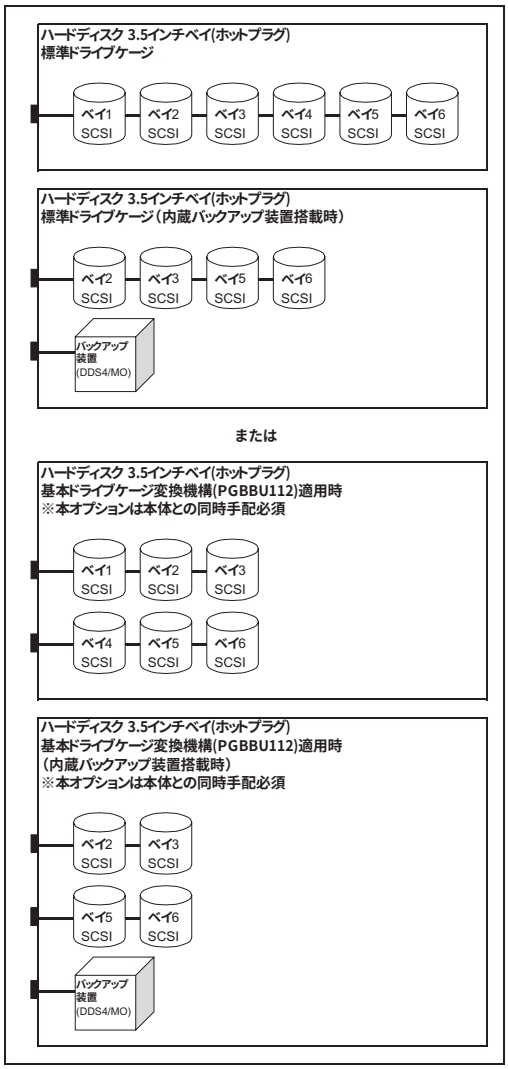

※1:基本ドライブケージ変換機構(PGBBU112)により3.5インチHDDベイを6ベイ/1chから6ベイ/2chに変更可能。
※2:内蔵DDS4ユニット(ドライブケージ付)(PG-DT402D)あるいは内蔵光磁気ディスクユニット(PG-PD240BD)搭載時は3.5インチベイHDDベイ1,4にHDDの搭載不可。
HDDの最大搭載台数は4台になります。
※3:基本カードスロット変換機構（PGBCSU101）により、PCIスロット1～4のLowProfile PCIカード専用スロットをFull Height PCIカード専用スロット×3に変更可能。

※網かけ部分は標準搭載を示します。CPU,ハードディスク、PCIスロットは各タイプにより異なります。

※OSにより接続可能装置は異なります。詳細はハードウェア一覧を参照願います。
㋕：カスタムメイド対象製品を示す。

PRIMERGY RX300 オプションカードの搭載枚数

RX300（標準PCIスロット）

搭載優先順位	搭載カード		バス	PCIスロット 1	2	3	4	5	最大搭載枚数			備考
高	リモートサービスボード	PG-RSB101	PCI/32bit	-	-	-	-	①	1		5	リモートサービスボード搭載キットH (PG-RSBOP8)必須
↑	SCSIアレイコントローラカード (0ch/Ultra320)	PG-140CL	PCI/64bit	-	-	①	-	-	1			LowProfile PCIカード,内蔵アレイ
	SCSIカード(Ultra160)	PG-130L	PCI/64bit	③	④	①	②	-	2			LowProfile PCIカード, 内蔵/外付けSCSI装置接続用
	ファイバーチャネルカード	PG-FC106	PCI-X/64bit	①	②	③	④	-	2 (*1)			
	ファイバーチャネルカード	PG-FC105	PCI/64bit	①	②	③	④	-	2 (*1)			
	通信カードV/X	PG-1631	PCI/32bit	-	-	-	-	①	1			
	ISDNカード	PG-1651	PCI/32bit	-	-	-	-	①	1			
	RS-232Cカード	GP5-162	PCI/32bit	-	-	-	-	①	1			
	FAXモデムカード	FMV-FX533	PCI/32bit	-	-	-	-	①	1			
	LANカード(1000BASE-T)	PG-1891L	PCI-X/64bit	①	②	③	④	-	2	2	4	LowProfile PCIカード
	LANカード(1000BASE-SX)	PG-1881L	PCI-X/64bit	①	②	③	④	-	2			LowProfile PCIカード
	IPSec LANカード (100BASE-TX/10BASE-T)	PG-1871L	PCI/32bit	①	②	③	④	-	3			LowProfile PCIカード, IPSec機能は Windows2000/2003のみ対応
	Dual port LANカード (100BASE-TX/10BASE-T)	PG-1861	PCI/64bit	-	-	-	-	①	1			IPSec機能はWindows2000/2003 のみ対応
低	Dual port LANカード (1000BASE-T)	PG-1862	PCI-X/64bit	-	-	-	-	①	1			

※○の中の数字は搭載順を示す。－は搭載不可を示す。
*1) PG-FC105とPG-FC106の同時搭載はできません。

RX300（基本カードスロット変換機構（PGBCSU101）適用時）

搭載優先順位	搭載カード		バス	PCIスロット 5	7	8	9	最大搭載枚数				備考
高	リモートサービスボード	PG-RSB101	PCI/32bit	①	-	-	-	1			4	リモートサービスボード搭載キットH (PG-RSBOP8)必須
↑	SCSIアレイコントローラカード (2ch/Ultra320)	PG-142E	PCI/64bit	-	-	①	②	2 (*1)				内蔵/外付けアレイ
	SCSIアレイコントローラカード (2ch/Ultra160)	PG-142C	PCI/64bit	-	-	①	②	2 (*1)				内蔵/外付けアレイ
	SCSIカード(Ultra160)	PG-128	PCI/64bit	-	①	②	③	2				外付けSCSI装置接続用
	ファイバーチャネルカード	PG-FC106	PCI-X/64bit	-	①	②	③	2 (*2)				
	ファイバーチャネルカード	PG-FC105	PCI/64bit	-	①	②	③	2 (*2)				
	LANカード(1000BASE-T)	PG-1891	PCI-X/64bit	-	①	②	③	2	2	3		
	LANカード(1000BASE-SX)	PG-1881	PCI-X/64bit	-	①	②	③	2				
	IPSec LANカード (100BASE-TX/10BASE-T)	PG-1871	PCI/32bit	①	②	③	④	3				IPSec機能はWindows2000/2003 のみ対応
	Dual port LANカード (100BASE-TX/10BASE-T)	PG-1861	PCI/64bit	①	②	③	④	1	1			IPSec機能はWindows2000/2003 のみ対応
	Dual port LANカード (1000BASE-T)	PG-1862	PCI-X/64bit	①	②	③	④	1				
	通信カードV/X	PG-1631	PCI/32bit	①	②	③	④	1		2		
	ISDNカード	PG-1651	PCI/32bit	①	②	③	④	1				
	RS-232Cカード	GP5-162	PCI/32bit	①	②	③	④	2				
低	FAXモデムカード	FMV-FX533	PCI/32bit	①	-	-	-	1				

※○の中の数字は搭載順を示す。－は搭載不可を示す。
*1) PG-142CとPG-142Eの同時搭載はできません。
*2) PG-FC105とPG-FC106の同時搭載はできません。

基本カードスロット変換機構(PGBCSU101)は本体の初期手配時のみ手配可能です。
基本カードスロット変換機構(PGBCSU101)は出荷後の本体には適用できませんのでご注意願います。

SCSIアレイコントローラカード(PG-142E)搭載時の注意事項

RX300ではSCSIアレイコントローラカード(PG-142E)が搭載できない機種がありますのでご注意願います。

＜SCSIアレイコントローラカード(PG-142E)で搭載できないRX300本体型名＞
PGR3011AA/ PGR30116S/ PGR30116K/ PGR30117S/ PGR30117K/ PGR30116L/ PGR30116L2/ PGR30117L2

上記以外の搭載可能な機種においても下記の機種においてはBIOSのアップデートが必要になります。詳細については弊社HP(http://www.fmworld.net/biz/primergy/bios/)を参照ください。

＜SCSIアレイコントローラカード(PG-142E)を搭載する際にBIOSアップデートが必要なRX300本体型名＞
PGR3011AA2

※OSにより接続可能装置は異なります。詳細はハードウェア一覧を参照願います。
㋕：カスタムメイド対象製品を示す。

PRIMERGY RX300 本体

〔A-5〕PRIMERGY RX300

本装置では本体の初期手配時に基本カードスロット変換機構（PGBCSU101）を手配し忘れますと PRIMERGY SX30（ハードディスクキャビネット）への接続ができなくなりますのでご注意願います。基本カードスロット変換機構（PGBCSU101）は出荷後の本体には適用できません。

(1)-1 一般モデル

タイプ名		型名	希望小売価格（税別）	CPU	メモリ	HDD	OS	キーボード / マウス
ディスクレスタイプ		PGR3011AA2	286,000円	Xeon™2.4BGHz Xeon™ 3.2/3.06GHzにカスタムメイド変更可能（(1)-2へ）	512MB カスタムメイド変更可能（[メモリ]へ）	–	–	×
Windows Server™ 2003 アレイタイプ	36GB×3（RAID5）	PGR30116S2	523,000円			36.4GB×3（RAID5）	Windows Server™ 2003, Standard Edition(5CAL) インストール Windows Server™ 2003, Enterprise Edition へ変更可能（(1)-3へ）	
	73GB×3（RAID5）	PGR30117S2	568,000円			73.4GB×3（RAID5）		
	147GB×3（RAID5）	PGR30114S2	736,000円			146.8GB×3（RAID5）		
Windows®2000 Server アレイタイプ	36GB×3（RAID5）	PGR30116K2	523,000円			36.4GB×3（RAID5）	Windows®2000 Server(5CAL) インストール Windows®2000 Advanced Server へ変更可能（(1)-3へ）	
	73GB×3（RAID5）	PGR30117K2	568,000円			73.4GB×3（RAID5）		
	147GB×3（RAID5）	PGR30114K2	736,000円			146.8GB×3（RAID5）		
Linuxインストール代行サービスバンドルタイプ/アレイ	73GB×2（RAID1）	PGR30117L4	508,000円			73.4GB×2（RAID1）	Red Hat Enterprise Linux ES (v. 3) インストール代行サービスバンドル Red Hat Enterprise Linux ES (v. 2.1) へ変更可能（(1)-4へ）	
	36GB×3（RAID5）	PGR30116L3	517,000円			36.4GB×3（RAID5）		
	73GB×3（RAID5）	PGR30117L3	562,000円			73.4GB×3（RAID5）		
	147GB×3（RAID5）	PGR30114L3	730,000円			146.8GB×3（RAID5）		

(1)-2 基本CPU変換機構 ［カスタムメイド専用］ ※サーバ本体と同時手配願います。

品名	型名	希望小売価格（税別）	備考
基本CPU変換機構 [Xeon™2.4BGHz → Xeon™3.2GHz] (カスタムメイド専用)	PGBFU23P	150,000円	Xeon™2.4BGHz → Xeon™3.2GHzへのCPUの変更 ※本製品は出荷後のサーバ本体には適用できません。
基本CPU変換機構 [Xeon™2.4BGHz → Xeon™3.06GHz] (カスタムメイド専用)	PGBFU10K	40,000円	Xeon™2.4BGHz → Xeon™3.06GHzへのCPUの変更 ※本製品は出荷後のサーバ本体には適用できません。

(1)-3 基本Windows OS変換機構 ［カスタムメイド専用］ ※サーバ本体と同時手配願います。

品名	型名	希望小売価格（税別）	備考
基本Windows OS変換機構 [Windows Server™ 2003, Standard Edition→ Windows Server™ 2003, Enterprise Edition] (カスタムメイド専用)	PGBSUW2	454,000円	Windows Server™ 2003, Enterprise Edition (25CAL) インストール ※本製品は出荷後のサーバ本体には適用できません。 [Windows Server™ 2003 アレイタイプ専用]
基本Windows OS変換機構 [Windows®2000 Server → Windows®2000 Advanced Server] (カスタムメイド専用)	PGBSUW3	454,000円	Windows®2000 Advanced Server (25CAL) インストール ※本製品は出荷後のサーバ本体には適用できません。 [Windows®2000 Server アレイタイプ専用]

(1)-4 基本Linux OS変換機構 ［カスタムメイド専用］ ※サーバ本体と同時手配願います。

品名	型名	希望小売価格（税別）	備考
基本Linux OS変換機構 [Red Hat Enterprise Linux ES (v. 3) → Red Hat Enterprise Linux ES (v. 2.1)] (カスタムメイド専用)	PGBSUL12	800円	Red Hat Enterprise Linux ES (v. 2.1)インストール代行サービスバンドル ※本製品は出荷後のサーバ本体には適用できません。 [Linuxインストール代行サービスバンドルタイプ専用]

本システム構成図に掲載されております商品※の価格体系につきましては、市場の価格に近く、お客様にわかりやすい「希望小売価格」となっております。
※PRIMERGY本体等
また、「標準価格」で提供している商品につきましては、本システム構成図（樹系図）では★で表示してあります。

(2) Linuxインストール代行サービスバンドルタイプのカスタムメイド対応について

Linuxインストール代行サービスバンドルタイプは一部オプションに限り、カスタムメイド対応となります。カスタムメイド対応可能なオプションは以下のとおりです。

品名		型名	備考
Xeon™ プロセッサ 3.2GHz/1MB		PGBFG20P	Xeon™3.2GHz/1MB ×1
Xeon™ プロセッサ 3.06GHz/512KB		PGBFG10K	Xeon™3.06GHz/512KB ×1
Xeon™ プロセッサ 2.4GHz/512KB		PGBFG127	Xeon™2.4BGHz/512KB ×1
基本CPU変換機構	Xeon™ 3.2GHz	PGBFU23P	Xeon™2.4BGHz → Xeon™3.2GHzへのCPUの変更
	Xeon™ 3.06GHz	PGBFU10K	Xeon™2.4BGHz → Xeon™3.06GHzへのCPUの変更
拡張RAMモジュール	1GB	PGBRM1T	1GB[512MB×2]
基本RAMモジュール変換機構	1GB	PGBRU1T	512MB[256MB×2] → 1GB[512MB×2]
	2GB	PGBRU2T	512MB[256MB×2] → 2GB[1GB×2]
内蔵ハードディスクユニット	36GB	PGBHDH61K	36.4GB, Ultra320 SCSI, 10000rpm
		PGBHDH65K	36.4GB, Ultra320 SCSI, 15000rpm ※36GB×3アレイタイプは適用不可
	73GB	PGBHDH71K	73.4GB, Ultra320 SCSI, 10000rpm
		PGBHDH75K	73.4GB, Ultra320 SCSI, 15000rpm ※73GB×3, 73GB×2アレイタイプは適用不可
	147GB	PGBHDH41K	146.8GB, Ultra320 SCSI, 10000rpm
基本ドライブケージ変換機構		PGBBU112	HDDベイ×6/1ch → HDDベイ×6/2ch
内蔵DDS4ユニット（ドライブケージ付）		PGBDT402D	内蔵DATユニット(DDS4対応) ※本装置搭載時は内蔵ハードディスクの搭載台数が2台分減りますのでご注意願います。
基本カードスロット変換機構		PGBCSU101	PCIスロット×5 [LowProfile×4, Full Height×1] → PCIスロット×4 [Full Height×4]
SCSIアレイコントローラカード		PGB142E	Ultra320 SCSI, 2ch, ﾊﾞｯﾃﾘｰﾊﾞｯｸｱｯﾌﾟ機能, Full Height PCIカード, 外付アレイ接続用 ※基本カードスロット変換機構(PGBCSU101)と同時手配必須
基本SCSIアレイコントローラカード変換機構		PGB1U42E	PG-140CL [Ultra320 SCSI, 0ch] → PG-142E [Ultra320 SCSI, 2ch, ﾊﾞｯﾃﾘｰﾊﾞｯｸｱｯﾌﾟ機能] ※基本カードスロット変換機構(PGBCSU101)と同時手配必須
SCSIカード		PGB130L	Ultra160 SCSI, LowProfile PCIカード, 内蔵/外付SCSI装置接続用
		PGB128	Ultra160 SCSI, Full Height PCIカード, 外付SCSI装置接続用 ※基本カードスロット変換機構(PGBCSU101)と同時手配必須
LANカード		PGB1891L	1000BASE-T, 64bit PCI-X, LowProfile PCIカード
		PGB1891	1000BASE-T, 64bit PCI-X, Full Height PCIカード ※基本カードスロット変換機構(PGBCSU101)と同時手配必須
増設用パラレルポート		PGBPP01	サーバ本体背面にパラレルポート×1を追加
内蔵電源ユニット		PGBPU113	冗長電源 500W×1

本システム構成図に掲載されております商品※の価格体系につきましては、市場の価格に近く、お客様にわかりやすい「希望小売価格」となっております。
※PRIMERGY本体等
また、「標準価格」で提供している商品につきましては、本システム構成図（樹系図）では★で表示してあります。

※OSにより接続可能装置は異なります。詳細はハードウェア一覧を参照願います。
㋕：カスタムメイド対象製品を示す。

PRIMERGY RX300メモリ／内蔵ディスク等

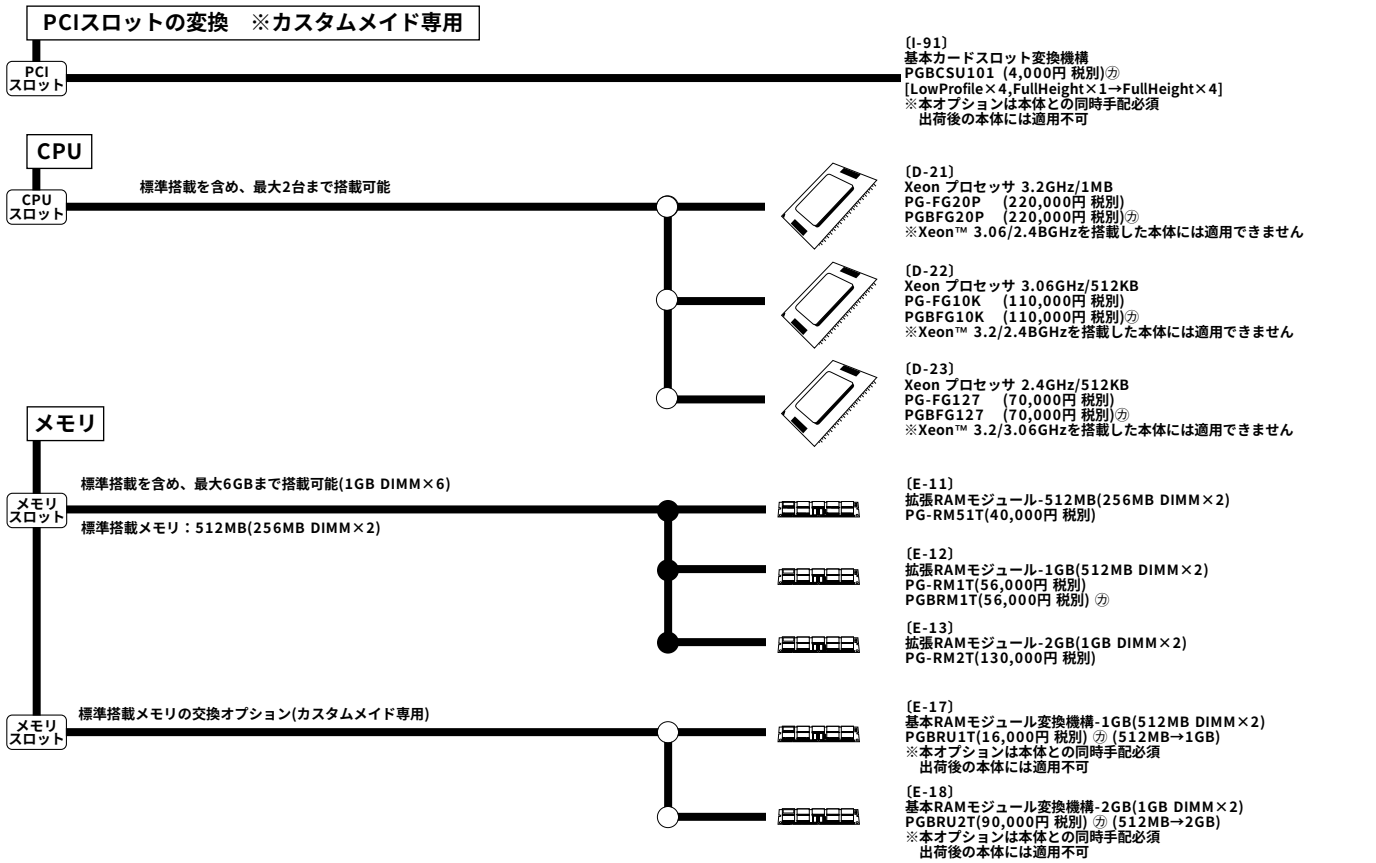

メモリのカスタムメイド手配について

カスタムメイドによるメモリの手配パターンは以下の通りです。
各メモリ総容量のパターンにしたがってメモリを手配願います。

メモリ総容量	Bank0 DIMMスロット0A, 0B	Bank1 DIMMスロット1A, 1B	Bank2 DIMMスロット2A, 2B
512MB (標準)	標準搭載メモリ (512MB)	–	–
1GB	512MB → 1GB 基本RAMモジュール変換機構-1GB PGBRU1T (16,000円)	–	–
1.5GB	512MB 標準搭載メモリ (512MB)	+1GB 拡張RAMモジュール-1GB PGBRM1T (56,000円)	–
2GB	512MB → 2GB 基本RAMモジュール変換機構-2GB PGBRU2T (90,000円)	–	–

メモリの搭載について

(1)同容量のDIMMを2枚単位で実装する。(容量の異なるDIMMの混在、また1枚での実装は不可)。
(2)DIMMスロット0A,0B(Bank0)→1A,1B(Bank1)→2A,2B(Bank2)の順に実装すること。

[注1]搭載可能メモリ容量について
搭載メモリ容量と使用可能メモリは以下のようになります。

搭載メモリ容量	使用可能メモリ容量
～3.0GB	搭載メモリ容量と同じ
3.5～6.0GB	搭載メモリ容量(0.1～0.9GB)(*)

(*)0.1～0.9GBをPCIリソース領域として使用するので、
搭載されるカードの種類・枚数により変動します。
[注2]スペアメモリ機能について
スペアメモリ機能を利用する場合は、同容量のDIMMを2Bank以上搭載する必要があります。
また使用可能なメモリ容量はスペアメモリ(1Bank)分を差し引いたメモリ容量になります。

本システム構成図に掲載されております商品※の価格体系につきましては、市場の価格に近く、お客様にわかりやすい「希望小売価格」となっております。
※PRIMERGY本体等
また、「標準価格」で提供している商品につきましては、本システム構成図（樹系図）では★で表示してあります。

※OSにより接続可能装置は異なります。詳細はハードウェア一覧を参照願います。
㋕：カスタムメイド対象製品を示す。

内蔵ハードディスクと内蔵バックアップ装置の接続形態

RX300のオンボードSCSIには以下の図のようにUltra320 2チャネルがあります。

オンボード SCSI	Ultra320 A	HDD、バックアップ装置(Wide/Narrow)用
	Ultra320 B	HDD、バックアップ装置(Wide/Narrow)用

内蔵ハードディスクと内蔵バックアップ装置を搭載する際は以下の表を参照の上、接続オプションカード/ケーブルを選択願います。

ハードディスク接続形態			RX300 内蔵バックアップ装置接続（最大1台）	PRIMERGY SX10 内蔵バックアップ装置接続（最大4台）
接続方法	使用ドライブケージ	使用するインターフェース	Wide(*1)/Narrow(*2)装置接続	Wide(*3)/Narrow(*4)装置接続(*5)
SCSI接続	基本(6ベイ/1ch)	オンボードSCSI×1 (ChA)	オンボードSCSI (ChB)	SCSIカード(PG-128) SCSIケーブル(PG-CBLS001/002)
				SCSIカード(PG-130L) SCSIケーブル(PG-CBLS007/008)
アレイ接続	基本(6ベイ/1ch)	SCSIアレイコントローラカード PG-140CL（オンボードSCSI（ChA））	オンボードSCSI (ChB)	SCSIカード(PG-130L) SCSIケーブル(PG-CBLS007/008)
		SCSIアレイコントローラカード PG-142C/ 142E (Ch0)	オンボード SCSI (ChA)	SCSIカード(PG-128) SCSIケーブル(PG-CBLS001/002)
	交換オプション(6ベイ/2ch)	SCSIアレイコントローラカード PG-140CL（オンボードSCSI（ChA/B））	SCSIカード（PG-130L）	SCSIカード(PG-130L) SCSIケーブル(PG-CBLS007/008)
		SCSIアレイコントローラカード PG-142C/ 142E (Ch0/1)	オンボード SCSI (ChA)	SCSIカード(PG-128) SCSIケーブル(PG-CBLS001/002)

(*1)Wideバックアップ装置:PG-DT402D
(*2)Narrowバックアップ装置:PG-PD240BD
(*3)Wideバックアップ装置:PG-DT501/PG-DTA102/PG-LT101/PG-VX201
(*4)Narrowバックアップ装置:PG-PD240B
(*5)2ベイ使用するバックアップ装置:PG-DTA102

[ディスクレスタイプ]

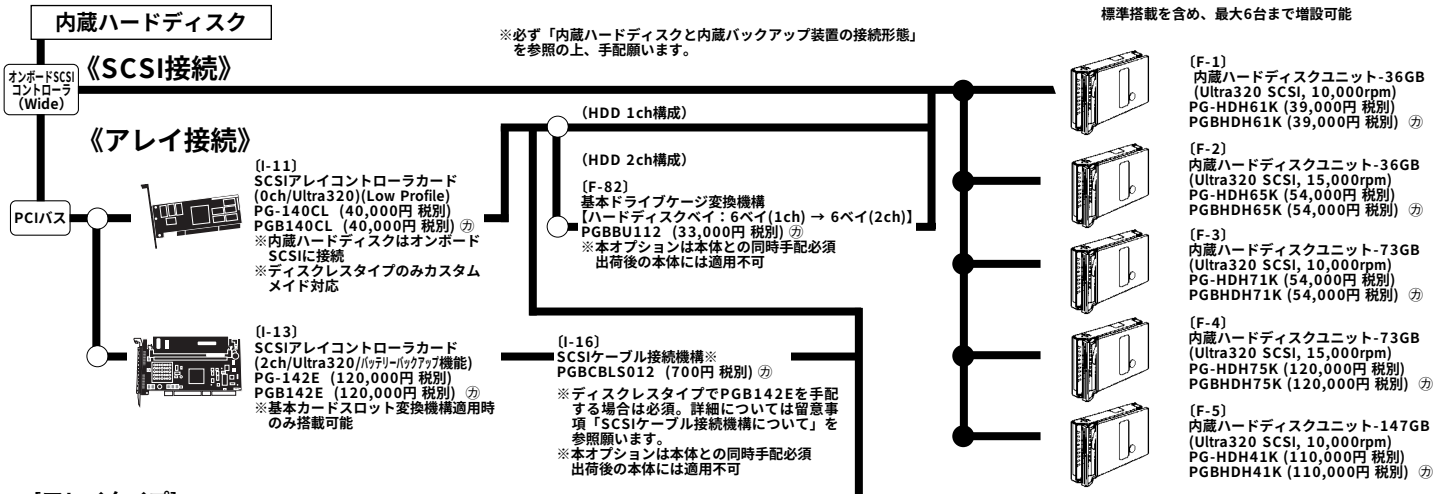

[アレイタイプ]

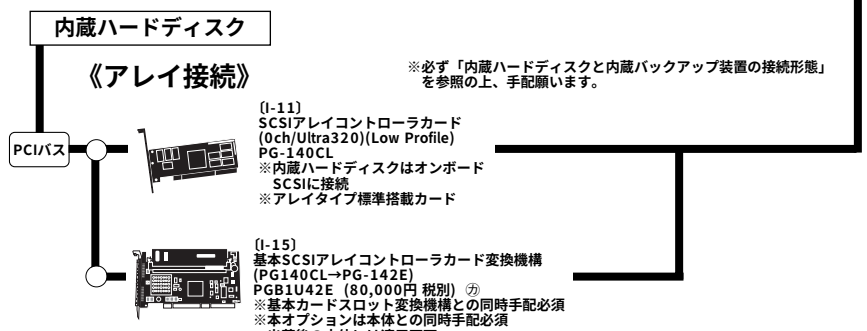

SCSIアレイコントローラカード(PG-142E)搭載時の注意事項

RX300ではSCSIアレイコントローラカード(PG-142E)を搭載する場合には、以下の点にご注意ください。

(1) RX300本体初期手配時に基本カードスロット変換機構(PGBCSU101)が同時手配されている必要があります。
基本カードスロット変換機構(PGBCSU101)は出荷後の本体には適用できません。

(2) SCSIアレイコントローラカード(PG-142E)が搭載できない機種がありますのでご注意ください。

＜SCSIアレイコントローラカード(PG-142E)で搭載できないRX300本体型名＞
PGR3011AA/ PGR30116S/ PGR30116K/ PGR30117S/ PGR30117K/ PGR30116L/ PGR30116L2/ PGR30117L2

上記以外の搭載可能な機種においても下記の機種においてはBIOSのアップデートが必要になります。詳細については弊社HP(http://www.fmworld.net/biz/primergy/bios/)を参照ください。

＜SCSIアレイコントローラカード(PG-142E)を搭載する際にBIOSアップデートが必要なRX300本体型名＞
PGR3011AA2

本システム構成図に掲載されております商品※の価格体系につきましては、市場の価格に近く、お客様にわかりやすい「希望小売価格」となっております。
※PRIMERGY本体等
また、「標準価格」で提供している商品につきましては、本システム構成図（樹系図）では★で表示してあります。

※OSにより接続可能装置は異なります。詳細はハードウェア一覧を参照願います。
㋕：カスタムメイド対象製品を示す。

内蔵バックアップ装置(ハードディスクベイ使用)

※必ず「内蔵ハードディスクと内蔵バックアップ装置の接続形態」を参照の上、手配願います。

オンボードSCSIコントローラ(Wide)

PCIバス

〔I-3〕
SCSIカード(LowProfile)
PG-130L (18,000円 税別)
PGB130L (18,000円 税別) ㋕

(2ベイ/最大1台まで搭載可能)

〔G-17〕
内蔵DDS4ユニット(ドライブケージ付)
PG-DT402D(105,000円 税別)
PGBDT402D(105,000円 税別)㋕
※内蔵ハードディスクの最大搭載台数が4台になります。

〔G-14〕
内蔵光磁気ディスクユニット(ドライブケージ付)
PG-PD240BD(56,000円 税別)
PGBPD240BD(56,000円 税別)㋕
※内蔵ハードディスクの最大搭載台数が4台になります。

※内蔵ハードディスク接続用にオンボードSCSIを2ch使用している場合は、内蔵バックアップ装置接続用にSCSIカードを手配する必要があります。
※内蔵バックアップ装置をカスタムメイドで手配する場合は、内蔵バックアップ装置接続用のSCSIカードも併せてカスタムメイドで手配する必要があります。

内蔵バックアップ装置の手配について

内蔵バックアップ装置を手配する際には、以下の表を参照の上、必要なSCSIカードを手配願います。

タイプ	HDD接続方法	基本ドライブケージ変換機構(PGBBU112)	SCSIアレイコントローラカード	内蔵バックアップ装置手配時必須オプション SCSIカード
ディスクレスタイプ	SCSI接続	未適用		－
アレイタイプ	アレイ接続	適用	PG-142E/PGB142E	
			PG-140CL/PGB140CL	PG-130L/PGB130L

内蔵バックアップ装置搭載時の注意事項

RX300で内蔵バックアップ装置を搭載する場合は、内蔵ハードディスクユニットの最大搭載台数が減りますので注意願います。

搭載する内蔵バックアップ装置	内蔵ハードディスクユニット最大搭載台数
未搭載	6台
内蔵DDS4ユニット(ドライブケージ付)(PG-DT402D/PGBDT402D)	4台
内蔵光磁気ディスクユニット(ドライブケージ付)(PG-PD240BD/PGBPD240BD)	

内蔵バックアップ装置(PRIMERGY SX10使用)

※必ず「内蔵ハードディスクと内蔵バックアップ装置の接続形態」を参照の上、手配願います。

(基本カードスロット変換機構適用時)

PCIバス

〔I-1〕
SCSIカード
PG-128 (34,000円 税別)
PGB128 (34,000円 税別) ㋕

〔N-12〕
SCSIケーブル
PG-CBLS001(14,000円 税別)(1.5m)
PG-CBLS002(29,000円 税別)(5m)

※PRIMERGY SX10に搭載する装置全てがLVDインターフェースの場合のみSCSIケーブル(5m)(PG-CBLS002)を使用することが可能。

〔G-1〕
PRIMERGY SX10
(バックアップキャビネット)
PG-R1BC4 (100,000円 税別)

※PRIMERGY SX10に搭載可能な内蔵バックアップ装置はP.141を参照願います。

(基本カードスロット変換機構未適用時)

PCIバス

〔I-3〕
SCSIカード(LowProfile)
PG-130L (18,000円 税別)
PGB130L (18,000円 税別) ㋕

〔N-13〕
SCSIケーブル
PG-CBLS007 (14,000円 税別) (1.8m)
PG-CBLS008 (29,000円 税別) (5m)

※PRIMERGY SX10に搭載する装置が全てLVDインターフェースの場合のみSCSIケーブル(5m)(PG-CBLS008)を使用することが可能。

電源

電源ユニットスロット

標準を含め、最大2台まで搭載可能

〔K-1〕
内蔵電源ユニット
PG-PU113(40,000円 税別)
PGBPU113(40,000円 税別) ㋕

LANカード(標準PCIスロット)

PCIバス

※100BASE-TX/10BASE-T使用時

基本実装LAN

〔I-45〕
LANカード (DualPort/IPSec)
PG-1861 (31,000円 税別)
※2ポート対応LANカード
※IPSecに対応した暗号処理高速化カード
(100BASE-TX/10BASE-T)

〔N-41〕★
ツイストペアケーブル(カテゴリ5)

〔I-49〕
LANカード (IPSec) (LowProfile)
PG-1871L (14,000円 税別)
※IPSecに対応した暗号処理高速化カード
(100BASE-TX/10BASE-T)

〔I-47〕
LANカード (LowProfile)
PG-1881L (90,000円 税別)
(1000BASE-SX)

〔N-43〕
光オフィスケーブル

〔I-48〕
LANカード (LowProfile)
PG-1891L (30,000円 税別)
PGB1891L (30,000円 税別) ㋕
(1000BASE-T)

〔N-42〕★
ツイストペアケーブル(カテゴリ5e)

〔I-44〕
LANカード (Dual Port)
PG-1862 (38,000円 税別)
※2ポート対応LANカード
(1000BASE-T)
※Linuxは2004年6月上旬よりサポート

※1000BASE-T使用時

基本実装LAN

本システム構成図に掲載されております商品※の価格体系につきましては、市場の価格に近く、お客様にわかりやすい「希望小売価格」となっております。
※PRIMERGY本体等
また、「標準価格」で提供している商品につきましては、本システム構成図（樹系図）では★で表示してあります。

※OSにより接続可能装置は異なります。詳細はハードウェア一覧を参照願います。
㋕：カスタムメイド対象製品を示す。

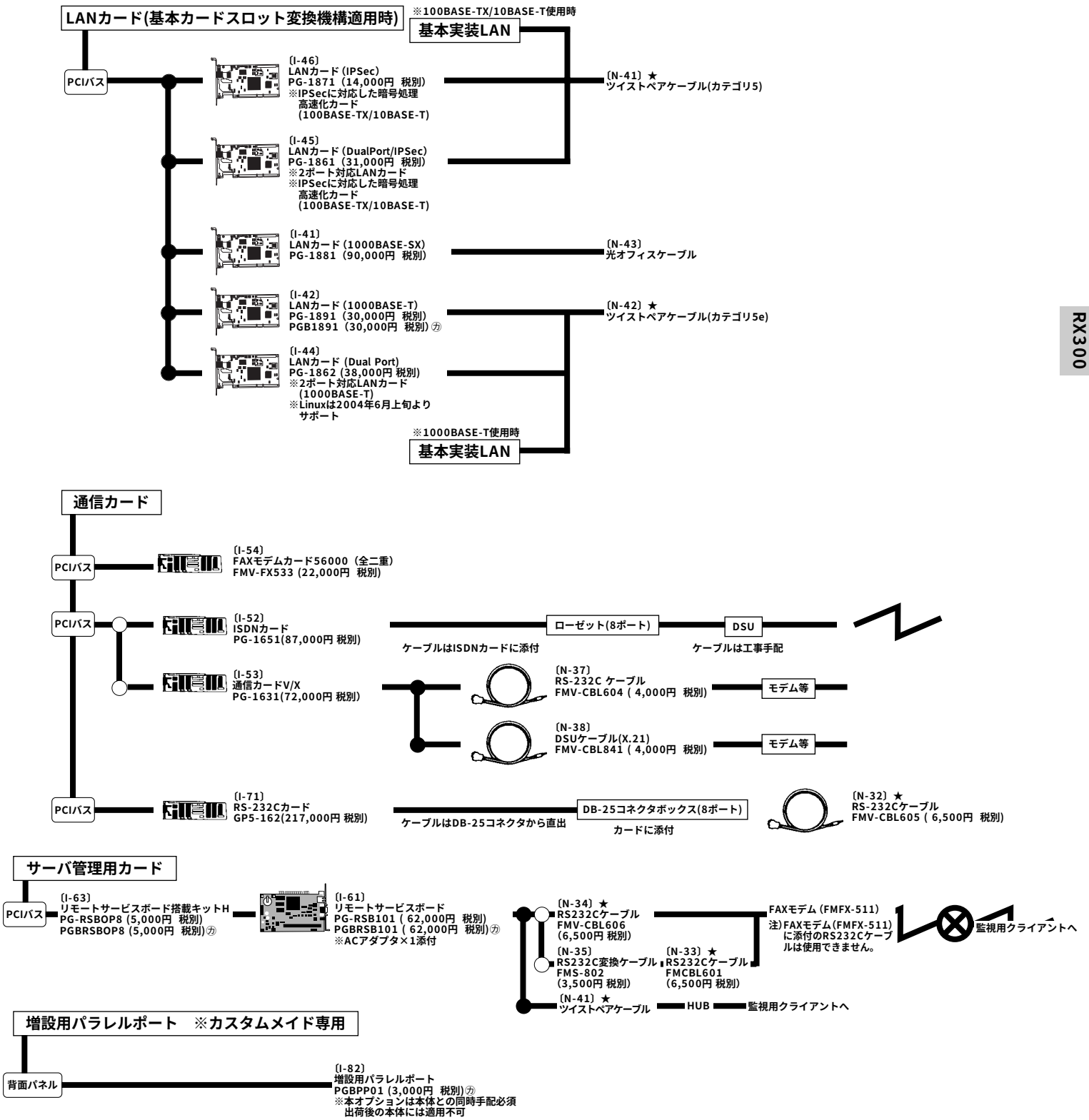

本システム構成図に掲載されております商品※の価格体系につきましては、市場の価格に近く、お客様にわかりやすい「希望小売価格」となっております。
※PRIMERGY本体等
また、「標準価格」で提供している商品につきましては、本システム構成図（樹系図）では★で表示してあります。