FUJITSU

PRIMERGY RX200

システム構成図

PRIMERGY RX200

本体前面

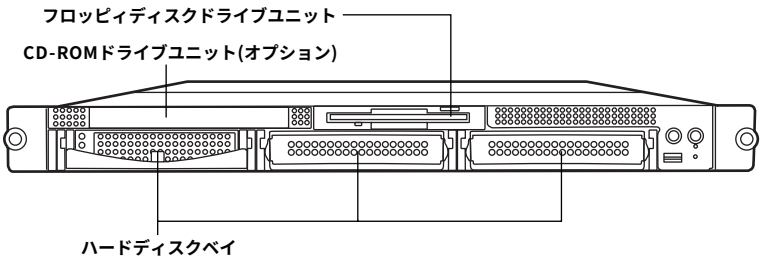

本体背面

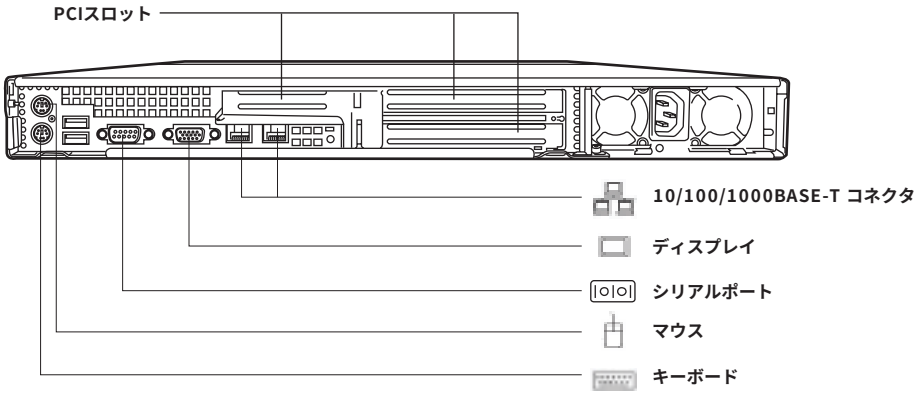

本体内部

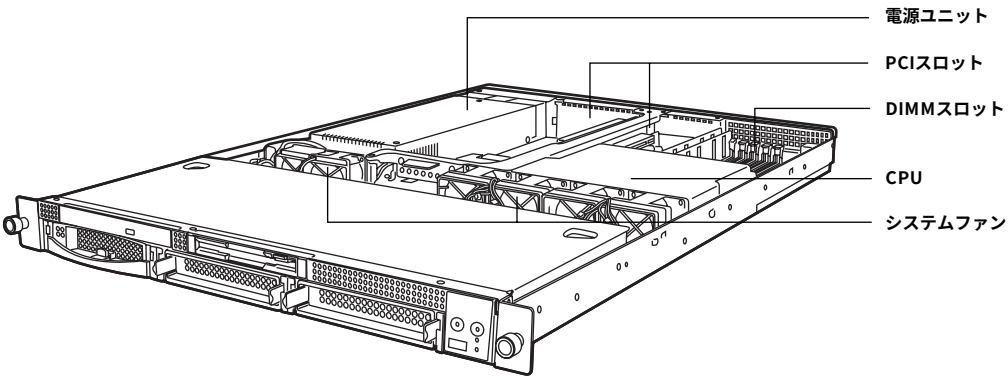

※OSにより接続可能装置は異なります。詳細はハードウェア一覧を参照願います。
㋕：カスタムメイド対象製品を示す。

PRIMERGY RX200 仕様

品名 モデル タイプ名称		PRIMERGY RX200						
		HDタイプ	Windows Server™ 2003 インストールタイプ	Windows®2000 Server インストールタイプ	Windows Server™ 2003 アレイタイプ-36GB / 73GB×3	Windows®2000 Server アレイタイプ-36GB / 73GB×3	Linuxインストール代行 サービスバンドルタイプ (SupportDesk付)(*11)	Linuxインストール代行 サービスバンドルタイプ/ アレイ-36GB / 73GB×3 (SupportDesk付)(*11)
型名	Xeon™ 2.4BGHz	PGR2011GA2	PGR2011GS2	PGR2011GK2	PGR20116S2 / 7S2	PGR20116K2 / 7K2	PGR2011GL2	PGR20116L2 / 7L2
CPU		Xeon™ 3.2GHz (*1) ／3.06GHz (*2) ／ 2.4BGHz						
	キャッシュメモリ	Xeon™ 3.2GHz:1MB (3次キャッシュメモリ) ／ 3.06GHz:512KB (2次キャッシュメモリ) ／ 2.4BGHz:512KB (2次キャッシュメモリ)						
	マルチプロセッサ	1 (最大2)						
システムバス(FSB)		533MHz						
チップセット		Intel® E7501						
メインメモリ	標準	512MB (256MB ECC DDR SDRAM DIMM×2) (Chipkill対応)						
	最大	6GB (1GB ECC DDR SDRAM DIMM×6)						
画面制御機能		ATI Rage XL 、VRAM:8MB (PCI)						
グラフィック表示機能 (*3)		640×480/800×600/1024×768/1280×1024ドット						
内蔵3.5インチベイ		3 (ホットプラグ対応)						
HDD	空きベイ数	2			—		2	—
	HDD標準 (*4)	36.4GB(PG-HDH61K)×1			36.4GB(PG-HDH61K)×3(RAID5) 73.4GB(PG-HDH71K)×3(RAID5)		36.4GB(PG-HDH61K)×1	36.4GB(PG-HDH61K)×3(RAID5) 73.4GB(PG-HDH71K)×3(RAID5)
	HDD最大 (*4)	440.4GB						
内蔵CD-ROM		オプション (最大24倍速 (ATAPI))						
拡張バススロット	PCI-X (64bit/100MHz) [3.3V]	1 ※Full Height PCIカード専用 (*5) (*6)						
		1 (1×フルサイズ) ※Full Height PCIカード専用 (*6)						
	PCI	1 (アレイタイプはSCSIアレイコントローラカードで1個占有済) ※SCSIアレイコントローラカード専用						
ディスクアレイ		オプション			標準搭載(PG-140CL)		オプション	標準搭載(PG-140CL)
SCSIインタフェース(オンボード)		Ultra320 SCSI×2ch						
内蔵FDD		3.5インチ(1.44MB/720KB)						
ネットワークインタフェース(オンボード)		2ポート(1000BASE-T/100BASE-TX/10BASE-T択一)						
インタフェース		CRT(アナログRGB)、シリアルポート×1(D-SUB9ピン) (2, 増設用シリアルポート(PG-COM02)適用時) 、キーボード(PS/2タイプMini DIN6ピン)、マウス(PS/2タイプMini DIN6ピン)、USB×3(Ver. 1.1)						
キーボード/マウス		オプション						
サーバ監視ソフト		ServerView 標準添付(*7)						
リモートサービス機能		オプション						
電源	入力電圧(周波数)/入力コンセント	AC100V(50/60Hz)/二極接地型×1						
	消費電力/発熱量	最大370W ／ 1332kJ/h						
	冗長電源	—						
冗長ファン		—						
エネルギー消費効率 (*8)		Xeon™ 3.2GHz:0.018 ／ 3.06GHz:0.020 ／ 2.4BGHz:0.025 (J区分)						
外形寸法[W×D×H(mm)]		430(482.8(突起部含む)) × 650(665.4(突起部含む)) × 44.2(1U)						
質量		最大15kg						
インストールOS		—	Windows Server™ 2003, Standard Edition (5CAL付)	Windows®2000 Server (5CAL付)	Windows Server™ 2003, Standard Edition (5CAL付)	Windows®2000 Server (5CAL付)	Red Hat Linux 9(*9) (インストール代行サービスバンドル)	
サポートOS (*7)		Windows Server™ 2003, Standard Edition/ Windows Server™ 2003, Enterprise Edition/ Windows®2000 Server/ Windows®2000 Advanced Server/ Red Hat Linux 8.0/ Red Hat Linux 9/ Red Hat Enterprise Linux ES (v. 2.1)/ Red Hat Enterprise Linux ES (v. 3)/ Red Hat Enterprise Linux AS (v. 2.1)/ Red Hat Enterprise Linux AS (v. 3)					Red Hat Linux 8.0/ Red Hat Linux 9/ Red Hat Enterprise Linux ES (v. 2.1)/ Red Hat Enterprise Linux ES (v. 3)/ Red Hat Enterprise Linux AS (v. 2.1)/ Red Hat Enterprise Linux AS (v. 3)	
主な添付ツール(*10)		簡易セットアップツール「ServerStart」/ 障害調査用情報採取ツール「PROBEPRO」/ システム環境チェックツール「FM Advisor」/ DSNAP/ テープメンテナンスチェッカ/ RAID管理ツール						

(*1) 標準搭載されているCPUは基本CPU変換機構(PGBFU21P)によりXeon™3.2GHzへの交換ができます。
(*2) 標準搭載されているCPUは基本CPU変換機構(PGBFU11K)によりXeon™3.06GHzへの交換ができます。
(*3) 実際に表示可能な解像度/色数は、接続されるディスプレイの機能、及びOSにより異なります。
(*4) ハードディスクの容量は1GB=1000^3Byte換算値です。
(*5) リモートサービスボード(PG-RSB101)搭載時は33MHzで動作します。
(*6) 外部SCSI装置接続用ケーブル(PG-CBLS021)あるいは増設用シリアルポート(PG-COM02)適用時は、PCIスロット×1を占有します。
(*7) Linuxを動作させるために必要なドライバは添付されていません。Linux情報は弊社HP(http://www.fmworld.net/biz/primergy/linux/)を参照下さい。
(*8) エネルギー消費効率とは省エネ法で定める測定方法により測定した消費電力を、省エネ法で定める複合理論性能で除したものです。
(*9) Linuxインストール代行サービスバンドルタイプに標準で添付されているディストリビューションは基本Linux OS変換機構(PGBSUL6/10)によりRed Hat Enterprise Linux ES (v. 2.1)およびRed Hat Enterprise Linux ES (v. 3)への交換ができます。
(*10) LinuxではServerStart以外のツールは動作いたしません。
(*11) Linuxインストール代行サービスバンドルタイプはSupportDesk：SupportDeskProduct 基本(1年分)がバンドルされています。

PRIMERGY RX200 構成図

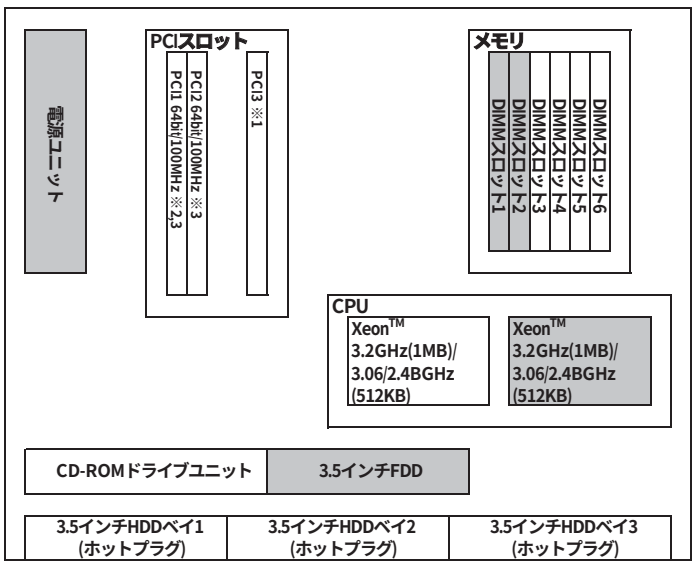

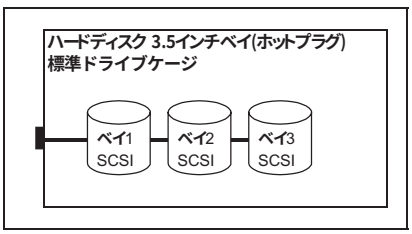

※1:PCI3はSCSIアレイコントローラカード専用スロットです。
※2:リモートサービスボード搭載時は33MHzで動作します。
※3:外部SCSI装置接続用ケーブルはPCIスロット1またはPCIスロット2を占有します。
増設用シリアルポートはPCIスロット1またはPCIスロット2を占有します。

※斜線部分は標準搭載を示します。CPU，ハードディスク、PCIスロットは各タイプにより異なります。

※OSにより接続可能装置は異なります。詳細はハードウェア一覧を参照願います。
㋕：カスタムメイド対象製品を示す。

PRIMERGY RX200 オプションカードの搭載枚数

搭載優先順位	搭載カード		バス	PCIスロット 1	PCIスロット 2	PCIスロット 3	最大搭載枚数				備考
高	SCSIアレイコントローラカード(0ch/Ultra320)	PG-140CL	PCI/64bit	-	-	①	1 (*1)			3	LowProfile PCIカード，内蔵アレイ
↑	SCSIアレイコントローラカード(2ch/Ultra320)	PG-142E	PCI/64bit	①	②	-	2 (*2)		2		外付けアレイ
	SCSIアレイコントローラカード(2ch/Ultra160)	PG-142B	PCI/64bit	-	①	-	1 (*1)(*2)				外付けアレイ
	リモートサービスボード	PG-RSB101	PCI/32bit	①	-	-	1				リモートサービスボード搭載キット!(PG-RSBOP9)必須
	増設用シリアルポート	PG-COM02	―	①	②	-	1				
	SCSIカード(Ultra160)	PG-128	PCI/64bit	①	②	-	1				外付けSCSI装置接続用またはPRIMERGY SX10接続用
	外部SCSI装置接続用ケーブル	PG-CBLS021	―	①	②	-	1				PRIMERGY SX10接続用(内蔵光磁気ディスクユニット搭載不可)
	ファイバーチャネルカード	PG-FC105	PCI/64bit	①	②	-	1	1			
	ファイバーチャネルカード	PG-FC106	PCI-X/64bit	①	②	-	1				
	IPSec LANカード(100BASE-TX/10BASE-T)	PG-1871	PCI/32bit	①	②	-	2	2			IPSec機能はWindows2000/2003のみ対応
	Dual port LANカード(100BASE-TX/10BASE-T)	PG-1861	PCI/64bit	①	②	-	1 (*3)				IPSec機能はWindows2000/2003のみ対応
	LANカード(1000BASE-T)	PG-1891	PCI-X/64bit	①	②	-	2				
低	LANカード(1000BASE-SX)	PG-1881	PCI-X/64bit	①	②	-	2				

※○の中の数字は搭載順を示す。－は搭載不可を示す。
*1) LinuxはPG-140CL, PG-142Bの同時搭載はできません。
*2) PG-142BとPG-142Eの同時搭載はできません。
*3) PG-1861を搭載時はその他のLANカードは搭載不可。

SCSIアレイコントローラカード(PG-142E)搭載時の注意事項

RX200ではSCSIアレイコントローラカード(PG-142E)が搭載できない機種がありますのでご注意願います。

<SCSIアレイコントローラカード(PG-142E)が搭載できないRX200本体型名>
PGR2011GA/ PGR2011GS/ PGR2011GK/ PGR20116S/ PGR20116K/
PGR20117S/ PGR20117K/ PGR2011GL/ PGR20116L

外部SCSI装置接続用ケーブル搭載時の注意事項

1. RX200では外部SCSI装置接続用ケーブル(PG-CBLS021)が搭載できない機種がありますのでご注意願います。

<外部SCSI装置接続用ケーブル (PG-CBLS021)が搭載できないRX200本体型名>
PGR2011GA/ PGR2011GS/ PGR2011GK/ PGR20116S/ PGR20116K/
PGR20117S/ PGR20117K/ PGR2011GL/ PGR20116L

2. PRIMERGY SX10 (バックアップキャビネット)に接続した場合、PRIMERGY SX10に内蔵光磁気ディスクユニット(PG-PD240)は搭載できません。

OSインストールについて

①複数のPRIMERGYへの一括インストール
システム一括導入支援ソフト「SystemcastWizard Professional」(別途手配必要)を使用してネットワーク経由でOSをインストールします。
お客様の環境によっては、内蔵CD-ROMユニット(PG-CD318/PGBCD318)が必要となる場合がありますので、「SystemcastWizard Professional」の仕様を確認ください。

②1台のPRIMERGYへのインストール
ServerStartまたはOS CD-ROMを使用しインストールを行います。PRIMERGY RX200に、ServerStart (リモートインストールを除く)またはOS CD-ROMを使用しインストールを行う場合、内蔵CD-ROMユニット(PG-CD318/PGBCD318)が必要です。
※「SystemcastWizard Professional」またはServerStartのリモートインストールを使用する場合、別途サーバ１台が必要となります。

※OSにより接続可能装置は異なります。詳細はハードウェア一覧を参照願います。
㋕：カスタムメイド対象製品を示す。

PRIMERGY RX200 本体

〔A-3〕PRIMERGY RX200

(1)-1 一般モデル

タイプ名		型名	希望小売価格(税別)	CPU	メモリ	HDD	OS	キーボード/マウス
HDタイプ		PGR2011GA2	288,000円	Xeon™2.4BGHz Xeon™3.2/3.06GHzにカスタムメイド変更可能((1)-2へ)	512MB カスタムメイド変更可能((メモリ)へ)	36.4GB×1 カスタムメイド変更可能((内蔵ハードディスク)へ)	–	×
Windows Server™ 2003 インストールタイプ		PGR2011GS2	412,000円				Windows Server™ 2003, Standard Edition(5CAL) インストール	
Windows®2000 Server インストールタイプ		PGR2011GK2	412,000円				Windows®2000 Server(5CAL) インストール	
Windows Server™ 2003 アレイタイプ	36GB×3 (RAID5)	PGR20116S2	518,000円			36.4GB×3 (RAID5)	Windows Server™ 2003, Standard Edition(5CAL) インストール	
	73GB×3 (RAID5)	PGR20117S2	622,000円			73.4GB×3 (RAID5)		
Windows®2000 Server アレイタイプ	36GB×3 (RAID5)	PGR20116K2	518,000円			36.4GB×3 (RAID5)	Windows®2000 Server(5CAL) インストール	
	73GB×3 (RAID5)	PGR20117K2	622,000円			73.4GB×3 (RAID5)		
Linuxインストール代行サービスバンドルタイプ (SupportDesk付) (*1)		PGR2011GL2	387,000円			36.4GB×1 カスタムメイド変更可能((内蔵ハードディスク)へ)	Red Hat Linux 9 インストール代行サービスバンドル Red Hat Enterprise Linux ES (v. 3)/ Red Hat Enterprise Linux ES (v. 2.1) へ変更可能((1)-3へ)	
Linuxインストール代行サービスバンドルタイプ/アレイ (SupportDesk付) (*1)	36GB×3 (RAID5)	PGR20116L2	500,000円			36.4GB×3 (RAID5)		
	73GB×3 (RAID5)	PGR20117L2	603,000円			73.4GB×3 (RAID5)		

(*1) SupportDeskProduct 基本(1年分)がバンドルされています。

(1)-2 基本CPU変換機構 [カスタムメイド専用] ※サーバ本体と同時手配願います。

品名	型名	希望小売価格(税別)	備考
基本CPU変換機構 [Xeon™2.4BGHz → Xeon™3.2GHz] (カスタムメイド専用)	PGBFU21P	200,000円	Xeon™2.4BGHz → Xeon™3.2GHzへのCPUの変更
基本CPU変換機構 [Xeon™2.4BGHz → Xeon™3.06GHz] (カスタムメイド専用)	PGBFU11K	50,000円	Xeon™2.4BGHz → Xeon™3.06GHzへのCPUの変更

(1)-3 基本Linux OS変換機構 [カスタムメイド専用] ※サーバ本体と同時手配願います。

品名	型名	希望小売価格(税別)	備考
基本Linux OS変換機構 [Red Hat Linux 9 → Red Hat Enterprise Linux ES (v. 3)] (カスタムメイド専用)	PGBSUL10	37,000円	Red Hat Enterprise Linux ES (v. 3)インストール代行サービスバンドル [Linuxインストール代行サービスバンドルタイプ専用]
基本Linux OS変換機構 [Red Hat Linux 9 → Red Hat Enterprise Linux ES (v. 2.1)] (カスタムメイド専用)	PGBSUL6	37,000円	Red Hat Enterprise Linux ES (v. 2.1)インストール代行サービスバンドル [Linuxインストール代行サービスバンドルタイプ専用]

(2) Linuxインストール代行サービスバンドルタイプのカスタムメイド対応について

Linuxインストール代行サービスバンドルタイプは一部オプションに限り、カスタムメイド対応となります。カスタムメイド対応可能なオプションは以下のとおりです。

品名		型名	備考
Xeon™ プロセッサ 3.2GHz/1MB		PGBFG21P	Xeon™3.2GHz/1MB ×1
Xeon™ プロセッサ 3.06GHz/512KB		PGBFG11K	Xeon™3.06GHz/512KB ×1
Xeon™ プロセッサ 2.4GHz/512KB		PGBFG137	Xeon™2.4BGHz/512KB ×1
基本CPU変換機構	Xeon™ 3.2GHz	PGBFU21P	Xeon™2.4BGHz → Xeon™3.2GHzへのCPUの変更
	Xeon™ 3.06GHz	PGBFU11K	Xeon™2.4BGHz → Xeon™3.06GHzへのCPUの変更
拡張RAMモジュール	1GB	PGBRM1T	1GB[512MB×2]
基本RAMモジュール変換機構	1GB	PGBRU1T	512MB[256MB×2] → 1GB[512MB×2]
	2GB	PGBRU2T	512MB[256MB×2] → 2GB[1GB×2]
内蔵ハードディスクユニット ※アレイタイプは適用不可	36GB	PGBHDH61K	36.4GB, Ultra320 SCSI, 10000rpm
		PGBHDH65K	36.4GB, Ultra320 SCSI, 15000rpm
	73GB	PGBHDH71K	73.4GB, Ultra320 SCSI, 10000rpm
		PGBHDH75K	73.4GB, Ultra320 SCSI, 15000rpm
	147GB	PGBHDH41K	146.8GB, Ultra320 SCSI, 10000rpm
基本ハードディスクユニット変換機構 ※アレイタイプは適用不可	36GB	PGBHU61K	36.4GB, Ultra320 SCSI, 10000rpm → 36.4GB, Ultra320 SCSI, 15000rpm
	73GB	PGBHU71K	36.4GB, Ultra320 SCSI, 10000rpm → 73.4GB, Ultra320 SCSI, 10000rpm
		PGBHU72K	36.4GB, Ultra320 SCSI, 10000rpm → 73.4GB, Ultra320 SCSI, 15000rpm
	147GB	PGBHU41K	36.4GB, Ultra320 SCSI, 10000rpm → 146.8GB, Ultra320 SCSI, 10000rpm
内蔵CD-ROMユニット		PGBCD318	ATAPI, 最大24倍速CD-ROM
外部SCSI装置接続用ケーブル		PGBCBLS021	RX200～PRIMERGY SX10(PG-R1BC4)間接続用内蔵ケーブル ※SCSIケーブル(PG-CBLS007/008)の手配必須。 PRIMERGY SX10に内蔵光磁気ディスクユニット(PG-PD240)の搭載不可
SCSIカード		PGB128	Ultra160 SCSI, 外付SCSI装置接続用
LANカード		PGB1891	1000BASE-T, 64bit PCI-X

本システム構成図に掲載されております商品※の価格体系につきましては、市場の価格に近く、お客様にわかりやすい「希望小売価格」となっております。
※PRIMERGY本体等
また、「標準価格」で提供している商品につきましては、本システム構成図（樹系図）では★で表示してあります。

※OSにより接続可能装置は異なります。詳細はハードウェア一覧を参照願います。
㋕：カスタムメイド対象製品を示す。

PRIMERGY RX200メモリ／内蔵ディスク等

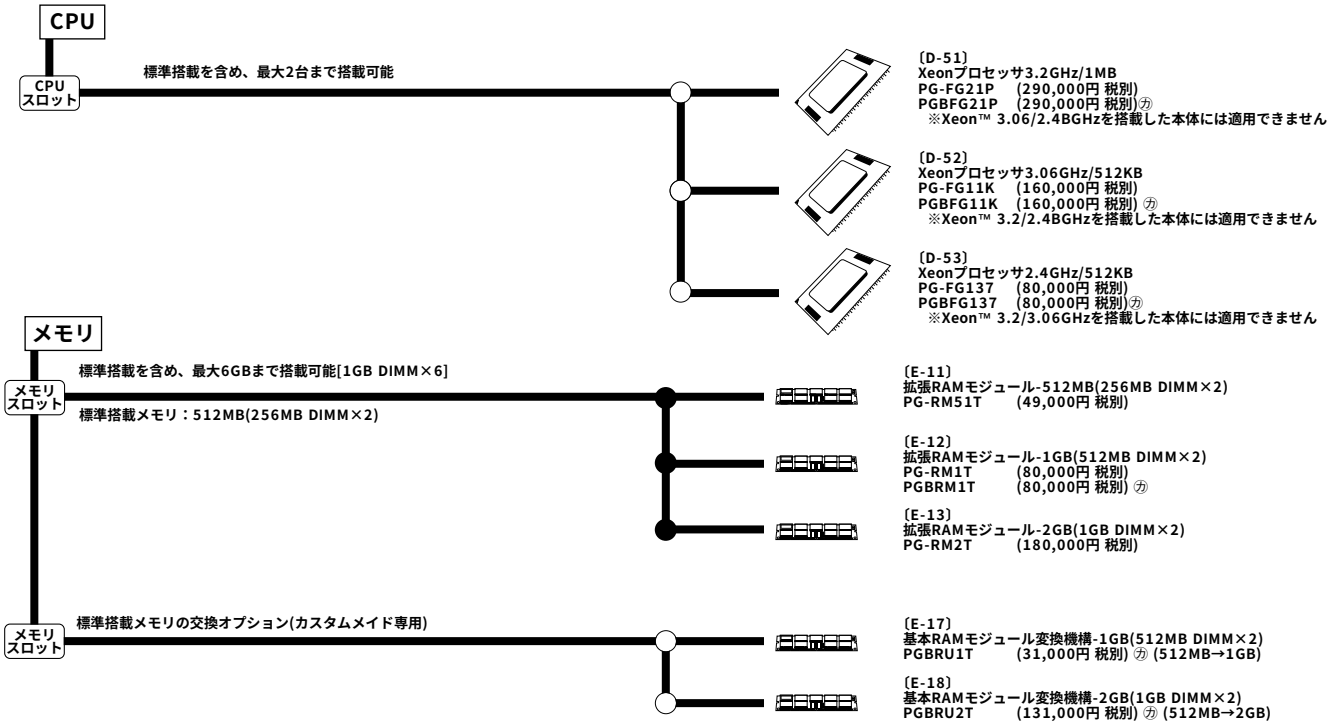

メモリのカスタムメイド手配について

カスタムメイドによるメモリの手配パターンは以下の通りです。
各メモリ総容量のパターンにしたがってメモリを手配願います。

メモリ総容量	Bank0 DIMMスロット1,2	Bank1 DIMMスロット3,4	Bank2 DIMMスロット5,6
512MB (標準)	標準搭載メモリ（512MB）	—	—
1GB	512MB → 1GB 基本RAMモジュール変換機構-1GB PGBRU1T (31,000円)	—	—
1.5GB	512MB 標準搭載メモリ（512MB）	+1GB 拡張RAMモジュール-1GB PGBRM1T (80,000円)	—
2GB	512MB → 2GB 基本RAMモジュール変換機構-2GB PGBRU2T (131,000円)	—	—

メモリの搭載について

(1)同容量のDIMMを2枚単位で実装する。(容量の異なるDIMMの混在、また1枚での実装は不可)。
(2)DIMMスロット1,2(Bank0)→3,4(Bank1)→5,6(Bank2)の順に実装すること。

[注]搭載可能メモリ容量について
搭載メモリ容量と使用可能メモリは以下のようになります。

搭載メモリ容量	使用可能メモリ容量
～3.5GB	搭載メモリ容量と同じ
4.0～6.0GB	搭載メモリ容量(～0.5GB)(*)

(*)0.1～0.5GBをPCIリソース領域として使用するので、
搭載されるカードの種類・枚数により変動します。

内蔵ハードディスクと内蔵バックアップ装置の接続形態

RX200のオンボードSCSIには以下の図のようにUltra320 2チャネルがあります。

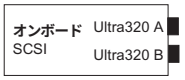

本システム構成図に掲載されております商品※の価格体系につきましては、市場の価格に近く、お客様にわかりやすい「希望小売価格」となっております。
※PRIMERGY本体等
また、「標準価格」で提供している商品につきましては、本システム構成図（樹系図）では★で表示してあります。

内蔵ハードディスクと内蔵バックアップ装置を搭載する際は以下の表を参照の上、接続オプションカード/ケーブルを選択願います。

ハードディスク接続形態		PRIMERGY SX10 内蔵バックアップ装置接続（最大4台）	
接続方法	使用するインタフェース	Wide(*1)装置接続(*3)	Wide(*1)/Narrow(*2)装置接続(*3)
SCSI接続	オンボードSCSI×1 (ChA)	オンボードSCSI（ChB） 外付SCSI装置接続用ケーブル(PG-CBLS021) SCSIケーブル(PG-CBLS007/008) ※PRIMERGY SX10に内蔵光磁気ディスクユニット(PG-PD240)の搭載不可	SCSIカード(PG-128) SCSIケーブル(PG-CBLS001/002)
アレイ接続	SCSIアレイコントローラカード PG-140CL （オンボードSCSI（ChA））		

(*1)Wideバックアップ装置:PG-DT401/PG-DT501/PG-DTA102/PG-LT101/PG-VX201
(*2)Narrowバックアップ装置:PG-PD240
(*3)2ベイ使用するバックアップ装置:PG-DTA102

※OSにより接続可能装置は異なります。詳細はハードウェア一覧を参照願います。
㋕：カスタムメイド対象製品を示す。

内蔵ハードディスク

オンボードSCSIコントローラ（Wide）

《SCSI接続》

標準搭載を含め、最大3台まで搭載可能

〔F-1〕
内蔵ハードディスクユニット-36GB
(Ultra320 SCSI, 10,000rpm)
PG-HDH61K (59,000円 税別)
PGBHDH61K (59,000円 税別) ㋕

〔F-2〕
内蔵ハードディスクユニット-36GB
(Ultra320 SCSI, 15,000rpm)
PG-HDH65K (70,000円 税別)
PGBHDH65K (70,000円 税別) ㋕

〔F-3〕
内蔵ハードディスクユニット-73GB
(Ultra320 SCSI, 10,000rpm)
PG-HDH71K (90,000円 税別)
PGBHDH71K (90,000円 税別) ㋕

〔F-4〕
内蔵ハードディスクユニット-73GB
(Ultra320 SCSI, 15,000rpm)
PG-HDH75K (150,000円 税別)
PGBHDH75K (150,000円 税別) ㋕

〔F-5〕
内蔵ハードディスクユニット-147GB
(Ultra320 SCSI, 10,000rpm)
PG-HDH41K (140,000円 税別)
PGBHDH41K (140,000円 税別) ㋕

《アレイ接続》

PCIバス

〔I-11〕
SCSIアレイコントローラカード
(0ch/Ultra320)(Low Profile)
PG-140CL (57,000円 税別)
PGB140CL (57,000円 税別) ㋕
※アレイタイプ標準搭載カード
※内蔵ハードディスクはオンボードSCSIに接続
※HDタイプのみカスタムメイド対応

OSインストールタイプにおけるアレイ接続時の注意事項

OSインストールタイプ(アレイタイプ除く)では、SCSIアレイコントローラカードの搭載および内蔵ハードディスクのRAID設定はされません。
アレイ接続にするためには、SCSIアレイコントローラカードを搭載した後、RAID設定およびOSの再インストールをする必要があります。

<対象タイプ>
- Windows Server™ 2003インストールタイプ
- Windows®2000 Serverインストールタイプ
- Linuxインストール代行サービスバンドルタイプ

標準搭載ハードディスクの交換用オプション(アレイタイプ除く)

〔F-6〕
基本ハードディスクユニット変換機構-73GB
【標準搭載HDD→73.4GB(Ultra320 SCSI, 10,000rpm)】
PGBHU71K (31,000円 税別) ㋕

〔F-7〕
基本ハードディスクユニット変換機構-147GB
【標準搭載HDD→146.8GB(Ultra320 SCSI, 10,000rpm)】
PGBHU41K (81,000円 税別) ㋕

〔F-8〕
基本ハードディスクユニット変換機構-36GB
【標準搭載HDD→36.4GB(Ultra320 SCSI, 15,000rpm)】
PGBHU61K (11,000円 税別) ㋕

〔F-9〕
基本ハードディスクユニット変換機構-73GB
【標準搭載HDD→73.4GB(Ultra320 SCSI, 15,000rpm)】
PGBHU72K (91,000円 税別) ㋕

内蔵CD-ROM

オンボードIDEコントローラ

〔G-12〕
内蔵CD-ROMユニット
PG-CD318 (20,000円 税別)
PGBCD318 (20,000円 税別) ㋕

内蔵バックアップ装置(PRIMERGY SX10使用)

オンボードSCSIコントローラ（Wide）

（内蔵光磁気ディスクユニットを搭載しない場合）
〔N-14〕
外部SCSI装置接続用ケーブル
PG-CBLS021 (24,000円 税別)
PGBCBLS021 (24,000円 税別) ㋕
※本オプション適用時はPCIスロット1またはPCIスロット2は使用できません。

〔N-13〕
SCSIケーブル
PG-CBLS007 (16,000円 税別) (1.8m)
PG-CBLS008 (33,000円 税別) (5m)
※PRIMERGY SX10に搭載する装置が全てLVDインタフェースの場合のみSCSIケーブル(5m)(PG-CBLS008)を使用することが可能。

PCIバス

（内蔵光磁気ディスクユニットを搭載する場合）
〔I-1〕
SCSIカード
PG-128 (39,000円 税別)
PGB128 (39,000円 税別) ㋕

〔N-12〕
SCSIケーブル
PG-CBLS001 (16,000円 税別) (1.5m)
PG-CBLS002 (33,000円 税別) (5m)
※PRIMERGY SX10に搭載する装置が全てLVDインタフェースの場合のみSCSIケーブル(5m)(PG-CBLS002)を使用することが可能。

〔G-1〕
PRIMERGY SX10
(バックアップキャビネット)
PG-R1BC4 (115,000円 税別)

※PRIMERGY SX10に搭載可能な内蔵バックアップ装置はP.121を参照願います。

外部SCSI装置接続用ケーブル搭載時の注意事項

1. RX200では外部SCSI装置接続用ケーブル(PG-CBLS021)が搭載できない機種がありますのでご注意願います。

<外部SCSI装置接続用ケーブル (PG-CBLS021)が搭載できない RX200本体型名>
PGR2011GA/ PGR2011GS/ PGR2011GK/ PGR20116S/ PGR20116K/ PGR20117S/ PGR20117K/ PGR2011GL/ PGR20116L

2. PRIMERGY SX10 (バックアップキャビネット)に接続した場合、PRIMERGY SX10に内蔵光磁気ディスクユニット(PG-PD240)は搭載できません。

LANカード

PCIバス

※100BASE-TX/10BASE-T使用時
基本実装LAN

〔I-45〕
LANカード (DualPort/IPSec)
PG-1861 (36,000円 税別)
※2ポート対応LANカード
※IPSecに対応した暗号処理高速化カード
(100BASE-TX/10BASE-T)

〔I-46〕
LANカード (IPSec)
PG-1871 (16,000円 税別)
※IPSecに対応した暗号処理高速化カード
(100BASE-TX/10BASE-T)

〔N-41〕★
ツイストペアケーブル(カテゴリ5)

〔I-41〕
LANカード (1000BASE-SX)
PG-1881 (132,000円 税別)

〔N-43〕
光オフィスケーブル

〔I-42〕
LANカード (1000BASE-T)
PG-1891 (41,000円 税別)
PGB1891 (41,000円 税別) ㋕

〔N-42〕★
ツイストペアケーブル(カテゴリ5e)

※1000BASE-T使用時
基本実装LAN

本システム構成図に掲載されております商品※の価格体系につきましては、市場の価格に近く、お客様にわかりやすい「希望小売価格」となっております。
※PRIMERGY本体等
また、「標準価格」で提供している商品につきましては、本システム構成図（樹系図）では★で表示してあります。

PRIMERGY RX200

※OSにより接続可能装置は異なります。詳細はハードウェア一覧を参照願います。
㋕：カスタムメイド対象製品を示す。

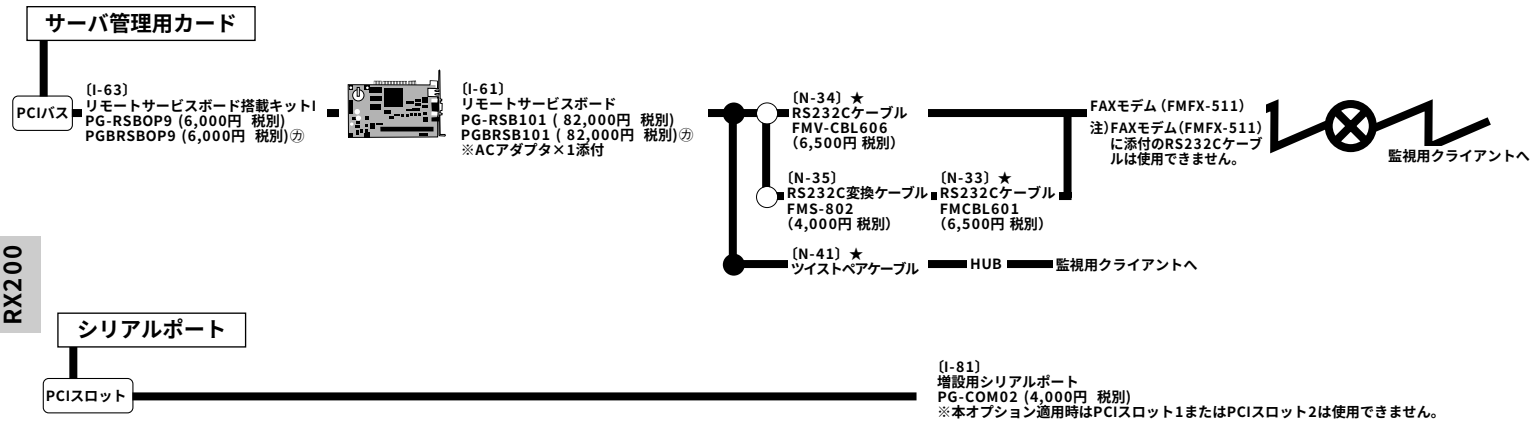

RX200

本システム構成図に掲載されております商品※の価格体系
につきましては、市場の価格に近く、お客様にわかりやすい
「希望小売価格」となっております。
※PRIMERGY本体等
また、「標準価格」で提供している商品につきましては、
本システム構成図（樹系図）では★で表示してあります。