FUJITSU

PRIMERGY TX600

システム構成図

PRIMERGY TX600

本体前面

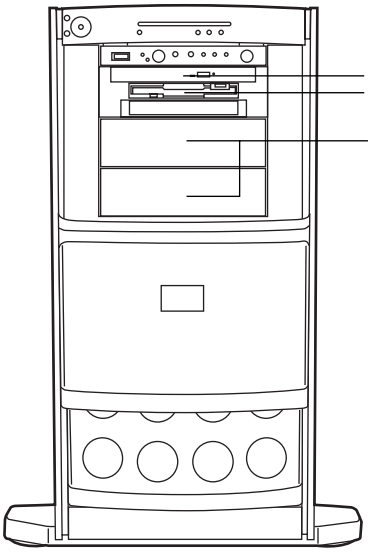

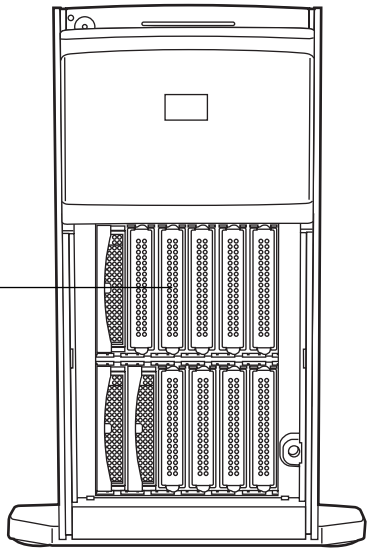

本体背面

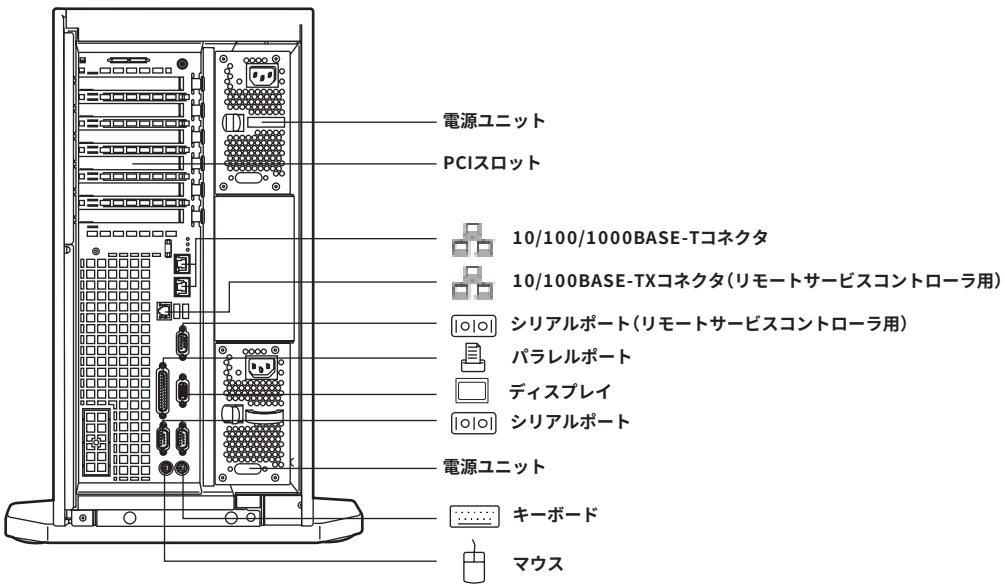

本体内部

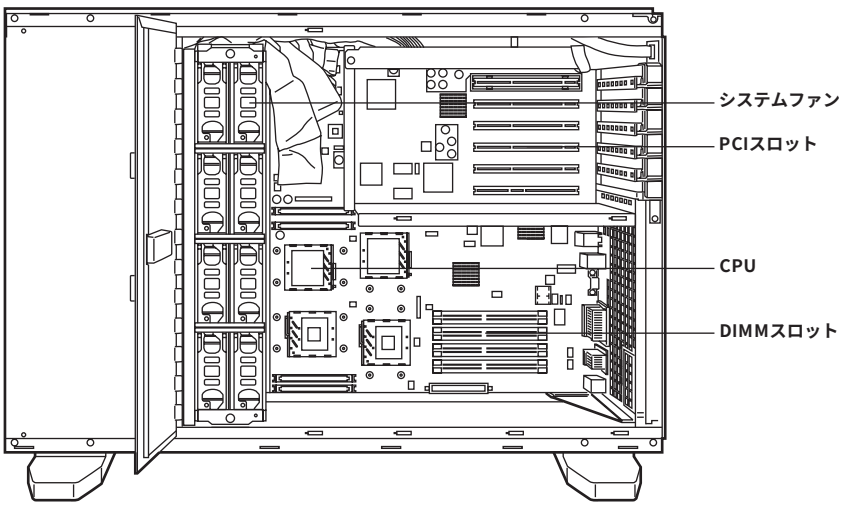

※OSにより接続可能装置は異なります。詳細はハードウェア一覧を参照願います。
㋕：カスタムメイド対象製品を示す。

PRIMERGY TX600 仕様

品名 モデル		PRIMERGY TX600			
タイプ名称		ディスクレスタイプ	Windows Server™ 2003 アレイタイプ-36GB / 73GB×3	Windows®2000 Server アレイタイプ-36GB / 73GB×3	Linuxサービスバンドルタイプ/ アレイ-36GB / 73GB×3 (SupportDesk付き)(*10)
型名	Xeon™ MP 2.8GHz	PGT6013AA	PGT60146S / 7S	PGT60146K / 7K	PGT60146L / 7L
	Xeon™ MP 2.5GHz	PGT6011AA	PGT60126S / 7S	PGT60126K / 7K	PGT60126L / 7L
CPU		Xeon™ MP 2.8GHz ／ 2.5GHz			
	2次キャッシュメモリ	512KB			
	3次キャッシュメモリ	2 / 1MB			
	マルチプロセッサ	1（最大4）	2（最大4）		
システムバス(FSB)		400MHz			
チップセット		ServerWorks GC-LE			
メインメモリ	標準	1GB（512MB DDR SDRAM DIMM×2）（Chipkill対応）			
	最大	16GB（2GB DDR SDRAM DIMM×8）			
画面制御機能		ATI Rage XL 、VRAM：8MB (PCI)			
グラフィック表示機能 (*1)		640×480/800×600/1024×768/1280×1024ドット			
内蔵3.5インチベイ		12（ホットプラグ対応）			
HDD	空きベイ数	12	9		
	HDD標準 (*2)	–	36.4GB(PG-HDH61K)×3(RAID5) 73.4GB(PG-HDH71K)×3(RAID5)		
	HDD最大 (*2)	1761.6GB			
内蔵5インチベイ		2 (空き2)			
内蔵CD-ROM		最大24倍速 CD-ROM(ATAPI)			
拡張バススロット	PCI-X（64bit/133MHz）[3.3V]	1 (1×フルサイズ, ホットプラグ対応)			
	PCI-X（64bit/133MHz）[3.3V] (*3)	2 (2×フルサイズ, ホットプラグ対応)			
	PCI-X（64bit/100MHz）[3.3V]	2 (2×フルサイズ, ホットプラグ対応) (アレイタイプはアレイコントローラカードで1個占有済)			
	PCI（64bit(33MHz）[5.0V]	1 (1×フルサイズ)			
ディスクアレイ		オプション	標準搭載(PG-142E)		
SCSIインタフェース（オンボード）		Ultra320 SCSI×2ch			
内蔵FDD		3.5インチ(1.44MB/720KB)			
ネットワークインタフェース（オンボード）		2ポート(1000BASE-T/100BASE-TX/10BASE-T択一)			
インタフェース		CRT(アナログRGB)、シリアルポート×2(D-SUB9ピン)、パラレルポート(D-SUB25ピン)、キーボード(PS/2タイプMini DIN6ピン)、マウス(PS/2タイプMini DIN6ピン)、USB×3(Ver. 1.1)			
キーボード/マウス		標準添付(ラックマウント変換機構(PGBR1CK17)適用時は非添付)			
サーバ監視ソフト		ServerView 標準添付(*4)			
リモートサービス機能		標準搭載			
	専用コネクタ	シリアルポート(D-SUB9ピン)、100BASE-TX/10BASE-T、ACアダプタ(*5)			
電源	入力電圧(周波数)/入力コンセント	AC100V(50/60Hz)/二極接地型×2 （最大2）			
	消費電力/発熱量	最大820W ／ 2952kJ/h			
	冗長電源	標準搭載（ホットプラグ対応）			
冗長ファン		標準搭載（ホットプラグ対応）			
エネルギー消費効率（*6）		Xeon™ MP 2.8GHz：0.025 ／ 2.5GHz：0.027 (I区分)	Xeon™ MP 2.8GHz：0.015 ／ 2.5GHz：0.017 (I区分)		
外形寸法 [W×D×H(mm)]		ペディスタルタイプ：240(352(突起部含む)) × 824 × 518／ラックマウントタイプ(ラックマウント変換機構(PGBR1CK17)適用時)：483 × 785 × 221(5U)			
質量		ペディスタルタイプ：最大62kg／ラックマウントタイプ：最大50kg			
インストールOS		–	Windows Server™ 2003, Standard Edition (5CAL付) (*7)	Windows®2000 Server (5CAL付) (*8)	Red Hat Enterprise Linux AS (インストール代行サービスバンドル)
サポートOS(*4)		Windows Server™ 2003, Standard Edition/ Windows Server™ 2003, Enterprise Edition/ Windows®2000 Server/ Windows®2000 Advanced Server/ Red Hat Enterprise Linux AS			Red Hat Enterprise Linux AS
主な添付ツール(*9)		簡易セットアップツール「ServerStart」/ 障害調査用情報採取ツール「PROBEPRO」/ システム環境チェックツール「FM Advisor」/ DSNAP/ テープメンテナンスチェッカ/ RAID管理ツール			

(*1) 実際に表示可能な解像度/色数は、接続されるディスプレイの機能、及びOSにより異なります。
(*2) ハードディスクの容量は1GB=1000³Byte換算値です。
(*3) PCIカード2枚搭載時は最大100MHzで動作します。
(*4) Linuxを動作させるために必要なドライバは添付されていません。Linux情報は弊社HP(http://www.fmworld.net/biz/primergy/linux/)を参照下さい。
(*5) 電源ユニットとは別にACコンセント×1が必要です。
(*6) エネルギー消費効率とは省エネ法で定める測定方法により測定した消費電力を、省エネ法で定める複合理論性能で除したものです。
(*7) Windows Server™ 2003アレイタイプに標準インストールされているOSは基本Windows OS変換機構(PGBSUW2)によりWindows Server™ 2003, Enterprise Editionへの交換ができます。
(*8) Windows®2000 Serverアレイタイプに標準インストールされているOSは基本Windows OS変換機構(PGBSUW3)によりWindows®2000 Advanced Serverへの交換ができます。
(*9) LinuxではServerStart以外のツールは動作いたしません。
(*10) LinuxサービスバンドルタイプはSupportDesk：SupportDeskProduct 基本(1年分)がバンドルされています。

PRIMERGY TX600 構成図

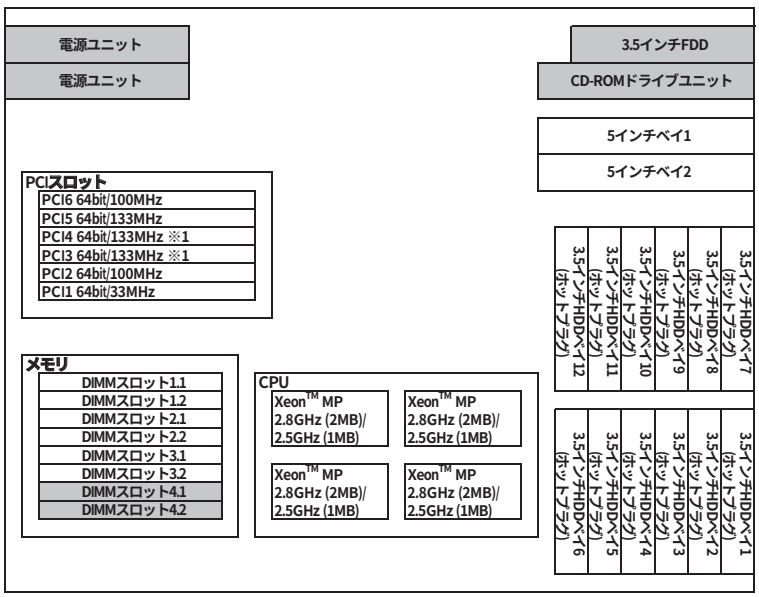

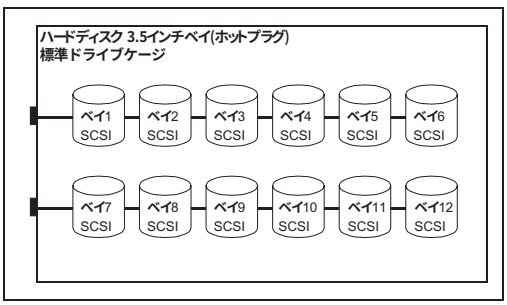

※1 PCI3およびPCI4にPCIカードを同時搭載した場合は、最大100MHzで動作します。

※斜線部分は標準搭載を示します。CPU、PCIスロット、ハードディスクは各タイプにより異なります。

※OSにより接続可能装置は異なります。詳細はハードウェア一覧を参照願います。
㋕：カスタムメイド対象製品を示す。

PRIMERGY TX600　オプションカードの搭載枚数

搭載優先順位	搭載カード		バス	PCIスロット 1	2	3	4	5	6	最大搭載枚数			備考
高	SCSIアレイコントローラカード(2ch/Ultra320)	PG-142E	PCI/64bit	-	①	②	③	④	-	4	4		内蔵/外付けアレイ
↑	SCSIアレイコントローラカード(4ch/Ultra160)	PG-144C	PCI/64bit	-	①	②	③	④	-	4			外付けアレイ
	ファイバーチャネルカード	PG-FC106	PCI-X/64bit	-	④	③	②	①	⑤	4			
	SCSIカード(Ultra160)	PG-128	PCI/64bit	⑥	①	②	③	④	⑤	2			内蔵/外付けSCSI装置接続用
	Dual port LANカード(1000BASE-T)	PG-1862	PCI-X/64bit	⑥	④	③	②	①	⑤	2	4	6	
	LANカード(1000BASE-T)	PG-1891	PCI-X/64bit	⑥	④	③	②	①	⑤	4			
	LANカード(1000BASE-SX)	PG-1881	PCI-X/64bit	⑥	④	③	②	①	⑤	4			
	ISDNカード	PG-1651	PCI/32bit	①	-	-	-	-	②	2			
	通信カードV/X	PG-1631	PCI/32bit	①	-	-	-	-	②	2			
	RS-232Cカード	GP5-162	PCI/32bit	①	-	-	-	-	②	2			
	ISDNカード接続G3/G4FAX通信カード	GP5-161	PCI/32bit	①	-	-	-	-	-	1			
低	FAXモデムカード	FMV-FX533	PCI/32bit	①	-	-	-	-	-	1			

※○の中の数字は搭載順を示す。－は搭載不可を示す。

※OSにより接続可能装置は異なります。詳細はハードウェア一覧を参照願います。
㋕：カスタムメイド対象製品を示す。

PRIMERGY TX600　本体

〔A-10〕PRIMERGY TX600

**本装置では本体の初期手配時にラックマウント変換機構(PGBR1CK17)を手配し忘れますと
ラックへの搭載ができなくなりますのでご注意願います。**

(1)-1 **一般モデル**

タイプ名		型名	希望小売価格(税別)	CPU	メモリ	HDD	OS	キーボード / マウス
ディスクレスタイプ		PGT6013AA	1,759,000円	Xeon™ MP 2.8GHz	1GB カスタムメイド変更可能([メモリ]へ)	–	–	○ ラックマウント変換機構(PGBR1CK17)適用時は×
		PGT6011AA	1,263,000円	Xeon™ MP 2.5GHz				
Windows Server™ 2003 アレイタイプ	36GB×3 (RAID5)	PGT60146S	3,427,000円	Xeon™ MP 2.8GHz ×2		36.4GB×3 (RAID5)	Windows Server™ 2003, Standard Edition(5CAL) インストール Windows Server™ 2003, Enterprise Edition へ変更可能 ((1)-2へ)	
		PGT60126S	2,435,000円	Xeon™ MP 2.5GHz ×2				
	73GB×3 (RAID5)	PGT60147S	3,556,000円	Xeon™ MP 2.8GHz ×2		73.4GB×3 (RAID5)		
		PGT60127S	2,564,000円	Xeon™ MP 2.5GHz ×2				
Windows®2000 Server アレイタイプ	36GB×3 (RAID5)	PGT60146K	3,427,000円	Xeon™ MP 2.8GHz ×2		36.4GB×3 (RAID5)	Windows®2000 Server(5CAL) インストール Windows®2000 Advanced Server へ変更可能 ((1)-2へ)	
		PGT60126K	2,435,000円	Xeon™ MP 2.5GHz ×2				
	73GB×3 (RAID5)	PGT60147K	3,556,000円	Xeon™ MP 2.8GHz ×2		73.4GB×3 (RAID5)		
		PGT60127K	2,564,000円	Xeon™ MP 2.5GHz ×2				
Linux サービスバンドルタイプ/アレイ	36GB×3 (RAID5)	PGT60146L	3,585,000円	Xeon™ MP 2.8GHz ×2		36.4GB×3 (RAID5)	Red Hat Enterprise Linux AS インストール代行サービスバンドル	
		PGT60126L	2,570,000円	Xeon™ MP 2.5GHz ×2				
	73GB×3 (RAID5)	PGT60147L	3,718,000円	Xeon™ MP 2.8GHz ×2		73.4GB×3 (RAID5)		
		PGT60127L	2,703,000円	Xeon™ MP 2.5GHz ×2				

(1)-2 **基本Windows OS変換機構　[カスタムメイド専用]　※サーバ本体と同時手配願います。**

品名	型名	希望小売価格(税別)	備考
基本Windows OS変換機構 [Windows® Server™ 2003, Standard Edition→ Windows® Server™ 2003, Enterprise Edition] (カスタムメイド専用)	PGBSUW2	515,000円	Windows® Server™ 2003, Enterprise Edition (25CAL) インストール [Windows® Server™ 2003 アレイタイプ専用]
基本Windows OS変換機構 [Windows®2000 Server → Windows®2000 Advanced Server] (カスタムメイド専用)	PGBSUW3	515,000円	Windows®2000 Advanced Server (25CAL) インストール [Windows®2000 Server アレイタイプ専用]

(2) **Linuxサービスバンドルタイプのカスタムメイド対応について**

品名		型名	備考
Xeon™ プロセッサ MP 2.8GHz/2MB		PGBFG11M	Xeon™ MP 2.8GHz/2MB×1
Xeon™ プロセッサ MP 2.5GHz/1MB		PGBFG21L	Xeon™ MP 2.5GHz/1MB×1
拡張RAMモジュール	1GB	PGBRM1T	1GB[512MB×2]
	4GB	PGBRM4T	4GB[2GB×2]
基本RAMモジュール変換機構	2GB	PGBRU2T2	1GB[512MB×2] → 2GB[1GB×2]
	4GB	PGBRU4T2	1GB[512MB×2] → 4GB[2GB×2]
内蔵ハードディスクユニット	36GB	PGBHDH61K	36.4GB, Ultra320 SCSI, 10000rpm
		PGBHDH65K	36.4GB, Ultra320 SCSI, 15000rpm ※36GB×3アレイタイプは適用不可
	73GB	PGBHDH71K	73.4GB, Ultra320 SCSI, 10000rpm
		PGBHDH75K	73.4GB, Ultra320 SCSI, 15000rpm ※73GB×3アレイタイプは適用不可
	147GB	PGBHDH41K	146.8GB, Ultra320 SCSI, 10000rpm
内蔵DDS4ユニット		PGBDT401	内蔵DATユニット(DDS4対応)
内蔵DAT72ユニット		PGBDT501	内蔵DATユニット(DAT72対応)
SCSIカード		PGB128	Ultra160 SCSI, 外付SCSI装置接続用
LANカード		PGB1891	1000BASE-T, 64bit PCI-X
ラックマウント変換機構		PGBR1CK17	ペディスタルタイプ　→ ラックマウントタイプ, 5U

本システム構成図に掲載されております商品※の価格体系につきましては、市場の価格に近く、お客様にわかりやすい「希望小売価格」となっております。
※PRIMERGY本体等
また、「標準価格」で提供している商品につきましては、本システム構成図（樹系図）では★で表示してあります。

※OSにより接続可能装置は異なります。詳細はハードウェア一覧を参照願います。
㋕：カスタムメイド対象製品を示す。

PRIMERGY TX600　メモリ／内蔵ディスク等

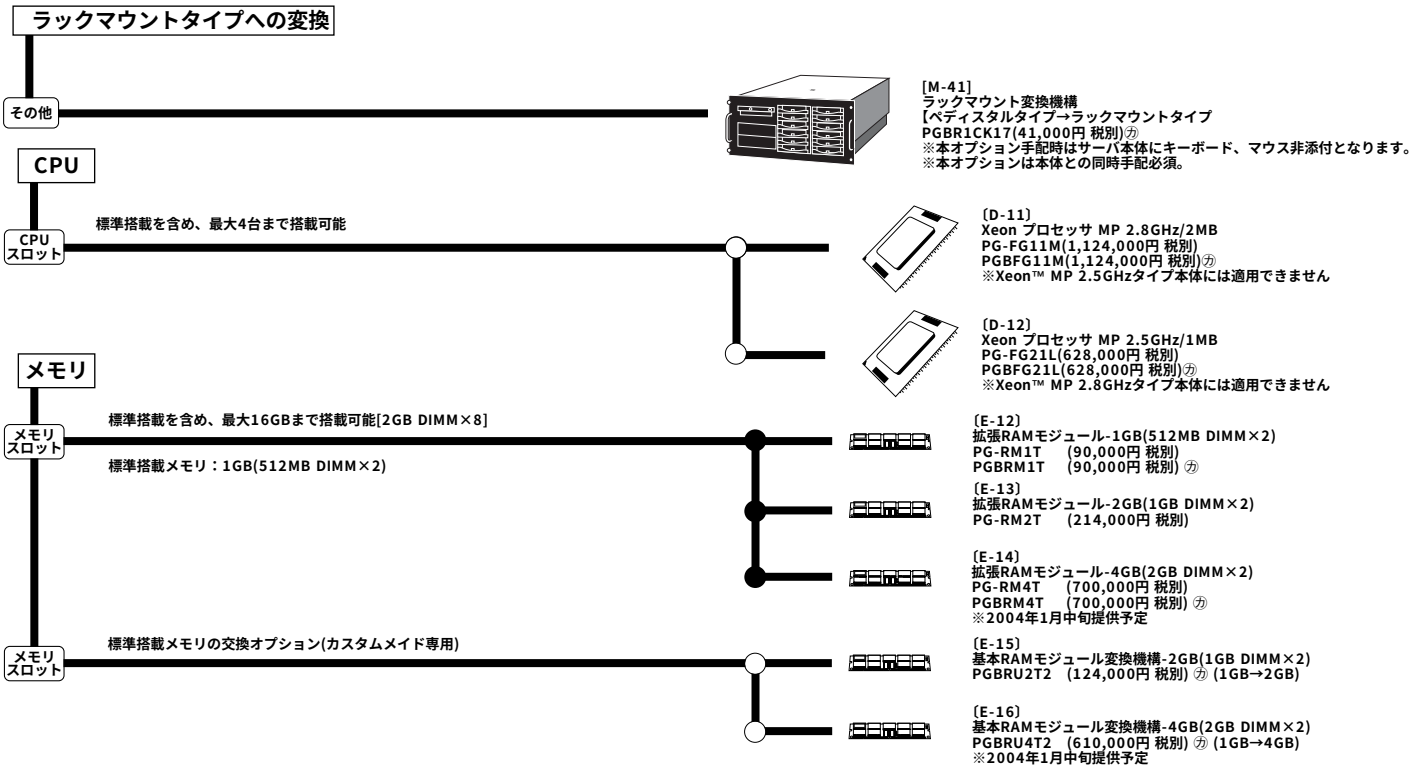

メモリのカスタムメイド手配について

カスタムメイドによるメモリの手配パターンは以下の通りです。
各メモリ総容量のパターンにしたがってメモリを手配願います。

メモリ総容量	Bank3 DIMMスロット4.1, 4.2	Bank2 DIMMスロット3.1, 3.2	Bank1 DIMMスロット2.1, 2.2	Bank0 DIMMスロット1.1, 1.2
1GB (標準)	標準搭載メモリ (1GB)	–	–	–
2GB	1GB → 2GB 基本RAMモジュール変換機構-2GB PGBRU2T2 (124,000円)	–	–	–
3GB	1GB → 2GB 基本RAMモジュール変換機構-2GB PGBRU2T2 (124,000円)	+ 1GB 拡張RAMモジュール-1GB PGBRM1T (90,000円)	–	–
4GB	1GB → 4GB 基本RAMモジュール変換機構-4GB PGBRU4T2 (610,000円)	–	–	–
8GB	1GB → 4GB 基本RAMモジュール変換機構-4GB PGBRU4T2 (610,000円)	+ 4GB 拡張RAMモジュール-4GB PGBRM4T (700,000円)	–	–

メモリの搭載について

(1)同容量のDIMMを2枚単位で実装する。(容量の異なるDIMMの混在、また1枚での実装は不可)。
(2)DIMMスロット4.1,4.2(Bank3)→3.1,3.2(Bank2)→2.1,2.2(Bank1)→1.1,1.2(Bank0)の順に実装すること。

[注1]搭載可能メモリ容量について
搭載メモリ容量と使用可能メモリは以下のようになります。

搭載メモリ容量	使用可能メモリ容量
～3.0GB	搭載メモリ容量と同じ
4.0GB～16.0GB	搭載メモリ容量 -(0.1～0.75GB)(*)

(*)0.1～0.75GBをPCIリソース領域として使用するので、搭載されるカードの種類・枚数により変動します。
[注2]スペアメモリ機能について
スペアメモリ機能を利用する場合は、同容量のDIMMを2Bank以上搭載する必要があります。
また使用可能なメモリ容量はスペアメモリ（1Bank）分を差し引いたメモリ容量になります。

内蔵ハードディスクと内蔵バックアップ装置の接続形態

TX600のオンボードSCSIには以下の図のようにUltra320 2チャネルがあります。

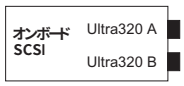

HDD、バックアップ装置(Wide/Narrow)用
HDD用

内蔵ハードディスクと内蔵バックアップ装置を搭載する際は以下の表を参照の上、接続オプションカード/ケーブルを選択願います。

ハードディスク接続形態			TX600 内蔵バックアップ装置(最大2台)	PRIMERGY SX10 内蔵バックアップ装置接続(最大4台)
接続方法	使用するインタフェース		Wide(*1)/Narrow(*2)装置接続(*3)	Wide(*1)/Narrow(*2)装置接続(*3)
SCSI接続	オンボード SCSI (Ch A/B)	⇨	SCSIカード(PG-128)	SCSIカード(PG-128) SCSIケーブル(PG-CBLS001/002)
アレイ接続	SCSIアレイコントローラカード PG-142E (Ch0/1)	⇨	オンボード SCSI (Ch A)	

(*1)Wideバックアップ装置:PG-DT401/PG-DT501/PG-DTA102/PG-LT101/PG-VX201
(*2)Narrowバックアップ装置:PG-PD240
(*3)2ベイ使用するバックアップ装置:PG-DTA102

本システム構成図に掲載されております商品※の価格体系につきましては、市場の価格に近く、お客様にわかりやすい「希望小売価格」となっております。
※PRIMERGY本体等
また、「標準価格」で提供している商品につきましては、本システム構成図（樹系図）では★で表示してあります。

※OSにより接続可能装置は異なります。詳細はハードウェア一覧を参照願います。
カ：カスタムメイド対象製品を示す。

[ディスクレスタイプ]

内蔵ハードディスク

《SCSI接続》

オンボードSCSI コントローラ（Wide）

※必ず「内蔵ハードディスクと内蔵バックアップ装置の接続形態」を参照の上、手配願います。

標準を含め、最大12台まで搭載可能

《アレイ接続》

PCIバス

〔I-13〕
SCSIアレイコントローラカード
(2ch/Ultra320/バッテリーバックアップ機能)
PG-142E　(220,000円 税別)
PGB142E　(220,000円 税別) カ

〔I-19〕
SCSIケーブル接続機構※
PGBCBLS012（800円 税別) カ
※PGB142Eを手配する場合は必須。詳細については留意事項「SCSIケーブル接続機構について」を参照願います。

〔F-1〕
内蔵ハードディスクユニット-36GB
(Ultra320 SCSI, 10,000rpm)
PG-HDH61K (59,000円 税別)
PGBHDH61K (59,000円 税別) カ

〔F-2〕
内蔵ハードディスクユニット-36GB
(Ultra320 SCSI, 15,000rpm)
PG-HDH65K (99,000円 税別)
PGBHDH65K (99,000円 税別) カ

〔F-3〕
内蔵ハードディスクユニット-73GB
(Ultra320 SCSI, 10,000rpm)
PG-HDH71K (100,000円 税別)
PGBHDH71K (100,000円 税別) カ

〔F-4〕
内蔵ハードディスクユニット-73GB
(Ultra320 SCSI, 15,000rpm)
PG-HDH75K (198,000円 税別)
PGBHDH75K (198,000円 税別) カ

〔F-5〕
内蔵ハードディスクユニット-147GB
(Ultra320 SCSI, 10,000rpm)
PG-HDH41K (248,000円 税別)
PGBHDH41K (248,000円 税別) カ

[アレイタイプ]

内蔵ハードディスク

《アレイ接続》

※必ず「内蔵ハードディスクと内蔵バックアップ装置の接続形態」を参照の上、手配願います。

PCIバス

〔I-13〕
SCSIアレイコントローラカード
(2ch/Ultra320/バッテリーバックアップ機能)
PG-142E
※アレイタイプ標準搭載カード

内蔵バックアップ装置（5インチベイ使用）

※必ず「内蔵ハードディスクと内蔵バックアップ装置の接続形態」を参照の上、手配願います。

オンボードSCSI コントローラ（Wide）

(HDDがアレイ接続の場合)

(HDDがSCSI接続の場合)

PCIバス

〔I-1〕
SCSIカード
PG-128　(39,000円 税別)
PGB128　(39,000円 税別) カ

(2スロット/最大2台まで搭載可能)

〔G-15〕
内蔵光磁気ディスクユニット
PG-PD240　(64,000円 税別)
PGBPD240　(64,000円 税別) カ
※1台のみ搭載可能

〔G-16〕
内蔵DAT72ユニット
PG-DT501　(130,000円 税別)
PGBDT501　(130,000円 税別) カ

〔G-19〕
内蔵DDS4ユニット
PG-DT401　(120,000円 税別)
PGBDT401　(120,000円 税別) カ

〔G-20〕
内蔵DDS4オートローダ
PG-DTA102（347,000円 税別)
PGBDTA102（347,000円 税別) カ
※5インチベイを2スロット占有

〔G-21〕
内蔵LTOユニット
PG-LT101　(537,000円 税別)
PGBLT101　(537,000円 税別) カ
※1台のみ搭載可能

〔G-22〕
内蔵VXA2ユニット
PG-VX201（230,000円 税別)

内蔵バックアップ装置の手配について

内蔵バックアップ装置を手配する際には、以下の表を参照の上、必要なSCSIカードを手配願います。

タイプ	HDD接続方法	内蔵バックアップ装置手配時必須オプション SCSIカード
ディスクレスタイプ	SCSI接続	PG-128/PGB128
アレイタイプ	アレイ接続	－

内蔵バックアップ装置(PRIMERGY SX10使用)

PCIバス

〔I-1〕
SCSIカード
PG-128　(39,000円 税別)
PGB128　(39,000円 税別) カ

〔N-12〕
SCSIケーブル
PG-CBLS001(16,000円 税別)(1.5m)
PG-CBLS002(33,000円 税別)(5m)

※PRIMERGY SX10に搭載する装置全てがLVDインタフェースの場合のみSCSIケーブル(5m)(PG-CBLS002)を使用することが可能。

〔G-1〕
PRIMERGY SX10
(バックアップキャビネット)
PG-R1BC4 (115,000円 税別)

※PRIMERGY SX10に搭載可能な内蔵バックアップ装置はP.121を参照願います。

本システム構成図に掲載されております商品※の価格体系につきましては、市場の価格に近く、お客様にわかりやすい「希望小売価格」となっております。
※PRIMERGY本体等
また、「標準価格」で提供している商品につきましては、本システム構成図（樹系図）では★で表示してあります。

PRIMERGY TX600

※OSにより接続可能装置は異なります。詳細はハードウェア一覧を参照願います。
㋕：カスタムメイド対象製品を示す。

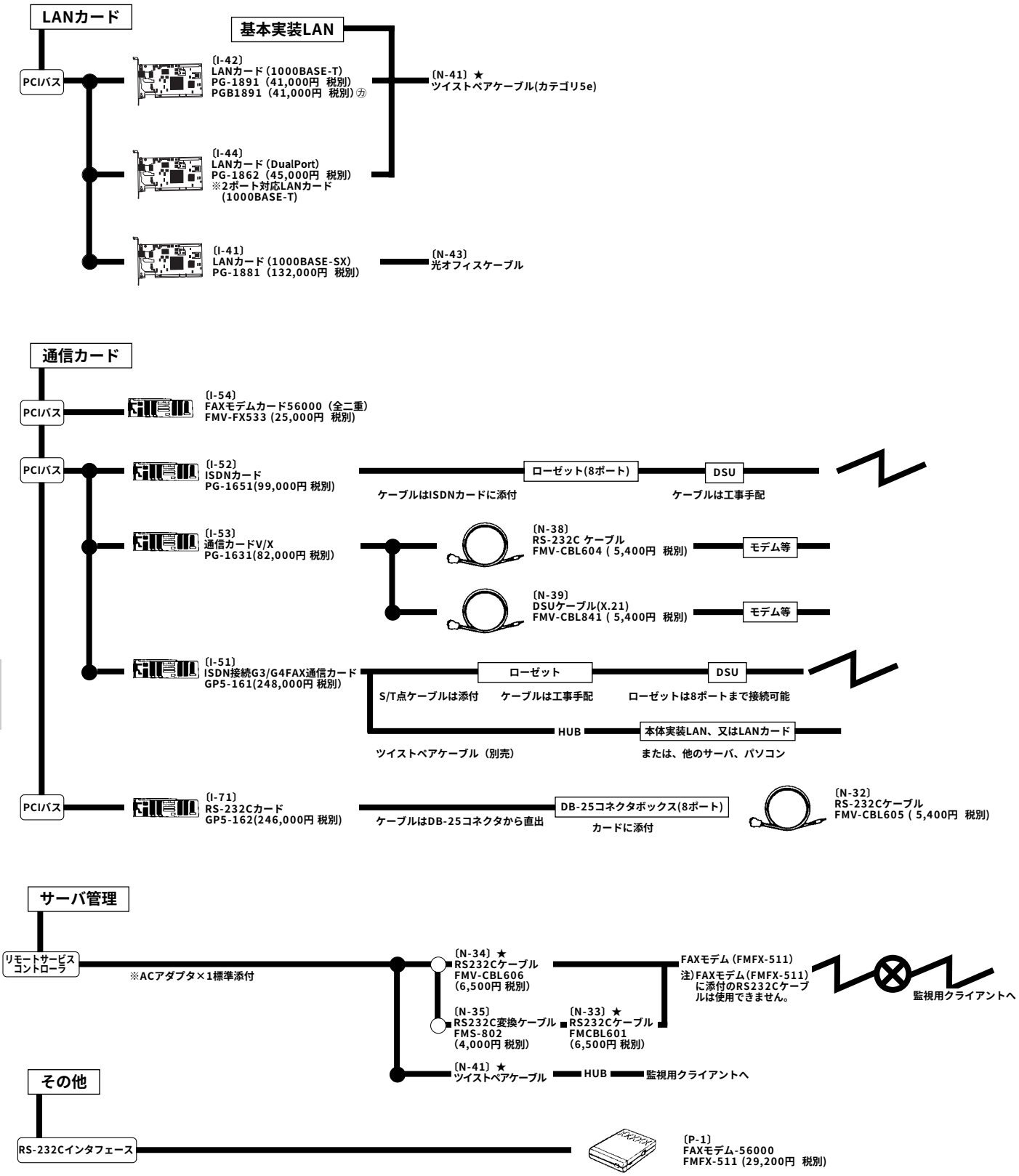

本システム構成図に掲載されております商品※の価格体系につきましては、市場の価格に近く、お客様にわかりやすい「希望小売価格」となっております。
※PRIMERGY本体等
また、「標準価格」で提供している商品につきましては、本システム構成図（樹系図）では★で表示してあります。