FUJITSU

PRIMERGY RX200

システム構成図

PRIMERGY RX200

本体前面

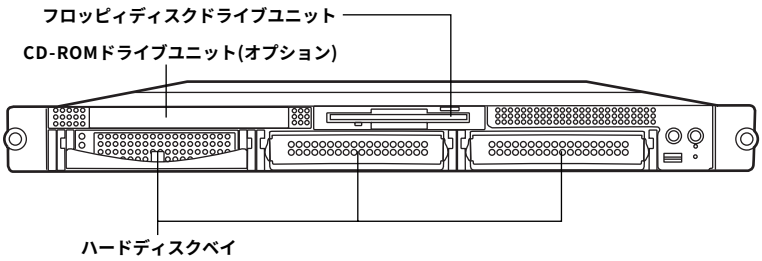

本体背面

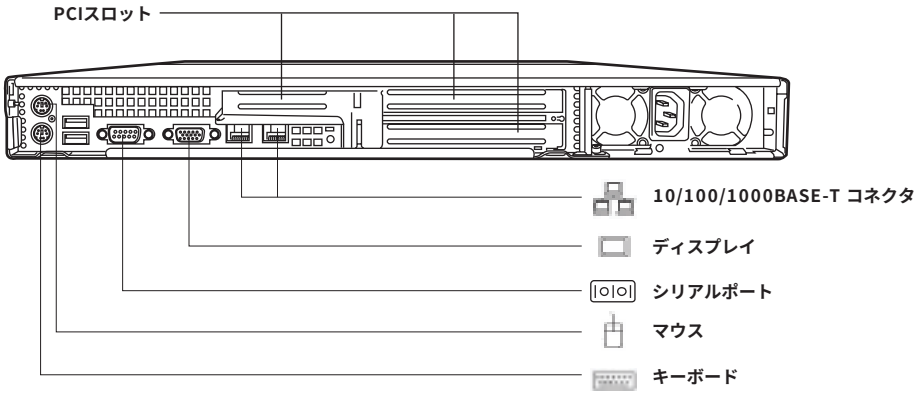

本体内部

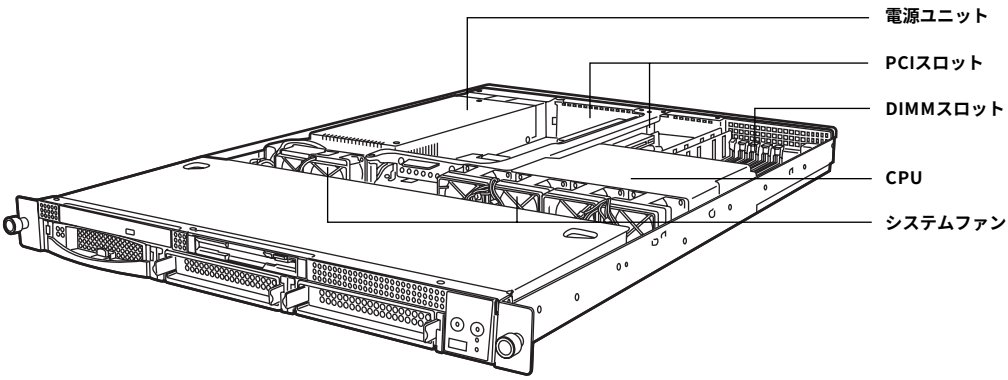

※OSにより接続可能装置は異なります。詳細はハードウェア一覧を参照願います。
㋕：カスタムメイド対象製品を示す。

PRIMERGY RX200 仕様

品名 モデル タイプ名称		PRIMERGY RX200						
		HDタイプ	Windows Server™ 2003 インストールタイプ	Windows®2000 Server インストールタイプ	Windows Server™ 2003 アレイタイプ-36GB / 73GB×3	Windows®2000 Server アレイタイプ-36GB / 73GB×3	Linuxサービスバンドルタイプ (SupportDesk付き)(*10)	Linuxサービスバンドルタイプ/ アレイ-36GB×3 (SupportDesk付き)(*10)
型名	Xeon™ 2.4BGHz	PGR2011GA	PGR2011GS	PGR2011GK	PGR20116S / 7S	PGR20116K / 7K	PGR2011GL	PGR20116L
CPU		Xeon™ 3.06GHz (*1) ／ 2.4BGHz						
	2次キャッシュメモリ	512KB						
	マルチプロセッサ	1（最大2）						
システムバス(FSB)		533MHz						
チップセット		Intel® E7501						
メインメモリ	標準	512MB (256MB DDR SDRAM DIMM×2)（Chipkill対応）						
	最大	6GB（1GB DDR SDRAM DIMM×6）						
画面制御機能		ATI Rage XL 、VRAM：8MB (PCI)						
グラフィック表示機能 (*2)		640×480/800×600/1024×768/1280×1024ドット						
内蔵3.5インチベイ		3（ホットプラグ対応）						
HDD	空きベイ数	2			—	2		—
	HDD標準 (*3)	36.4GB(PG-HDH61K)×1			36.4GB(PG-HDH61K)×3(RAID5) 73.4GB(PG-HDH71K)×3(RAID5)		36.4GB(PG-HDH61K)×1	36.4GB(PG-HDH61K)×3(RAID5)
	HDD最大 (*3)	440.4GB						
内蔵CD-ROM		オプション（最大24倍速 （ATAPI））						
拡張バススロット	PCI-X（64bit/100MHz） [3.3V]	1 ※Full Height PCIカード専用 (*4) (*5)						
		1 (1×フルサイズ) ※Full Height PCIカード専用 (*5)						
	PCI	1 (アレイタイプはSCSIアレイコントローラカードで1個占有済) ※SCSIアレイコントローラカード専用						
ディスクアレイ		オプション			標準搭載(PG-140CL)		オプション	標準搭載(PG-140CL)
SCSIインタフェース（オンボード）		Ultra320 SCSI×2ch						
内蔵FDD		3.5インチ(1.44MB/720KB)						
ネットワークインタフェース（オンボード）		2ポート(1000BASE-T/100BASE-TX/10BASE-T択一)						
インタフェース		CRT(アナログRGB)、シリアルポート×1(D-SUB9ピン)（2, 増設用シリアルポート(PG-COM02)適用時）、キーボード(PS/2タイプMini DIN6ピン)、マウス(PS/2タイプMini DIN6ピン)、USB×3						
キーボード/マウス		オプション						
サーバ監視ソフト		ServerView 標準添付(*6)						
リモートサービス機能		オプション						
電源	入力電圧(周波数)/入力コンセント	AC100V(50/60Hz)/二極接地型×1						
	消費電力/発熱量	最大340W ／ 1224kJ/h						
	冗長電源	—						
冗長ファン		—						
エネルギー消費効率 (*7)		Xeon™ 3.06GHz：0.019 ／ 2.4BGHz：0.022 (J区分)						
外形寸法 [W×D×H(mm)]		430(482.8(突起部含む)) × 650(665.4(突起部含む)) × 44.2(1U)						
質量		最大15kg						
インストールOS		—	Windows Server™ 2003, Standard Edition (5CAL付)	Windows®2000 Server (5CAL付)	Windows Server™ 2003, Standard Edition (5CAL付)	Windows®2000 Server (5CAL付)	Red Hat Linux 8.0(*8) (インストール代行サービスバンドル)	
サポートOS		Windows Server™ 2003, Standard Edition/ Windows Server™ 2003, Enterprise Edition/ Windows®2000 Server/ Windows®2000 Advanced Server/ Red Hat Linux 8.0(*6)/ Red Hat Enterprise Linux ES(*6)					Red Hat Linux 8.0/ Red Hat Enterprise Linux ES	
主な添付ツール(*9)		簡易セットアップツール「ServerStart」/ 障害調査用情報採取ツール「PROBEPRO」/ システム環境チェックツール「FM Advisor」/ DSNAP/ テープメンテナンスチェッカ/ RAID管理ツール						

(*1) 標準搭載されているCPUは基本CPU変換機構(PGBFU11K)によりXeon™3.06GHzへの交換ができます。
(*2) 実際に表示可能な解像度/色数は、接続されるディスプレイの機能、及びOSにより異なります。
(*3) ハードディスクの容量は1GB=1000^3Byte換算値です。
(*4) リモートサービスボード(PG-RSB101)搭載時は33MHzで動作します。
(*5) 外部SCSI装置接続用ケーブル(PG-CBLS021)あるいは増設用シリアルポート(PG-COM02)適用時は、PCIスロット×1を占有します。
(*6) HDタイプではLinuxを動作させるために必要なドライバは添付されていません。HDタイプにおけるLinux情報は弊社HP(http://www.fmworld.net/biz/primergy/linux/)を参照下さい。
(*7) エネルギー消費効率とは省エネ法で定める測定方法により測定した消費電力を、省エネ法で定める複合理論性能で除したものです。
(*8) LinuxサービスバンドルタイプにおいてはRed Hat Linux 8.0(*6)/ Red Hat Enterprise Linux ES(*6)
(*9) LinuxではServerStart以外のツールは動作いたしません。
(*10) LinuxサービスバンドルタイプはSupportDesk：SupportDeskProduct/基本(1年分)がバンドルされています。

PRIMERGY RX200 構成図

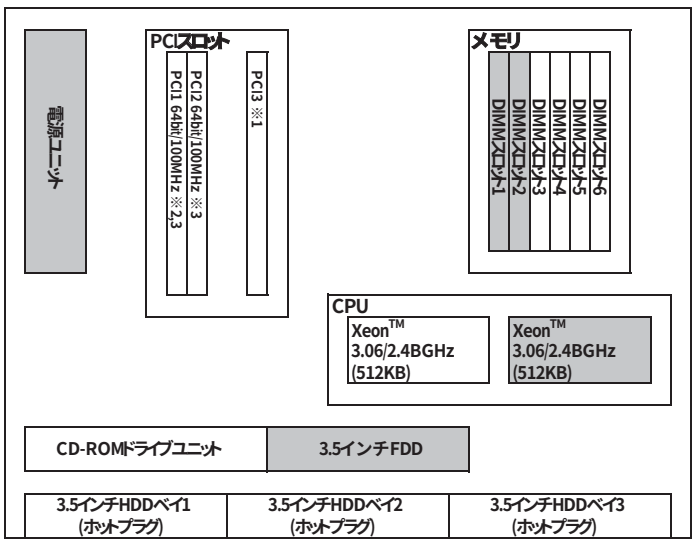

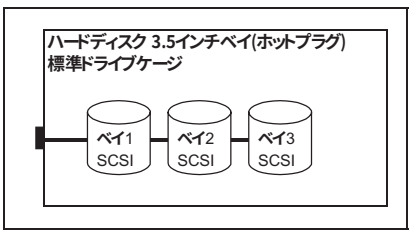

※1:PCI3はSCSIアレイコントローラカード専用スロットです。
※2:リモートサービスボード搭載時は33MHzで動作します。
※3:外部SCSI装置接続用ケーブルはPCIスロット1またはPCIスロット2を占有します。
増設用シリアルポートはPCIスロット1またはPCIスロット2を占有します。

※斜線部分は標準搭載を示します。 CPU、ハードディスク、PCIスロットは各タイプにより異なります。

※OSにより接続可能装置は異なります。詳細はハードウェア一覧を参照願います。
㋕：カスタムメイド対象製品を示す。

PRIMERGY RX200 オプションカードの搭載枚数

搭載優先順位	搭載カード		バス	PCIスロット 1	PCIスロット 2	PCIスロット 3	最大搭載枚数				備考
高	SCSIアレイコントローラカード (0ch/Ultra320)	PG-140CL	PCI/64bit	-	-	①	1 (*1)			3	LowProfile PCIカード，内蔵アレイ
↑	SCSIアレイコントローラカード (2ch/Ultra160)	PG-142B	PCI/64bit	-	①	-	1 (*1)		2		外付けアレイ
	リモートサービスボード	PG-RSB101	PCI/32bit	①	-	-	1				リモートサービスボード搭載キット! (PG-RSBOP9)必須
	外部SCSI装置接続用ケーブル	PG-CBLS021	―	①	②	-	1				PRIMERGY SX10接続用 (内蔵光磁気ディスクユニット搭載不可)
	増設用シリアルポート	PG-COM02	―	①	②	-	1				
	SCSIカード(Ultra160)	PG-128	PCI/64bit	①	②	-	2				外付けSCSI装置または PRIMERGY SX10接続用
	ファイバーチャネルカード	PG-FC105	PCI/64bit	-	①	-	1				Windows2003は未サポート
	IPSec LANカード (100BASE-TX/10BASE-T)	PG-1871	PCI/32bit	①	②	-	2	2			IPSec機能はWindows2000/2003 のみ対応
	Dual port LANカード (100BASE-TX/10BASE-T)	PG-1861	PCI/32bit	①	②	-	1 (*2)				IPSec機能はWindows2000/2003 のみ対応
	LANカード(1000BASE-T)	PG-1891	PCI-X/64bit	①	②	-	2				
低	LANカード(1000BASE-SX)	PG-1881	PCI-X/64bit	①	②	-	2				

※○の中の数字は搭載順を示す。ーは搭載不可を示す。
*1) LinuxはPG-140CL, PG-142Bの同時搭載はできません。
*2) PG-1861を搭載時はその他のLANカードは搭載不可。

OSインストールについて

①複数のPRIMERGYへの一括インストール
システム一括導入支援ソフト「SystemcastWizard Professional V2.2」(別途手配必要)を使用してネットワーク経由でOSをインストールします。
お客様の環境によっては、内蔵CD-ROMユニット(PG-CD318/PGBCD318)が必要となる場合がありますので、「SystemcastWizard Professional V2.2」の仕様を確認ください。

②1台のPRIMERGYへのインストール
ServerStartまたはOS CD-ROMを使用しインストールを行います。PRIMERGY RX200に、ServerStart (リモートインストールを除く)またはOS CD-ROMを使用しインストールを行う場合、内蔵CD-ROMユニット(PG-CD318/PGBCD318)が必要です。
※「SystemcastWizard Professional V2.2」またはServerStartのリモートインストールを使用する場合、別途サーバ１台が必要となります。

※OSにより接続可能装置は異なります。詳細はハードウェア一覧を参照願います。
㋕：カスタムメイド対象製品を示す。

PRIMERGY RX200 本体

〔A-3〕PRIMERGY RX200

(1)-1 一般モデル

タイプ名		型名	希望小売価格(税別)	CPU	メモリ	HDD	OS	キーボード/マウス
HDタイプ		PGR2011GA	368,000円	Xeon™2.4BGHz Xeon™3.06GHzにカスタムメイド変更可能((1)-2へ)	512MB カスタムメイド変更可能([メモリ]へ)	36.4GB×1 カスタムメイド変更可能([内蔵ハードディスク]へ)	–	×
Windows Server™ 2003 インストールタイプ		PGR2011GS	492,000円				Windows Server™ 2003, Standard Edition(5CAL) インストール	
Windows®2000 Server インストールタイプ		PGR2011GK	492,000円				Windows®2000 Server(5CAL) インストール	
Windows Server™ 2003 アレイタイプ	36GB×3 (RAID5)	PGR20116S	628,000円			36.4GB×3 (RAID5)	Windows Server™ 2003, Standard Edition(5CAL) インストール	
	73GB×3 (RAID5)	PGR20117S	732,000円			73.4GB×3 (RAID5)		
Windows®2000 Server アレイタイプ	36GB×3 (RAID5)	PGR20116K	628,000円			36.4GB×3 (RAID5)	Windows®2000 Server(5CAL) インストール	
	73GB×3 (RAID5)	PGR20117K	732,000円			73.4GB×3 (RAID5)		
Linux サービスバンドルタイプ		PGR2011GL	467,000円			36.4GB×1 カスタムメイド変更可能([内蔵ハードディスク]へ)	Red Hat Linux 8.0 インストール代行サービスバンドル Red Hat Enterprise Linux ES へ変更可能((1)-3へ)	
Linux サービスバンドルタイプ/アレイ	36GB×3 (RAID5)	PGR20116L	610,000円			36.4GB×3 (RAID5)		

(1)-2 基本CPU変換機構 ［カスタムメイド専用］ ※サーバ本体と同時手配願います。

品名	型名	希望小売価格(税別)	備考
基本CPU変換機構 [Xeon™2.4BGHz → Xeon™3.06GHz] (カスタムメイド専用)	PGBFU11K	83,000円	Xeon™2.4BGHz → Xeon™3.06GHzへのCPUの変更

(1)-3 基本Linux OS変換機構 ［カスタムメイド専用］ ※サーバ本体と同時手配願います。

品名	型名	希望小売価格(税別)	備考
基本Linux OS変換機構 [Red Hat Linux 8.0 → Red Hat Enterprise Linux ES] (カスタムメイド専用)	PGBSUL3	37,000円	Red Hat Enterprise Linux ESインストール代行サービスバンドル [Linuxサービスバンドルタイプ専用]

(2) Linuxサービスバンドルタイプのカスタムメイド対応について

Linuxサービスバンドルタイプは一部オプションに限り、カスタムメイド対応となります。カスタムメイド対応可能なオプションは以下のとおりです。

品名		型名	備考
Xeon™ プロセッサ 3.06GHz/512KB		PGBFG11K	Xeon™3.06GHz/512KB ×1
Xeon™ プロセッサ 2.4GHz/512KB		PGBFG137	Xeon™2.4BGHz/512KB ×1
基本CPU変換機構		PGBFU11K	Xeon™2.4BGHz → Xeon™3.06GHzへのCPUの変更
拡張RAMモジュール	1GB	PGBRM1T	1GB[512MB×2]
基本RAMモジュール変換機構	1GB	PGBRU1T	512MB[256MB×2] → 1GB[512MB×2]
	2GB	PGBRU2T	512MB[256MB×2] → 2GB[1GB×2]
内蔵ハードディスクユニット ※アレイタイプは適用不可	36GB	PGBHDH61K	36.4GB, Ultra320 SCSI, 10000rpm
		PGBHDH65K	36.4GB, Ultra320 SCSI, 15000rpm
	73GB	PGBHDH71K	73.4GB, Ultra320 SCSI, 10000rpm
		PGBHDH75K	73.4GB, Ultra320 SCSI, 15000rpm
	147GB	PGBHDH41K	146.8GB, Ultra320 SCSI, 10000rpm
基本ハードディスクユニット変換機構 ※アレイタイプは適用不可	36GB	PGBHU61K	36.4GB, Ultra320 SCSI, 10000rpm → 36.4GB, Ultra320 SCSI, 15000rpm
	73GB	PGBHU71K	36.4GB, Ultra320 SCSI, 10000rpm → 73.4GB, Ultra320 SCSI, 10000rpm
		PGBHU72K	36.4GB, Ultra320 SCSI, 10000rpm → 73.4GB, Ultra320 SCSI, 15000rpm
	147GB	PGBHU41K	36.4GB, Ultra320 SCSI, 10000rpm → 146.8GB, Ultra320 SCSI, 10000rpm
内蔵CD-ROMユニット		PGBCD318	ATAPI, 最大24倍速CD-ROM
SCSIカード		PGB128	Ultra160 SCSI, 外付SCSI装置接続用
外部SCSI装置接続用ケーブル		PGBCBLS021	RX200～PRIMERGY SX10（PG-R1BC4）間接続用内蔵ケーブル ※SCSIケーブル（PG-CBLS007/008）の手配必須, PRIMERGY SX10に内蔵光磁気ディスクユニット(PG-PD240)の搭載不可
LANカード		PGB1891	1000BASE-T, 64bit PCI-X

本システム構成図に掲載されております商品※の価格体系につきましては、市場の価格に近く、お客様にわかりやすい「希望小売価格」となっております。
※PRIMERGY本体等
また、「標準価格」で提供している商品につきましては、本システム構成図（樹系図）では★で表示してあります。

※OSにより接続可能装置は異なります。詳細はハードウェア一覧を参照願います。
㋕：カスタムメイド対象製品を示す。

PRIMERGY RX200メモリ／内蔵ディスク等

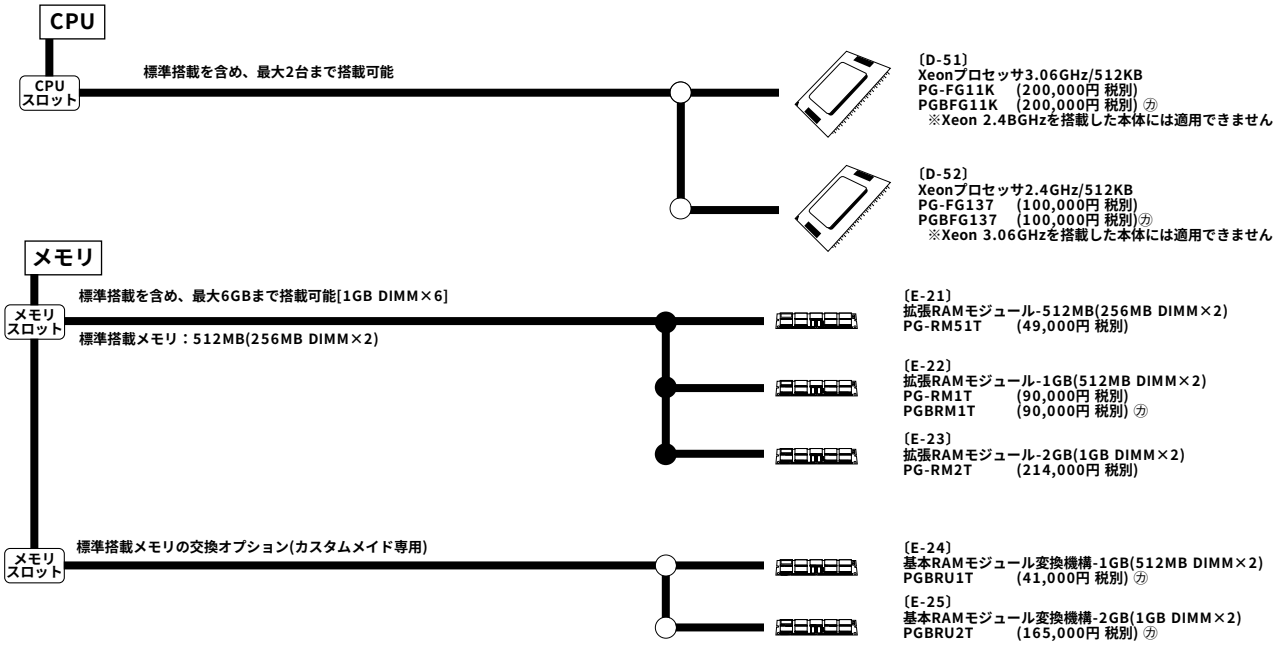

メモリのカスタムメイド手配について

カスタムメイドによるメモリの手配パターンは以下の通りです。
各メモリ総容量のパターンにしたがってメモリを手配願います。

メモリ総容量	Bank0 DIMMスロット1,2	Bank1 DIMMスロット3,4	Bank2 DIMMスロット5,6
512MB（標準）	標準搭載メモリ（512MB）	－	－
1GB	512MB → 1GB 基本RAMモジュール変換機構-1GB PGBRU1T (41,000円)	－	－
1.5GB	512MB 標準搭載メモリ（512MB）	＋1GB 拡張RAMモジュール-1GB PGBRM1T (90,000円)	－
2GB	512MB → 2GB 基本RAMモジュール変換機構-2GB PGBRU2T (165,000円)	－	－

メモリの搭載について

(1)同容量のDIMMを2枚単位で実装する。(容量の異なるDIMMの混在、また1枚での実装は不可)。
(2)DIMMスロット1,2(Bank0)→3,4(Bank1)→5,6(Bank2)の順に実装すること。

[注]搭載可能メモリ容量について
搭載メモリ容量と使用可能メモリは以下のようになります。

搭載メモリ容量	使用可能メモリ容量
～3.5GB	搭載メモリ容量と同じ
4.0～6.0GB	搭載メモリ容量 -(～0.5GB)(*)

(*)0.1～0.5GBをPCIリソース領域として使用するので、
搭載されるカードの種類・枚数により変動します。

内蔵ハードディスクと内蔵バックアップ装置の接続形態

RX200のオンボードSCSIには以下の図のようにUltra320 2チャネルがあります。

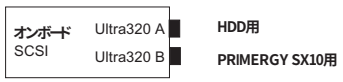

本システム構成図に掲載されております商品※の価格体系につきましては、市場の価格に近く、お客様にわかりやすい「希望小売価格」となっております。
※PRIMERGY本体等
また、「標準価格」で提供している商品につきましては、本システム構成図（樹系図）では★で表示してあります。

内蔵ハードディスクと内蔵バックアップ装置を搭載する際は以下の表を参照の上、接続オプションカード/ケーブルを選択願います。

ハードディスク接続形態		PRIMERGY SX10 内蔵バックアップ装置接続（最大4台）	
接続方法	使用する インタフェース	Wide(*1)装置接続(*3)	Wide(*1)/Narrow(*2)装置接続(*3)
SCSI接続	オンボードSCSI×1 (ChA)	オンボードSCSI（ChB） 外付SCSI装置接続用ケーブル(PG-CBLS021) SCSIケーブル(PG-CBLS007/008) ※PRIMERGY SX10に内蔵光磁気ディスクユニット(PG-PD240)の搭載不可	SCSIカード(PG-128) SCSIケーブル(PG-CBLS001/002)
アレイ接続	SCSIアレイコントローラカード PG-140CL （オンボードSCSI（ChA））		

(*1)Wideバックアップ装置:PG-DT401/PG-DTA102/PG-DL401/PG-SL101/PG-SL601/PG-LT101
(*2)Narrowバックアップ装置:PG-PD240
(*3)2ベイ使用するバックアップ装置:PG-DTA102/PG-DL401

※OSにより接続可能装置は異なります。詳細はハードウェア一覧を参照願います。
㋕：カスタムメイド対象製品を示す。

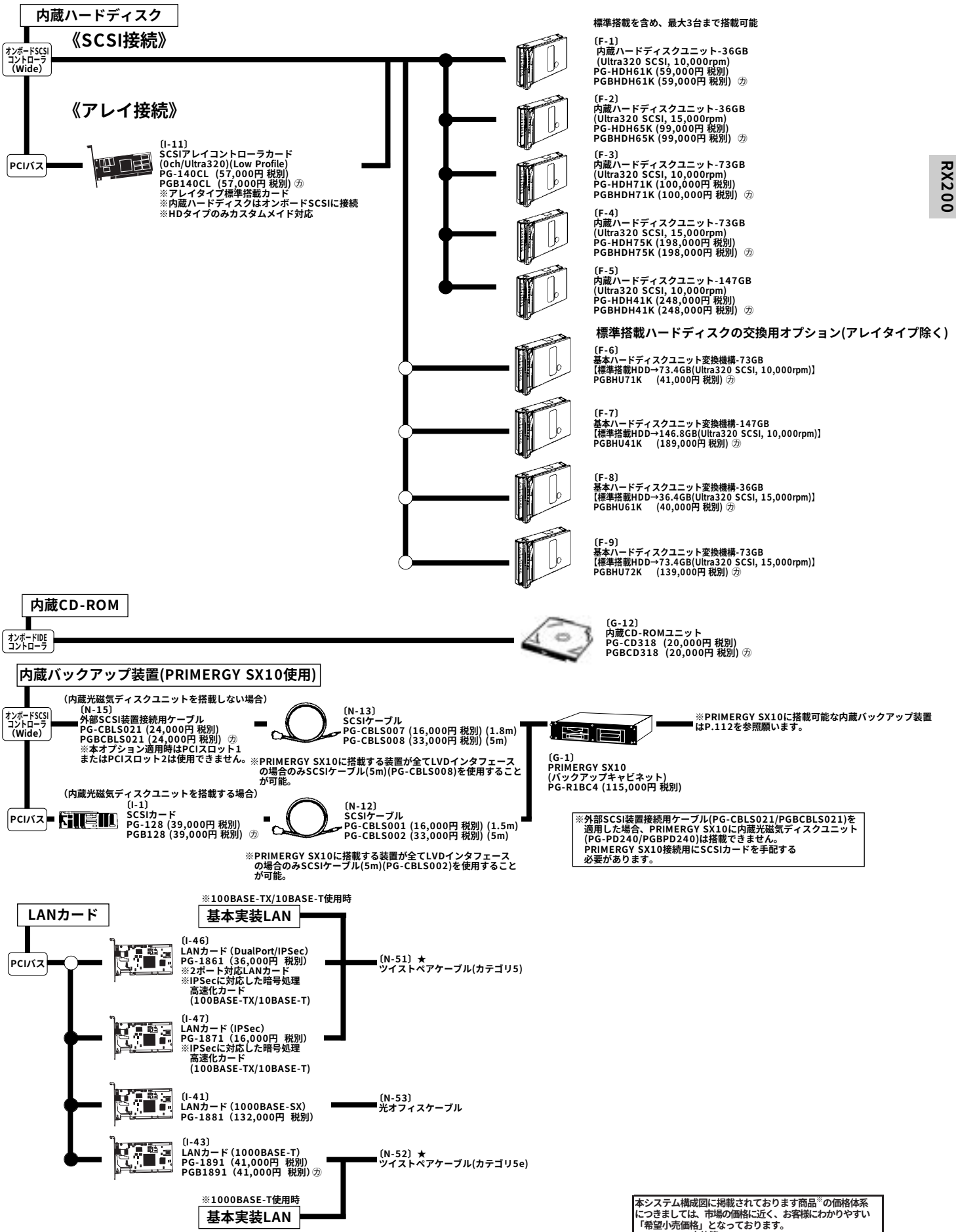

本システム構成図に掲載されております商品※の価格体系につきましては、市場の価格に近く、お客様にわかりやすい「希望小売価格」となっております。
※PRIMERGY本体等
また、「標準価格」で提供している商品につきましては、本システム構成図（樹系図）では★で表示してあります。

PRIMERGY RX200

※OSにより接続可能装置は異なります。詳細はハードウェア一覧を参照願います。
㋕：カスタムメイド対象製品を示す。

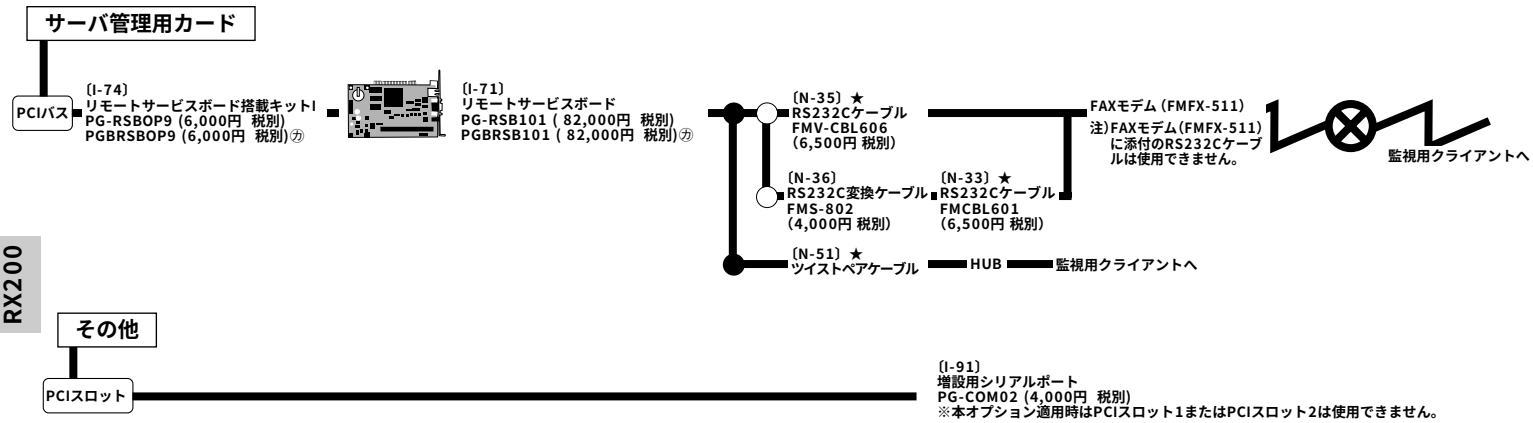

RX200

本システム構成図に掲載されております商品※の価格体系
につきましては、市場の価格に近く、お客様にわかりやすい
「希望小売価格」となっております。
※PRIMERGY本体等
また、「標準価格」で提供している商品につきましては、
本システム構成図（樹系図）では★で表示してあります。