FUJITSU

PRIMERGY MS610

システム構成図

PRIMERGY MS610

本体前面

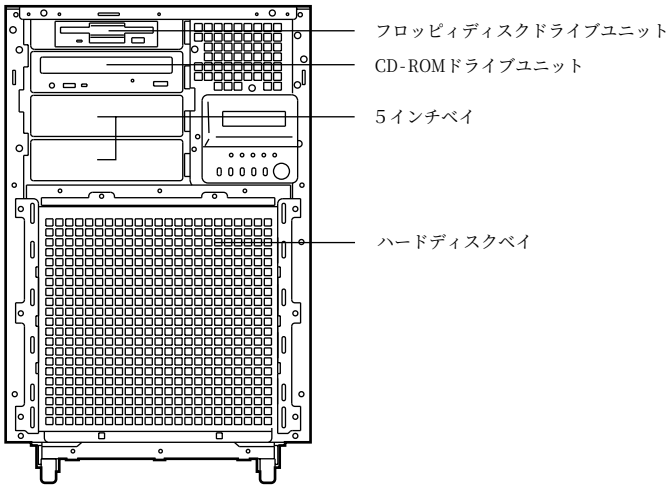

本体背面

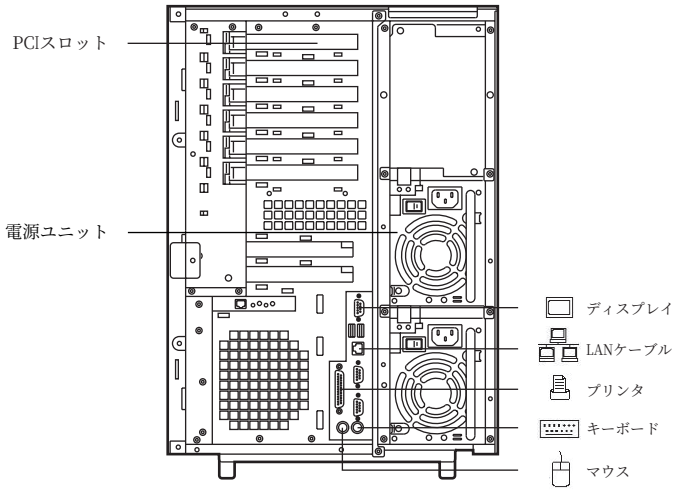

本体内部

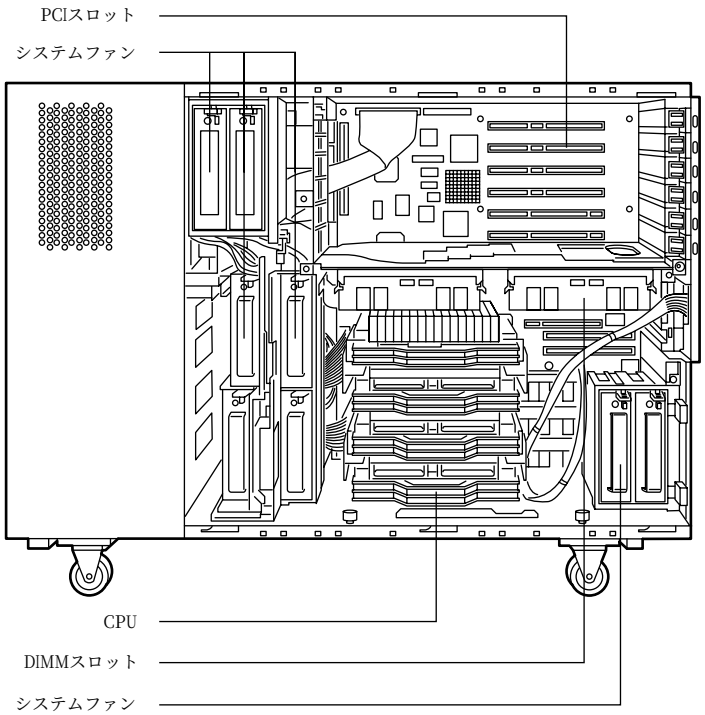

※OSにより接続可能装置は異なります。詳細はハードウェア一覧を参照願います。
㋕：カスタムメイド対象製品を示す。

PRIMERGY MS610　仕様

品名 モデル		PRIMERGY MS610			
タイプ名称		ディスクレスタイプ	Windows®2000 Serverｱﾚｲﾀｲﾌﾟ- 18GB／36GB／73GB×3	WindowsNT®Server 4.0ﾌﾚｲﾀｲﾌﾟ- 18GB/36GB/73GB×3	Linuxｻｰﾋﾞｽﾊﾞﾝﾄﾞﾙﾀｲﾌﾟ (ｻﾎﾟｰﾄﾃﾞｽｸ付き)(*5)
型名	Pentium®Ⅲ Xeon™ 900MHz/2MB	GP56CJ1A	GP56CJ26／2X／2LK	GP56CJ22/2W/2LN	GP56CJ1G2
	Pentium®Ⅲ Xeon™ 700MHz/2MB	GP56CH1A	GP56CH26／2X／2LK	GP56CH22/2W/2LN	GP56CH1G2
	Pentium®Ⅲ Xeon™ 700MHz/1MB	GP56CG1A	GP56CG26／2X／2LK	GP56CG22/2W/2LN	GP56CG1G2
CPU		Pentium®Ⅲ Xeon™ 900／700MHz			
	キャッシュメモリ	32KB + 2MB／1MB			
	マルチプロセッサ	1(最大4)	2(最大4)		1(最大4)
メインメモリ SDRAM	標準	512MB(128MB×4)(ECC機能付)			
	最大	16GB（1GB SDRAM DIMM×16）			
画面制御機能		VGA/SVGA (VRAM 容量 2MB)			
グラフィック表示機能 (*1)		640×480/800×600/1024×768/1280×1024ドット			
内蔵3.5インチベイ		8（12，基本ドライブケージ変換機構適用時）（ホットプラグ対応）			
HDD	空きベイ数	8 （12，基本ドライブ ケージ変換機構適用時）	5 （9，基本ドライブケージ変換機構適用時）		7 （11，基本ドライブ ケージ変換機構適用時）
	HDD標準	—	18.2GB（GP5-HDH87）x3 (RAID5) 36.4GB（GP5-HDH63）x3 (RAID5) 73.4GB（GP5-HDH71）x3 (RAID5)		18.2GB（GP5-HDH87）x1
	HDD最大	587.2GB（880.8GB，基本ドライブケージ変換機構適用時）			
内蔵5インチベイ		3(空き2)			
	標準搭載	最大40倍速 CD-ROM(ATAPI)			
拡張スロット	PCI（64bit/66MHz）	2			
	PCI（64bit/33MHz）	4(アレイタイプはSCSIアレイコントローラカードで1個占有済み)			
	PCI（32bit/33MHz）	2			
ディスクアレイ		オプション （ＳＣＳＩｱﾚｲｺﾝﾄﾛｰﾗｶｰﾄﾞ）	標準搭載（GP5-150）		オプション （ＳＣＳＩｱﾚｲｺﾝﾄﾛｰﾗｶｰﾄﾞ）
SCSIインタフェース（オンボード）		Ultra160 SCSI×2ch，Narrow SCSI×1ch			
内蔵FDD		3.5インチ(1.44MB/720KB)			
ネットワーク		1ポート(100BASE-TX/10BASE-T択一)（オンボードLAN）			
インタフェース		CRT(アナログRGB)、シリアルポート×2(D-SUB9ピン)、パラレルポート(セントロニクス準拠 D-SUB25ピン)、 キーボード(PS/2タイプMini DIN6ピン)、マウス(PS/2タイプMini DIN6ピン)、USB×2			
キーボード/マウス		標準添付(ラックマウント変換機構(PGBR1CK4)適用時は非添付)			
サーバ監視ソフト		Servervisor (*2) / Intel LANDesk® Server Manager標準添付			—
電源	入力電圧(周波数)/ 入力ｺﾝｾﾝﾄ	AC100V(50/60Hz)／二極接地型×2(最大3)			
	消費電力/発熱量	最大680W/2448KJ/h			
	冗長電源／冗長ファン	冗長電源はオプション（ホットプラグ対応）／冗長ファンは標準装備			
エネルギー消費効率		900MHz：0.107 700MHz：0.135（I区分）	900MHz：0.068 700MHz：0.076（I区分）		900MHz：0.107 700MHz：0.135（I区分）
外形寸法［W×D×H(mm)］		ペディスタルタイプ：307×700×500／ラックマウントタイプ(ラックマウント変換機構(PG-R1CK4/PGBR1CK4)適用時)：482×675×307 (7U)			
質量		最大70Kｇ			
サポートOS		Windows®2000 Server/ Windows®2000 Advanced Server/ WindowsNT®Server4.0/ WindowsNT®Server4.0 E.E	Windows®2000 Server (5CAL付)	WindowsNT®Server 4.0 （10CAL付）	Turbolinux Server 6.5(*3) (インストール代行サービスバンドル)
インストールOS		—			
主な添付ツール		簡易ｾｯﾄｱｯﾌﾟﾂｰﾙ「ServerWizard」/障害調査用情報採取ﾂｰﾙ「PROBEPRO」/ ｼｽﾃﾑ環境ﾁｪｯｸﾂｰﾙ「FM Advisor」/高信頼ﾂｰﾙﾒﾆｭｰ / DSNAP/ﾃｰﾌﾟﾒﾝﾃﾅﾝｽﾁｪｯｶ /LiveHelp/RAID管理ﾂｰﾙ/Power MANagement for Windows（電源制御ｴｰｼﾞｪﾝﾄ）			Drivers CD-ROM(*4)

(*1)実際に表示可能な解像度/色数は、接続されるディスプレイの機能、及びOSにより異なります。
(*2) ServervisorはIntel LANDesk®Server Managerの技術を使用しています。
(*3) Linuxサービスバンドルタイプに標準で添付されているディストリビューションは基本Linux OS変換機構(GP5BSUL2)によりRED HAT LINUX 7J PROFESSIONAL SERVERへの交換ができます。
(*4)Drivers CD-ROMにはハーウェアの設定、メンテナンス用のツールです。Linux上で周辺機器を動作させる為のドライバは含んでおりません。
(*5) LinuxサービスバンドルタイプはSupportDesk：SupportDeskProduct/基本(1年分)がバンドルされています。

PRIMERGY MS610　構成図

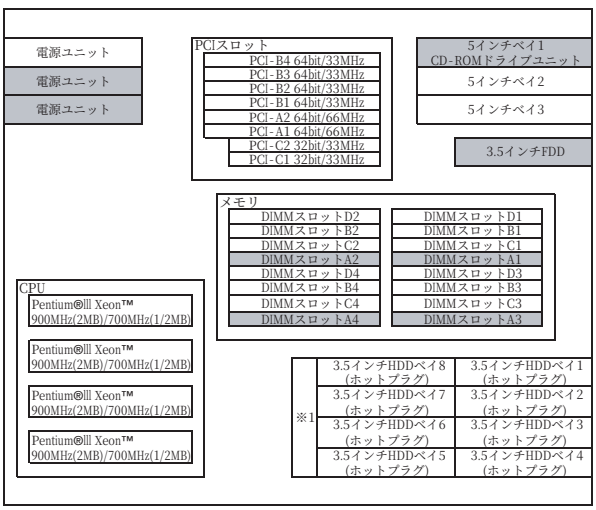

※1:基本ドライブケージ変換機構により3.5インチHDDベイを8ベイ/1chから12ベイ/2chに変更可能。
※斜線部分は標準搭載を示します。
CPU,ハードディスク,PCIスロットは各タイプにより異なります。

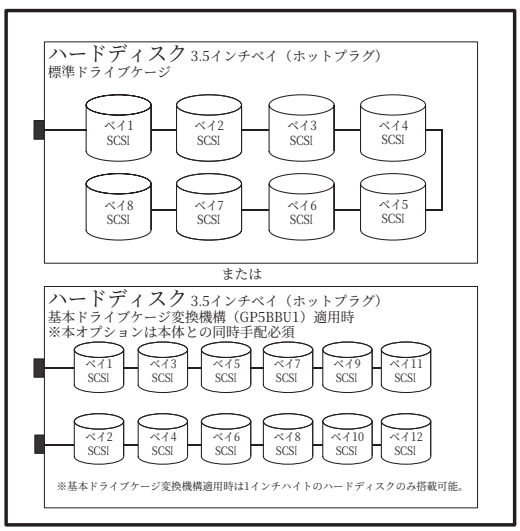

※OSにより接続可能装置は異なります。詳細はハードウェア一覧を参照願います。
㋕：カスタムメイド対象製品を示す。

PRIMERGY MS610　オプションカードの搭載枚数

搭載カード		バス	PCIスロット C1	C2	A1	A2	B1	B2	B3	B4	最大搭載枚数				備考
SCSIカード(U/W，Differential)	GP5-123	PCI/32bit	-	-	-	-	①	②	③	④	2	3	4	8	アレイ装置/DLT装置接続用
SCSIカード(U2/W)	GP5-127	PCI/64bit	-	-	②	③	①	-	-	-	3				内蔵/外付けSCSI装置接続用
SCSIアレイコントローラカード(U2/W)	GP5-1441	PCI/64bit	-	-	②	③	①	-	-	-	3				内蔵/外付けアレイ
SCSIアレイコントローラカード(U2/W)	GP5-145	PCI/64bit	-	-	②	③	①	-	-	-	2				内蔵/外付けアレイ
SCSIアレイコントローラカード(U2/W)	GP5-146	PCI/64bit	-	-	②	③	①	-	-	-	2				内蔵/外付けアレイ
SCSIアレイコントローラカード(U160)	GP5-147	PCI/64bit	-	-	②	③	①	-	-	-	3				内蔵/外付けアレイ
SCSIアレイコントローラカード(U160)	GP5-148	PCI/64bit	-	-	②	③	①	-	-	-	3 (*1)				内蔵/外付けアレイ(*4)
SCSIアレイコントローラカード(U160)	GP5-150	PCI/64bit	-	-	②	③	①	-	-	-	3				内蔵/外付けアレイ
SCSIアレイコントローラカード(U160)	GP5-1501	PCI/64bit	-	-	②	③	①	-	-	-	3				内蔵/外付けアレイ
ファイバーチャネルカード	GP5-FC102	PCI/64bit	-	-	②	③	①	-	-	④	2				アレイ装置/DLT装置接続用
LANカード(1000BASE-SX)	GP5-183	PCI/64bit	-	-	-	-	-	-	②	①	1 (*2)		3 (*3)		
LANカード(1000BASE-T)	GP5-189B	PCI/64bit	-	-	-	-	-	-	②	①	2				
LANカード(100BASE-TX/10BASE-T)	GP5-185	PCI/32bit	⑤	⑥	-	-	①	②	③	④	3				
Dual port LANカード (100BASE-TX/10BASE-T)	GP5-186	PCI/32bit	-	-	-	-	①	②	-	③	1				
IPsec LANカード (100BASE-TX/10BASE-T)	GP5-187	PCI/32bit	⑤	⑥	-	-	①	②	③	④	3				Windows2000専用
クラスタキット4	GP5S634	PCI/32bit	⑤	⑥	-	-	①	②	③	④	1 (*2)				
ISDNカード接続G3/G4FAX通信カード	GP5-161	PCI/32bit	-	-	-	-	④	③	②	①	4				
通信カードV/X	GP5-163	PCI/32bit	-	-	-	-	④	③	②	①	2		3		
ISDNカード	GP5-165	PCI/32bit	-	-	-	-	④	③	②	①	2				
FAXモデムカード	FMV-FX533	PCI/32bit	-	-	-	-	④	③	②	①	1				
暗号プロセッサカード	GP5-CP101	PCI/32bit	-	-	-	-	③	②	①	-	1				2Slot占有
サーバモニタモジュール	GP5-SM103	PCI/32bit	-	-	-	-	-	①	-	-	1				

※○の中の数字は搭載順を示す。－は搭載不可を示す。
*1） GP5-148のサポート枚数を1枚と制限します。(制限解除時期：後報)
*2） SafeCLUSTERの場合、最大搭載枚数は2枚
*3） GP5-186搭載時は、その他のLANカードは1枚のみ搭載可能
*4） GP5-148はとの混在不可

※OSにより接続可能装置は異なります。詳細はハードウェア一覧を参照願います。
㋕：カスタムメイド対象製品を示す。

PRIMERGY MS610本体

〔A-10〕PRIMERGY MS610 **(1)-1 一般モデル**

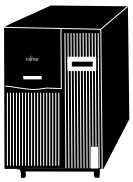

タイプ名		型名	標準価格(税別)	CPU	メモリ	HDD	OS	KB/ﾏｳｽ
ディスクレスタイプ		GP56CJ1A	2,240,000円	Pentium®III Xeon 900MHz(2MB)	512MB カスタムメイド変更可能([メモリ]へ)	–	–	○ ラックマウント変換機構(PGBR1CK4)適用時は×
		GP52CH1A	1,640,000円	Pentium®III Xeon 700MHz(2MB)				
		GP52CG1A	1,390,000円	Pentium®III Xeon 700MHz(1MB)				
Windows®2000 Server アレイタイプ	18GB×3 (RAID5)	GP56CJ26	4,260,000円	Pentium®III Xeon 900MHz(2MB) ×2		18.2GB×3 (RAID5)	Windows®2000 Server(5CAL) インストール	
		GP52CH26	3,060,000円	Pentium®III Xeon 700MHz(2MB) ×2				
		GP52CG26	2,470,000円	Pentium®III Xeon 700MHz(1MB) ×2				
	36GB×3 (RAID5)	GP56CJ2X	4,380,000円	Pentium®III Xeon 900MHz(2MB) ×2		36.4GB×3 (RAID5)		
		GP52CH2X	3,180,000円	Pentium®III Xeon 700MHz(2MB) ×2				
		GP52CG2X	2,590,000円	Pentium®III Xeon 700MHz(1MB) ×2				
	73GB×3 (RAID5)	GP56CJ2LK	4,920,000円	Pentium®III Xeon 900MHz(2MB) ×2		73.4GB×3 (RAID5)		
		GP52CH2LK	3,720,000円	Pentium®III Xeon 700MHz(2MB) ×2				
		GP52CG2LK	3,130,000円	Pentium®III Xeon 700MHz(1MB) ×2				
WindowsNT® Server 4.0 アレイタイプ ※2002年11月末をもちまして販売終了とさせていただきます。	18GB×3 (RAID5)	GP56CJ22	4,270,000円	Pentium®III Xeon 900MHz(2MB) ×2		18.2GB×3 (RAID5)	Windows®NT Server 4.0(10CAL) インストール	
		GP52CH22	3,070,000円	Pentium®III Xeon 700MHz(2MB) ×2				
		GP52CG22	2,480,000円	Pentium®III Xeon 700MHz(1MB) ×2				
	36GB×3 (RAID5)	GP56CJ2W	4,390,000円	Pentium®III Xeon 900MHz(2MB) ×2		36.4GB×3 (RAID5)		
		GP52CH2W	3,190,000円	Pentium®III Xeon 700MHz(2MB) ×2				
		GP52CG2W	2,600,000円	Pentium®III Xeon 700MHz(1MB) ×2				
	73GB×3 (RAID5)	GP56CJ2LN	4,930,000円	Pentium®III Xeon 900MHz(2MB) ×2		73.4GB×3 (RAID5)		
		GP52CH2LN	3,730,000円	Pentium®III Xeon 700MHz(2MB) ×2				
		GP52CG2LN	3,140,000円	Pentium®III Xeon 700MHz(1MB) ×2				
Linux サービスバンドルタイプ		GP56CJ1G2	1,970,000円	Pentium®III Xeon 900MHz(2MB)		18.2GB×1	Turbolinux Server 6.5 インストール代行サービスバンドル RED HAT LINUX 7J PROFESSIONAL SERVER へ変更可能((1)-2へ)	
		GP52CH1G2	1,481,000円	Pentium®III Xeon 700MHz(2MB)				
		GP52CG1G2	1,278,000円	Pentium®III Xeon 700MHz(1MB)				

(1)-2 基本Linux OS変換機構 ［カスタムメイド専用］ ※サーバ本体と同時手配願います。

品名	型名	標準価格(税別)	備考
基本Linux OS変換機構 [Turbolinux Server 6.5 → RED HAT LINUX 7J PROFESSIONAL SERVER] (カスタムメイド専用)	GP5BSUL2	1,000円	RED HAT LINUX 7J PROFESSIONAL SERVER インストール代行サービスバンドル [Linuxサービスバンドルタイプ専用]

(2) Linuxサービスバンドルタイプのカスタムメイド対応について

Linuxサービスバンドルタイプのカスタムメイド対応について

Linuxサービスバンドルタイプは一部オプションに限り、カスタムメイド対応となります。カスタムメイド対応可能なオプションは以下のとおりです。

CPUフィールドグレードアップキット	GP5BFG20J(PentiumIII Xeon 900MHz/2MB) GP5BFG20H(PentiumIII Xeon 700MHz/2MB) GP5BFG20G(PentiumIII Xeon 700MHz/1MB)
拡張RAMモジュール	GP5BRM25NA（256MB：64MB x4） GP5BRM51NA（512MB：128MB x4） GP5BRM1NA（1GB：256MB x4） GP5BRM2NA （2GB：512MB x4） GP5BRM4NA （4GB：1GB x4）
基本RAMモジュール変換機構	GP5BRU1GJA（512MB[64MB x4]→1GB[256MB x4]） GP5BRU2GDA（512MB[64MB x4]→2GB[512MB x4]） GP5BRU4GBA（512MB[64MB x4]→4GB[1GB x4]）
基本ハードディスクユニット変換機構	GP5BHU6GE（18.2GB→36.4GB）
基本ドライブケージ変換機構	GP5BBU1（8ﾍﾞｲ/1ch→12ﾍﾞｲ/2ch）
UPSアクセサリボックス	PGBUP141,GP5BUP1022
ラックマウント変換機構	PGBR1CK4（ﾍﾞﾃﾞｨｽﾀﾙﾀｲﾌﾟ→ﾗｯｸﾏｳﾝﾄﾀｲﾌﾟ）

※OSにより接続可能装置は異なります。詳細はハードウェア一覧を参照願います。
㋕：カスタムメイド対象製品を示す。

PRIMERGY MS610メモリ／内蔵ディスク等

ラックマウントタイプへの変換

その他

〔M-32〕
ラックマウント変換機構
【ペディスタルタイプ→ラックマウントタイプ】
PG-R1CK4(50,000円 税別)
PGBR1CK4(50,000円 税別)㋕
※カスタムメイド手配時はサーバ本体にキーボード、マウス非添付となります。

CPU

CPUソケット

標準含めて最大4CPUまで搭載可能

(900MHz(2MB)タイプ専用)

〔D-31〕
CPUフィールドグレードアップキット-85(Pentium®III Xeon™900MHz(2MB)×1)
GP5-FG20J（1,360,000円　税別）
GP5BFG20J（1,360,000円　税別）㋕
※Pentium®III Xeon™700MHz(2/1MB)タイプの本体には搭載できません。

(700MHz(2MB)タイプ専用)

〔D-32〕
CPUフィールドグレードアップキット-68(Pentium®III Xeon™700MHz(2MB)×1)
GP5-FG20H（760,000円　税別）
GP5BFG20H（760,000円　税別）㋕
※Pentium®III Xeon™900MHz(2MB)/700MHz(1MB)タイプの本体には搭載できません。

(700MHz(1MB)タイプ専用)

〔D-33〕
CPUフィールドグレードアップキット-67(Pentium®III Xeon™700MHz(1MB)×1)
GP5-FG20G（420,000円　税別）
GP5BFG20G（420,000円　税別）㋕
※Pentium®III Xeon™900MHz(2MB)/700MHz(2MB)タイプの本体には搭載できません。

メモリ

メモリスロット

標準搭載を含めて最大16GB(1GB-DIMM x 16スロット)

標準搭載メモリ:512MB(128MB×4)

〔E-31〕
拡張RAMモジュール-256MB　(64MB SDRAM-DIMM x 4)
GP5-RM25NA（50,000円　税別）
GP5BRM25NA（50,000円　税別）㋕

〔E-32〕
拡張RAMモジュール-512MB　(128MB SDRAM-DIMM x 4)
GP5-RM51NA（100,000円　税別）
GP5BRM51NA（100,000円　税別）㋕

〔E-33〕
拡張RAMモジュール-1GB　(256MB SDRAM-DIMM x 4)
GP5-RM1NA（250,000円　税別）
GP5BRM1NA（250,000円　税別）㋕

〔E-34〕
拡張RAMモジュール-2GB　(512MB SDRAM-DIMM x 4)
GP5-RM2NA（600,000円　税別）
GP5BRM2NA（600,000円　税別）㋕

〔E-35〕
拡張RAMモジュール-4GB　(1GB SDRAM-DIMM x 4)
GP5-RM4NA（1,700,000円　税別）
GP5BRM4NA（1,700,000円　税別）㋕

※ 本オプションを3つ以上(1GB DIMM×12枚)搭載時は、温度対策キット(GP5-FN101)必須。

メモリスロット

標準メモリの交換用オプション(カスタムメイド専用)

〔E-37〕
基本RAMモジュール変換機構-1GB　(256MB SDRAM DIMMx 4)
GP5BRU1GJA（150,000円　税別）㋕　(512MB → 1GB)

〔E-38〕
基本RAMモジュール変換機構-2GB　(512MB SDRAM DIMMx 4)
GP5BRU2GDA（500,000円　税別）㋕　(512MB → 2GB)

〔E-39〕
基本RAMモジュール変換機構-4GB　(1GB SDRAM DIMMx 4)
GP5BRU4GBA（1,560,000円　税別）㋕　(512MB → 4GB)
※ 本オプションを搭載し、且つ拡張RANモジュール-4GB(GP5-RM4NA)を2つ以上搭載する際(合計1GB DIMM×12枚)は、温度対策キット(GP5-FN101)必須。

その他

〔E-36〕
温度対策キット
GP5-FN101（20,000円　税別）

※OSにより接続可能装置は異なります。詳細はハードウェア一覧を参照願います。
㋕：カスタムメイド対象製品を示す。

メモリ搭載について

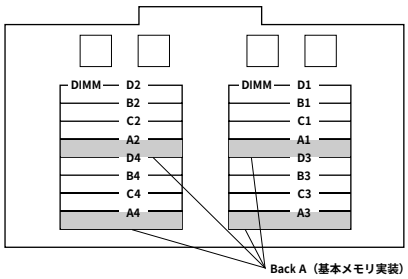

（1）同容量のDIMMを4枚単位で実装する。(容量の異なるDIMMの混在、また1,2,3枚での実装は不可)
（2）DIMMスロットA1～A4(BankA)→B1～B4(BankB)→C1～C4(BankC)→D1～D4(BanckD)の順に、容量の小さいDIMMから順番に実装すること。

［注1］搭載可能メモリ容量について
3.25GB～4GBの領域をPCIリソース領域として使用するため、3.25GBを超えるメモリを搭載する場合には注意が必要です。搭載メモリ容量と使用可能メモリ容量の関係は、以下のようになります。

1)GP5-1441/150/1501/147を2枚以上搭載している場合
(2枚搭載の場合で、A1/A2スロットに搭載している場合は除く)

搭載メモリ容量	使用可能メモリ容量
～3.25GB	搭載メモリ容量と同じ
3.25GB～ 4GB	3.25GB
4GB～16GB	搭載メモリ-0.75GB

2)上記条件以外の場合

搭載メモリ容量	使用可能メモリ容量
～3.25GB	搭載メモリ容量と同じ
3.5GB～ 4GB	3.5GB
4GB～16GB	搭載メモリ-0.5GB

［注2］拡張RAMモジュール-4GBの搭載制限について
拡張RAMモジュール-4GB(GP5-RM4NA/GP5BRU4GBA)を3個以上(1GB DIMM×12以上)搭載する場合は、熱対策のため、別途『温度対策キット(GP5-FN101)』が必要です。

［注3］WindowsNT® Server4.0インストール時の搭載可能なメモリ容量について
WindowsNT®Server4.0インストール時に搭載可能なメモリ容量は2GBまでです。
2GBを超えるメモリを使用する場合は、OSのセットアップが完了し、ServicePack3以降を適用後、メモリを搭載してください。

内蔵ハードディスクと内蔵バックアップ装置の接続形態

MS610のオンボードSCSIには以下の図のようにUltraWide/Narrow 1チャネル（バックアップ装置専用,排他使用），Ultra160 2チャネル（HDD専用）があります。

内蔵ハードディスクと内蔵バックアップ装置を搭載する際は以下の表を参照の上、接続オプションカードを選択願います。

ハードディスク接続形態

接続形態	ﾊｰﾄﾞﾃﾞｨｽｸﾍﾞｲ	使用する インタフェース
SCSI接続	基本（8ベイ）	ｵﾝﾎﾞｰﾄﾞSCSI（Ultra160 A）
	交換オプション（12ベイ）	ｵﾝﾎﾞｰﾄﾞSCSI（Ultra160 A/B）
アレイ接続(Ultra2Wide)の場合	基本（8ベイ）	SCSIｱﾚｲｺﾝﾄﾛｰﾗｶｰﾄﾞ GP5-1441/145/146（Ch0）
	交換オプション（12ベイ）	SCSIｱﾚｲｺﾝﾄﾛｰﾗｶｰﾄﾞ GP5-1441/145/146（Ch0/1）
アレイ接続(Ultra160)の場合	基本（8ベイ）	SCSIｱﾚｲｺﾝﾄﾛｰﾗｶｰﾄﾞ GP5-148/150/1501/147（Ch0/1）
	交換オプション（12ベイ）	SCSIｱﾚｲｺﾝﾄﾛｰﾗｶｰﾄﾞ GP5-148/150/1501/147（Ch0/1）

MS610内蔵バックアップ装置接続

1台接続する場合		2台接続する場合		
Narrow系(*1)×1の場合	Wide系(*2)×1の場合	Narrow系(*1)×２の場合	Wide系(*2)×2の場合	Narrow系(*1)×1, Wide系(*2)X1の場合
ｵﾝﾎﾞｰﾄﾞSCSI (Narrow)接続 (標準搭載)	ｵﾝﾎﾞｰﾄﾞSCSI（Wide）接続 (標準搭載)	ｵﾝﾎﾞｰﾄﾞSCSI（Narrow）接続 (標準搭載) （ﾃﾞｲｼﾞｰﾁｪｰﾝ接続）	Wide装置１：ｵﾝﾎﾞｰﾄﾞSCSI（Wide）接続 (標準搭載) Wide装置２：SCSIカード (GP5-127)接続	Narrow装置：ｵﾝﾎﾞｰﾄﾞSCSI(Narrow) (標準搭載) Wide装置：SCSIｶｰﾄﾞ（GP5-127）接続

*1 Narrow系バックアップ装置：GP5-DT301/GP5-PD237/GP5-PD239
*2 Wide系バックアップ装置：GP5-DT401/PG-DL401/PG-SL601/PG-SL101
*3 装置とSCSIカードは1：1接続のみ可能（デイジーチェーン接続不可）。

※OSにより接続可能装置は異なります。詳細はハードウェア一覧を参照願います。
㋕：カスタムメイド対象製品を示す。

[ディスクレスタイプ/Linuxサービスバンドルタイプ]

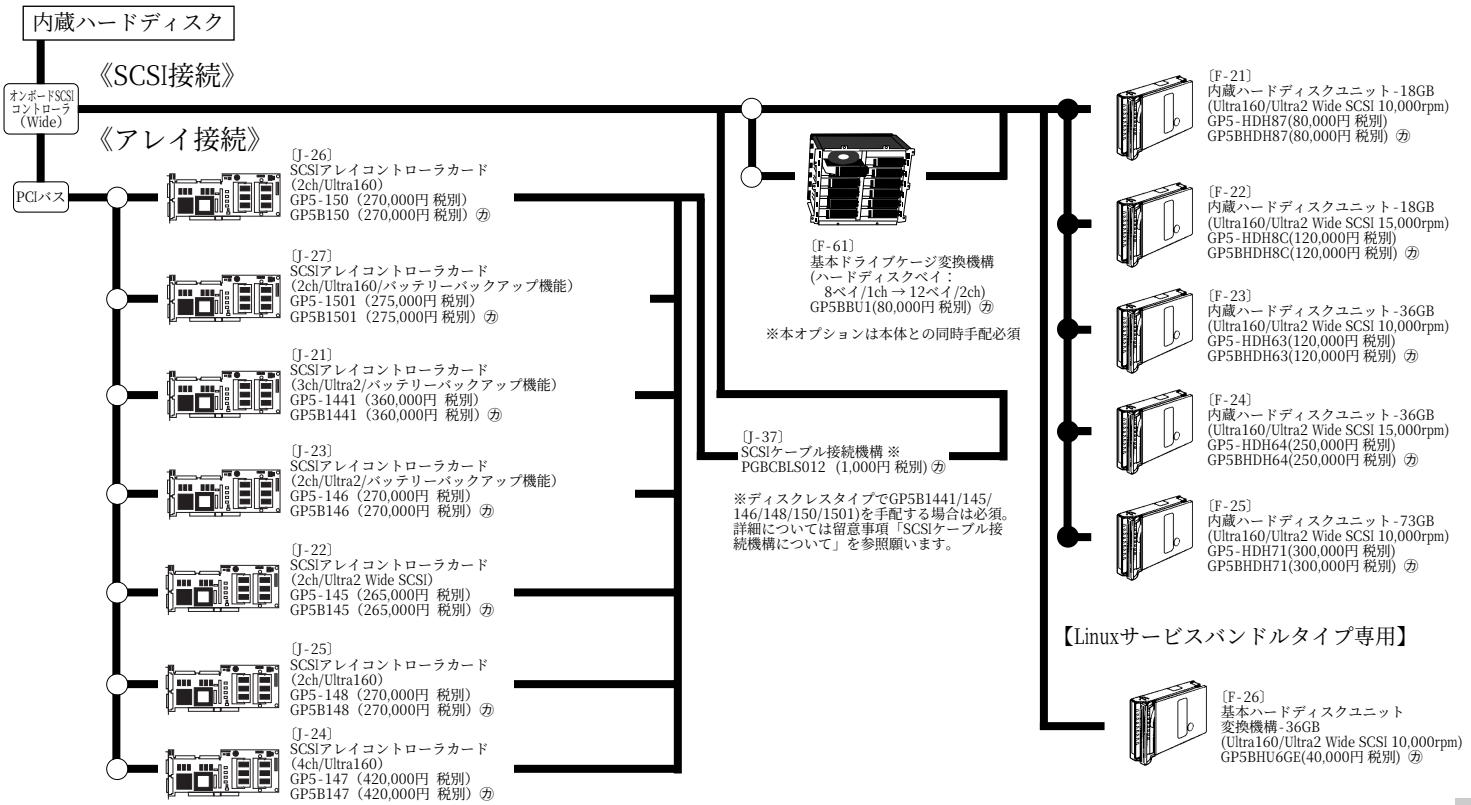

[アレイタイプ]

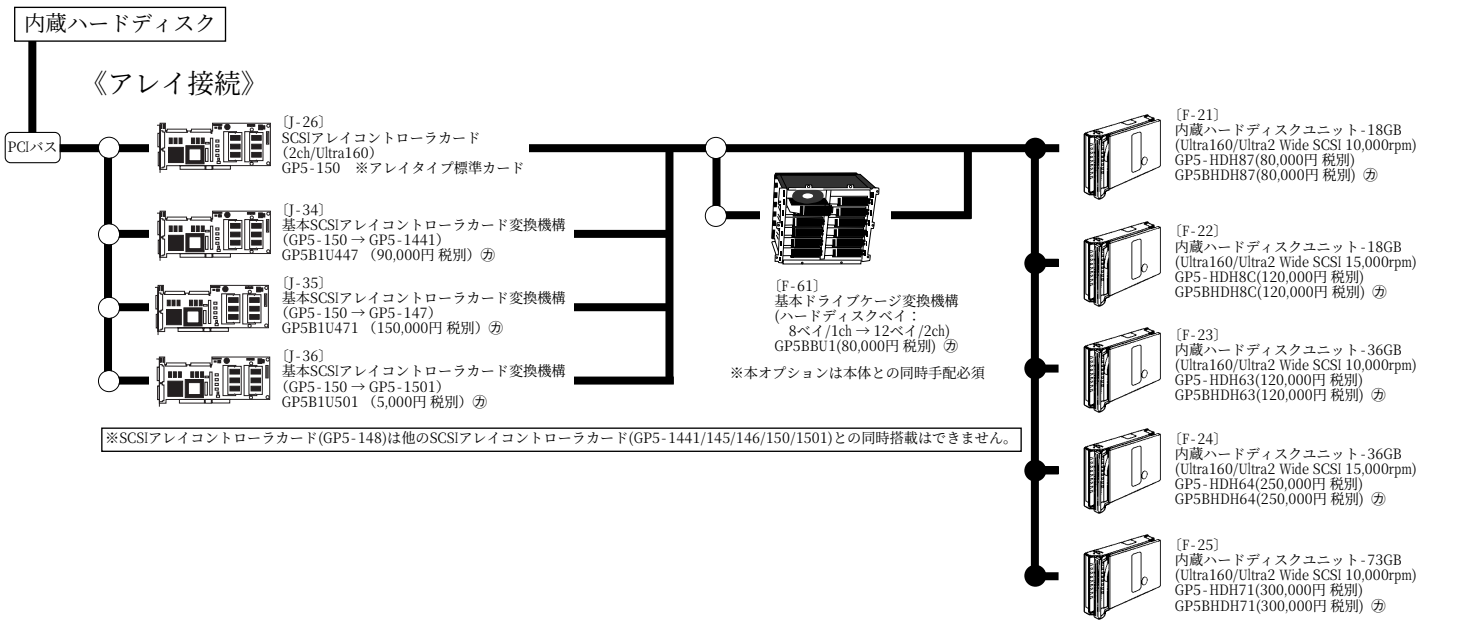

PRIMERGY MS610

※OSにより接続可能装置は異なります。詳細はハードウェア一覧を参照願います。
㋕：カスタムメイド対象製品を示す。

内蔵バックアップ装置(5インチベイ使用)

※ 内蔵バックアップ装置の接続方法については、「内蔵ハードディスクと内蔵バックアップ装置の接続形態」を参照

オンボードSCSIコントローラ（Narrow）

[内蔵バックアップ装置(Narrow)]

〔H-35〕
内蔵DATユニット(DDS3)（テープ5巻付）
GP5BDT301T（184,000円　税別）㋕

〔H-36〕
内蔵DATユニット(DDS3)
GP5-DT301(170,000円 税別)
GP5BDT301(170,000円 税別) ㋕

〔H-38〕
内蔵DATオートチェンジャ(DDS3)
GP5-DTA101(380,000円　税別)
GP5BDTA101(380,000円　税別) ㋕
※５インチベイ２スロットを占有

2スロット/最大2台迄搭載可能

〔H-31〕
内蔵光磁気ディスクユニット
GP5-PD239(94,800円　税別)
GP5BPD239(94,800円　税別) ㋕

〔H-32〕
内蔵光磁気ディスクユニット
GP5-PD237(78,000円　税別)
GP5BPD237(78,000円　税別) ㋕

内蔵バックアップ装置(Wide)接続について

内蔵バックアップ装置を2台搭載するうちの1台が内蔵バックアップ装置(Wide)である場合はSCSIカード(GP5-127/GP5B127)を手配する必要があります。

※ 内蔵バックアップ装置の接続方法については、「内蔵ハードディスクと内蔵バックアップ装置の接続形態」を参照

オンボードSCSIコントローラ（Wide）

[内蔵バックアップ装置(Wide)]

〔H-33〕
内蔵DATユニット(DDS4)（テープ5巻付）
GP5BDT401T（220,000円　税別）㋕

〔H-34〕
内蔵DATユニット(DDS4)
GP5-DT401(180,000円 税別)
GP5BDT401(180,000円 税別) ㋕
(SCSIケーブル，終端抵抗添付)

〔H-37〕
内蔵DATオートチェンジャ(DDS4)
GP5-DTA102(420,000円 税別)
GP5BDTA102(420,000円 税別) ㋕
※５インチベイ２スロット占有

(2台バックアップ装置を搭載する場合)

PCIバス

〔J-5〕
SCSIカード
GP5-127（48,000円　税別）
GP5B127（48,000円　税別）㋕
※内蔵バックアップ装置(Wide)を2台目に搭載する場合に必要

〔N-2〕
SCSIケーブル
GP5-849　(8,000円　税別)
GP5B849　(8,000円　税別)㋕

〔H-27〕
内蔵DLT8000ユニット
PG-DL401(650,000円 税別)
PGBDL401(650,000円 税別) ㋕
※５インチベイ２スロットを占有

〔H-28〕
内蔵SLR100ユニット
PG-SL101(550,000円 税別)
PGBSL101(550,000円 税別) ㋕

〔H-29〕
内蔵SLR60ユニット
PG-SL601(250,000円 税別)
PGBSL601(250,000円 税別) ㋕

内蔵DLT8000ユニット/内蔵SLR100/60ユニットは2001年7月発表以前の製品(GP56B******)には搭載不可

電源

電源ユニットスロット

1台のみ増設可能

〔K-2〕
内蔵電源ユニット
GP5-PU161　(100,000円　税別)
GP5BPU161　(100,000円　税別) ㋕

RS-232Cインタフェース

〔L-24〕
UPSアクセサリボックス（NetpowerProtect/1400VA）
PGBUP141　(178,000円　税別) ㋕
※UPS管理ソフトウェア「NetpowerView F」及び専用RS-232Cケーブル標準添付

〔N-31/32〕
RS-232Cケーブル
PG-CBLUP01 (7,000円 税別)(Win2000/NT用)
PG-CBLUP03 (7,000円 税別)(NetWare用)
※OS標準UPSサービスを使用する場合必須。

Windows 2000/NTでNetpowerView F(NetpowerProtectに標準添付されているUPS管理ソフトウェア)を使用する場合はNetpowerProtectに標準添付されている専用ケーブルを使用願います。

RS-232Cインタフェース

〔N-38〕
UPS接続ケーブル
GP5S-611　(7,000円　税別)
Windows2000/WindowsNT/Netware5でOS標準UPSサービスを使用する場合必須。

〔N-39〕
UPS接続ケーブル
GP5S-613　(7,000円　税別)
Power chute for Linux(Turbo Linux)を使用する場合必須。

〔L-25〕
UPSアクセサリボックス（Smart-UPS 1400）
GP5BUP1022（208,000円　税別）㋕
※UPS管理ソフトウェア「PowerChute Plus」は別売

※Windows 2000/Windows NTでPowerChute plusを利用する場合はソフトウェアに添付されるケーブルを使用すること

PRIMERGY MS610

※OSにより接続可能装置は異なります。詳細はハードウェア一覧を参照願います。
㋕：カスタムメイド対象製品を示す。

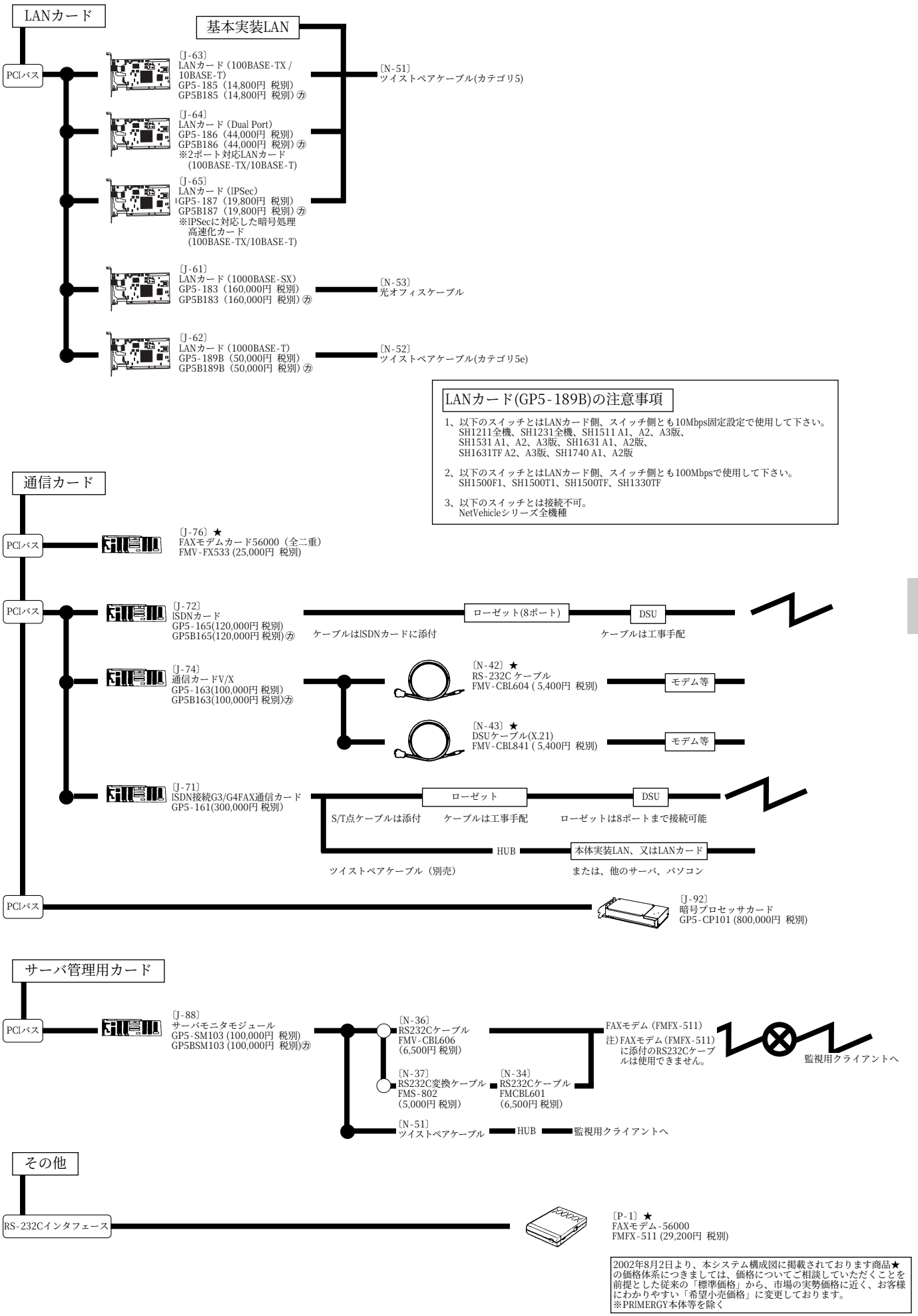

2002年8月2日より、本システム構成図に掲載されております商品★の価格体系につきましては、価格についてご相談していただくことを前提とした従来の「標準価格」から、市場の実勢価格に近く、お客様にわかりやすい「希望小売価格」に変更しております。
※PRIMERGY本体等を除く