FUJITSU

PRIMERGY BX300

システム構成図

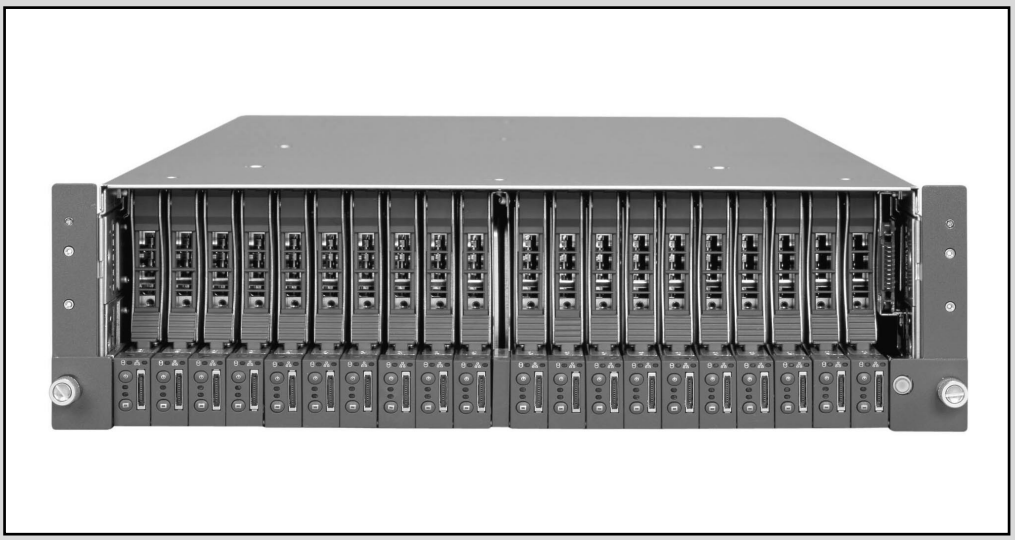

PRIMERGY BX300

PRIMERGY BX300　サーバブレード

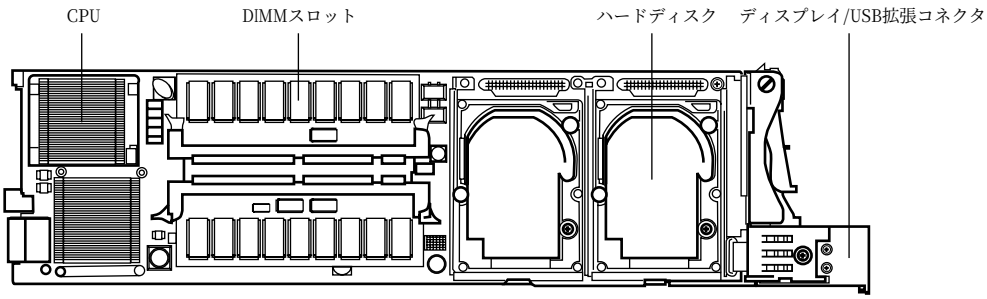

PRIMERGY BX300シャーシ

前面

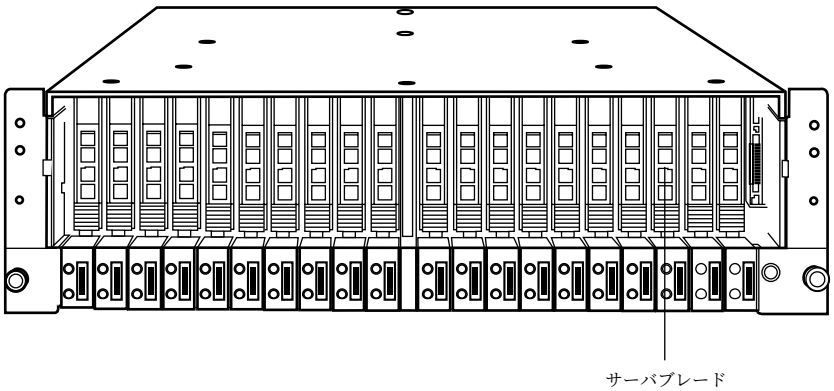

背面

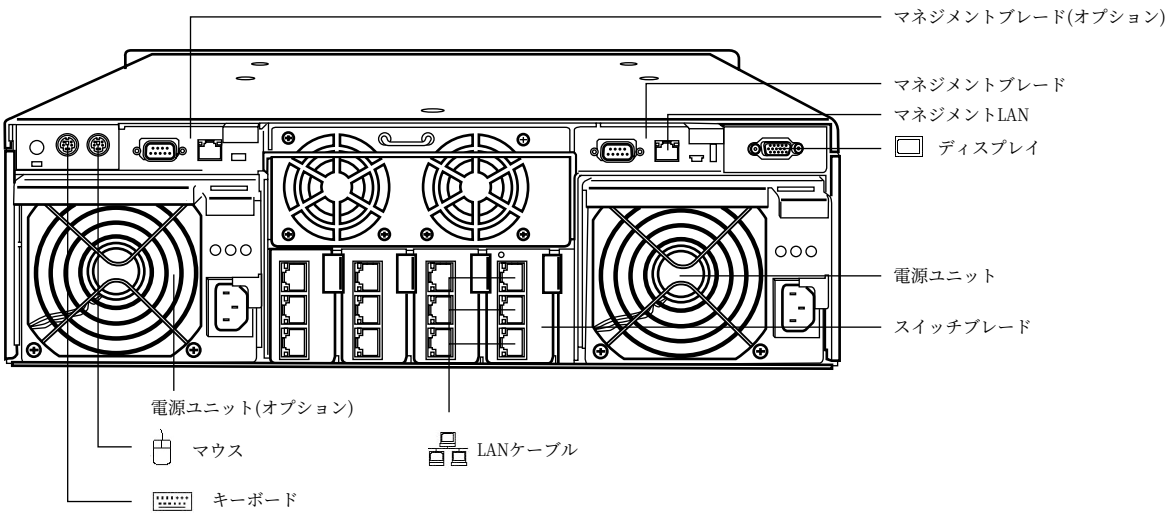

※OSにより接続可能装置は異なります。詳細はハードウェア一覧を参照願います。
㋕：カスタムメイド対象製品を示す。

PRIMERGY BX300　サーバブレード　仕様

品名 モデル		PRIMERGY BX300 サーバブレード		
タイプ名称		HDタイプ	Windows2000 IDE RAID1 アレイタイプ	Linux サービスバンドルタイプ
型名		PGXAA1H	PGXAA1JK	PGXAA1JG
	シャーシ搭載出荷用 (*1)	PGXAA1HB	PGXAA1JKB	PGXAA1JGB
CPU		低電圧版モバイルPentium®lll-M 866MHz		
	キャッシュメモリ	512KB		
	マルチプロセッサ	1		
システムバス(FSB)		133MHz		
メインメモリ	標準	256MB（256MB SDRAM DIMM×1）（ECC機能付）		
	最大	2GB(1GB SDRAM DIMM×2)		
画面制御機能		ATI RAGE XL (VRAM 容量 4MB)		
グラフィック表示機能(*2)		640×480/800×600/1024×768/1280×1024ドット		
内蔵2.5インチベイ		2		
HDD	空きベイ数	1	―	1
	HDD標準	20GB（PG-HD2E4H）x1(E-IDE)	40GB（PG-HD4E4H）x2 (E-IDE)(RAID1)	20GB（PG-HD2E4H）x1(E-IDE)
	HDD最大	最大80.0GB		
ディスクアレイ(オンボード)		標準搭載(IDEアレイコントローラ)		
ネットワーク		2ポート(1Gbps)		
インタフェース		CRT(アナログRGB)(*3)、USB×2(*3)、 CRT(*4)、キーボード(*4)、マウス(*4)		
キーボード/マウス		オプション		
サーバ監視ソフト		ServerView標準添付(*5)		
電源	入力電圧	DC12V (シャーシより供給)		
	消費電力/発熱量	最大30W/108KJ/h		
エネルギー消費効率		0.013（K区分）		
外形寸法［W×D×H(mm)］		20×480×120		
質量		最大1.3kg		
サポートOS		Windows®2000 Server/Windows®2000 Advanced Server Red Hat Linux 7.2 Professional(*6)	Windows®2000 Server (5CAL付)	Red Hat Linux 7.2 Professional (インストール代行サービスバンドル)
インストールOS		―		
主要な添付ツール		Drivers CD-ROM(*5)		

(*1)PRIMERGY BX300シャーシに搭載して出荷するための型名です。PRIMERGY BX300 シャーシ(サーバブレード搭載出荷用)(PGBR1SC1B)を手配する必要があります。
(*2)実際に表示可能な解像度/色数は、接続されるディスプレイの機能、およびOSにより異なります。
(*3)ディスプレイ/USB拡張コネクタからディスプレイ/USB拡張ケーブル(PG-CBLDP01)(シャーシに1本標準添付)を接続することにより使用することができます。
(*4)シャーシ内のCRT/KB切替器接続用です。
(*5)サーバブレード(シャーシ搭載出荷用)には添付されません。
(*6)HDタイプではLinuxを動作させるために必要なドライバは添付されていません。HDタイプにおけるLinux関連情報は弊社HP(http://primeserver.fujitsu.com/primergy/linux)を参照下さい。

PRIMERGY BX300　サーバブレード　構成図

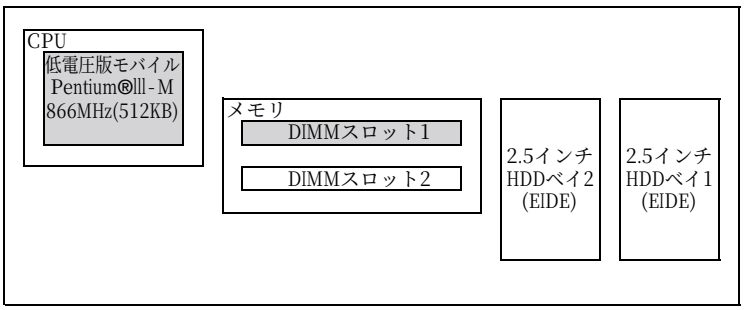

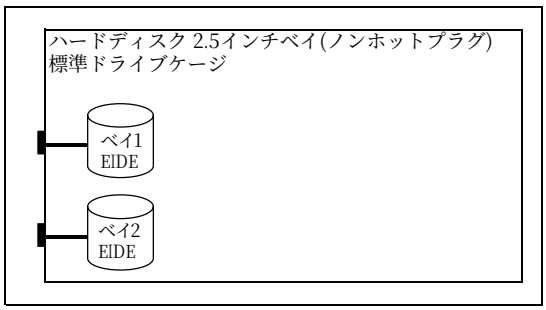

※斜線部分は標準搭載を示します。ハードディスクは各タイプにより異なります。

OSインストールについて

①複数枚のサーバブレードへの一括インストール
システム一括導入支援ソフト「SystemcastWizard Professional V2.2」(別途手配必要)を使用してネットワーク経由でOSをインストールします。
(「Systemcast Wizard Professional V2.2」用にサーバが別途1台必要になります。)
②1枚のサーバブレードへのインストール
サーバブレードにディスプレイ/USB拡張ケーブル(シャーシに標準添付)経由でCD-ROMドライブ(USB接続)、フロッピィディスクドライブ(USB接続)に接続してOSをインストールします。

※OSをインストールする場合には、「SystemcastWizard Professional V2.2」あるいは「FDD、CD-ROM」のどちらかが必要です。

※OSにより接続可能装置は異なります。詳細はハードウェア一覧を参照願います。
㋕：カスタムメイド対象製品を示す。

PRIMERGY BX300　サーバブレード　樹系図

〔A-1〕PRIMERGY BX300　サーバブレード

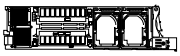

HDタイプ

PGXAA1H　(270,000円 税別)　【1CPU(低電圧版モバイルPentium®Ⅲ-M 866MHz)/HDタイプ】
PGXAA1HB　(270,000円 税別)　【1CPU(低電圧版モバイルPentium®Ⅲ-M 866MHz)/HDタイプ(シャーシ搭載出荷用)】

Windows®2000 Server IDE-RAID1アレイタイプ

PGXAA1JK　(409,000円 税別)　【1CPU(低電圧版モバイルPentium®Ⅲ-M 866MHz)/Windows®2000Server IDE-RAID1アレイタイプ】
PGXAA1JKB　(409,000円 税別)　【1CPU(低電圧版モバイルPentium®Ⅲ-M 866MHz)/Windows®2000Server IDE-RAID1アレイタイプ(シャーシ搭載出荷用)】

Linux サービスバンドルタイプ

PGXAA1JG　(325,000円 税別)　【1CPU(低電圧版モバイルPentium®Ⅲ-M 866MHz)/Linuxサービスバンドルタイプ】
PGXAA1JGB　(325,000円 税別)　【1CPU(低電圧版モバイルPentium®Ⅲ-M 866MHz)/Linuxサービスバンドルタイプ(シャーシ搭載出荷用)】

※PRIMERGY BX300サーバブレードをPRIMERGY BX300シャーシに搭載して出荷する場合は、PRIMERGY BX300サーバブレード(シャーシ搭載出荷用)、PRIMERGY BX300シャーシ(サーバブレード搭載出荷用)を同時手配願います。

Linuxサービスバンドルタイプのカスタムメイド対応について

Linuxサービスバンドルタイプは一部オプションに限り、カスタムメイド対応となります。カスタムメイド対応可能なオプションは以下のとおりです。

拡張RAMモジュール	PGBRM25P（256MB[256MB x1]） PGBRM51P（512MB[512MB x1]） PGBRM1P（1GB[1GB x1]）
基本RAMモジュール変換機構	PGBRU51P（256MB[256MB x1]→512MB[512MB x1]） PGBRU1P（256MB[256MB x1]→1GB[1GB x1]）
基本ハードディスクユニット変換機構	PGBHU44H(20.0GB→40.0GB/ATA5/4200rpm)

メモリ

メモリスロット

標準搭載を含め、最大2GBまで搭載可能(1GB DIMM×2)
標準搭載メモリ：256MB(256MB DIMM×1)

〔E-101〕
拡張RAMモジュール-256MB(256MB DIMM×1)
PG-RM25P　(47,000円 税別)
PGBRM25P　(47,000円 税別) ㋕

〔E-102〕
拡張RAMモジュール-512MB(512MB DIMM×1)
PG-RM51P　(109,000円 税別)
PGBRM51P　(109,000円 税別) ㋕

〔E-103〕
拡張RAMモジュール-1GB(1GB DIMM×1)
PG-RM1P　(233,000円 税別)
PGBRM1P　(233,000円 税別) ㋕

〔E-104〕
基本RAMモジュール変換機構-512MB(512MB DIMM×1)
PGBRU51P　(62,000円 税別)㋕

〔E-105〕
基本RAMモジュール変換機構-1GB(1GB DIMM×1)
PGBRU1P　(186,000円 税別)㋕

内蔵ハードディスク

オンボードIDEコントローラ

標準搭載を含め、最大2台まで増設可能

〔F-51〕
内蔵ハードディスクユニット-20GB(EIDE/4,200rpm)
PG-HD2E4H(29,000円 税別)
PGBHD2E4H(29,000円 税別) ㋕

〔F-52〕
内蔵ハードディスクユニット-40GB(EIDE/4,200rpm)
PG-HD4E4H(46,000円 税別)
PGBHD4E4H(46,000円 税別) ㋕

標準搭載ハードディスクの交換用オプション(アレイタイプは除く)

〔F-53〕
基本ハードディスクユニット変換機構-40GB
【標準搭載HDD→40.0GB(EIDE/4,200rpm 】
PGBHU44H(17,000円 税別) ㋕

CD-ROM/フロッピィディスク/ディスプレイ

ディスプレイ/USB拡張コネクタ

〔N-70〕
ディスプレイ/USB拡張ケーブル
PG-CBLDP01 (7,800円 税別)
※シャーシに1本標準添付

〔I-61〕★
CD-R/RWドライブユニット(USB)
FMV-NRW52S(41,800円 税別)
※CD-ROM機能のみ使用可能

〔I-62〕★
FDDユニット(USB)
FMFD-51S(10,000円 税別)
※BX300システムに最低1台必要
※同一シャーシに最大10台まで接続可能

ディスプレイ

2002年8月2日より、本システム構成図に掲載されております商品★の価格体系につきましては、価格についてご相談していただくことを前提とした従来の「標準価格」から、市場の実勢価格に近く、お客様にわかりやすい「希望小売価格」に変更しております。
※PRIMERGY本体等を除く

※OSにより接続可能装置は異なります。詳細はハードウェア一覧を参照願います。
㋕：カスタムメイド対象製品を示す。

PRIMERGY BX300　スイッチブレード　仕様

品名 モデル		PRIMERGY BX300 スイッチブレード
型名		PG-SW101
	カスタムメイド(*1)	PGBSW101
ネットワーク	内部	10ポート(1Gbps)
	外部	3ポート(1000BASE-T/100BASE-TX/10BASE-T択一)
外形寸法［W×D×H(mm)］		35×242×110

(*1) PRIMERGY BX300 シャーシに搭載して出荷するための型名です。

※VLAN機能使用時には、使用可能なサーバブレードは最大18枚になります。(PRIMERGY BX300シャーシ内のサーバブレードスロット9,10に搭載したPRIMERGY BX300サーバブレードはVLAN機能を使用できません。)

PRIMERGY BX300　シャーシ　仕様

品名 モデル		PRIMERGY BX300 シャーシ
型名		PG-R1SC1
	サーバブレード搭載出荷用 (*1)	PGBR1SC1B
スロット	サーバブレード	20 (ホットプラグ対応)
	スイッチブレード	4(スイッチブレード×1搭載済) (ホットプラグ対応)
	マネジメントブレード	2(マネジメントブレード×1搭載済) (ホットプラグ対応)
インタフェース		CRT(アナログRGB)、キーボード(PS/2タイプMini DIN6ピン)、マウス(PS/2タイプMini DIN6ピン)(*2)
電源	入力電圧(周波数)/ 入力ｺﾝｾﾝﾄ	AC100V(50/60Hz)／二極接地型×1 (最大2)
	消費電力/発熱量	最大1135W/4080KJ/h
	冗長電源／冗長ファン	冗長電源はオプション（ホットプラグ対応）／冗長ファンは標準装備
外形寸法［W×D×H(mm)］ (*3)		435×740×130 (3U)
質量		最大63kg
主な添付ツール		Drivers CD-ROM

(*1) PRIMERGY BX300サーバブレードをシャーシに搭載して出荷するための型名です。PRIMERGY BX300 サーバブレード(シャーシ搭載出荷用)を手配する必要があります。
(*2) PRIMERGY BX300サーバブレード20枚分のCRT/KB切替器の出力です。
(*3) レバー等の突起物は含んでいません。

※PRIMERGY BX300でラックシステムを構成する場合は、1ラックあたりの搭載可能質量に注意して、構成を決定して下さい。

PRIMERGY BX300　シャーシ　構成図

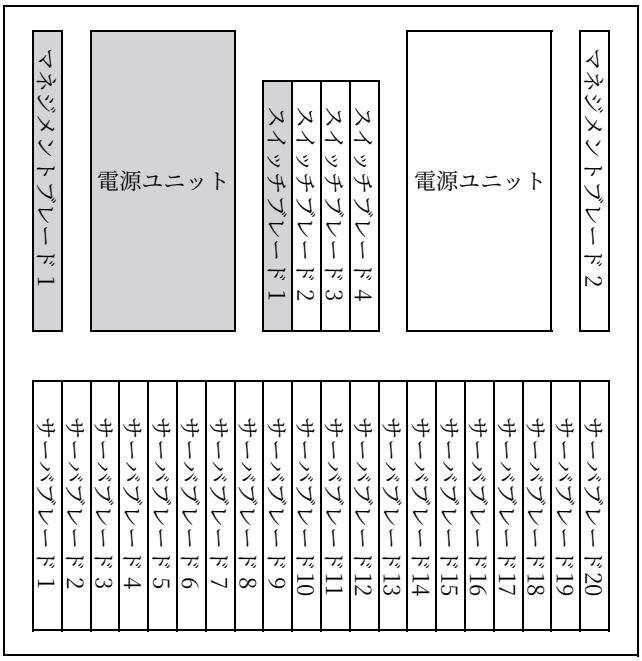

※斜線部分は標準搭載を示します。

※OSにより接続可能装置は異なります。詳細はハードウェア一覧を参照願います。
㋕：カスタムメイド対象製品を示す。

PRIMERGY BX300　樹系図

[J-91]
PRIMERGY BX300 シャーシ
PG-R1SC1(650,000円 税別)
[J-92]
PRIMERGY BX300 シャーシ(サーバブレード搭載出荷用)
PGBR1SC1B(650,000円 税別)

19インチラックへの搭載について

PRIMERGY BX300でラックシステムを構成する場合は、1ラックあたりの搭載可能質量に注意して構成を決定して下さい。

サーバブレード

サーバブレードスロット

最大20枚1シャーシに搭載可能

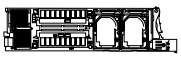

〔A-1〕
PRIMERGY BX300 サーバブレード
(P.21,22参照)

サーバブレードのシャーシ搭載出荷について

(1)PRIMERGY BX300サーバブレードをPRIMERGY BX300シャーシに搭載して出荷する場合は、PRIMERGY BX300サーバブレード(シャーシ搭載出荷用)、PRIMERGY BX300シャーシ(サーバブレード搭載出荷用)を同時手配願います。
(2)PRIMERGY BX300サーバブレード(シャーシ搭載出荷用)とPRIMERGY BX300シャーシ(サーバブレード搭載出荷用)を同時手配した場合、PRIMERGY BX300サーバブレードは奇数スロット、偶数スロットの順にスロット番号の小さい方から搭載されます。

スイッチブレード

スイッチブレードスロット

標準搭載を含め、最大4枚1シャーシに搭載可能

標準搭載:1枚

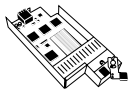

〔J-101〕
PRIMERGY BX300 スイッチブレード
PG-SW101(200,000円 税別)
PGBSW101(200,000円 税別) ㋕
※同一シャーシ内にサーバブレードを
11枚以上搭載する際に1枚以上追加手配必須

[N-65]
ツイストペアケーブル(カテゴリ5e)

スイッチブレードの搭載について

(1)PRIMERGY BX300スイッチブレードをカスタムメイドで手配した場合、PRIMERGY BX300シャーシにはスロット2→スロット3→スロット4の順に搭載されます。
(2)PRIMERGY BX300シャーシ内にPRIMERGY BX300サーバブレードを11枚以上搭載する場合は、PRIMERGY BX300スイッチブレードを1枚以上追加手配する必要があります。

スイッチブレードの注意事項

PRIMERGY BX300スイッチブレードのVLAN機能を使用する場合、使用可能なPRIMERGY BX300サーバブレードは最大18枚になります。(PRIMERGY BX300シャーシ内のサーバブレードスロット9,10に搭載したPRIMERGY BX300サーバブレードはVLAN機能を使用できません。)

シャーシ内におけるサーバブレードとスイッチブレードの接続形態

サーバブレードにはスイッチブレードに接続するためのLANポートが2つあります。

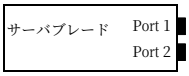

サーバブレードとスイッチブレードの接続形態は以下の表を参照願います。

サーバブレード	使用するポート		スイッチブレード
サーバブレード 1,3,5,7,9,11,13,15,17,19	Port 1	⇨	スイッチブレード1 (標準搭載)
	Port 2	⇨	スイッチブレード3 (オプション)
サーバブレード 2,4,6,8,10,12,14,16,18,20	Port 1	⇨	スイッチブレード2 (オプション)
	Port 2	⇨	スイッチブレード4 (オプション)

[注]対応するスイッチブレードが搭載されていない場合、サーバブレードのLANは使用できません。

マネジメントブレード

マネジメントブレードスロット

標準搭載を含め、最大2枚1シャーシに搭載可能

標準搭載:1枚

〔J-102〕
PRIMERGY BX300 マネジメントブレード
PG-MB101(50,000円 税別)
PGBMB101(50,000円 税別) ㋕

電源

電源ユニットスロット

標準搭載を含め、最大2台1シャーシに搭載可能

標準搭載:1台

〔K-8〕
内蔵電源ユニット
PG-PU110(57,000円 税別)
PGBPU110(57,000円 税別) ㋕

UPS

UPSについて

PRIMERGY BX300ではスケジュール運転機能を標準でサポートしているため、UPSによるスケジュール運転機能はサポートしておりません。