CA92276-5675-02

PRIMERGY RX600 S3 使用上の注意

このたびは、弊社の PRIMERGY RX600 S3 をお買い求めいただきまして、誠にありがとうございます。本サーバをご使用になる上での注意および追記事項がございますので、本書をよくお読みの上、ご使用願います。

平成 18 年 10 月
富士通株式会社

1 「PRIMERGY RX600 S3 ユーザーズガイド：B7FH-4151-01」についての訂正事項 2
1 章「1.3.4 ベースボード」(関連ページ 33) 2
8 章「8.1.1 ジャンパの位置」(関連ページ 296) 3
8 章「8.1.2 ジャンパの設定」(関連ページ 297) 表：スイッチの設定 4
8 章「8.3 BIOS セットアップユーティリティ」(関連ページ 304,318) 4
8 章「8.3.3 Processor メニュー」(関連ページ 306) 表：Processor メニューの項目説明 5
8 章「8.3.7 Devices メニュー」(関連ページ 312) 表：Devices メニューの項目説明 5
9 章「9.8.1 保守サービス」(関連ページ 361) 表：定期交換部品一覧 6
2 「PRIMERGY RX600 S3 ユーザーズガイド オンボード SCSI アレイ編：B7FH-4691-01」についての訂正事項 7
2 章「2.4 ディスクアレイの作成手順」(関連ページ 37) 5 項 WebBIOS の画面 7
2 章「2.4 ディスクアレイの作成手順」(関連ページ 38) 7 項 「Write Policy」 7
3 新規モデル・オプション追加に伴う「PRIMERGY RX600 S3 ユーザーズガイド：B7FH-4151-01」の更新 8
1 章「1.1 RX600 S3 のご紹介」(関連ページ 17) 8
2 章「2.1.1 内蔵オプション、外付けオプションの取り付け」(関連ページ 51) 8
7 章「7.3.2 搭載可能な CPU と留意事項」(関連ページ 245) 表：搭載可能 CPU 9
7 章「7.4.2 搭載可能なメモリと留意事項」(関連ページ 254) 表：使用できるメモリ一覧 9
7 章「7.4.2 搭載可能なメモリと留意事項」(関連ページ 255) ● メモリボードとメモリの搭載順 10
7 章「7.4.2 搭載可能なメモリと留意事項」(関連ページ 258) ■ スペアメモリ機能 10
付録「A 本体仕様」(関連ページ 364) 11
A.1 Windows Server 2003 R2 アレイタイプ 11
A.2 Windows Server 2003 R2 x64 アレイタイプ 15
A.3 ディスクレスタイプ 17
● エネルギー消費効率 18
● サポート OS 18
付録「B.1 CPU」(関連ページ 370) 表：CPU の仕様 19
付録「B.2 メモリ」(関連ページ 371) 表：メモリの仕様 19
4 最新の環境設定シート 20
5 PRIMERGY オプション製品の増設についての補足事項 20

1 「PRIMERGY RX600 S3 ユーザーズガイド：B7FH-4151-01」についての訂正事項

1 章「1.3.4 ベースボード」(関連ページ 33)

訂正

ベースボード図の番号付けを以下のように訂正いたします。

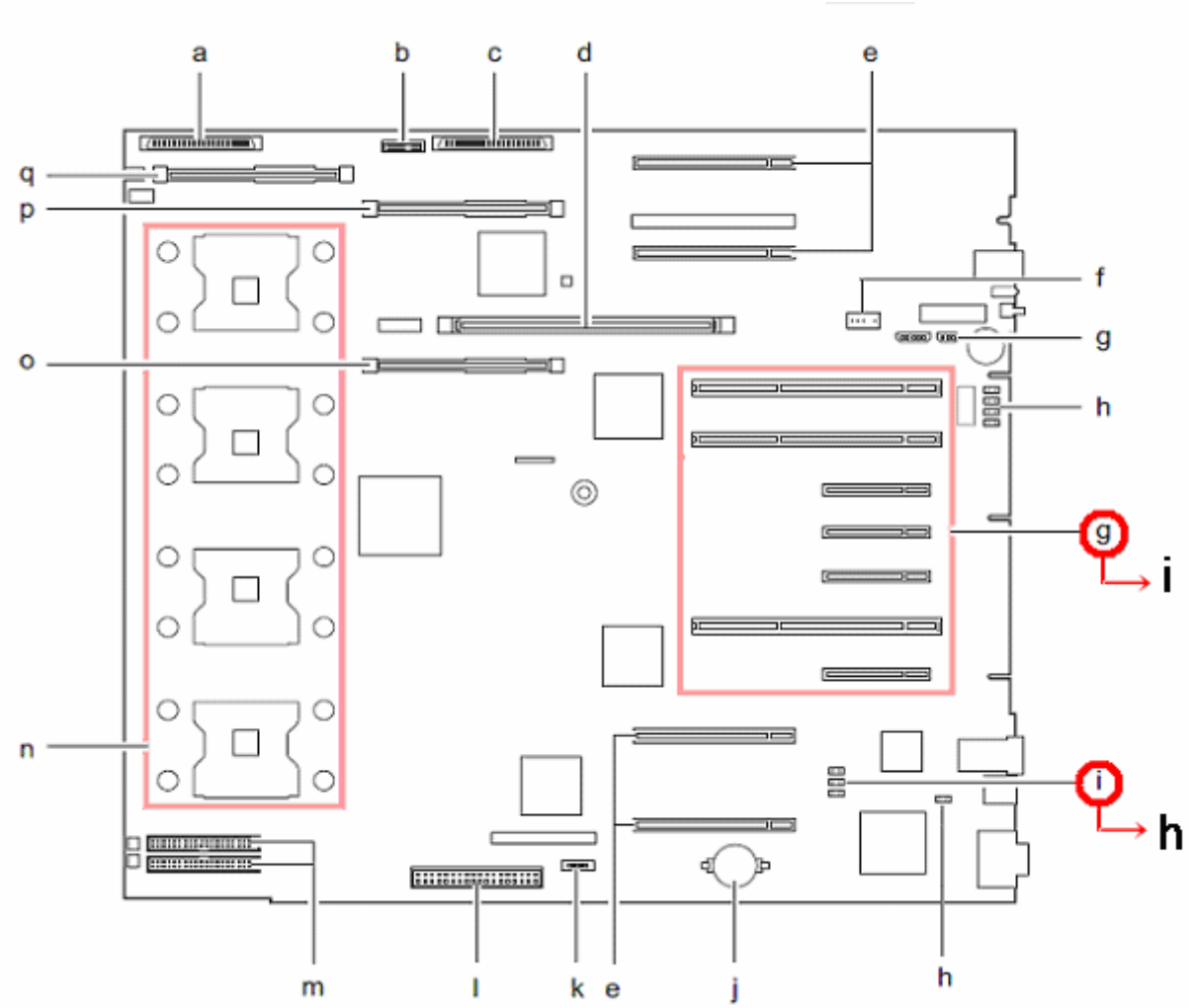

8 章「8.1.1 ジャンパの位置」(関連ページ 296)

訂正

ベースボード図のジャンパを以下のように訂正いたします。

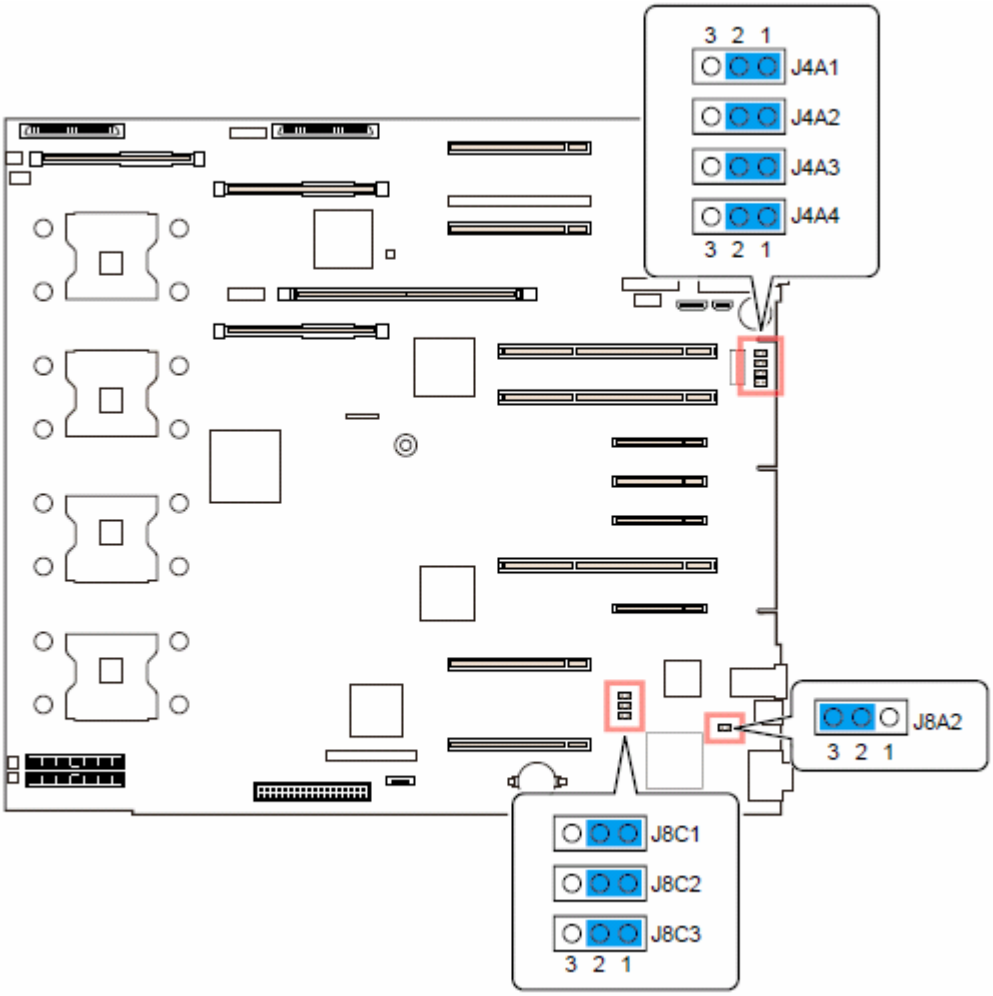

8 章「8.1.2 ジャンパの設定」(関連ページ 297)
表：スイッチの設定

訂正

誤）

ジャンパ番号	意味	設定値	説明
J4A1	BIOS パスワード	1-2（ご購入時） 2-3	パスワードを無効、または消去する場合は「2-3」に設定します。
J4A2	BIOS 書き込み	1-2（ご購入時） 2-3	本設定は変更禁止です。変更しないでください。
J4A3	BIOS リカバリ	1-2（ご購入時） 2-3	BIOS をリカバリする場合は、「2-3」に設定します。
J4A4	NVRAM クリア	1-2（ご購入時） 2-3	強制的に NVRAM をクリアする場合は、「2-3」に設定します。
J8C1	FRB3 タイマ	1-2（ご購入時） 2-3	本設定は変更禁止です。変更しないでください。
J8C2	BMC	1-2（ご購入時） 2-3	本設定は変更禁止です。変更しないでください。
J8C3	ローリング BIOS	1-2（ご購入時） 2-3 なし	本設定は変更禁止です。変更しないでください。

正）

ジャンパ番号	意味	設定値	説明
J4A1	BIOS パスワード	1-2（ご購入時） 2-3	パスワードを無効、または消去する場合は「2-3」に設定します。
J4A2	BIOS 書き込み	1-2（ご購入時） 2-3	本設定は変更禁止です。変更しないでください。
J4A3	BIOS リカバリ	1-2（ご購入時） 2-3	BIOS をリカバリする場合は、「2-3」に設定します。
J4A4	NVRAM クリア	1-2（ご購入時） 2-3	強制的に NVRAM をクリアする場合は、「2-3」に設定します。
J8C1	FRB3 タイマ	1-2（ご購入時） 2-3	本設定は変更禁止です。変更しないでください。
J8C2	BMC	1-2（ご購入時） 2-3	本設定は変更禁止です。変更しないでください。
J8C3	ローリング BIOS	1-2（ご購入時） 2-3 なし	本設定は変更禁止です。変更しないでください。
J8A2	ビデオ出力	1-2 2-3(ご購入時)	本設定は変更禁止です。変更しないでください。

8 章「8.3 BIOS セットアップユーティリティ」(関連ページ 304,318)

追加

■ 注意事項

【F9】キーまたは Save，Restore & Exit メニューの「Restore Default」 を実行したのち、「Save Changes and Exit」 で BIOS セットアップユーティリティを終了した場合、次回の再起動にて「Press <ESC> key to view diagnostic messages」が表示されたタイミングでキーボードよりキー操作は行わないでください。

8 章「8.3.3 Processor メニュー」(関連ページ 306)
表：Processor メニューの項目説明

訂正

誤)

項目	設定値	説明
Hyper-Threading Technology	・Enabled ・Disabled	ハイパースレッディング機能を有効にするかどうかの設定です。 注意事項： Xeon プロセッサ 7041 （デュアルコア）を搭載するシステム構成で Red Hat Enterprise Linux AS (v.3 for x86) をお使いになる場合は、本設定項目を Enabled に設定しないでください。

正)

項目	設定値	説明
Hyper-Threading Technology	・Enabled (Xeon プロセッサ MP 搭載モデルご購入時) ・Disabled (Xeon プロセッサ 7041、Xeon プロセッサ 7120M、Xeon プロセッサ 7140M 搭載モデルご購入時)	ハイパースレッディング機能を有効にするかどうかの設定です。 注意事項： Xeon プロセッサ 7041、Xeon プロセッサ 7120M、または Xeon プロセッサ 7140M を搭載するシステム構成で Linux をお使いになる場合は、本設定項目を Enabled に設定しないでください。

8 章「8.3.7 Devices メニュー」(関連ページ 312)
表：Devices メニューの項目説明

訂正

誤)

項目	設定値	説明
USB 2.0 Controller	Disabled（変更禁止）	USB2.0 コントローラを有効にするかどうかの設定です。

正)

項目	設定値	説明
USB 2.0 Controller	Enabled（ご購入時）	USB2.0 コントローラを有効にするかどうかの設定です。

9 章「9.8.1 保守サービス」(関連ページ 361)
表：定期交換部品一覧

訂正

誤）

部品名	説明
アレイコントローラカードのバッテリ	電源の投入／切断時間にかかわらず、約 3 年を経過すると交換時期となります。
UPS バッテリ	電源の投入／切断時間にかかわらず約 2 年を経過すると交換時期となりますが、周囲温度により、バッテリ寿命が短縮されることがあります。詳細につきましては、UPS の取扱説明書をご覧ください。

正）

部品名	説明
アレイコントローラのバッテリ	電源の投入／切断時間にかかわらず、約 2 年を経過すると RAS 支援サービスによる交換予告が通知されます。3 年を経過するまでに交換してください。
UPS バッテリ	電源の投入／切断時間にかかわらず約 2 年毎に交換してください。ただし、周囲温度により、バッテリ寿命が短縮されることがあります。詳細につきましては、UPS の取扱説明書をご覧ください。

2「PRIMERGY RX600 S3 ユーザーズガイド オンボード SCSI アレイ編：B7FH-4691-01」についての訂正事項

2 章「2.4 ディスクアレイの作成手順」（関連ページ 37）
5 項 WebBIOS の画面

訂正

以下の画面と読み替えてください。丸印の項目が変更になっています。

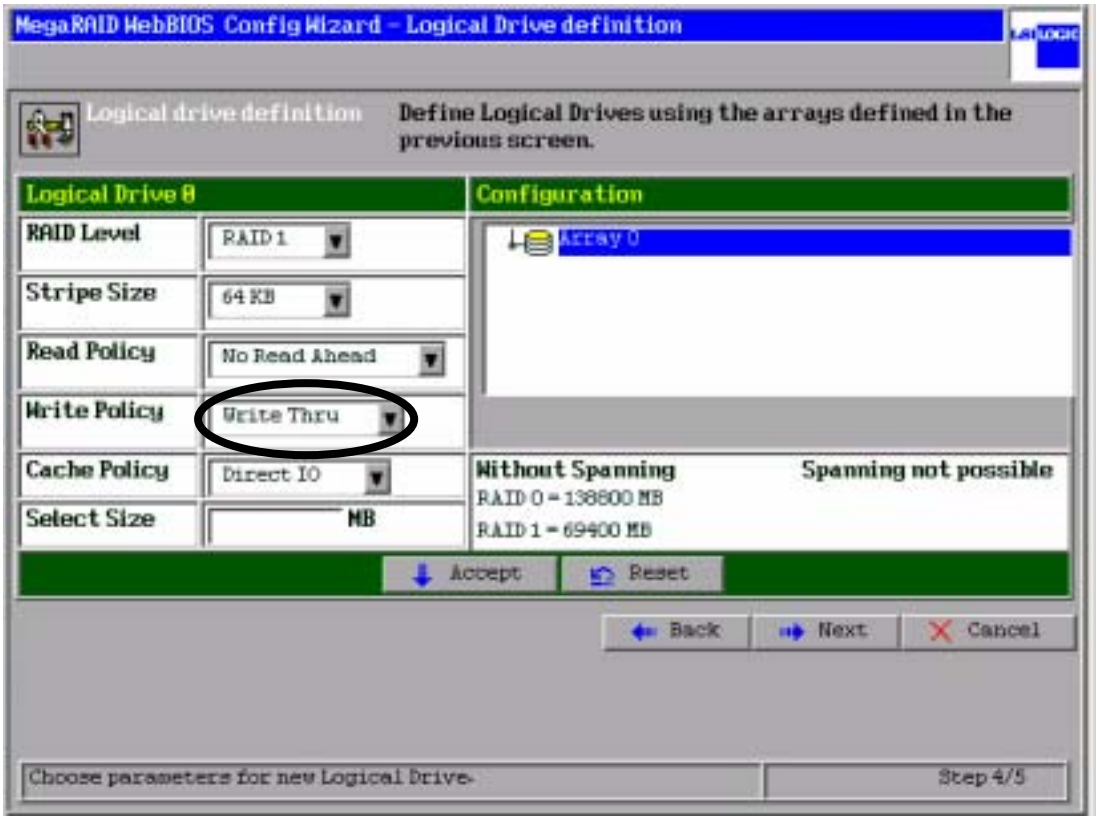

2 章「2.4 ディスクアレイの作成手順」（関連ページ 38）
7 項 「Write Policy」

追加

7「Stripe Size」、「Read Policy」、「Write Policy」、「Cache Policy」は、以下のように設定します。
「Write Policy」はデフォルト設定値 ”Write Thru"ですが Write Back に選択可能です。

POINT Write Back でご使用になる場合は、「1.2.4 ライトモード（Write Mode)」（→ P.15）を十分お読みになった上でご使用ください。

※上記の影付き部分が追加になっています。

3 新規モデル・オプション追加に伴う「PRIMERGY RX600 S3 ユーザーズガイド：B7FH-4151-01」の更新

1 章「1.1 RX600 S3 のご紹介」(関連ページ 17)

更新

現）

● メモリは最大 32GB

メモリは標準で 2GB 搭載しており、4 つのメモリボードにそれぞれ 4 枚のメモリカードを搭載でき、最大 32GB まで拡張可能です。

新）

● メモリは最大 64GB

メモリは標準で 2GB 搭載しており、4 つのメモリボードにそれぞれ 4 枚のメモリカードを搭載でき、最大 64GB まで拡張可能です。

2 章「2.1.1 内蔵オプション、外付けオプションの取り付け」(関連ページ 51)

更新

現）

■ メモリ搭載時の注意

本サーバでは、メモリは最大 32GB までサポートしますが、使用する OS によって搭載可能容量が異なります。

新）

■ メモリ搭載時の注意

本サーバでは、メモリは最大 64GB までサポートしますが、使用する OS によって搭載可能容量が異なります。

更新

現）

表：メモリの搭載可能容量と使用可能容量

OS	搭載メモリ容量	使用可能メモリ容量
Windows Server 2003, Standard Edition [注 3] Windows Server 2003, Enterprise Edition Windows Server 2003 x64	～ 32GB	搭載メモリ容量と同じ

新）

表：メモリの搭載可能容量と使用可能容量

OS	搭載メモリ容量	使用可能メモリ容量
Windows Server 2003, Standard Edition [注 3] Windows Server 2003, Enterprise Edition Windows Server 2003 x64	～ 64GB	搭載メモリ容量と同じ

7 章「7.3.2 搭載可能な CPU と留意事項」（関連ページ 245）表：搭載可能 CPU

更新

現）

品名	型名
Xeon プロセッサ MP 3.66GHz / 1MB	PG-FG218
Xeon プロセッサ 7041 3GHz / 2x2MB	PG-FG30J

新）

品名	型名
Xeon プロセッサ MP 3.66GHz / 1MB	PG-FG218
Xeon プロセッサ 7041 (3GHz / 2x2MB)	PG-FG30J
Xeon プロセッサ 7120M(3GHz/4MB)	PG-FG401
Xeon プロセッサ 7140M(3.40GHz/16MB)	PG-FG402

7 章「7.4.2 搭載可能なメモリと留意事項」（関連ページ 254）表：使用できるメモリ一覧

更新

現）

品名（型名）	備考
拡張 RAM ボード（PG-RB106）	
拡張 RAM モジュール-2GB（PG-RM2BD）	2GB（1GB-DIMM 2 枚）
拡張 RAM モジュール-4GB（PG-RM4BD）	4GB（2GB-DIMM 2 枚）

新）

品名（型名）	備考
拡張 RAM ボード（PG-RB106）	
拡張 RAM モジュール-2GB（PG-RM2BD）	2GB（1GB-DIMM 2 枚）
拡張 RAM モジュール-4GB（PG-RM4BD）	4GB（2GB-DIMM 2 枚）
拡張 RAM モジュール-8GB（PG-RM8BD）	8GB（4GB-DIMM 2 枚）

7 章「7.4.2 搭載可能なメモリと留意事項」（関連ページ 255）
● メモリボードとメモリの搭載順

更新

現）

・ メモリは、メモリバンク 1 → メモリバンク 2 の順に、それぞれ同一容量のメモリ 2 枚を一組にして搭載してください。また、メモリバンク 1 とメモリバンク 2 で容量が異なるメモリを搭載する場合は、容量が小さい方をメモリバンク 1 に搭載してください。

新）

・ メモリは、メモリバンク 1 → メモリバンク 2 の順に、それぞれ同一容量のメモリ 2 枚を一組にして搭載してください。また，メモリバンク 1 とメモリバンク 2 で容量が異なるメモリを搭載する場合は、8GB(4GB-DIMM 2 枚)→ 2GB(1GB-DIMM 2 枚)→ 4GB(2GB-DIMM 2 枚)の優先順位でメモリバンク 1 に搭載してください。

7 章「7.4.2 搭載可能なメモリと留意事項」（関連ページ 258）
■ スペアメモリ機能

更新

現）

メモリボード単位でスペアメモリを割り当てます。利用可能なメモリ容量（論理容量）は物理容量の 1/2 になります。

新）

メモリボード単位でスペアメモリを割り当てます。利用可能なメモリ容量（論理容量）は物理容量の 1/2 になります。4GB-DIMM 4 枚構成（メモリボード単位）の場合は、利用可能なメモリ容量（論理容量）は物理容量の 3/4 になります。

付録「A 本体仕様」（関連ページ 364）

更新

以下の記事で読み替えてください。

A.1 Windows Server 2003 R2 アレイタイプ

項目		機能・仕様				
型名		PGR60327S2	PGR60324S2	PGR60323S2	PGR60324S	PGR60323S
CPU	標準	インテル Xeon プロセッサー MP(3.66GHz/1MB) x2				
	マルチ数	2 ～ 4				
メモリ	標準	2GB（1GB PC2-3200 Registered DIMM × 2 枚）				
	増設単位	2GB / 4GB / 8GB				
	最大容量	64GB（4GB × 16 / メモリボード× 3 増設時）				
ビデオ RAM 容量		16MB				
グラフィックス		VGA チップ：ATI Radeon 7000M 640 × 480、800 × 600、1024 × 768、1280 × 1024 表示色：解像度、OS などによって異なる				
CD-ROM ドライブ		24 倍速 ATAPI CD-ROM ドライブ（標準） 内蔵 DVD-RAM ドライブ （オプション）				
5 インチストレージベイ		1 ベイ（種類：DAT72、VXA2、LTO2）				
3.5 インチストレージベイ		5 ベイ（全ベイホットプラグ対応）				
	標準	73GB 10krpm × 2 RAID1	146.8GB 10krpm × 2 RAID1	300GB 10krpm × 2 RAID1	146.8GB 10krpm × 3 RAID5	300GB 10krpm × 3 RAID5
	増設単位	73GB / 146.8GB / 300GB（10krpm、Ultra320 SCSI） 73GB / 146.8GB （15krpm、Ultra320 SCSI）				
	内蔵最大	1,500GB（300GB × 5）				
ディスクアレイ		標準（オンボード SCSI アレイコントローラ）				
拡張スロット		PCI スロット x7（PCI Express(x8) x1、PCI Express(x4) x3、PCI-X 64bit/133MHz x1、PCI-X 64bit/100MHz x2）				
フロッピーディスクドライブ		オプション（USB フロッピーディスクドライブ）［注 1］				
インタフェース		LAN(1000BASE-T / 100BASE-TX / 10BASE-T) × 2（ベースボード標準搭載）、シリアル× 1、モニタ× 2、USB × 5				
キーボード／マウス		オプション（KVM スイッチ経由）［注 2］				
外形寸法（mm）		横幅:482.6（突起部含む）×奥行き:737.0（突起部含む）×高さ:176.0（4U）				
質量		約 50kg				
内蔵時計精度		誤差 2 ～ 3 分／月				
消費電力		最大 1,100W ／ 3,960kJ/h				
電源		AC200V (50/60Hz) / 引掛型 3 ピン、ロック付				
電源ユニット		標準 2 台(冗長／ホットプラグ対応)				
ファン		標準 4 台 (冗長／ホットプラグ対応)				
エネルギー消費効率		「● エネルギー消費効率」（→ P.18）				
サポート OS		「● サポート OS」（→ P. 18）				

注 1: USB 接続フロッピーディスクドライブ（FMFD-51S）は、複数台システムに最低 1 台必須です。
注 2: KVM ケーブル（USB）［PG-CBLDP09/PG-CBLDP10/PG-CBLDP11］を使用して、KVM スイッチ［PG-SB201/PGSB202］経由で接続してください。
注 3: エネルギー消費効率とは、省エネ法で定める測定方法により、測定した消費電力を省エネ法で定める複合理論性能で除したものです。
本サーバの仕様は、改善のため予告なしに変更することがあります。あらかじめご了承ください。

項目		機能・仕様				
型名		PGR60347S2	PGR60344S2	PGR60343S2	PGR60344S	PGR60343S
CPU	標準	インテル Xeon プロセッサー 7041(3GHz/2MB x2) x2				
	マルチ数	2 ～ 4				
メモリ	標準	2GB（1GB PC2-3200 Registered DIMM × 2 枚）				
	増設単位	2GB / 4GB / 8GB				
	最大容量	64GB（4GB × 16 / メモリボード× 3 増設時）				
ビデオ RAM 容量		16MB				
グラフィックス		VGA チップ：ATI Radeon 7000M 640 × 480、800 × 600、1024 × 768、1280 × 1024 表示色：解像度、OS などによって異なる				
CD-ROM ドライブ		24 倍速 ATAPI CD-ROM ドライブ（標準） 内蔵 DVD-RAM ドライブ （オプション）				
5 インチストレージベイ		1 ベイ（種類：DAT72、VXA2、LTO2）				
3.5 インチストレージベイ		5 ベイ（全ベイホットプラグ対応）				
	標準	73GB 10krpm × 2 RAID1	146.8GB 10krpm × 2 RAID1	300GB 10krpm × 2 RAID1	146.8GB 10krpm × 3 RAID5	300GB 10krpm × 3 RAID5
	増設単位	73GB / 146.8GB / 300GB（10krpm、Ultra320 SCSI） 73GB / 146.8GB （15krpm、Ultra320 SCSI）				
	内蔵最大	1,500GB（300GB × 5）				
ディスクアレイ		標準（オンボード SCSI アレイコントローラ）				
拡張スロット		PCI スロット x7（PCI Express(x8) x1、PCI Express(x4) x3、PCI-X 64bit/133MHz x1、PCI-X 64bit/100MHz x2）				
フロッピーディスクドライブ		オプション（USB フロッピーディスクドライブ）[注 1]				
インタフェース		LAN(1000BASE-T / 100BASE-TX / 10BASE-T) × 2（ベースボード標準搭載）、シリアル× 1、モニタ× 2、USB × 5				
キーボード／マウス		オプション（KVM スイッチ経由）[注 2]				
外形寸法（mm）		横幅:482.6（突起部含む）×奥行き:737.0（突起部含む）×高さ:176.0（4U）				
質量		約 50kg				
内蔵時計精度		誤差 2 ～ 3 分／月				
消費電力		最大 1,100W ／ 3,960kJ/h				
電源		AC200V (50/60Hz) / 引掛型 3 ピン、ロック付				
電源ユニット		標準 2 台(冗長／ホットプラグ対応)				
ファン		標準 4 台 (冗長／ホットプラグ対応)				
エネルギー消費効率		「● エネルギー消費効率」（→ P.18）				
サポート OS		「● サポート OS」（→ P. 18）				

注 1: USB 接続フロッピーディスクドライブ（FMFD-51S）は、複数台システムに最低 1 台必須です。
注 2: KVM ケーブル（USB）[PG-CBLDP09/PG-CBLDP10/PG-CBLDP11] を使用して、KVM スイッチ [PG-SB201/PGSB202] 経由で接続してください。
本サーバの仕様は、改善のため予告なしに変更することがあります。あらかじめご了承ください。

項目		機能・仕様				
型名		PGR60367S2	PGR60364S2	PGR60363S2	PGR60364S	PGR60363S
CPU	標準	インテル Xeon プロセッサー 7120M(3GHz/4MB) x2				
	マルチ数	2 ～ 4				
メモリ	標準	2GB（1GB PC2-3200 Registered DIMM × 2 枚）				
	増設単位	2GB / 4GB / 8GB				
	最大容量	64GB（4GB × 16 / メモリボード× 3 増設時）				
ビデオ RAM 容量		16MB				
グラフィックス		VGA チップ：ATI Radeon 7000M 640 × 480、800 × 600、1024 × 768、1280 × 1024 表示色：解像度、OS などによって異なる				
CD-ROM ドライブ		24 倍速 ATAPI CD-ROM ドライブ（標準） 内蔵 DVD-RAM ドライブ （オプション）				
5 インチストレージベイ		1 ベイ（種類：DAT72、VXA2、LTO2）				
3.5 インチストレージベイ		5 ベイ（全ベイホットプラグ対応）				
	標準	73GB 10krpm × 2 RAID1	146.8GB 10krpm × 2 RAID1	300GB 10krpm × 2 RAID1	146.8GB 10krpm × 3 RAID5	300GB 10krpm × 3 RAID5
	増設単位	73GB / 146.8GB / 300GB（10krpm、Ultra320 SCSI） 73GB / 146.8GB （15krpm、Ultra320 SCSI）				
	内蔵最大	1,500GB（300GB × 5）				
ディスクアレイ		標準（オンボード SCSI アレイコントローラ）				
拡張スロット		PCI スロット x7（PCI Express(x8) x1、PCI Express(x4) x3、PCI-X 64bit/133MHz x1、PCI-X 64bit/100MHz x2）				
フロッピーディスクドライブ		オプション（USB フロッピーディスクドライブ）［注 1］				
インタフェース		LAN(1000BASE-T / 100BASE-TX / 10BASE-T) × 2（ベースボード標準搭載）、シリアル× 1、モニタ× 2、USB × 5				
キーボード／マウス		オプション（KVM スイッチ経由）［注 2］				
外形寸法（mm）		横幅:482.6（突起部含む）×奥行き:737.0（突起部含む）×高さ:176.0（4U）				
質量		約 50kg				
内蔵時計精度		誤差 2 ～ 3 分／月				
消費電力		最大 1,100W ／ 3,960kJ/h				
電源		AC200V（50/60Hz） / 引掛型 3 ピン、ロック付				
電源ユニット		標準 2 台(冗長／ホットプラグ対応)				
ファン		標準 4 台 (冗長／ホットプラグ対応)				
エネルギー消費効率		「● エネルギー消費効率」（→ P.18）				
サポート OS		「● サポート OS」（→ P. 18）				

注 1: USB 接続フロッピーディスクドライブ（FMFD-51S）は、複数台システムに最低 1 台必須です。
注 2: KVM ケーブル（USB）［PG-CBLDP09/PG-CBLDP10/PG-CBLDP11］を使用して、KVM スイッチ［PG-SB201/PGSB202］経由で接続してください。
本サーバの仕様は、改善のため予告なしに変更することがあります。あらかじめご了承ください。

項目		機能・仕様				
型名		PGR60387S2	PGR60384S2	PGR60383S2	PGR60384S	PGR60383S
CPU	標準	インテル Xeon プロセッサー 7140M(3.40GHz/16MB) x2				
	マルチ数	2 ～ 4				
メモリ	標準	2GB（1GB PC2-3200 Registered DIMM × 2 枚）				
	増設単位	2GB / 4GB / 8GB				
	最大容量	64GB（4GB × 16 / メモリボード× 3 増設時）				
ビデオ RAM 容量		16MB				
グラフィックス		VGA チップ：ATI Radeon 7000M 640 × 480、800 × 600、1024 × 768、1280 × 1024 表示色：解像度、OS などによって異なる				
CD-ROM ドライブ		24 倍速 ATAPI CD-ROM ドライブ（標準） 内蔵 DVD-RAM ドライブ （オプション）				
5 インチストレージベイ		1 ベイ（種類：DAT72、VXA2、LTO2）				
3.5 インチストレージベイ		5 ベイ（全ベイホットプラグ対応）				
	標準	73GB 10krpm × 2 RAID1	146.8GB 10krpm × 2 RAID1	300GB 10krpm × 2 RAID1	146.8GB 10krpm × 3 RAID5	300GB 10krpm × 3 RAID5
	増設単位	73GB / 146.8GB / 300GB（10krpm、Ultra320 SCSI） 73GB / 146.8GB （15krpm、Ultra320 SCSI）				
	内蔵最大	1,500GB（300GB × 5）				
ディスクアレイ		標準（オンボード SCSI アレイコントローラ）				
拡張スロット		PCI スロット x7（PCI Express(x8) x1、PCI Express(x4) x3、PCI-X 64bit/133MHz x1、PCI-X 64bit/100MHz x2）				
フロッピーディスクドライブ		オプション（USB フロッピーディスクドライブ）［注 1］				
インタフェース		LAN(1000BASE-T / 100BASE-TX / 10BASE-T) × 2（ベースボード標準搭載）、シリアル× 1、モニタ× 2、USB × 5				
キーボード／マウス		オプション（KVM スイッチ経由）［注 2］				
外形寸法（mm）		横幅:482.6（突起部含む）×奥行き:737.0（突起部含む）×高さ:176.0（4U）				
質量		約 50kg				
内蔵時計精度		誤差 2 ～ 3 分／月				
消費電力		最大 1,100W ／ 3,960kJ/h				
電源		AC200V (50/60Hz) / 引掛型 3 ピン、ロック付				
電源ユニット		標準 2 台(冗長／ホットプラグ対応)				
ファン		標準 4 台 (冗長／ホットプラグ対応)				
エネルギー消費効率		「● エネルギー消費効率」（→ P.18）				
サポート OS		「● サポート OS」（→ P. 18）				

注 1: USB 接続フロッピーディスクドライブ（FMFD-51S）は、複数台システムに最低 1 台必須です。
注 2: KVM ケーブル（USB）［PG-CBLDP09/PG-CBLDP10/PG-CBLDP11］を使用して、KVM スイッチ［PG-SB201/PGSB202］経由で接続してください。
本サーバの仕様は、改善のため予告なしに変更することがあります。あらかじめご了承ください。

A.2 Windows Server 2003 R2 x64 アレイタイプ

項目		機能・仕様					
型名		PGR60327V2	PGR60324V2	PGR60323V2	PGR60347V2	PGR60344V2	PGR60343V2
CPU	標準	インテル Xeon プロセッサー MP(3.66GHz/1MB) x2			インテル Xeon プロセッサー 7041(3GHz/2MB x2) x2		
	マルチ数	2 ～ 4					
メモリ	標準	2GB（1GB PC2-3200 Registered DIMM × 2 枚）					
	増設単位	2GB / 4GB / 8GB					
	最大容量	64GB（4GB × 16 / メモリボード× 3 増設時）					
ビデオ RAM 容量		16MB					
グラフィックス		VGA チップ：ATI Radeon 7000M 640 × 480、800 × 600、1024 × 768、1280 × 1024 表示色：解像度、OS などによって異なる					
CD-ROM ドライブ		24 倍速 ATAPI CD-ROM ドライブ（標準） 内蔵 DVD-RAM ドライブ （オプション）					
5 インチストレージベイ		1 ベイ（種類：DAT72、VXA2、LTO2）					
3.5 インチストレージベイ		5 ベイ（全ベイホットプラグ対応）					
	標準	73GB 10krpm × 2 RAID1	146.8GB 10krpm × 2 RAID1	300GB 10krpm × 2 RAID1	73GB 10krpm × 2 RAID1	146.8GB 10krpm × 2 RAID1	300GB 10krpm × 2 RAID1
	増設単位	73GB / 146.8GB / 300GB（10krpm、Ultra320 SCSI） 73GB / 146.8GB （15krpm、Ultra320 SCSI）					
	内蔵最大	1,500GB（300GB × 5）					
ディスクアレイ		標準（オンボード SCSI アレイコントローラ）					
拡張スロット		PCI スロット x7（PCI Express(x8) x1、PCI Express(x4) x3、PCI-X 64bit/133MHz x1、PCI-X 64bit/100MHz x2）					
フロッピーディスクドライブ		オプション（USB フロッピーディスクドライブ）[注 1]					
インタフェース		LAN(1000BASE-T / 100BASE-TX / 10BASE-T) × 2（ベースボード標準搭載）、シリアル× 1、モニタ× 2、USB × 5					
キーボード／マウス		オプション（KVM スイッチ経由）[注 2]					
外形寸法（mm）		横幅:482.6（突起部含む）×奥行き:737.0（突起部含む）×高さ:176.0（4U）					
質量		約 50kg					
内蔵時計精度		誤差 2 ～ 3 分／月					
消費電力		最大 1,100W ／ 3,960kJ/h					
電源		AC200V（50/60Hz）/ 引掛型 3 ピン、ロック付					
電源ユニット		標準 2 台(冗長／ホットプラグ対応)					
ファン		標準 4 台 (冗長／ホットプラグ対応)					
エネルギー消費効率		「● エネルギー消費効率」（→ P.18）					
サポート OS		「● サポート OS」（→ P. 18）					

注 1: USB 接続フロッピーディスクドライブ（FMFD-51S）は、複数台システムに最低 1 台必須です。
注 2: KVM ケーブル（USB）[PG-CBLDP09/PG-CBLDP10/PG-CBLDP11] を使用して、KVM スイッチ [PG-SB201/PGSB202] 経由で接続してください。
本サーバの仕様は、改善のため予告なしに変更することがあります。あらかじめご了承ください。

項目		機能・仕様					
型名		PGR60367V2	PGR60364V2	PGR60363V2	PGR60387V2	PGR60384V2	PGR60383V2
CPU	標準	インテル Xeon プロセッサー 7120M(3GHz/4MB) x2			インテル Xeon プロセッサー 7140M(3.40GHz/16MB) x2		
	マルチ数	2 ～ 4					
メモリ	標準	2GB（1GB PC2-3200 Registered DIMM × 2 枚）					
	増設単位	2GB / 4GB / 8GB					
	最大容量	64GB（4GB × 16 / メモリボード× 3 増設時）					
ビデオ RAM 容量		16MB					
グラフィックス		VGA チップ：ATI Radeon 7000M 640 × 480、800 × 600、1024 × 768、1280 × 1024 表示色：解像度、OS などによって異なる					
CD-ROM ドライブ		24 倍速 ATAPI CD-ROM ドライブ（標準） 内蔵 DVD-RAM ドライブ （オプション）					
5 インチストレージベイ		1 ベイ（種類：DAT72、VXA2、LT02）					
3.5 インチストレージベイ		5 ベイ（全ベイホットプラグ対応）					
	標準	73GB 10krpm × 2 RAID1	146.8GB 10krpm × 2 RAID1	300GB 10krpm × 2 RAID1	73GB 10krpm × 2 RAID1	146.8GB 10krpm × 2 RAID1	300GB 10krpm × 2 RAID1
	増設単位	73GB / 146.8GB / 300GB（10krpm、Ultra320 SCSI） 73GB / 146.8GB （15krpm、Ultra320 SCSI）					
	内蔵最大	1,500GB（300GB × 5）					
ディスクアレイ		標準（オンボード SCSI アレイコントローラ）					
拡張スロット		PCI スロット x7（PCI Express(x8) x1、PCI Express(x4) x3、PCI-X 64bit/133MHz x1、PCI-X 64bit/100MHz x2）					
フロッピーディスクドライブ		オプション（USB フロッピーディスクドライブ）［注 1］					
インタフェース		LAN(1000BASE-T / 100BASE-TX / 10BASE-T) × 2（ベースボード標準搭載）、シリアル× 1、モニタ× 2、USB × 5					
キーボード／マウス		オプション（KVM スイッチ経由）［注 2］					
外形寸法（mm）		横幅:482.6（突起部含む）×奥行き:737.0（突起部含む）×高さ:176.0（4U）					
質量		約 50kg					
内蔵時計精度		誤差 2 ～ 3 分／月					
消費電力		最大 1,100W ／ 3,960kJ/h					
電源		AC200V（50/60Hz） / 引掛型 3 ピン、ロック付					
電源ユニット		標準 2 台(冗長／ホットプラグ対応)					
ファン		標準 4 台 (冗長／ホットプラグ対応)					
エネルギー消費効率		「● エネルギー消費効率」（→ P.18）					
サポート OS		「● サポート OS」（→ P. 18）					

注 1: USB 接続フロッピーディスクドライブ（FMFD-51S）は、複数台システムに最低 1 台必須です。
注 2: KVM ケーブル（USB）［PG-CBLDP09/PG-CBLDP10/PG-CBLDP11］を使用して、KVM スイッチ［PG-SB201/PGSB202］経由で接続してください。
本サーバの仕様は、改善のため予告なしに変更することがあります。あらかじめご了承ください。

A.3 ディスクレスタイプ

項目		機能・仕様			
型名		PGR6032AA	PGR6034AA	PGR6036AA	PGR6038AA
CPU	標準	インテル Xeon プロセッサー MP(3.66GHz/1MB) x2	インテル Xeon プロセッサー 7041(3GHz/2MB x2) x2	インテル Xeon プロセッサー 7120M(3GHz/4MB) x2	インテル Xeon プロセッサー 7140M(3.40GHz/16MB) x2
	マルチ数	2 ～ 4			
メモリ	標準	2GB（1GB PC2-3200 Registered DIMM × 2 枚）			
	増設単位	2GB / 4GB / 8GB			
	最大容量	64GB（4GB × 16 / メモリボード× 3 増設時）			
ビデオ RAM 容量		16MB			
グラフィックス		VGA チップ：ATI Radeon 7000M 640 × 480、800 × 600、1024 × 768、1280 × 1024 表示色：解像度、OS などによって異なる			
CD-ROM ドライブ		24 倍速 ATAPI CD-ROM ドライブ（標準） 内蔵 DVD-RAM ドライブ （オプション）			
5 インチストレージベイ		1 ベイ（種類：DAT72、VXA2、LTO2）			
3.5 インチストレージベイ		5 ベイ（全ベイホットプラグ対応）			
	標準	オプション［注 1］			
	増設単位	73GB / 146.8GB / 300GB（10krpm、Ultra320 SCSI） 73GB / 146.8GB （15krpm、Ultra320 SCSI）			
	内蔵最大	1,500GB（300GB × 5）			
ディスクアレイコントローラ		標準（オンボード SCSI アレイコントローラ）			
拡張スロット		PCI スロット x7（PCI Express(x8) x1、PCI Express(x4) x3、PCI-X 64bit/133MHz x1、PCI-X 64bit/100MHz x2）			
フロッピーディスクドライブ		オプション（USB フロッピーディスクドライブ）［注 2］			
インタフェース		LAN(1000BASE-T / 100BASE-TX / 10BASE-T) × 2（ベースボード標準搭載）、シリアル× 1、モニタ× 2、USB × 5			
キーボード／マウス		オプション（KVM スイッチ経由）［注 3］			
外形寸法（mm）		横幅:482.6（突起部含む）×奥行き:737.0（突起部含む）×高さ:176.0（4U）			
質量		約 50kg			
内蔵時計精度		誤差 2 ～ 3 分／月			
消費電力		最大 1,100W ／ 3,960kJ/h			
電源		AC200V (50/60Hz) / 引掛型 3 ピン、ロック付			
電源ユニット		標準 2 台(冗長／ホットプラグ対応)			
ファン		標準 4 台 (冗長／ホットプラグ対応)			
エネルギー消費効率		「● エネルギー消費効率」（→ P.18）			
サポート OS		「● サポート OS」（→ P.18）			

注 1: すべての内蔵ハードディスクユニットはアレイシステムを構成する必要があります。
注 2: USB 接続フロッピーディスクドライブ（FMFD-51S）は、複数台システムに最低 1 台必須です。
注 3: KVM ケーブル（USB）［PG-CBLDP09/PG-CBLDP10/PG-CBLDP11］を使用して、KVM スイッチ［PG-SB201/PGSB202］経由で接続してください。
本サーバの仕様は、改善のため予告なしに変更することがあります。あらかじめご了承ください。

● エネルギー消費効率

エネルギー消費効率とは、省エネ法で定める測定方法により、測定した消費電力を省エネ法で定める複合理論性能で除したものです。

インテル Xeon プロセッサー MP 3.66GHz: 0.014 (c 区分)
インテル Xeon プロセッサー 7041: 0.0089 (c 区分)
インテル Xeon プロセッサー 7120M: 0.0099 (c 区分)
インテル Xeon プロセッサー 7140M: 0.0088 (c 区分)

● サポート OS

本サーバでのサポート OS は以下のとおりです。

- Windows Server 2003, Standard Edition (SP1 以降)
- Windows Server 2003, Enterprise Edition (SP1 以降)
- Windows Server 2003, Standard x64 Edition
- Windows Server 2003, Enterprise x64 Edition
- Windows Server 2003 R2, Standard Edition
- Windows Server 2003 R2, Enterprise Edition
- Windows Server 2003 R2, Standard x64 Edition
- Windows Server 2003 R2, Enterprise x64 Edition
- Windows 2000 Server (SP4)
- Windows 2000 Advanced Server (SP4)
- Red Hat Enterprise Linux AS (v.3 for x86)
- Red Hat Enterprise Linux AS (v.4 for x86)
- Red Hat Enterprise Linux AS (v.4 for EM64T)
- VMware Infrastructure 3

POINT

VMware をご使用時になる場合、ServerView や RAID 管理ツールは、下記 VMware 製品に添付されているものを使用します。
・「VMware Infrastructure 3 Media Kit(B515VB3B0)」

なお、下記 URL からもダウンロードできます。
http://primeserver.fujitsu.com/primergy/downloads/

付録「B.1 CPU」（関連ページ 370）表：CPU の仕様

更新

現）

型名	機能・仕様	
品名	Xeon プロセッサ 7041 3GHz/ 2 × 2MB	Xeon プロセッサ MP 3.66GHz/ 1MB
型名	PG-FG30J	PG-FG218
動作クロック周波数	3GHz	3.66 GHz
内蔵 2 次 キャッシュサイズ	2 × 2MB	1MB

新）

項目	機能・仕様			
品名	Xeon プロセッサ 7041 (3GHz/ 2 × 2MB)	Xeon プロセッサ MP 3.66GHz/ 1MB	Xeon プロセッサ 7120M(3GHz/4MB)	Xeon プロセッサ 7140M(3.40GHz/16MB)
型名	PG-FG30J	PG-FG218	PG-FG401	PG-FG402
動作クロック 周波数	3GHz	3.66GHz	3GHz	3.40GHz
内蔵 2 次 キャッシュサ イズ	2 × 2MB	1MB	2 x 1MB	2 x 1MB
内蔵 3 次 キャッシュサ イズ	-		4MB	16MB

付録「B.2 メモリ」（関連ページ 371）表：メモリの仕様

更新

現）

項目	機能・仕様	
品名	拡張 RAM モジュール-2GB	拡張 RAM モジュール-4GB
型名	PG-RM2BD	PG-RM4BD
構成品	1GB PC2-3200 Registered DIMM × 2 枚	2GB PC2-3200 Registered DIMM × 2 枚
容量	1GB	2GB
動作クロック周波数	400MHz（デュアルエッジ）	
PIN 数	240PIN	

新）

項目	機能・仕様		
品名	拡張 RAM モジュール-2GB	拡張 RAM モジュール-4GB	拡張 RAM モジュール-8GB
型名	PG-RM2BD	PG-RM4BD	PG-RM8BD
構成品	1GB PC2-3200 Registered DIMM × 2 枚	2GB PC2-3200 Registered DIMM × 2 枚	4GB PC2-3200 Registered DIMM × 2 枚
容量	2GB	4GB	8GB
動作クロック周波数	400MHz（デュアルエッジ）		
PIN 数	240PIN		

4 最新の環境設定シート

本製品には全タイプ共通で『環境設定シート』（紙）が 1 部添付されています。障害復旧や定期保守の円滑化のために、お客様のシステム構成を記録していただくようお願いいたします。

なお、ドキュメント&ツール CD に格納されている電子データの環境設定シートは最新ではありません。最新情報は、上述の紙の環境設定シート、および、下記の URL にて提供されています。環境設定シートご記入の際は、これらの最新の環境設定シートをご使用くださいますようお願いいたします。

http://primeserver.fujitsu.com/primergy/catalog.html

5 PRIMERGY オプション製品の増設についての補足事項

PRIMERGY を安定してご使用いただくため、オプション製品（内蔵/外付けオプションおよび USB 機器等）の増設時は、システム構成図に記載されている製品を使用ください。弊社指定以外のオプション製品をご使用いただく場合、弊社において、サーバ製品の動作保証は一切しかねますので、ご注意願います。

以上

All Rights Reserved, Copyright© FUJITSU LIMITED 2006