FUJITSU

B7FH-3961-01-00

PRIMERGY RX600 S2
ラック搭載手順書

このたびは弊社の製品をお買い上げいただき、誠にありがとうございます。
本紙をご覧になり、PRIMERGYを使用する準備を行ってください。

お買い上げの PRIMERGY RX600 S2 は、ラックに搭載して使用するラックマウントタイプです。
本紙では、サーバをラックに搭載する方法について説明しています。
本紙をご覧になり、PRIMERGY RX600 S2 を正しくお使いいただきますよう、お願い致します。

1 ラックマウントキットの内容を確認する

本サーバには、 ラックに搭載するためのラックマウントキットが同梱されています。
最初に、 以下の部品がすべて揃っていることを確認してください。 万一、 欠品・不良品等があった場合は、担当営業員に連絡してください。

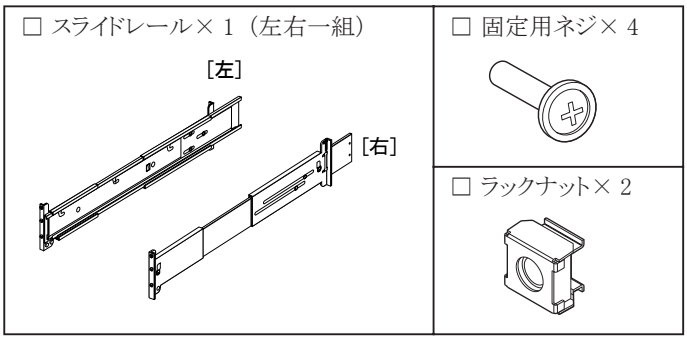

2 サーバ本体をラックへ搭載する

サーバ本体をラックへ搭載するまでの手順について説明します。

サーバ本体をラックに搭載、または取り外す場合は、必ず担当保守員に連絡してください。

1 スライドレールの図中の位置にある金具が、 レールに対して平行にセットされていることを確認します。

レールに対して金具が垂直な状態では、 サーバをラックに搭載することができません。
金具を矢印方向に倒し、平行にセットしてください。

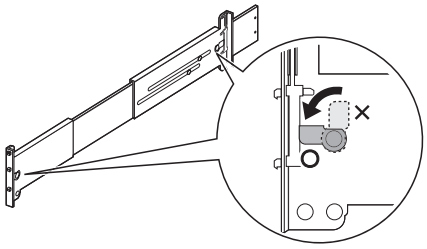

2 ラック支柱に対し、 スライドレールの取り付け位置を決めます。

ラック支柱の穴の間隔が狭い位置（下図を参照）のいずれかに、 サーバの底面がくるように合わせます。

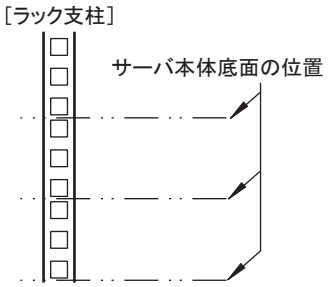

3 ラック支柱にラックナットを取り付けます。

1 台の筐体につき 4U 使用します。 サーバ本体を取り付ける位置の下から 11 個目の位置に、 ラック支柱の内側からツメを引っ掛けて、 取り付けてください。

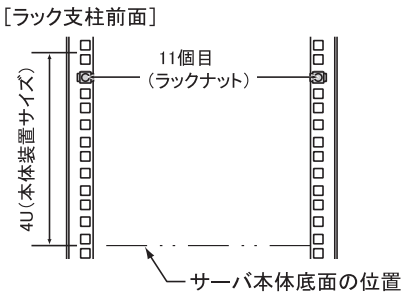

4 スライドレールをラックに固定します。

以下の順番でラック支柱に固定してください。

① サーバ本体を取り付ける位置の下から 4 個目と 7 個目の位置に、 突起部分を合わせてはめ込みます。

② 9 個目の位置に、ロックを押し込んで固定します。

③ 6 個目の位置にネジ穴が見えていることを確認し、 添付の固定用ネジで固定します。

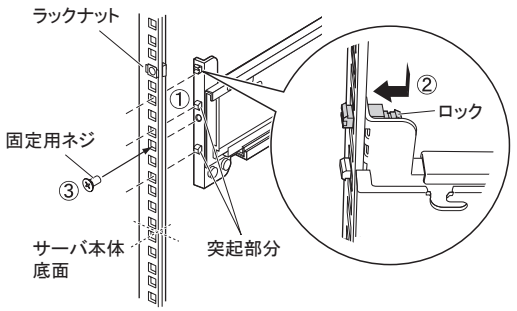

背面側を固定する際は、 レールをスライドさせて長さを調節し、 前面側と同様にラックに固定してください。

5 スライドレールを、「カチッ」と音がするまで伸ばします。

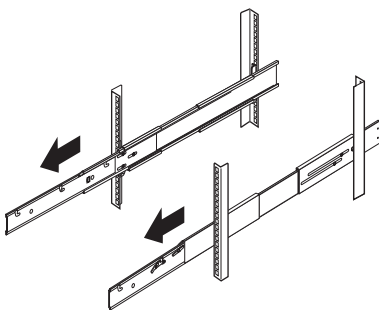

6 スライドレールにサーバ本体を取り付けます。

レールの取り付け穴にサーバ本体側面のネジを合わせてはめ込み、 ロックされるまで押し込みます。

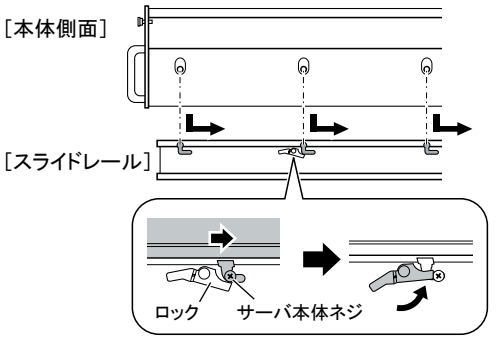

7 ロックを解除し、 サーバ本体をラックに搭載します。

左右のスライドレールのロックを押して解除し、サーバ本体を後方にスライドさせて搭載します。

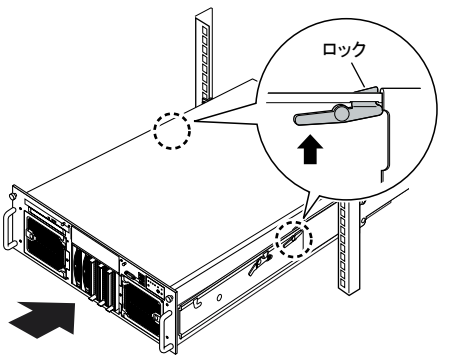

サーバ本体をスライドさせる場合や、 元に戻す場合は、 充分注意してください。 指や衣服が挟まれて、けがをするおそれがあります。

8 サーバ本体とラックを固定します。

M5 つまみネジ 2 本で固定してください。

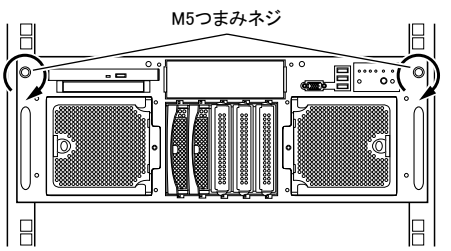

All Rights Reserved, Copyright© FUJITSU LIMITED 2005

古紙配合率100%再生紙を使用しています。

大豆インキで印刷しています。