富士通パーソナルコンピュータ

システム構成図
［ハードウェア編］

FMV デスクトップシリーズ
FMV-DESKPOWER

2004年10月版

目　　次

本体・カスタムメイド型名・価格一覧

■デスクトップPC本体と、選択可能なカスタムメイドの型名、価格がご確認いただけます。
※OSや機種毎の留意事項がありますので、ハードウェア一覧（P.47～P.70）にて必ず詳細をご確認ください。

FMV-DESKTOP

[Windows®XP Professional/XP Home Edition/2000 Professionalモデル]
（機種によってはサポートしていないOSもあります。）

ミドルタワー型
- FMV-W630 …… 4

コンパクトスリムタワー型
- FMV-E635（24倍速CD-ROM搭載モデル） …… 6
- FMV-E635（48倍速CD-ROM搭載モデル） …… 7
- FMV-E630（24倍速CD-ROM搭載モデル） …… 9
- FMV-E630（48倍速CD-ROM搭載モデル） …… 10

コンパクト型
- FMV-C630 …… 12
- FMV-C330 …… 14

液晶一体型
- FMV-K630 …… 16

FMV-DESKTOP（FMVバリューライン）

コンパクト型
- FMV-CX630 …… 19

コンパクトスリムタワー型
- FMV-EX330 …… 19

FMV-DESKPOWER（オールインワンモデル）

液晶一体型　Tシリーズ、LXシリーズ
- FMV-DESKPOWER T50J …… 20
- FMV-DESKPOWER T90J …… 20
- FMV-DESKPOWER LX50J …… 20
- FMV-DESKPOWER LX70J …… 20

【表記について】

Win XP Proモデル	：Microsoft® Windows® XP Professional（SP2）プレインストールモデル
Win XP Homeモデル	：Microsoft® Windows® XP Home Edition（SP2）プレインストールモデル
Win XP MCEモデル	：Microsoft® Windows® XP Media Center Edition 2005 プレインストールモデル
Win 2000（DSPモデル）	：バックアップ媒体としてOS単体のCDを添付した Microsoft® Windows® 2000 Professional（SP4）プレインストールモデル

本システム構成図に記載の情報は2004年10月現在のものであり、予告無く変更される可能性があります。
あらかじめご了承ください。またご購入の際には必ず最新の情報をお確かめください。

■目次

コンパクト型　CEシリーズ
・FMV-DESKPOWER CE50J5 ……20
・FMV-DESKPOWER CE50J7 ……20
・FMV-DESKPOWER CE50J7/M ……21
・FMV-DESKPOWER CE50J7/S ……21
・FMV-DESKPOWER CE50J9 ……21
・FMV-DESKPOWER CE55J7/C ……21
・FMV-DESKPOWER CE70J7 ……21
・FMV-DESKPOWER CE70J9 ……22

コンパクト型　Hシリーズ
・FMV-DESKPOWER H50J7 ……22
・FMV-DESKPOWER H50JV ……22
・FMV-DESKPOWER H70J9 ……22
・FMV-DESKPOWER H70J9/S ……22
・FMV-DESKPOWER H90J9/F ……22

3年保証拡張 ……23

■保証内容を「3年間パーツ保証＋1年目翌営業日以降出張修理」に拡張するカスタムメイドオプションです。

SupportDesk ……24

■お客様に安心してシステムをお使いいただくための保守・運用支援サービスです。

FMVカスタムメイドプラスサービス ……25

■パソコンの大量展開に向けた、生産工場による有償カスタマイズ・サービスです。

導入一時費用 ……26

■パソコンの導入時にかかる費用がご確認いただけます。

システム構成図 ……27

■デスクトップPC本体と周辺機器の接続可否がご確認いただけます。

※OSや機種毎の留意事項がありますので、ハードウェア一覧（P.47～P.70）にて必ず詳細をご確認ください。

ハードウェア一覧 ……47

■デスクトップPC本体と周辺機器の詳細や留意事項がご確認いただけます。

マニュアル一覧 ……71

■オプションのマニュアル（印刷物）がご確認いただけます。

サプライ一覧 ……72

■サプライ品がご確認いただけます。

本体・カスタムメイド型名・価格一覧

ミドルタワー型

A1 FMV-W630

各変更/追加メニュー①～㉘の型名/価格等の詳細につきましては
次ページの【変更・追加オプション型名/価格一覧】をご確認ください。

【 部分の構成パターンに対して、カスタムメイドで仕様の変更・追加が可能です。】

型名	希望小売価格(円、税別)	提供時期	OS	RAID	CPU	メモリ	HDD	光ファイル装置	グラフィック機能	キーボード/マウス	MO	セキュリティ(スマートカード)	オプションカード	高信頼性オプション	アプリケーション	運用管理/バックアップツール	保証	セカンドカラー
FMVW30C231	141,000	2004.10/下	Win XP Pro	—	Pentium® 4 530 (3GHz)	256MB (128MB×2)	40GB (5400rpm)	48倍速 CD-ROM	チップセット内蔵	PS/2キーボード+PS/2マウス	—	—	—	—	—	—	1年引取修理	システムオフブラック
FMVW30C230	137,000	2004.10/下		—						PS/2マウス								
FMVW30C2B1	158,000	2004.10/下	Win2000 (DSP)	—						PS/2キーボード+PS/2マウス								
FMVW30C2B0	154,000	2004.10/下		—						PS/2マウス								
FMVW30C23R	203,000	2004.10/下	Win XP Pro	○			80GB (7200rpm) ×2			PS/2キーボード+PS/2マウス	—			フロントアクセスユニット ×2				
FMVW30C2BR	220,000	2004.10/下	Win2000 (DSP)	○														

① Intel® Pentium®4 550 (3.40GHz) +25,000円	② 512MB (256MB×2) +20,000円	⑤ 80GB (7200rpm) +5,000円	⑦ DVD-ROM&CD-R/RW +12,000円	⑨ RADEON™ X800 XT +70,000円	⑩ ワイヤレスキーボード+ワイヤレスマウス +15,000円	⑫ 1.3GB MO (セキュリティ対応) +36,000円	⑭ スマートカード +10,000円	⑮ SCSIカード +9,000円	⑱ フロントアクセスユニット +10,000円	⑲ Office Personal 2003 +22,000円	㉑ DeskView5.35 (運用管理ツール) +3,000円	㉔ 3年パーツ保証+1年目出張修理 +2,800円	㉕ BL-エレガンスレッド +800円
	③ 1GB (512MB×2) +50,000円	⑥ 160GB (7200rpm) +13,000円	⑧ スーパーマルチ +29,000円		⑪ PS/2キーボード+USBマウス(光学式) +1,000円	⑬ 640MB MO +30,000円		⑯ セキュリティ対応LANカード +10,000円		⑳ Office Professional Enterprise 2003 +68,000円	㉒ StandbyDisk Solo 2.1 +3,000円		㉖ BL-ミストブルー +800円
	④ 2GB (512MB×4) +120,000円							⑰ ワイヤレスLANカード +10,000円			㉓ DeskView 5.35+StandbyDisk Solo 2.1 +6,000円		㉗ BL-コンフォートグリーン +800円
													㉘ BL-グレー +800円

*1：Windows® 2000では選択できません。
*2：IDE-RAIDモデルでは選択できません。

■液晶ディスプレイ

品名	型名	希望小売価格(円、税別)
カラー液晶ディスプレイ-20	D3 VL-200VH	155,000円
カラー液晶ディスプレイ-19	D4 VL-190VS	98,000円
カラー液晶ディスプレイ-17	D5 VL-172VS	75,000円
	D6 VL-171VS	75,000円
	D7 VL-171SE	62,000円
	D8 VL-171SX1	オープン価格（注7）
カラー液晶ディスプレイ-15	D9 VL-152VA1	64,000円
	D10 VL-153SS	60,000円
	D11 VL-153SE	56,000円
	D12 VL-153SEA	56,000円
	D13 VL-153SX	オープン価格（注7）
タッチパネル内蔵カラー液晶ディスプレイ-15	D14 VL-150ST	92,000円

（注7）オープン価格の商品は希望小売価格を定めていません。

Microsoft® Windows® 2000プレインストールモデルは、下記の形態での提供となります。

	特　長	プレインストールOS	添付媒体	注意点
Microsoft® Windows® 2000 (DSPモデル)★1	バックアップ媒体としてOS単体のCDを添付したMicrosoft® Windows® 2000プレインストールモデル	Microsoft® Windows® 2000(SP4)	Microsoft® Windows® 2000のOS単体のCD、全OS共通のドライバーズディスク	Microsoft® Windows® 2000のリカバリディスクは添付されません。リカバリーする際は、OS単体のCD、ドライバーズディスクを用いて実施してください。また、ServicePackを前のバージョンに戻したり、アンインストールすることはできません。

★1：マイクロソフト社が指定したデリバリーサービスパートナー（DSP）から購入したOSをプレインストールしたモデルです。

■本体・カスタムメイド型名・価格一覧

【FMV-W630の変更・追加オプション型名／価格一覧】

		品名	型名	提供時期	希望小売価格（円、税別）	対象モデル IDE-RAIDモデル以外 XP Pro	2000（DSP）	IDE-RAIDモデル XP RAID	2000 RAID	備考
CPU	①	CPU変更Pentium®4 530 →Pentium®4 550	FMCXPGW1	本体に同期	25,000	●	●	●	●	標準搭載CPUをIntel® Pentium® 4 530（3GHz）から Intel® Pentium® 4 550（3.40GHz）に変更します。
メモリ	②	メモリ変更256MB →512MB（DDR2 SDRAM/PC2-4200）	FMCXM3W2	本体に同期	20,000	●	●	●	●	標準搭載メモリを256MB（128MB×2）から512MB（256MB×2）に変更します。 DDR2 SDRAM PC2-4200
	③	メモリ変更256MB →1GB（DDR2 SDRAM/PC2-4200）	FMCXM4W2	本体に同期	50,000	●	●	●	●	標準搭載メモリを256MB（128MB×2）から1GB（512MB×2）に変更します。 DDR2 SDRAM PC2-4200
	④	メモリ変更256MB →2GB（DDR2 SDRAM/PC2-4200）	FMCXM5W2	本体に同期	120,000	●	●	●	●	標準搭載メモリを256MB（128MB×2）から2GB（512MB×4）に変更します。 DDR2 SDRAM PC2-4200
HDD	⑤	HDD変更40GB→80GB（IDE）	FMCXD2W3	本体に同期	5,000	●	●	×	×	標準搭載ハードディスク（IDE）を40GB（5400rpm）から80GB（7200rpm）に変更します。
	⑥	HDD変更40GB→160GB（IDE）	FMCXD3W3	本体に同期	13,000	●	●	×	×	標準搭載ハードディスク（IDE）を40GB（5400rpm）から160GB（7200rpm）に変更します。
光ファイル装置	⑦	CD-ROMドライブユニット変更 →DVD-ROM&CD-R/RW	FMCXCBW3	本体に同期	12,000	●	●	●	●	標準搭載CD-ROMドライブユニット（読出：最大48倍速）をDVD-ROM&CD-R/RWドライブユニット（DVD-RAM：読出最大2倍速、DVD-R：読出最大4.8倍速、DVD-RW：読出最大4.8倍速、DVD-ROM：読出最大12倍速、DVD-Video：読出最大4.8倍速、CD-ROM：読出最大40倍速、CD-R：読出最大40倍速、CD-R：書込最大32倍速、CD-RW：読出最大24倍速、CD-RW：書換最大10倍速、バッファアンダーランエラー防止機能）に変更します。 添付ソフト：WinDVD 5、Sonic RecordNow！7.2 ※ATAPI接続のため、接続時にSCSIカードは必要ありません。
	⑧	CD-ROMドライブユニット変更 →スーパーマルチ	FMCXSMW3	本体に同期	29,000	●	●	●	●	標準搭載CD-ROMドライブユニット（読出：最大48倍速）をDVDスーパーマルチドライブユニット（DVD-RAM：読出最大3倍速、DVD-RAM：書換最大3倍速、DVD-R：読出最大8倍速、DVD-R：書込最大8倍速、DVD-RW：読出最大8倍速、DVD-RW：書換最大4倍速、DVD+R：読出最大8倍速、DVD+R：書込最大8倍速、DVD+RW：読出最大8倍速、DVD+RW：書換最大4倍速、DVD-ROM：読出最大12倍速、DVD-Video：読出最大8倍速、CD-ROM：読出最大32倍速、CD-R：読出最大32倍速、CD-R：書込最大24倍速、CD-RW：読出最大24倍速、CD-RW：書換最大10倍速、バッファアンダーランエラー防止機能）に変更します。 添付ソフト：WinDVD 5、Sonic RecordNow！7.2、DVD-RAM ドライバーソフト。 ※ATAPI接続であるため、接続時にSCSIカードは必要ありません。
グラフィック機能	⑨	グラフィックカードATI RADEON™ X800 XT追加	FMC-SGCW2	2004.11/上	70,000	●	●	●	●	ATI RADEON™ X300 XT（VRAM：256MB）に変更します。 ※Intel® 915G（チップセットに内蔵）（VRAM：MAX128MB）のディスプレイコネクタの使用は 不可となります。
キーボード/マウス	⑩	キーボード/マウス変更 →ワイヤレスキーボード/マウス	FMC-KMW2	本体に同期	15,000	●	●	●	●	標準構成の添付キーボード/マウスをワイヤレスキーボード/マウスに変更します。 注）キーボード/マウスインターフェースで接続する周辺機器との同時使用不可。 ※キーボードなしモデルでは選択できません。
	⑪	マウス変更→USBマウス（光学式）	FMC-MOW2	本体に同期	1,000	●	●	●	●	標準構成の添付マウスをUSBマウス（光学式）に変更します。 注）キーボードは標準添付品となります。 ※キーボードなしモデルでは選択できません。
MO	⑫	光磁気ディスクユニット追加－1.3GB （セキュリティ対応/USB）	FMC-PDW4	本体に同期	36,000	●	●	×	×	3.5インチフロントベイに3.5インチ光磁気ユニット（セキュリティ対応）を追加搭載します。 1.3GB/640MB/540MB/230MB/128MB対応。 ※USB接続のため、接続時にSCSIカードは必要ありません。
	⑬	光磁気ディスクユニット追加（USB）	FMC-PDW3	本体に同期	30,000	●	●	×	×	3.5インチフロントベイに3.5インチ光磁気ユニットを追加搭載します。 640MB/540MB/230MB/128MB対応。 ※USB接続のため、接続時にSCSIカードは必要ありません。
セキュリティ （スマートカード）	⑭	スマートカードリーダ/ライタ追加	FMC-SMAW2	2004.12/上	10,000	●	●	●	●	専用ベイにスマートカードリーダ/ライタを追加搭載します。 専用スマートカード1枚添付/認証ソフト「SMARTACCESS/BASE」添付。 ※専用スマートカードの補充用としてスマートカード（FMSMA-C1）（5枚組）を 希望小売価格10,400円（税別）で提供しています。 注）対応ソフト：SMARTACCESS/BASE（標準添付）、SMARTACCESS/SDK（別売）、 SMARTACCESS/PRO（別売） 注）スマートカードリーダ/ライタ付OADGキーボード（FMV-KB331S/332S）、指紋認証付 OADGキーボード（FMV-KB331F）、指紋認識装置（Fingsensor）（FS-230U）など 他の認証製品との併用はできません。
オプションカード	⑮	SCSIカード （Adaptec社製AVA-2915LP）追加	FMC-SCSW2	本体に同期	9,000	●	●	●	●	SCSIカード（Ultra SCSI対応、PCI接続）を追加搭載します。FMV-128同等品。外付SCSI機器用コネクタ：ハーフピッチ（50ピン） ※外付SCSI機器接続時には、SCSIケーブル、終端抵抗が必須。
	⑯	セキュリティ対応LANカード追加	FMC-SLNW2	本体に同期	10,000	●	●	●	●	暗号化通信、IPSecをサポートするセキュリティ対応LANカード（100BASE-TX/ 10BASE-T、PCI接続）を追加搭載します。FMV-1803S同等品。 ※出荷時設定は、追加搭載したLANインターフェースが優先となります。
	⑰	802.11a/gワイヤレスLANカード追加	FMC-WLNW2	2004.11/中	10,000	●	●	●	●	ワイヤレスLANカード（IEEE802.11a、IEEE802.11g準拠、PCI接続）を追加搭載します。 ※出荷時設定は、追加搭載したLANインターフェースが優先となります。
高信頼性オプション	⑱	HDD用フロントアクセスユニット追加	FMC-FUW2	本体に同期	10,000	●	●	×	×	本体カバーの開閉を行わずに標準搭載ハードディスクの着脱を可能にするフロントアクセスユニット5インチベイ追加となります。（手配可能台数は1本体に付き1台となります。） ※別途交換用ハードディスクを用意する場合は、下記製品が必要です。 ・IDE-RAIDモデルでは、内蔵ハードディスクユニット-80GB（交換用）（FMV-ID80C5） 希望小売価格：42000円（税別） ・IDE-RAIDモデル以外のモデルでは、内蔵ハードディスクユニット-80GB（FMV-ID80H2） 希望小売価格：42000円（税別） ・フロントアクセス用HDDアダプタ（交換用）（FMV-FUC3）希望小売価格：6000円（税別）
アプリケーション	⑲	Microsoft® Office Personal Edition 2003追加	FMC-AP142	本体に同期	22,000	●	●	●	●	Microsoft® Word Version 2003、Microsoft® Excel Version 2003、Microsoft® Outlook® Version 2003、 Microsoft® Office Home Style＋他を追加します。
	⑳	Microsoft® Office Professional Enterprise Edition 2003追加	FMC-AP143	本体に同期	68,000	●	●	●	●	Microsoft® Office Word 2003、Excel 2003、Outlook® 2003、PowerPoint® 2003、 Access 2003、Publisher 2003、InfoPath™ 2003他を追加します。
運用管理/ バックアップツール	㉑	DeskView 5.35追加	FMC-AP306	本体に同期	3,000	●	●	●	●	システム運用管理ソフトDeskView 5.35を追加します。
	㉒	StandbyDisk Solo 2.1追加 ＊1	FMC-AP401	2004.11/下	3,000	●	×	×	×	バックアップソフトStandbyDisk Solo 2.1を追加します。
	㉓	DeskView 5.35&StandbyDisk Solo 2.1追加 ＊1	FMC-APA01	2004.11/下	6,000	●	×	×	×	システム運用管理ソフトDeskView 5.35とバックアップソフトStandbyDisk Solo 2.1を追加します。
保証	㉔	保証拡張 （3年間パーツ保証＋1年目出張修理）	FMC-SU06	本体に同期	2,800	●	●	●	●	標準保証（1年引き取り修理）を1年オンサイト修理&3年パーツ保証に拡張します。 本体に「パーツ保証3年シール」を貼付、保証拡張の書面を同梱。
セカンドカラー	㉕	セカンドカラー追加（BL-エレガンスレッド）	FMC-CO5W1	本体に同期	800	●	●	●	●	フロントパネルの筐体色をBL-エレガンスレッドにします。
	㉖	セカンドカラー追加（BL-ミストブルー）	FMC-CO6W1	本体に同期	800	●	●	●	●	フロントパネルの筐体色をBL-ミストブルーにします。
	㉗	セカンドカラー追加（BL-コンフォートグリーン）	FMC-CO7W1	本体に同期	800	●	●	●	●	フロントパネルの筐体色をBL-コンフォートグリーンにします。
	㉘	セカンドカラー追加（BL-グレー）	FMC-CO8W1	本体に同期	800	●	●	●	●	フロントパネルの筐体色をBL-グレーにします。

注）選択できるカスタムメイドオプションは、各項目につき1点のみです。複数の選択はできません。
注）カスタムメイドオプションの単独出荷はできません。
注）カスタムメイドで変更/追加したメモリモジュールは選択された本体のみに搭載できます。他の本体に搭載することはできません。
＊1 ・インストールには、システムボリューム（Cドライブ）に現在の使用量と同等以上の空き容量が必要です。
現在の使用量と同容量をスタンバイエリアとして使用するため、十分な空き容量がない場合は、パーティションサイズを増やしてからご使用ください。
・システムボリューム（Cドライブ）以外はバックアップされません。
・ダイナミックディスクはサポートしておりません。
・IDE-RAIDモデルには追加できません。

※取扱説明（ハードウェアガイド／ソフトウェアガイド）は富士通パソコン情報サイト「FM WORLD.NET」（www.fmworld.net/biz/）で公開しております。
印刷マニュアルも別途手配可能です。詳細はP71「マニュアル一覧」を参照してください。

■本体・カスタムメイド型名・価格一覧

コンパクトスリムタワー型

A2 FMV-E635

■24倍速CD-ROM搭載モデル

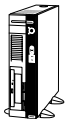

各変更/追加メニュー①～㉛の型名/価格等の詳細につきましては8ページの【変更・追加オプション型名/価格一覧】をご確認ください。

【 部分の構成パターンに対して、カスタムメイドで仕様の変更・追加が可能です。】

型名	希望小売価格(円、税別)	提供時期	RAID	OS	CPU	メモリ	HDD	光ファイル装置	グラフィック機能	キーボード/マウス	MO	セキュリティ(スマートカード)	セキュリティ(セキュリティチップ)	オプションカード	高信頼性オプション	アプリケーション	運用管理/バックアップツール	保証	セカンドカラー
FMVE35G131	150,000	2004.10/下	—	Win XP Pro	Intel® Pentium®4 550 (3.40GHz)	256MB (256MB×1)	40GB (5400rpm)	24倍速 CD-ROM	チップセット内蔵	PS/2キーボード+PS/2マウス	—	—	—	—	—	—	—	1年引取修理	システムオフブラック
FMVE35G130	146,000	2004.10/下	—							PS/2マウス									
FMVE35G1B1	167,000	2004.10/下	—	Win2000 (DSP)						PS/2キーボード+PS/2マウス									
FMVE35G1B0	163,000	2004.10/下	—							PS/2マウス									
FMVE35G13R	197,000	2004.10/下	○	Win XP Pro			80GB (7200rpm) ×2		チップセット内蔵	PS/2キーボード+PS/2マウス	—								
FMVE35G1BR	214,000	2004.10/下	○	Win2000 (DSP)															

① Intel® Pentium®4 560 (3.60GHz) +27,000円	② 512MB (256MB×2) +20,000円	⑤ 80GB (7200rpm) +5,000円	⑦ DVD-ROM&CD-R/RW +12,000円	⑪ RADEON™ X300 SE PCI Express +14,000円	⑫ ワイヤレスキーボード+ワイヤレスマウス +15,000円	⑭ 1.3GB MO(セキュリティ対応) +36,000円	⑯ スマートカード +10,000円	⑰ セキュリティチップ +2,000円	⑱ SCSIカード +9,000円	㉑ 本体カバーキー +1,000円	㉒ Office Personal 2003 +22,000円	㉔ DeskView5.35(運用管理ツール) +3,000円	㉗ 3年パーツ保証+1年目出張修理 +2,800円	㉘ BL-エレガンスレッド +800円
	③ 1GB (512MB×2) +50,000円	⑥ 160GB (7200rpm) +13,000円	⑨ スーパーマルチ +36,000円		⑬ PS/2キーボード+USBマウス(光学式) +1,000円	⑮ 640MB MO +30,000円			⑲ セキュリティ対応LANカード +10,000円		㉓ Office Professional Enterprise 2003 +68,000円	㉕ StandbyDisk Solo 2.1 +3,000円		㉙ BL-ミストブルー +800円
	④ 2GB (1GB×2) +146,000円								⑳ ワイヤレスLANカード +10,000円			㉖ DeskView 5.35+StandbyDisk Solo 2.1 +6,000円		㉚ BL-コンフォートグリーン +800円
														㉛ BL-グレー +800円

*1:Windows® 2000では選択できません。

*2:IDE-RAIDモデルでは選択できません。

■液晶ディスプレイ

品名	型名	希望小売価格(円、税別)
カラー液晶ディスプレイ-20	D3 VL-200VH	155,000円
カラー液晶ディスプレイ-19	D4 VL-190VS	98,000円
カラー液晶ディスプレイ-17	D5 VL-172VS	75,000円
	D6 VL-171VS	75,000円
	D7 VL-171SE	62,000円
	D8 VL-171SX1	オープン価格(注7)
カラー液晶ディスプレイ-15	D9 VL-152VA1	64,000円
	D10 VL-153SS	60,000円
	D11 VL-153SE	56,000円
	D12 VL-153SEA	56,000円
	D13 VL-153SX	オープン価格(注7)
タッチパネル内蔵カラー液晶ディスプレイ-15	D14 VL-150ST	92,000円

(注7)オープン価格の商品は希望小売価格を定めていません。

Microsoft® Windows® 2000プレインストールモデルは、下記の形態での提供となります。

	特　長	プレインストールOS	添付媒体	注意点
Microsoft® Windows® 2000 (DSPモデル)★1	バックアップ媒体としてOS単体のCDを添付したMicrosoft® Windows® 2000プレインストールモデル	Microsoft® Windows® 2000(SP4)	Microsoft® Windows® 2000のOS単体のCD、全OS共通のドライバーズディスク	Microsoft® Windows® 2000のリカバリディスクは添付されません。リカバリーする際は、OS単体のCD、ドライバーズディスクを用いて実施してください。また、ServicePackを前のバージョンに戻したり、アンインストールすることはできません。

★1:マイクロソフト社が指定したデリバリーサービスパートナー(DSP)から購入したOSをプレインストールしたモデルです。

■本体・カスタムメイド型名・価格一覧

コンパクトスリムタワー型

A2 FMV-E635

■48倍速CD-ROM搭載モデル

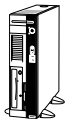

各変更/追加メニュー①～㉛の型名/価格等の詳細につきましては
8ページの【変更・追加オプション型名/価格一覧】をご確認ください。

【 部分の構成パターンに対して、カスタムメイドで仕様の変更・追加が可能です。】

型名	希望小売価格(円、税別)	提供時期	OS	CPU	メモリ	HDD	光ファイル装置	グラフィック機能	キーボード/マウス	MO	セキュリティ(スマートカード)	セキュリティ(セキュリティチップ)	オプションカード	高信頼性オプション	アプリケーション	運用管理/バックアップツール	保証	セカンドカラー
FMVE35G231	145,000	2004.10/下	Win XP Pro	Intel® Pentium®4 550 (3.40GHz)	256MB (256MB×1)	40GB (5400rpm)	48倍速 CD-ROM	チップセット内蔵	PS/2キーボード+PS/2マウス	—	—	—	—	—	—	—	1年引取修理	システムオフブラック
FMVE35G230	141,000	2004.10/下							PS/2マウス									
FMVE35G2B1	162,000	2004.10/下	Win2000 (DSP)						PS/2キーボード+PS/2マウス									
FMVE35G2B0	158,000	2004.10/下							PS/2マウス									

②	⑤	⑧	⑪	⑫
512MB (256MB×2)	80GB (7200rpm)	DVD-ROM&CD-R/RW	RADEON™ X300 SE PCI Express	ワイヤレスキーボード+ワイヤレスマウス
+20,000円	+5,000円	+12,000円	+14,000円	+15,000円

③	⑥	⑩	⑬
1GB (512MB×2)	160GB (7200rpm)	スーパーマルチ	PS/2キーボード+USBマウス(光学式)
+50,000円	+13,000円	+29,000円	+1,000円

④
2GB (1GB×2)
+146,000円

⑯	⑰	⑱	㉑	㉒	㉔	㉗	㉘
スマートカード	セキュリティチップ	SCSIカード	本体カバーキー	Office Personal 2003	DeskView5.35 (運用管理ツール)	3年パーツ保証+1年目出張修理	BL-エレガンスレッド
+10,000円	+2,000円	+9,000円	+1,000円	+22,000円	+3,000円	+2,800円	+800円

⑲	㉓	㉕	㉙
セキュリティ対応LANカード	Office Professional Enterprise 2003	StandbyDisk Solo 2.1	BL-ミストブルー
+10,000円	+68,000円	+3,000円	+800円

⑳	㉖	㉚
ワイヤレスLANカード	DeskView 5.35 + StandbyDisk Solo 2.1	BL-コンフォートグリーン
+10,000円	+6,000円	+800円

㉛
BL-グレー
+800円

*1：Windows® 2000では選択できません。

■液晶ディスプレイ

品名	型名	希望小売価格(円、税別)
カラー液晶ディスプレイ-20	D3 VL-200VH	155,000円
カラー液晶ディスプレイ-19	D4 VL-190VS	98,000円
カラー液晶ディスプレイ-17	D5 VL-172VS	75,000円
	D6 VL-171VS	75,000円
	D7 VL-171SE	62,000円
	D8 VL-171SX1	オープン価格（注7）
カラー液晶ディスプレイ-15	D9 VL-152VA1	64,000円
	D10 VL-153SS	60,000円
	D11 VL-153SE	56,000円
	D12 VL-153SEA	56,000円
	D13 VL-153SX	オープン価格（注7）
タッチパネル内蔵カラー液晶ディスプレイ-15	D14 VL-150ST	92,000円

（注7）オープン価格の商品は希望小売価格を定めていません。

Microsoft® Windows® 2000プレインストールモデルは、下記の形態での提供となります。

	特　長	プレインストールOS	添付媒体	注意点
Microsoft® Windows® 2000（DSPモデル）★1	バックアップ媒体としてOS単体のCDを添付したMicrosoft® Windows® 2000プレインストールモデル	Microsoft® Windows® 2000（SP4）	Microsoft® Windows® 2000のOS単体のCD、全OS共通のドライバーズディスク	Microsoft® Windows® 2000のリカバリディスクは添付されません。リカバリーする際は、OS単体のCD、ドライバーズディスクを用いて実施してください。また、ServicePackを前のバージョンに戻したり、アンインストールすることはできません。

★1：マイクロソフト社が指定したデリバリーサービスパートナー（DSP）から購入したOSをプレインストールしたモデルです。

■本体・カスタムメイド型名・価格一覧

【FMV-E635の変更・追加オプション型名／価格一覧】

		品名	型名	提供時期	希望小売価格（円、税別）	対象モデル 24倍速CD-ROMモデル XP Pro	24倍速CD-ROMモデル 2000(DSP)	48倍速CD-ROMモデル XP Pro	48倍速CD-ROMモデル 2000(DSP)	IDE-RAIDモデル XP RAID	IDE-RAIDモデル 2000 RAID	備考
CPU	①	CPU変更Pentium®4 550 →Pentium®4 560	FMCXPEE1	本体に同期	27,000	●	●	×	×	●	●	標準搭載CPUをIntel® Pentium®4 550(3.40GHz)から Intel® Pentium®4 560(3.60GHz)に変更します。
メモリ	②	メモリ変更256MB →512MB（DDR2 SDRAM/PC2-4200）	FMCXM3E3	本体に同期	20,000	●	●	●	●	●	●	標準搭載メモリを256MB（256MB×1）から512MB（256MB×2）に変更します。 DDR2 SDRAM PC2-4200
	③	メモリ変更256MB →1GB（DDR2 SDRAM/PC2-4200）	FMCXM4E3	本体に同期	50,000	●	●	●	●	●	●	標準搭載メモリを256MB（256MB×1）から1GB（512MB×2）に変更します。 DDR2 SDRAM PC2-4200
	④	メモリ変更256MB →2GB（DDR2 SDRAM/PC2-4200）	FMCXM5E3	本体に同期	146,000	●	●	●	●	●	●	標準搭載メモリを256MB（256MB×1）から2GB（1GB×2）に変更します。 DDR2 SDRAM PC2-4200
HDD	⑤	HDD変更40GB→80GB（IDE）	FMCXD2W3	本体に同期	5,000	●	●	●	●	×	×	標準搭載ハードディスク（IDE）を40GB（5400rpm）から80GB（7200rpm）に変更します。
	⑥	HDD変更40GB→160GB（IDE）	FMCXD3W3	本体に同期	13,000	●	●	●	●	×	×	標準搭載ハードディスク（IDE）を40GB（5400rpm）から160GB（7200rpm）に変更します。
光ファイル装置	⑦	CD-ROMドライブユニット変更 →DVD-ROM&CD-R/RW	FMCXCBE3	本体に同期	12,000	●	●	×	×	●	●	標準搭載CD-ROMドライブユニット（読出：最大24倍速）をDVD-ROM&CD-R/RWドライブユニット （DVD-RAM：読出最大2倍速、DVD-R：読出最大4倍速、DVD-RW：読出最大4倍速、 DVD-ROM：読出最大8倍速、DVD-Video：読出最大4倍速、CD-ROM：読出最大24倍速、 CD-R：読出最大24倍速、CD-R：書込最大24倍速、CD-RW：読出最大24倍速、 CD-RW：書換最大10倍速、バッファアンダーランエラー防止機能）に変更します。 添付ソフト：WinDVD 5、Sonic RecordNow！7.2 ※ATAPI接続のため、接続時にSCSIカードは必要ありません。
	⑧	CD-ROMドライブユニット変更 →DVD-ROM&CD-R/RW	FMCXCBW3	本体に同期	12,000	×	×	●	●	×	×	標準搭載CD-ROMドライブユニット（読出：最大48倍速）をDVD-ROM&CD-R/RWドライブユニット （DVD-RAM：読出最大2倍速、DVD-R：読出最大4.8倍速、DVD-RW：読出最大4.8倍速、 DVD-ROM：読出最大12倍速、DVD-Video：読出最大4.8倍速、CD-ROM：読出最大40倍速、 CD-R：読出最大40倍速、CD-R：書込最大32倍速、CD-RW：読出最大24倍速、CD-RW：書換最大10倍速、 バッファアンダーランエラー防止機能）に変更します。 添付ソフト：WinDVD 5、Sonic RecordNow！7.2 ※ATAPI接続のため、接続時にSCSIカードは必要ありません。
	⑨	CD-ROMドライブユニット変更 →スーパーマルチ	FMCXSME3	本体に同期	36,000	●	●	×	×	●	●	標準搭載CD-ROMドライブユニット（読出：最大24倍速）をDVDスーパーマルチドライブユニット （DVD-RAM：読出最大3倍速、DVD-RAM：書換最大3倍速、DVD-R：読出最大8倍速、 DVD-R：書込最大8倍速、DVD-RW：読出最大4倍速、DVD-RW：書換最大4倍速、DVD+R：読出最大8倍速、 DVD+R：書込最大8倍速、DVD+RW：読出最大4倍速、DVD+RW：書換最大4倍速、 DVD-ROM：読出最大8倍速、DVD-Video：読出最大4倍速、CD-ROM：読出最大24倍速、 CD-R：読出最大24倍速、CD-R：書込最大24倍速、CD-RW：読出最大20倍速、CD-RW：書換最大10倍速、 バッファアンダーランエラー防止機能）に変更します。 添付ソフト：WinDVD 5、Sonic RecordNow！7.2、DVD-RAM ドライバーソフト。 ※ATAPI接続であるため、接続時にSCSIカードは必要ありません。
	⑩	CD-ROMドライブユニット変更 →スーパーマルチ	FMCXSMW3	本体に同期	29,000	×	×	●	●	×	×	標準搭載CD-ROMドライブユニット（読出：最大48倍速）をDVDスーパーマルチドライブユニット （DVD-RAM：読出最大3倍速、DVD-RAM：書換最大3倍速、DVD-R：読出最大8倍速、DVD-R：書込最大8倍速、 DVD-RW：読出最大8倍速、DVD-RW：書換最大4倍速、DVD+R：読出最大8倍速、DVD+R：書込最大8倍速、 DVD+RW：読出最大8倍速、DVD+RW：書換最大4倍速、DVD-ROM：読出最大12倍速、 DVD-Video：読出最大8倍速、CD-ROM：読出最大32倍速、CD-R：読出最大32倍速、 CD-R：書込最大24倍速、CD-RW：読出最大24倍速、CD-RW：書換最大10倍速、 バッファアンダーランエラー防止機能）に変更します。 添付ソフト：WinDVD 5、Sonic RecordNow！7.2、DVD-RAM ドライバーソフト。 ※ATAPI接続であるため、接続時にSCSIカードは必要ありません。
グラフィック機能	⑪	グラフィックカードATI RADEON™ X300 SE追加	FMC-SGCE3	本体に同期	14,000	●	●	●	●	×	×	ATI RADEON™ X300 SE PCI Express（VRAM：64MB）に変更します。 ※Intel® 915G Express（チップセットに内蔵）（VRAM：最大128MB）のディスプレイコネクタの 使用は不可となります。
キーボード/マウス	⑫	キーボード/マウス変更 →ワイヤレスキーボード/マウス	FMC-KMW2	本体に同期	15,000	●	●	●	●	●	●	標準構成の添付キーボード/マウスをワイヤレスキーボード/マウスに変更します。 注）キーボード/マウスインターフェースで接続する周辺機器との同時使用不可。 ※キーボードなしモデルでは選択できません。
	⑬	マウス変更→USBマウス（光学式）	FMC-MOW2	本体に同期	1,000	●	●	●	●	●	●	標準構成の添付マウスをUSBマウス（光学式）に変更します。 注）キーボードは標準添付品となります。 ※キーボードなしモデルでは選択できません。
MO	⑭	光磁気ディスクユニット追加－1.3GB （セキュリティ対応/USB）	FMC-PDW4	本体に同期	36,000	●	●	×	×	×	×	3.5インチフロントベイに3.5インチ光磁気ユニット（セキュリティ対応）を追加搭載します。 1.3GB/640MB/540MB/230MB/128MB対応。 ※USB接続のため、接続時にSCSIカードは必要ありません。
	⑮	光磁気ディスクユニット追加（USB）	FMC-PDW3	本体に同期	30,000	●	●	×	×	×	×	3.5インチフロントベイに3.5インチ光磁気ユニットを追加搭載します。 640MB/540MB/230MB/128MB対応。 ※USB接続のため、接続時にSCSIカードは必要ありません。
セキュリティ（スマートカード）	⑯	スマートカードリーダ/ライタ追加	FMC-SMAW2	2004.12/上	10,000	●	●	●	●	●	●	専用ベイにスマートカードリーダ/ライタを追加搭載します。専用スマートカード1枚添付/認証ソフト「SMARTACCESS/BASE」添付。 ※専用スマートカードの補充用としてスマートカード（FMSMA-C1）（5枚組）を 希望小売価格9,000円（税別）で提供しています。 注）対応ソフト：SMARTACCESS/BASE（標準添付）、SMARTACCESS/SDK（別売）、 SMARTACCESS/PRO（別売） 注）スマートカードリーダ/ライタ付OADGキーボード（FMV-KB331S/332S）、 指紋認証付OADGキーボード（FMV-KB331F）、 指紋認識装置（Fingsensor）（FS-230U）など他の認証製品との併用はできません。
セキュリティ（セキュリティチップ）	⑰	セキュリティチップ追加	FMC-STE2	本体に同期	2,000	●	●	●	●	●	●	パソコン本体に強力なセキュリティ機能を与えるセキュリティチップを内蔵します。 ハードウェアの改ざんのチェック、暗号鍵や認証に用いる証明書の管理などを行います。 注）指紋認証付OADGキーボード（FMV-KB331F）、指紋認識装置（Fingsensor）（FS-230U）、 バイオ認証装置（FMSE-C101）など他の認証製品との併用はできません。
オプションカード	⑱	SCSIカード (Adaptec社製AVA-2915LP)追加	FMC-SCSW2	本体に同期	9,000	●	●	●	●	●	●	SCSIカード（Ultra SCSI対応、PCI接続）を追加搭載します。FMV-128同等品。 外付SCSI機器用コネクタ：ハーフピッチ（50ピン） ※外付SCSI機器接続時には、SCSIケーブル、終端抵抗が必須。
	⑲	セキュリティ対応LANカード追加	FMC-SLNW2	本体に同期	10,000	●	●	●	●	●	●	暗号化通信、IPSecをサポートするセキュリティ対応LANカード（100BASE-TX/ 10BASE-T、PCI接続）を追加搭載します。FMV-1803S同等品。 ※出荷時設定は、追加搭載したLANインターフェースが優先となります。
	⑳	802.11a/gワイヤレスLANカード追加	FMC-WLNW2	2004.11/中	10,000	●	●	●	●	●	●	ワイヤレスLANカード（IEEE802.11a、IEEE802.11g準拠、PCI接続）を追加搭載します。 ※出荷時設定は、追加搭載したLANインターフェースが優先となります。
高信頼性オプション	㉑	本体カバーキー追加	FMC-CKE2	本体に同期	1,000	●	●	●	●	●	●	前面に本体カバーキーを追加します。
アプリケーション	㉒	Microsoft® Office Personal Edition 2003追加	FMC-AP142	本体に同期	22,000	●	●	●	●	●	●	Microsoft® Word Version 2003、Microsoft® Excel Version 2003、 Microsoft® Outlook® Version 2003、Microsoft® Office Home Style＋他を追加します。
	㉓	Microsoft® Office Professional Enterprise Edition 2003追加	FMC-AP143	本体に同期	68,000	●	●	●	●	●	●	Microsoft® Office Word 2003、Excel 2003、Outlook® 2003、PowerPoint® 2003、 Access 2003、Publisher 2003、InfoPath™ 2003他を追加します。
運用管理/バックアップツール	㉔	DeskView 5.35追加	FMC-AP306	本体に同期	3,000	●	●	●	●	●	●	システム運用管理ソフトDeskView 5.35を追加します。
	㉕	StandbyDisk Solo 2.1追加 ＊1	FMC-AP401	2004.11/下	3,000	●	×	●	×	×	×	バックアップソフトStandbyDisk Solo 2.1を追加します。
	㉖	DeskView 5.35&StandbyDisk Solo2.1追加 ＊1	FMC-APA01	2004.11/下	6,000	●	×	●	×	×	×	システム運用管理ソフトDeskView 5.35とバックアップソフトStandbyDisk Solo 2.1を追加します。
保証	㉗	保証拡張 （3年間パーツ保証＋1年目出張修理）	FMC-SU06	本体に同期	2,800	●	●	●	●	●	●	標準保証（1年引き取り修理）を1年オンサイト修理&3年パーツ保証に拡張します。 本体に「パーツ保証3年シール」を貼付、保証拡張の書面を同梱。
セカンドカラー	㉘	セカンドカラー追加（BL-エレガンスレッド）	FMC-CO5E1	本体に同期	800	●	●	●	●	●	●	フロントパネルの筐体色をBL-エレガンスレッドにします。
	㉙	セカンドカラー追加（BL-ミストブルー）	FMC-CO6E1	本体に同期	800	●	●	●	●	●	●	フロントパネルの筐体色をBL-ミストブルーにします。
	㉚	セカンドカラー追加（BL-コンフォートグリーン）	FMC-CO7E1	本体に同期	800	●	●	●	●	●	●	フロントパネルの筐体色をBL-コンフォートグリーンにします。
	㉛	セカンドカラー追加（BL-グレー）	FMC-CO8E1	本体に同期	800	●	●	●	●	●	●	フロントパネルの筐体色をBL-グレーにします。

注）選択できるカスタムメイドオプションは、各項目につき1点のみです。複数の選択はできません。
注）カスタムメイドオプションの単独出荷はできません。
注）カスタムメイドで変更/追加したメモリモジュールは選択された本体のみに搭載できます。他の本体に搭載することはできません。
＊1 ・インストールには、システムボリューム（Cドライブ）に現在の使用量と同等以上の空き容量が必要です。
現在の使用量と同容量をスタンバイエリアとして使用するため、十分な空き容量がない場合は、パーティションサイズを増やしてからご使用ください。
・システムボリューム（Cドライブ）以外はバックアップされません。
・ダイナミックディスクはサポートしておりません。
・IDE-RAIDモデルには追加できません。

※取扱説明（ハードウェアガイド／ソフトウェアガイド）は富士通パソコン情報サイト「FM WORLD.NET」（www.fmworld.net/biz/）で公開しております。
印刷マニュアルも別途手配可能です。詳細はP71「マニュアル一覧」を参照してください。

■本体・カスタムメイド型名・価格一覧

コンパクトスリムタワー型

A3 FMV-E630

■24倍速CD-ROM搭載モデル

各変更/追加メニュー①～㉛の型名/価格等の詳細につきましては
11ページの【変更・追加オプション型名/価格一覧】をご確認ください。

【 部分の構成パターンに対して、カスタムメイドで仕様の変更・追加が可能です。】

型名	希望小売価格(円、税別)	提供時期	OS	RAID	CPU	メモリ	HDD	光ファイル装置	グラフィック機能	キーボード/マウス	MO	セキュリティ(スマートカード)	セキュリティ(セキュリティチップ)	オプションカード	高信頼性オプション	アプリケーション	運用管理/バックアップツール	保証	セカンドカラー
FMVE30P131	95,000	2004.10/下	Win XP Pro	—	Celeron® D 325 (2.53G)	256MB (256MB×1)	40GB (5400rpm)	24倍速 CD-ROM	チップセット内蔵	PS/2キーボード+PS/2マウス	—	—	—	—	—	—	—	1年引取修理	システムオフブラック
FMVE30P130	91,000	2004.10/下		—						PS/2マウス									
FMVE30P1B1	112,000	2004.10/下	Win2000 (DSP)	—						PS/2キーボード+PS/2マウス									
FMVE30P1B0	108,000	2004.10/下		—						PS/2マウス									
FMVE30P13R	142,000	2004.10/下	Win XP Pro	○			80GB (7200rpm) ×2		チップセット内蔵	PS/2キーボード+PS/2マウス	—								
FMVE30P1BR	159,000	2004.10/下	Win2000 (DSP)	○															
FMVE30F131	117,000	2004.10/下	Win XP Pro	—	Pentium®4 2.80A G		40GB (5400rpm)		チップセット内蔵	PS/2キーボード+PS/2マウス	—								
FMVE30F130	113,000	2004.10/下		—						PS/2マウス									
FMVE30F1B1	134,000	2004.10/下	Win2000 (DSP)	—						PS/2キーボード+PS/2マウス									
FMVE30F1B0	130,000	2004.10/下		—						PS/2マウス									
FMVE30F13R	164,000	2004.10/下	Win XP Pro	○			80GB (7200rpm) ×2		チップセット内蔵	PS/2キーボード+PS/2マウス	—								
FMVE30F1BR	181,000	2004.10/下	Win2000 (DSP)	○															

① Intel® Pentium®4 3E GHz +2,000円	② 512MB (256MB×2) +20,000円	⑤ 80GB (7200rpm) +5,000円	⑦ DVD-ROM&CD-R/RW +12,000円	⑪ RADEON™ 9200 +14,000円	⑫ ワイヤレスキーボード+ワイヤレスマウス +15,000円	⑭ 1.3GB MO (セキュリティ対応) +36,000円	⑯ スマートカード +10,000円	⑰ セキュリティチップ +2,000円	⑱ SCSIカード +9,000円	㉑ 本体カバーキー +1,000円	㉒ Office Personal 2003 +22,000円	㉔ DeskView5.35 (運用管理ツール) +3,000円	㉗ 3年パーツ保証+1年目出張修理 +2,800円	㉘ BL-エレガンスレッド +800円
	③ 1GB (512MB×2) +50,000円	⑥ 160GB (7200rpm) +13,000円	⑨ スーパーマルチ +36,000円		⑬ PS/2キーボード+USBマウス(光学式) +1,000円	⑮ 640MB MO +30,000円			⑲ セキュリティ対応LANカード +10,000円		㉓ Office Professional Enterprise 2003 +68,000円	㉕ StandbyDisk Solo 2.1 +3,000円		㉙ BL-ミストブルー +800円
	④ 2GB (1GB×2) +146,000円								⑳ ワイヤレスLANカード +10,000円			㉖ DeskView 5.35 + StandbyDisk Solo 2.1 +6,000円		㉚ BL-コンフォートグリーン +800円
														㉛ BL-グレー +800円

*1：Windows® 2000では選択できません。
*2：IDE-RAIDモデルでは選択できません。

■液晶ディスプレイ

品名	型名	希望小売価格(円、税別)
カラー液晶ディスプレイ-20	D3 VL-200VH	155,000円
カラー液晶ディスプレイ-19	D4 VL-190VS	98,000円
カラー液晶ディスプレイ-17	D5 VL-172VS	75,000円
	D6 VL-171VS	75,000円
	D7 VL-171SE	62,000円
	D8 VL-171SX1	オープン価格（注7）
カラー液晶ディスプレイ-15	D9 VL-152VA1	64,000円
	D10 VL-153SS	60,000円
	D11 VL-153SE	56,000円
	D12 VL-153SEA	56,000円
	D13 VL-153SX	オープン価格（注7）
タッチパネル内蔵カラー液晶ディスプレイ-15	D14 VL-150ST	92,000円

（注7）オープン価格の商品は希望小売価格を定めていません。

Microsoft® Windows® 2000プレインストールモデルは、下記の形態での提供となります。

	特　長	プレインストールOS	添付媒体	注意点
Microsoft® Windows® 2000 (DSPモデル)★1	バックアップ媒体としてOS単体のCDを添付したMicrosoft® Windows® 2000プレインストールモデル	Microsoft® Windows® 2000(SP4)	Microsoft® Windows® 2000のOS単体のCD、全OS共通のドライバーズディスク	Microsoft® Windows® 2000のリカバリディスクは添付されません。リカバリーする際は、OS単体のCD、ドライバーズディスクを用いて実施してください。また、ServicePackを前のバージョンに戻したり、アンインストールすることはできません。

★1：マイクロソフト社が指定したデリバリーサービスパートナー（DSP）から購入したOSをプレインストールしたモデルです。

■本体・カスタムメイド型名・価格一覧

コンパクトスリムタワー型

A3 FMV-E630

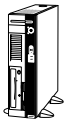

■48倍速CD-ROM搭載モデル

各変更/追加メニュー①～㉛の型名/価格等の詳細につきましては11ページの【変更・追加オプション型名/価格一覧】をご確認ください。

【 部分の構成パターンに対して、カスタムメイドで仕様の変更・追加が可能です。】

型名	希望小売価格(円、税別)	提供時期	OS	CPU	メモリ	HDD	光ファイル装置	グラフィック機能	キーボード/マウス	MO	セキュリティ(スマートカード)	セキュリティ(セキュリティチップ)	オプションカード	高信頼性オプション	アプリケーション	運用管理/バックアップツール	保証	セカンドカラー
FMVE30P231	90,000	2004.10/下	Win XP Pro	Celeron® D 325 (2.53G)	256MB (256MB×1)	40GB (5400rpm)	48倍速 CD-ROM	チップセット内蔵	PS/2キーボード+PS/2マウス	—	—	—	—	—	—	—	1年引取修理	システムオフブラック
FMVE30P230	86,000	2004.10/下							PS/2マウス									
FMVE30P2B1	107,000	2004.10/下	Win2000 (DSP)						PS/2キーボード+PS/2マウス									
FMVE30P2B0	103,000	2004.10/下							PS/2マウス									
FMVE30F231	112,000	2004.10/下	Win XP Pro	Pentium®4 2.80A G					PS/2キーボード+PS/2マウス									
FMVE30F230	108,000	2004.10/下							PS/2マウス									
FMVE30F2B1	129,000	2004.10/下	Win2000 (DSP)						PS/2キーボード+PS/2マウス									
FMVE30F2B0	125,000	2004.10/下							PS/2マウス									

① Intel® Pentium®4 3E GHz +2,000円	② 512MB (256MB×2) +20,000円	③ 1GB (512MB×2) +50,000円	④ 2GB (1GB×2) +146,000円	⑤ 80GB (7200rpm) +5,000円	⑥ 160GB (7200rpm) +13,000円	⑧ DVD-ROM&CD-R/RW +12,000円	⑩ スーパーマルチ +29,000円	⑪ RADEON™ 9200 +14,000円	⑫ ワイヤレスキーボード+ワイヤレスマウス +15,000円	⑬ PS/2キーボード+USBマウス(光学式) +1,000円	⑯ スマートカード +10,000円	⑰ セキュリティチップ +2,000円	⑱ SCSIカード +9,000円	⑲ セキュリティ対応LANカード +10,000円	⑳ ワイヤレスLANカード +10,000円	㉑ 本体カバーキー +1,000円	㉒ Office Personal 2003 +22,000円
㉓ Office Professional Enterprise 2003 +68,000円	㉔ DeskView5.35 +3,000円	㉕ StandbyDisk Solo 2.1 +3,000円	㉖ DeskView 5.35 + StandbyDisk Solo 2.1 +6,000円	㉗ 3年パーツ保証+1年目出張修理 +2,800円	㉘ BL-エレガンスレッド +800円	㉙ BL-ミストブルー +800円	㉚ BL-コンフォートグリーン +800円	㉛ BL-グレー +800円								

＊1：Windows® 2000では選択できません。

■液晶ディスプレイ

品名	型名	希望小売価格(円、税別)
カラー液晶ディスプレイ-20	D3 VL-200VH	155,000円
カラー液晶ディスプレイ-19	D4 VL-190VS	98,000円
カラー液晶ディスプレイ-17	D5 VL-172VS	75,000円
	D6 VL-171VS	75,000円
	D7 VL-171SE	62,000円
	D8 VL-171SX1	オープン価格（注7）
カラー液晶ディスプレイ-15	D9 VL-152VA1	64,000円
	D10 VL-153SS	60,000円
	D11 VL-153SE	56,000円
	D12 VL-153SEA	56,000円
	D13 VL-153SX	オープン価格（注7）
タッチパネル内蔵カラー液晶ディスプレイ-15	D14 VL-150ST	92,000円

（注7）オープン価格の商品は希望小売価格を定めていません。

Microsoft® Windows® 2000プレインストールモデルは、下記の形態での提供となります。

	特　長	プレインストールOS	添付媒体	注意点
Microsoft® Windows® 2000（DSPモデル）★1	バックアップ媒体としてOS単体のCDを添付したMicrosoft® Windows® 2000プレインストールモデル	Microsoft® Windows® 2000（SP4）	Microsoft® Windows® 2000のOS単体のCD、全OS共通のドライバーズディスク	Microsoft® Windows® 2000のリカバリディスクは添付されません。リカバリーする際は、OS単体のCD、ドライバーズディスクを用いて実施してください。また、ServicePackを前のバージョンに戻したり、アンインストールすることはできません。

★1：マイクロソフト社が指定したデリバリーサービスパートナー（DSP）から購入したOSをプレインストールしたモデルです。

■本体・カスタムメイド型名・価格一覧

【FMV-E630の変更・追加オプション型名／価格一覧】

		品名	型名	提供時期	希望小売価格（円、税別）	対象モデル 24倍速CD-ROMモデル XP Pro	24倍速CD-ROMモデル 2000(DSP)	48倍速CD-ROMモデル XP Pro	48倍速CD-ROMモデル 2000(DSP)	IDE-RAIDモデル XP RAID	IDE-RAIDモデル 2000 RAID	備考
CPU	①	CPU変更Pentium®4 2.80A GHz →Pentium®4 3E GHz	FMCXPCE1	本体に同期	2,000	●	●	●	●	●	●	標準搭載CPUをIntel® Pentium®4 2.80A GHzからIntel® Pentium®4 3E GHzに変更します。
メモリ	②	メモリ変更256MB →512MB（DDR SDRAM/PC3200）	FMCXM3E4	本体に同期	20,000	●	●	●	●	●	●	標準搭載メモリを256MB（256MB×1）から512MB（256MB×2）に変更します。 DDR SDRAM PC3200
	③	メモリ変更256MB →1GB（DDR SDRAM/PC3200）	FMCXM4E4	本体に同期	50,000	●	●	●	●	●	●	標準搭載メモリを256MB（256MB×1）から1GB（512MB×2）に変更します。 DDR SDRAM PC3200
	④	メモリ変更256MB →2GB（DDR SDRAM/PC3200）	FMCXM5E4	本体に同期	146,000	●	●	●	●	●	●	標準搭載メモリを256MB（256MB×1）から2GB（1GB×2）に変更します。 DDR SDRAM PC3200
HDD	⑤	HDD変更40GB→80GB（IDE）	FMCXD2W3	本体に同期	5,000	●	●	●	●	×	×	標準搭載ハードディスク（IDE）を40GB（5400rpm）から80GB（7200rpm）に変更します。
	⑥	HDD変更40GB→160GB（IDE）	FMCXD3W3	本体に同期	13,000	●	●	●	●	×	×	標準搭載ハードディスク（IDE）を40GB（5400rpm）から160GB（7200rpm）に変更します。
光ファイル装置	⑦	CD-ROMドライブユニット変更 →DVD-ROM&CD-R/RW	FMCXCBE3	本体に同期	12,000	●	●	×	×	●	●	標準搭載CD-ROMドライブユニット（読出：最大24倍速）をDVD-ROM&CD-R/RWドライブユニット （DVD-RAM：読出最大2倍速、DVD-R：読出最大4倍速、DVD-RW：読出最大4倍速、 DVD-ROM：読出最大8倍速、DVD-Video：読出最大4倍速、CD-ROM：読出最大24倍速、 CD-R：読出最大24倍速、CD-R：書込最大24倍速、CD-RW：読出最大24倍速、 CD-RW：書換最大10倍速、バッファアンダーランエラー防止機能）に変更します。 添付ソフト：WinDVD 5、Sonic RecordNow! 7.2 ※ATAPI接続のため、接続時にSCSIカードは必要ありません。
	⑧	CD-ROMドライブユニット変更 →DVD-ROM&CD-R/RW	FMCXCBW3	本体に同期	12,000	×	×	●	●	×	×	標準搭載CD-ROMドライブユニット（読出：最大48倍速）をDVD-ROM&CD-R/RWドライブユニット （DVD-RAM：読出最大2倍速、DVD-R：読出最大4.8倍速、DVD-RW：読出最大4.8倍速、 DVD-ROM：読出最大12倍速、DVD-Video：読出最大4.8倍速、CD-ROM：読出最大40倍速、 CD-R：読出最大40倍速、CD-R：書込最大32倍速、CD-RW：読出最大24倍速、 CD-RW：書換最大10倍速、バッファアンダーランエラー防止機能）に変更します。 添付ソフト：WinDVD 5、Sonic RecordNow! 7.2 ※ATAPI接続のため、接続時にSCSIカードは必要ありません。
	⑨	CD-ROMドライブユニット変更 →スーパーマルチ	FMCXSME3	本体に同期	36,000	●	●	×	×	●	●	標準搭載CD-ROMドライブユニット（読出：最大24倍速）をDVDスーパーマルチドライブユニット （DVD-RAM：読出最大3倍速、DVD-RAM：書換最大3倍速、DVD-R：読出最大8倍速、DVD-R：書込最大8倍速、 DVD-RW：読出最大4倍速、DVD-RW：書換最大4倍速、DVD+R：読出最大8倍速、DVD+R：書込最大8倍速、 DVD+RW：読出最大4倍速、DVD+RW：書換最大4倍速、DVD-ROM：読出最大8倍速、 DVD-Video：読出最大4倍速、CD-ROM：読出最大24倍速、CD-R：読出最大24倍速、 CD-R：書込最大24倍速、CD-RW：読出最大20倍速、CD-RW：書換最大10倍速、 バッファアンダーランエラー防止機能）に変更します。 添付ソフト：WinDVD 5、Sonic RecordNow! 7.2、DVD-RAM ドライバーソフト。 ※ATAPI接続であるため、接続時にSCSIカードは必要ありません。
	⑩	CD-ROMドライブユニット変更 →スーパーマルチ	FMCXSMW3	本体に同期	29,000	×	×	●	●	×	×	標準搭載CD-ROMドライブユニット（読出：最大48倍速）をDVDスーパーマルチドライブユニット （DVD-RAM：読出最大3倍速、DVD-RAM：書換最大3倍速、DVD-R：読出最大8倍速、DVD-R：書込最大8倍速、 DVD-RW：読出最大8倍速、DVD-RW：書換最大4倍速、DVD+R：読出最大8倍速、DVD+R：書込最大8倍速、 DVD+RW：読出最大8倍速、DVD+RW：書換最大4倍速、DVD-ROM：読出最大12倍速、 DVD-Video：読出最大8倍速、CD-ROM：読出最大32倍速、CD-R：読出最大32倍速、 CD-R：書込最大24倍速、CD-RW：読出最大24倍速、CD-RW：書換最大10倍速、 バッファアンダーランエラー防止機能）に変更します。 添付ソフト：WinDVD 5、Sonic RecordNow! 7.2、DVD-RAM ドライバーソフト。 ※ATAPI接続であるため、接続時にSCSIカードは必要ありません。
グラフィック機能	⑪	グラフィックカード ATI RADEON™ 9200追加	FMC-SGCE4	本体に同期	14,000	●	●	●	●	×	×	ATI RADEON™ 9200（VRAM：64MB）に変更します。 ※Intel® 865G（チップセットに内蔵）（VRAM：MAX64MB）のディスプレイコネクタの使用は不可となります。
キーボード/マウス	⑫	キーボード/マウス変更 →ワイヤレスキーボード/マウス	FMC-KMW2	本体に同期	15,000	●	●	●	●	●	●	標準構成の添付キーボード/マウスをワイヤレスキーボード/マウスに変更します。 注）キーボード/マウスインターフェースで接続する周辺機器との同時使用不可。 ※キーボードなしモデルでは選択できません。
	⑬	マウス変更→USBマウス（光学式）	FMC-MOW2	本体に同期	1,000	●	●	●	●	●	●	標準構成の添付マウスをUSBマウス（光学式）に変更します。 注）キーボードは標準添付品となります。 ※キーボードなしモデルでは選択できません。
MO	⑭	光磁気ディスクユニット追加－1.3GB（セキュリティ対応/USB）	FMC-PDW4	本体に同期	36,000	●	●	×	×	×	×	3.5インチフロントベイに3.5インチ光磁気ユニット（セキュリティ対応）を追加搭載します。 1.3GB/640MB/540MB/230MB/128MB対応。 ※USB接続のため、接続時にSCSIカードは必要ありません。
	⑮	光磁気ディスクユニット追加（USB）	FMC-PDW3	本体に同期	30,000	●	●	×	×	×	×	3.5インチフロントベイに3.5インチ光磁気ユニットを追加搭載します。 640MB/540MB/230MB/128MB対応。 ※USB接続のため、接続時にSCSIカードは必要ありません。
セキュリティ（スマートカード）	⑯	スマートカードリーダ/ライタ追加	FMC-SMAW2	2004.12/上	10,000	●	●	●	●	●	●	専用ベイにスマートカードリーダ/ライタを追加搭載します。専用スマートカード1枚添付/認証ソフト「SMARTACCESS/BASE」添付。 ※専用スマートカードの補充用としてスマートカード（FMSMA-C1）（5枚組）を希望小売価格9,000円（税別）で提供しています。 注）対応ソフト：SMARTACCESS/BASE（標準添付）、SMARTACCESS/SDK（別売）、SMARTACCESS/PRO（別売） 注）スマートカードリーダ/ライタ付OADGキーボード（FMV-KB331S/332S）、指紋認証付OADGキーボード（FMV-KB331F）、指紋認識装置（Fingsensor）（FS-230U）など他の認証製品との併用はできません。
セキュリティ（セキュリティチップ）	⑰	セキュリティチップ追加	FMC-STE2	本体に同期	2,000	●	●	●	●	●	●	パソコン本体に強力なセキュリティ機能を与えるセキュリティチップを内蔵します。 ハードウェアの改ざんのチェック、暗号鍵や認証に用いる証明書の管理などを行います。 注）指紋認証付OADGキーボード（FMV-KB331F）、指紋認識装置（Fingsensor）（FS-230U）、バイオ認証装置（FMSE-C101）など他の認証製品との併用はできません。
オプションカード	⑱	SCSIカード（Adaptec社製AVA-2915LP）追加	FMC-SCSW2	本体に同期	9,000	●	●	●	●	●	●	SCSIカード（Ultra SCSI対応、PCI接続）を追加搭載します。FMV-128同等品。 外付SCSI機器用コネクタ：ハーフピッチ（50ピン） ※外付SCSI機器接続時には、SCSIケーブル、終端抵抗が必須。
	⑲	セキュリティ対応LANカード追加	FMC-SLNW2	本体に同期	10,000	●	●	●	●	●	●	暗号化通信、IPSecをサポートするセキュリティ対応LANカード（100BASE-TX/ 10BASE-T、PC接続）を追加搭載します。FMV-1803S同等品。 ※出荷時設定は、追加搭載したLANインターフェースが優先となります。
	⑳	802.11a/gワイヤレスLANカード追加	FMC-WLNW2	2004.11/中	10,000	●	●	●	●	●	●	ワイヤレスLANカード（IEEE802.11a、IEEE802.11g準拠、PCI接続）を追加搭載します。 ※出荷時設定は、追加搭載したLANインターフェースが優先となります。
高信頼性オプション	㉑	本体カバーキー追加	FMC-CKE2	本体に同期	1,000	●	●	●	●	●	●	前面に本体カバーキーを追加します。
アプリケーション	㉒	Microsoft® Office Personal Edition 2003追加	FMC-AP142	本体に同期	22,000	●	●	●	●	●	●	Microsoft® Word Version 2003、Microsoft® Excel Version 2003、Microsoft® Outlook® Version 2003、Microsoft® Office Home Style＋他を追加します。
	㉓	Microsoft® Office Professional Enterprise Edition 2003追加	FMC-AP143	本体に同期	68,000	●	●	●	●	●	●	Microsoft® Office Word 2003、Excel 2003、Outlook® 2003、PowerPoint® 2003、Access 2003、Publisher 2003、InfoPath™ 2003他を追加します。
運用管理/バックアップツール	㉔	DeskView 5.35追加	FMC-AP306	本体に同期	3,000	●	●	●	●	●	●	システム運用管理ソフトDeskView 5.35を追加します。
	㉕	StandbyDisk Solo 2.1追加 ＊1	FMC-AP401	2004.11/下	3,000	●	×	●	×	×	×	バックアップソフトStandbyDisk Solo 2.1を追加します。
	㉖	DeskView 5.35&StandbyDisk Solo 2.1追加 ＊1	FMC-APA01	2004.11/下	6,000	●	×	●	×	×	×	システム運用管理ソフトDeskView 5.35とバックアップソフトStandbyDisk Solo 2.1を追加します。
保証	㉗	保証拡張（3年間パーツ保証＋1年目出張修理）	FMC-SU06	本体に同期	2,800	●	●	●	●	●	●	標準保証（1年引き取り修理）を1年オンサイト修理&3年パーツ保証に拡張します。 本体に「パーツ保証3年シール」を貼付、保証拡張の書面を同梱。
セカンドカラー	㉘	セカンドカラー追加（BL-エレガンスレッド）	FMC-CO5E1	本体に同期	800	●	●	●	●	●	●	フロントパネルの筐体色をBL-エレガンスレッドにします。
	㉙	セカンドカラー追加（BL-ミストブルー）	FMC-CO6E1	本体に同期	800	●	●	●	●	●	●	フロントパネルの筐体色をBL-ミストブルーにします。
	㉚	セカンドカラー追加（BL-コンフォートグリーン）	FMC-CO7E1	本体に同期	800	●	●	●	●	●	●	フロントパネルの筐体色をBL-コンフォートグリーンにします。
	㉛	セカンドカラー追加（BL-グレー）	FMC-CO8E1	本体に同期	800	●	●	●	●	●	●	フロントパネルの筐体色をBL-グレーにします。

注）選択できるカスタムメイドオプションは、各項目につき1点のみです。複数の選択はできません。
注）カスタムメイドオプションの単独出荷はできません。
注）カスタムメイドで変更/追加したメモリモジュールは選択された本体のみに搭載できます。他の本体に搭載することはできません。
＊1 ・インストールには、システムボリューム（Cドライブ）に現在の使用量と同等以上の空き容量が必要です。
現在の使用量と同容量をスタンバイエリアとして使用するため、十分な空き容量がない場合は、パーティションサイズを増やしてからご使用ください。
・システムボリューム（Cドライブ）以外はバックアップされません。
・ダイナミックディスクはサポートしておりません。
・IDE-RAIDモデルには追加できません。

※取扱説明（ハードウェアガイド／ソフトウェアガイド）は富士通パソコン情報サイト「FM WORLD.NET」（www.fmworld.net/biz/）で公開しております。
印刷マニュアルも別途手配可能です。詳細はP71「マニュアル一覧」を参照してください。

■本体・カスタムメイド型名・価格一覧

コンパクト型

A4 FMV-C630

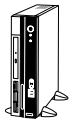

各変更/追加メニュー①～㉖の型名/価格等の詳細につきましては
次ページの【変更・追加オプション型名/価格一覧】をご確認ください。

【 部分の構成パターンに対して、カスタムメイドで仕様の変更・追加が可能です。】

型名	希望小売価格(円、税別)	提供時期	OS	CPU	メモリ	HDD	光ファイル装置	キーボード/マウス	セキュリティ(スマートカード)	オプションカード	高信頼性オプション	アプリケーション	運用管理/バックアップツール	保証	セカンドカラー
FMVC30P131	93,000	2004.10/下	Win XP Pro	Celeron® D 325 (2.53GHz)	256MB (256MB×1)	40GB (5400rpm)	24倍速 CD-ROM	PS/2キーボード+PS/2マウス	—	—	—	—	—	1年引取修理	システムオフブラック
FMVC30P130	89,000	2004.10/下						PS/2マウス							
FMVC30P181	87,000	2004.10/下	Win XP Home					PS/2キーボード+PS/2マウス							
FMVC30P180	83,000	2004.10/下						PS/2マウス							
FMVC30P1B1	110,000	2004.10/下	Win2000 (DSP)					PS/2キーボード+PS/2マウス							
FMVC30P1B0	106,000	2004.10/下						PS/2マウス							

① Intel® Pentium®4 2.80A GHz +22,000円	③ 512MB (256MB×2) +20,000円	⑥ 80GB (7200rpm) +5,000円	⑧ DVD-ROM&CD-R/RW +12,000円	⑩ ワイヤレスキーボード+ワイヤレスマウス +15,000円	⑫ スマートカード +10,000円	⑬ SCSIカード +9,000円	⑯ 本体カバーキー +1,000円	⑰ Office Personal 2003 +22,000円	⑲ DeskView5.35(運用管理ツール) +3,000円	㉒ 3年パーツ保証+1年目出張修理 +2,800円	㉓ BL-エレガンスレッド +800円
② Intel® Pentium®4 3E GHz +24,000円	④ 1GB (512MB×2) +50,000円	⑦ 160GB (7200rpm) +13,000円	⑨ スーパーマルチ +36,000円	⑪ PS/2キーボード+USBマウス(光学式) +1,000円		⑭ セキュリティ対応LANカード +10,000円		⑱ Office Professional Enterprise 2003 +68,000円	⑳ StandbyDisk Solo 2.1 +3,000円		㉔ BL-ミストブルー +800円
	⑤ 2GB (1GB×2) +146,000円					⑮ ワイヤレスLANカード +10,000円			㉑ DeskView5.35 + StandbyDisk Solo 2.1 +6,000円		㉕ BL-コンフォートグリーン +800円
											㉖ BL-グレー +800円

*1:Windows® 2000では選択できません。

■液晶ディスプレイ

品名	型名	希望小売価格(円、税別)
カラー液晶ディスプレイ-19	D4 VL-190VS	98,000円
カラー液晶ディスプレイ-17	D5 VL-172VS	75,000円
	D6 VL-171VS	75,000円
	D7 VL-171SE	62,000円
	D8 VL-171SX1	オープン価格(注7)
カラー液晶ディスプレイ-15	D9 VL-152VA1	64,000円
	D10 VL-153SS	60,000円
	D11 VL-153SE	56,000円
	D12 VL-153SEA	56,000円
	D13 VL-153SX	オープン価格(注7)
タッチパネル内蔵カラー液晶ディスプレイ-15	D14 VL-150ST	92,000円

(注7)オープン価格の商品は希望小売価格を定めていません。

Microsoft® Windows® 2000プレインストールモデルは、下記の形態での提供となります。

	特　長	プレインストールOS	添付媒体	注意点
Microsoft® Windows® 2000 (DSPモデル)★1	バックアップ媒体としてOS単体のCDを添付したMicrosoft® Windows® 2000プレインストールモデル	Microsoft® Windows® 2000(SP4)	Microsoft® Windows® 2000のOS単体のCD、全OS共通のドライバーズディスク	Microsoft® Windows® 2000のリカバリディスクは添付されません。リカバリーする際は、OS単体のCD、ドライバーズディスクを用いて実施してください。また、ServicePackを前のバージョンに戻したり、アンインストールすることはできません。

★1:マイクロソフト社が指定したデリバリーサービスパートナー(DSP)から購入したOSをプレインストールしたモデルです。

■本体・カスタムメイド型名・価格一覧

【FMV-C630の変更・追加オプション型名／価格一覧】

		品名	型名	提供時期	希望小売価格（円、税別）	対象モデル XP Pro	XP Home	2000（DSP）	備考
CPU	①	CPU変更Celeron® D 325 →Pentium®4 2.80A GHz	FMCXPFC1	本体に同期	22,000	●	●	●	標準搭載CPUをIntel® Celeron® D325（2.53GHz）からIntel® Pentium® 4 2.80A GHzに変更します。
	②	CPU変更Celeron® D 325 →Pentium®4 3E GHz	FMCXPCC2	本体に同期	24,000	●	●	●	標準搭載CPUをIntel® Celeron® D325（2.53GHz）からIntel® Pentium®4 3E GHzに変更します。
メモリ	③	メモリ変更256MB →512MB（DDR SDRAM/PC-3200）	FMCXM3C3	本体に同期	20,000	●	●	●	標準搭載メモリを256MB（256MB×1）から512MB（256MB×2）に変更します。DDR SDRAM PC3200
	④	メモリ変更256MB →1GB（DDR SDRAM/PC-3200）	FMCXM4C3	本体に同期	50,000	●	●	●	標準搭載メモリを256MB（256MB×1）から1GB（512MB×2）に変更します。DDR SDRAM PC3200
	⑤	メモリ変更256MB →2GB（DDR SDRAM/PC-3200）	FMCXM5C3	本体に同期	146,000	●	●	●	標準搭載メモリを256MB（256MB×1）から2GB（1GB×2）に変更します。DDR SDRAM PC3200
HDD	⑥	HDD変更40GB→80GB（IDE）	FMCXD2W3	本体に同期	5,000	●	●	●	標準搭載ハードディスク（IDE）を40GB（5400rpm）から80GB（7200rpm）に変更します。
	⑦	HDD変更40GB→160GB（IDE）	FMCXD3W3	本体に同期	13,000	●	●	●	標準搭載ハードディスク（IDE）を40GB（5400rpm）から160GB（7200rpm）に変更します。
光ファイル装置	⑧	CD-ROMドライブユニット変更 →DVD-ROM&CD-R/RW	FMCXCBC1	本体に同期	12,000	●	●	●	標準搭載CD-ROMドライブユニット（読出：最大24倍速）をDVD-ROM&CD-R/RWドライブユニット（DVD-RAM：読出最大2倍速、DVD-R：読出最大4倍速、DVD-RW：読出最大4倍速、DVD-ROM：読出最大8倍速、DVD-Video：読出最大4倍速、CD-ROM：読出最大24倍速、CD-R：読出最大24倍速、CD-R：書込最大24倍速、CD-RW：読出最大24倍速、CD-RW：書換最大10倍速、バッファアンダーランエラー防止機能）に変更します。 添付ソフト：WinDVD 5、Sonic RecordNow！7.2 ※ATAPI接続のため、接続時にSCSIカードは必要ありません。
	⑨	CD-ROMドライブユニット変更 →スーパーマルチ	FMCXSMC1	本体に同期	36,000	●	●	●	標準搭載CD-ROMドライブユニット（読出：最大24倍速）をDVDスーパーマルチドライブユニット（DVD-RAM：読出最大3倍速、DVD-RAM：書換最大3倍速、DVD-R：読出最大8倍速、DVD-R：書込最大8倍速、DVD-RW：読出最大4倍速、DVD-RW：書換最大4倍速、DVD+R：読出最大8倍速、DVD+R：書込最大8倍速、DVD+RW：読出最大4倍速、DVD+RW：書換最大4倍速、DVD-ROM：読出最大8倍速、DVD-Video：読出最大4倍速、CD-ROM：読出最大24倍速、CD-R：読出最大24倍速、CD-R：書込最大24倍速、CD-RW：読出最大20倍速、CD-RW：書換最大10倍速、バッファアンダーランエラー防止機能）に変更します。 添付ソフト：WinDVD 5、Sonic RecordNow！7.2、DVD-RAM ドライバーソフト。 ※ATAPI接続であるため、接続時にSCSIカードは必要ありません。
キーボード/マウス	⑩	キーボード/マウス変更 →ワイヤレスキーボード/マウス	FMC-KMW2	本体に同期	15,000	●	●	●	標準構成の添付キーボード/マウスをワイヤレスキーボード/マウスに変更します。 注）キーボード/マウスインターフェースで接続する周辺機器との同時使用不可。 ※キーボードなしモデルでは選択できません。
	⑪	マウス変更→USBマウス（光学式）	FMC-MOW2	本体に同期	1,000	●	●	●	標準構成の添付マウスをUSBマウス（光学式）に変更します。 注）キーボードは標準添付品となります。 ※キーボードなしモデルでは選択できません。
セキュリティ（スマートカード）	⑫	スマートカードリーダ/ライタ追加	FMC-SMAW2	2004.12/上	10,000	●	●	●	専用ベイにスマートカードリーダ/ライタを追加搭載します。専用スマートカード1枚添付/認証ソフト「SMARTACCESS/BASE」添付。 ※専用スマートカードの補充用としてスマートカード（FMSMA-C1）（5枚組）を希望小売価格9,000円（税別）で提供しています。 注）対応ソフト：SMARTACCESS/BASE（標準添付）、SMARTACCESS/SDK（別売）、SMARTACCESS/PRO（別売） 注）スマートカードリーダ/ライタ付OADGキーボード（FMV-KB331S/332S）、指紋認証付OADGキーボード（FMV-KB331F）、指紋認識装置（Fingsensor）（FS-230U）など他の認証製品との併用はできません。
オプションカード	⑬	SCSIカード（Adaptec社製AVA-2915LP）追加	FMC-SCSW2	本体に同期	9,000	●	●	●	SCSIカード（Ultra SCSI対応、PCI接続）を追加搭載します。FMV-128同等品。 外付SCSI機器用コネクタ：ハーフピッチ（50ピン） ※外付SCSI機器接続時には、SCSIケーブル、終端抵抗が必須。
	⑭	セキュリティ対応LANカード追加	FMC-SLNW2	本体に同期	10,000	●	×	●	暗号化通信、IPSecをサポートするセキュリティ対応LANカード（100BASE-TX/ 10BASE-T、PCI接続）を追加搭載します。FMV-1803S同等品。 ※出荷時設定は、追加搭載したLANインターフェースが優先となります。
	⑮	802.11a/gワイヤレスLANカード追加	FMC-WLNW2	2004.11/中	10,000	●	●	●	ワイヤレスLANカード（IEEE802.11a、IEEE802.11g準拠、PCI接続）を追加搭載します。 ※出荷時設定は、追加搭載したLANインターフェースが優先となります。
高信頼性オプション	⑯	本体カバーキー追加	FMC-CKC4	本体に同期	1,000	●	●	●	前面に本体カバーキーを追加します。
アプリケーション	⑰	Microsoft® Office Personal Edition 2003追加	FMC-AP142	本体に同期	22,000	●	●	●	Microsoft® Word Version 2003、Microsoft® Excel Version 2003、Microsoft® Outlook® Version 2003、Microsoft® Office Home Style＋他を追加します。
	⑱	Microsoft® Office Professional Enterprise Edition 2003追加	FMC-AP143	本体に同期	68,000	●	●	●	Microsoft® Office Word 2003、Excel 2003、Outlook® 2003、PowerPoint® 2003、Access 2003、Publisher 2003、InfoPath™ 2003他を追加します。
運用管理/バックアップツール	⑲	DeskView 5.35追加	FMC-AP306	本体に同期	3,000	●	×	●	システム運用管理ソフトDeskView 5.35を追加します。
	⑳	StandbyDisk Solo 2.1追加 ＊1	FMC-AP401	2004.11/下	3,000	●	●	×	バックアップソフトStandbyDisk Solo 2.1を追加します。
	㉑	DeskView 5.35&StandbyDisk Solo 2.1追加 ＊1	FMC-APA01	2004.11/下	6,000	●	×	×	システム運用管理ソフトDeskView 5.35とバックアップソフトStandbyDisk Solo 2.1を追加します。
保証	㉒	保証拡張（3年間パーツ保証＋1年目出張修理）	FMC-SU06	本体に同期	2,800	●	●	●	標準保証（1年引き取り修理）を1年オンサイト修理&3年パーツ保証に拡張します。 本体に「パーツ保証3年シール」を貼付、保証拡張の書面を同梱。
セカンドカラー	㉓	セカンドカラー追加（BL-エレガンスレッド）	FMC-CO5C1	本体に同期	800	●	●	●	フロントパネルの筐体色をBL-エレガンスレッドにします。
	㉔	セカンドカラー追加（BL-ミストブルー）	FMC-CO6C1	本体に同期	800	●	●	●	フロントパネルの筐体色をBL-ミストブルーにします。
	㉕	セカンドカラー追加（BL-コンフォートグリーン）	FMC-CO7C1	本体に同期	800	●	●	●	フロントパネルの筐体色をBL-コンフォートグリーンにします。
	㉖	セカンドカラー追加（BL-グレー）	FMC-CO8C1	本体に同期	800	●	●	●	フロントパネルの筐体色をBL-グレーにします。

注）選択できるカスタムメイドオプションは、各項目につき1点のみです。複数の選択はできません。
注）カスタムメイドオプションの単独出荷はできません。
注）カスタムメイドで変更/追加したメモリモジュールは選択された本体のみに搭載できます。他の本体に搭載することはできません。
＊1 ・インストールには、システムボリューム（Cドライブ）に現在の使用量と同等以上の空き容量が必要です。
現在の使用量と同容量をスタンバイエリアとして使用するため、十分な空き容量がない場合は、パーティションサイズを増やしてからご使用ください。
・システムボリューム（Cドライブ）以外はバックアップされません。
・ダイナミックディスクはサポートしておりません。

※取扱説明（ハードウェアガイド／ソフトウェアガイド）は富士通パソコン情報サイト「FM WORLD.NET」（www.fmworld.net/biz/）で公開しております。
印刷マニュアルも別途手配可能です。詳細はP71「マニュアル一覧」を参照してください。

■本体・カスタムメイド型名・価格一覧

コンパクト型

A5 FMV-C330

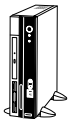

各変更/追加メニュー①～⑲の型名/価格等の詳細につきましては
次ページの【変更・追加オプション型名/価格一覧】をご確認ください。

【 部分の構成パターンに対して、カスタムメイドで仕様の変更・追加が可能です。】

型名	希望小売価格（円、税別）	提供時期	OS	CPU	メモリ	HDD	光ファイル装置	キーボード/マウス	オプションカード	アプリケーション	運用管理/バックアップツール	保証	セカンドカラー
FMVC305131	86,000	2004.10/下	Win XP Pro	Athlon™ XP 2500+	256MB（256MB×1）	40GB（5400rpm）	24倍速CD-ROM	PS/2キーボード＋PS/2マウス	—	—	—	1年引取修理	システムオフブラック
FMVC305130	82,000	2004.10/下						PS/2マウス					
FMVC305031	79,000	2004.10/下					なし	PS/2キーボード＋PS/2マウス					
FMVC305030	75,000	2004.10/下						PS/2マウス					
FMVC305181	80,000	2004.10/下	Win XP Home				24倍速CD-ROM	PS/2キーボード＋PS/2マウス					
FMVC305180	76,000	2004.10/下						PS/2マウス					
FMVC305081	73,000	2004.10/下					なし	PS/2キーボード＋PS/2マウス					
FMVC305080	69,000	2004.10/下						PS/2マウス					
FMVC3051B1	103,000	2004.10/下	Win2000（DSP）				24倍速CD-ROM	PS/2キーボード＋PS/2マウス					
FMVC3051B0	99,000	2004.10/下						PS/2マウス					
FMVC3050B1	96,000	2004.10/下					なし	PS/2キーボード＋PS/2マウス					
FMVC3050B0	92,000	2004.10/下						PS/2マウス					

⇩

①	②	④	⑥	⑧	⑩	⑫	⑭	⑮	⑯
AMD Athlon™ XP 2800+	512MB（512MB×1）	80GB（7200rpm）	DVD-ROM&CD-R/RW	ワイヤレスキーボード＋ワイヤレスマウス	SCSIカード	Office Personal 2003	StandbyDisk Solo 2.1	3年パーツ保証＋1年目出張修理	BL-エレガンスレッド
＋7,000円	＋20,000円	＋5,000円	＋12,000円	＋15,000円	＋9,000円	＋22,000円	＋3,000円	＋2,800円	＋800円

③	⑤	⑦	⑨	⑪	⑬
1GB（512MB×2）	160GB（7200rpm）	スーパーマルチ	PS/2キーボード＋USBマウス（光学式）	ワイヤレスLANカード	Office Professional Enterprise 2003
＋50,000円	＋13,000円	＋36,000円	＋1,000円	＋10,000円	＋68,000円

*1：Windows® 2000では選択できません。

⑰
BL-ミストブルー
＋800円

⑱
BL-コンフォートグリーン
＋800円

⑲
BL-グレー
＋800円

■液晶ディスプレイ

品名	型名	希望小売価格（円、税別）
カラー液晶ディスプレイ-19	D4 VL-190VS	98,000円
カラー液晶ディスプレイ-17	D5 VL-172VS	75,000円
	D6 VL-171VS	75,000円
	D7 VL-171SE	62,000円
	D8 VL-171SX1	オープン価格（注7）
カラー液晶ディスプレイ-15	D9 VL-152VA1	64,000円
	D10 VL-153SS	60,000円
	D11 VL-153SE	56,000円
	D12 VL-153SEA	56,000円
	D13 VL-153SX	オープン価格（注7）
タッチパネル内蔵カラー液晶ディスプレイ-15	D14 VL-150ST	92,000円

（注7）オープン価格の商品は希望小売価格を定めていません。

Microsoft® Windows® 2000プレインストールモデルは、下記の形態での提供となります。

	特　長	プレインストールOS	添付媒体	注意点
Microsoft® Windows® 2000（DSPモデル）★1	バックアップ媒体としてOS単体のCDを添付したMicrosoft® Windows® 2000プレインストールモデル	Microsoft® Windows® 2000（SP4）	Microsoft® Windows® 2000のOS単体のCD、全OS共通のドライバーズディスク	Microsoft® Windows® 2000のリカバリディスクは添付されません。リカバリーする際は、OS単体のCD、ドライバーズディスクを用いて実施してください。また、ServicePackを前のバージョンに戻したり、アンインストールすることはできません。

★1：マイクロソフト社が指定したデリバリーサービスパートナー（DSP）から購入したOSをプレインストールしたモデルです。

■本体・カスタムメイド型名・価格一覧

【FMV-C330の変更・追加オプション型名／価格一覧】

		品名	型名	提供時期	希望小売価格（円、税別）	対象モデル XP Pro	XP Home	2000（DSP）	備考
CPU	①	CPU変更Athlon™ XP 2500+ → Athlon™ XP 2800+	FMCXP6C1	本体に同期	7,000	●	●	●	標準搭載CPUをAMD Athlon™ XP 2500+からAMD Athlon™ XP 2800+に変更します。
メモリ	②	メモリ変更256MB →512MB（DDR SDRAM/PC-3200）	FMCXM3C4	本体に同期	20,000	●	●	●	標準搭載メモリを256MB（256MB×1）から512MB（512MB×1）に変更します。 DDR SDRAM PC3200
	③	メモリ変更256MB →1GB（DDR SDRAM/PC-3200）	FMCXM4C4	本体に同期	50,000	●	●	●	標準搭載メモリを256MB（256MB×1）から1GB（512MB×2）に変更します。 DDR SDRAM PC3200
HDD	④	HDD変更40GB→80GB（IDE）	FMCXD2W3	本体に同期	5,000	●	●	●	標準搭載ハードディスク（IDE）を40GB（5400rpm）から80GB（7200rpm）に変更します。
	⑤	HDD変更40GB→160GB（IDE）	FMCXD3W3	本体に同期	13,000	●	●	●	標準搭載ハードディスク（IDE）を40GB（5400rpm）から160GB（7200rpm）に変更します。
光ファイル装置	⑥	CD-ROMドライブユニット変更 →DVD-ROM&CD-R/RW	FMCXCBC1	本体に同期	12,000	●	●	●	標準搭載CD-ROMドライブユニット（読出：最大24倍速）をDVD-ROM&CD-R/RWドライブユニット（DVD-RAM：読出最大2倍速、DVD-R：読出最大4倍速、DVD-RW：読出最大4倍速、DVD-ROM：読出最大8倍速、DVD-Video：読出最大4倍速、CD-ROM：読出最大24倍速、CD-R：読出最大24倍速、CD-R：書込最大24倍速、CD-RW：読出最大24倍速、CD-RW：書換最大10倍速バッファアンダーランエラー防止機能）に変更します。 添付ソフト：WinDVD 5、Sonic RecordNow！7.2 ※ATAPI接続のため、接続時にSCSIカードは必要ありません。 ※CD-ROMなしモデルでは選択できません。
	⑦	CD-ROMドライブユニット変更 →スーパーマルチ	FMCXSMC1	本体に同期	36,000	●	●	●	標準搭載CD-ROMドライブユニット（読出：最大24倍速）をDVDスーパーマルチドライブユニット（DVD-RAM：読出最大3倍速、DVD-RAM：書換最大3倍速、DVD-R：読出最大8倍速、DVD-R：書込最大8倍速、DVD-RW：読出最大4倍速、DVD-RW：書換最大4倍速、DVD+R：読出最大8倍速、DVD+R：書込最大8倍速、DVD+RW：読出最大4倍速、DVD+RW：書換最大4倍速、DVD-ROM：読出最大8倍速、DVD-Video：読出最大4倍速、CD-ROM：読出最大24倍速、CD-R：読出最大24倍速、CD-R：書込最大24倍速、CD-RW：読出最大20倍速、CD-RW：書換最大10倍速、バッファアンダーランエラー防止機能）に変更します。 添付ソフト：WinDVD 5、Sonic RecordNow！7.2、DVD-RAM ドライバーソフト。 ※ATAPI接続であるため、接続時にSCSIカードは必要ありません。 ※CD-ROMなしモデルでは選択できません。
キーボード/マウス	⑧	キーボード/マウス変更 →ワイヤレスキーボード/マウス	FMC-KMW2	本体に同期	15,000	●	●	●	標準構成の添付キーボード/マウスをワイヤレスキーボード/マウスに変更します。 注）キーボード/マウスインターフェースで接続する周辺機器との同時使用不可。 ※キーボードなしモデルでは選択できません。
	⑨	マウス変更→USBマウス（光学式）	FMC-MOW2	本体に同期	1,000	●	●	●	標準構成の添付マウスをUSBマウス（光学式）に変更します。 注）キーボードは標準添付品となります。 ※キーボードなしモデルでは選択できません。
オプションカード	⑩	SCSIカード（Adaptec社製AVA-2915LP）追加	FMC-SCSW2	本体に同期	9,000	●	●	●	SCSIカード（Ultra SCSI対応、PCI接続）を追加搭載します。FMV-128同等品。 外付SCSI機器用コネクタ：ハーフピッチ（50ピン） ※外付SCSI機器接続時には、SCSIケーブル、終端抵抗が必須。
	⑪	802.11a/gワイヤレスLANカード追加	FMC-WLNW2	2004.11/中	10,000	●	●	●	ワイヤレスLANカード（IEEE802.11a、IEEE802.11g準拠、PCI接続）を追加搭載します。 ※出荷時設定は、追加搭載したLANインターフェースが優先となります。
アプリケーション	⑫	Microsoft® Office Personal Edition 2003追加	FMC-AP142	本体に同期	22,000	●	●	●	Microsoft® Word Version 2003、Microsoft® Excel Version 2003、Microsoft® Outlook® Version 2003、Microsoft® Office Home Style＋他を追加します。
	⑬	Microsoft® Office Professional Enterprise Edition 2003追加	FMC-AP143	本体に同期	68,000	●	●	●	Microsoft® Office Word 2003、Excel 2003、Outlook® 2003、PowerPoint® 2003、Access 2003、Publisher 2003、InfoPath™ 2003他を追加します。
運用管理/バックアップツール	⑭	StandbyDisk Solo 2.1追加 ＊1	FMC-AP401	2004.11/下	3,000	●	●	×	バックアップソフトStandbyDisk Solo 2.1を追加します。
保証	⑮	保証拡張（3年間パーツ保証＋1年目出張修理）	FMC-SU06	本体に同期	2,800	●	●	●	標準保証（1年引き取り修理）を1年オンサイト修理&3年パーツ保証に拡張します。 本体に「パーツ保証3年シール」を貼付、保証拡張の書面を同梱。
セカンドカラー	⑯	セカンドカラー追加（BL-エレガンスレッド）	FMC-CO5C1	本体に同期	800	●	●	●	フロントパネルの筐体色をBL-エレガンスレッドにします。
	⑰	セカンドカラー追加（BL-ミストブルー）	FMC-CO6C1	本体に同期	800	●	●	●	フロントパネルの筐体色をBL-ミストブルーにします。
	⑱	セカンドカラー追加（BL-コンフォートグリーン）	FMC-CO7C1	本体に同期	800	●	●	●	フロントパネルの筐体色をBL-コンフォートグリーンにします。
	⑲	セカンドカラー追加（BL-グレー）	FMC-CO8C1	本体に同期	800	●	●	●	フロントパネルの筐体色をBL-グレーにします。

注）選択できるカスタムメイドオプションは、各項目につき1点のみです。複数の選択はできません。
注）カスタムメイドオプションの単独出荷はできません。
注）カスタムメイドで変更/追加したメモリモジュールは選択された本体のみに搭載できます。他の本体に搭載することはできません。
＊1 ・インストールには、システムボリューム（Cドライブ）に現在の使用量と同等以上の空き容量が必要です。
現在の使用量と同容量をスタンバイエリアとして使用するため、十分な空き容量がない場合は、パーティションサイズを増やしてからご使用ください。
・システムボリューム（Cドライブ）以外はバックアップされません。
・ダイナミックディスクはサポートしておりません。

※取扱説明（ハードウェアガイド／ソフトウェアガイド）は富士通パソコン情報サイト「FM WORLD.NET」（www.fmworld.net/biz/）で公開しております。
印刷マニュアルも別途手配可能です。詳細はP71「マニュアル一覧」を参照してください。

■本体・カスタムメイド型名・価格一覧

液晶一体型

A6 FMV-K630

■15型TFTカラーLCD装備

各変更/追加メニュー①～㉕の型名/価格等の詳細につきましては18ページの【変更・追加オプション型名/価格一覧】をご確認ください。

【 部分の構成パターンに対して、カスタムメイドで仕様の変更・追加が可能です。】

型名	希望小売価格(円、税別)	提供時期	OS	CPU	メモリ	HDD	光ファイル装置	キーボード/マウス	セキュリティ(スマートカード)	セキュリティ(セキュリティチップ)	オプションカード	アプリケーション	運用管理/バックアップツール	保証	セカンドカラー
FMVK30P131	164,000	2004.10/下	Win XP Pro	Celeron®D 325 (2.53GHz)	256MB (256MB×1)	40GB (5400rpm)	24倍速 CD-ROM	PS/2キーボード+PS/2マウス	—	—	—	—	—	1年引取修理	システムオフブラック
FMVK30P130	160,000	2004.10/下						PS/2マウス							
FMVK30P1B1	181,000	2004.10/下	Win2000 (DSP)					PS/2キーボード+PS/2マウス							
FMVK30P1B0	177,000	2004.10/下						PS/2マウス							
FMVK30C131	188,000	2004.10/下	Win XP Pro	Pentium®4 3E GHz				PS/2キーボード+PS/2マウス							
FMVK30C130	184,000	2004.10/下						PS/2マウス							
FMVK30C1B1	205,000	2004.10/下	Win2000 (DSP)					PS/2キーボード+PS/2マウス							
FMVK30C1B0	201,000	2004.10/下						PS/2マウス							

①	②	③	④	⑤	⑥	⑦	⑧	⑨	⑩	⑪	⑫	⑬	⑭	⑮	⑯	⑰	⑱	⑲	⑳	㉑	㉒	㉓	㉔	㉕
Intel® Pentium®4 3.40E GHz	512MB (256MB×2)	1GB (512MB×2)	2GB (1GB×2)	80GB (7200rpm)	160GB (7200rpm)	DVD-ROM&CD-R/RW	スーパーマルチ	ワイヤレスキーボード+ワイヤレスマウス	PS/2キーボード+USBマウス(光学式)	スマートカード	セキュリティチップ	SCSIカード	セキュリティ対応LANカード	ワイヤレスLANカード	Office Personal 2003	Office Professional Enterprise 2003	DeskView5.35(運用管理ツール)	StandbyDisk Solo 2.1	DeskView5.35+StandbyDisk Solo 2.1	3年パーツ保証+1年目出張修理	BL-エレガンスレッド	BL-ミストブルー	BL-コンフォートグリーン	BL-グレー
+25,000円	+20,000円	+50,000円	+146,000円	+5,000円	+13,000円	+12,000円	+36,000円	+15,000円	+1,000円	+10,000円	+2,000円	+9,000円	+10,000円	+10,000円	+22,000円	+68,000円	+3,000円	+3,000円	+6,000円	+2,800円	+800円	+800円	+800円	+800円

*1：Windows® 2000では選択できません。

Microsoft® Windows® 2000プレインストールモデルは、下記の形態での提供となります。

	特　長	プレインストールOS	添付媒体	注意点
Microsoft® Windows® 2000 (DSPモデル)★1	バックアップ媒体としてOS単体のCDを添付したMicrosoft® Windows® 2000プレインストールモデル	Microsoft® Windows® 2000(SP4)	Microsoft® Windows® 2000のOS単体のCD、全OS共通のドライバーズディスク	Microsoft® Windows® 2000のリカバリディスクは添付されません。リカバリーする際は、OS単体のCD、ドライバーズディスクを用いて実施してください。また、ServicePackを前のバージョンに戻したり、アンインストールすることはできません。

★1：マイクロソフト社が指定したデリバリーサービスパートナー(DSP)から購入したOSをプレインストールしたモデルです。

■本体・カスタムメイド型名・価格一覧

液晶一体型

A6 FMV-K630

■17型TFTカラーLCD装備

各変更/追加メニュー①～㉕の型名/価格等の詳細につきましては18ページの【変更・追加オプション型名/価格一覧】をご確認ください。

【 部分の構成パターンに対して、カスタムメイドで仕様の変更・追加が可能です。】

型名	希望小売価格(円、税別)	提供時期	OS	CPU	メモリ	HDD	光ファイル装置	キーボード/マウス	セキュリティ(スマートカード)	セキュリティ(セキュリティチップ)	オプションカード	アプリケーション	運用管理/バックアップツール	保証	セカンドカラー
FMVK30P133	176,000	2004.10/下	Win XP Pro	Celeron®D 325 (2.53GHz)	256MB (256MB×1)	40GB (5400rpm)	24倍速 CD-ROM	PS/2キーボード+PS/2マウス	—	—	—	—	—	1年引取修理	システムオフブラック
FMVK30P132	172,000	2004.10/下						PS/2マウス							
FMVK30P1B3	193,000	2004.10/下	Win2000 (DSP)					PS/2キーボード+PS/2マウス							
FMVK30P1B2	189,000	2004.10/下						PS/2マウス							
FMVK30C133	200,000	2004.10/下	Win XP Pro	Pentium®4 3E GHz				PS/2キーボード+PS/2マウス							
FMVK30C132	196,000	2004.10/下						PS/2マウス							
FMVK30C1B3	217,000	2004.10/下	Win2000 (DSP)					PS/2キーボード+PS/2マウス							
FMVK30C1B2	213,000	2004.10/下						PS/2マウス							

① Intel® Pentium®4 3.40E GHz ＋25,000円	② 512MB (256MB×2) ＋20,000円	⑤ 80GB (7200rpm) ＋5,000円	⑦ DVD-ROM&CD-R/RW ＋12,000円	⑨ ワイヤレスキーボード＋ワイヤレスマウス ＋15,000円	⑪ スマートカード ＋10,000円	⑫ セキュリティチップ ＋2,000円	⑬ SCSIカード ＋9,000円	⑯ Office Personal 2003 ＋22,000円	⑱ DeskView5.35 (運用管理ツール) ＋3,000円	㉑ 3年パーツ保証＋1年自出張修理 ＋2,800円	㉒ BL-エレガンスレッド ＋800円
	③ 1GB (512MB×2) ＋50,000円	⑥ 160GB (7200rpm) ＋13,000円	⑧ スーパーマルチ ＋36,000円	⑩ PS/2キーボード＋USBマウス(光学式) ＋1,000円			⑭ セキュリティ対応LANカード ＋10,000円	⑰ Office Professional Enterprise 2003 ＋68,000円	⑲ StandbyDisk Solo 2.1 ＋3,000円		㉓ BL-ミストブルー ＋800円
	④ 2GB (1GB×2) ＋146,000円						⑮ ワイヤレスLANカード ＋10,000円		⑳ DeskView5.35＋StandbyDisk Solo 2.1 ＋6,000円		㉔ BL-コンフォートグリーン ＋800円
									＊1：Windows® 2000では選択できません。		㉕ BL-グレー ＋800円

Microsoft® Windows® 2000プレインストールモデルは、下記の形態での提供となります。

	特　長	プレインストールOS	添付媒体	注意点
Microsoft® Windows® 2000 (DSPモデル)★1	バックアップ媒体としてOS単体のCDを添付したMicrosoft® Windows® 2000プレインストールモデル	Microsoft® Windows® 2000(SP4)	Microsoft® Windows® 2000のOS単体のCD、全OS共通のドライバーズディスク	Microsoft® Windows® 2000のリカバリディスクは添付されません。リカバリーする際は、OS単体のCD、ドライバーズディスクを用いて実施してください。また、ServicePackを前のバージョンに戻したり、アンインストールすることはできません。

★1：マイクロソフト社が指定したデリバリーサービスパートナー(DSP)から購入したOSをプレインストールしたモデルです。

■本体・カスタムメイド型名・価格一覧

【FMV-K630の変更・追加オプション型名／価格一覧】

		品名	型名	提供時期	希望小売価格（円、税別）	対象モデル XP Pro	対象モデル 2000（DSP）	備考
CPU	①	CPU変更Pentium® 4 3E GHz →Pentium®4 3.40E GHz	FMCXPGK1	本体に同期	25,000	●	●	標準搭載CPUをIntel® Pentium® 4 3E GHzからIntel® Pentium® 4 3.40E GHzに変更します。
メモリ	②	メモリ変更256MB →512MB（DDR SDRAM/PC-3200）	FMCXM3K2	本体に同期	20,000	●	●	標準搭載メモリを256MB（256MB×1）から512MB（256MB×2）に変更します。DDR SDRAM PC3200
	③	メモリ変更256MB →1GB（DDR SDRAM/PC-3200）	FMCXM4K2	本体に同期	50,000	●	●	標準搭載メモリを256MB（256MB×1）から1GB（512MB×2）に変更します。DDR SDRAM PC3200
	④	メモリ変更256MB →2GB（DDR SDRAM/PC-3200）	FMCXM5K2	本体に同期	146,000	●	●	標準搭載メモリを256MB（256MB×1）から2GB（1GB×2）に変更します。DDR SDRAM PC3200
HDD	⑤	HDD変更40GB→80GB（IDE）	FMCXD2W3	本体に同期	5,000	●	●	標準搭載ハードディスク（IDE）を40GB（5400rpm）から80GB（7200rpm）に変更します。
	⑥	HDD変更40GB→160GB（IDE）	FMCXD3W3	本体に同期	13,000	●	●	標準搭載ハードディスク（IDE）を40GB（5400rpm）から160GB（7200rpm）に変更します。
光ファイル装置	⑦	CD-ROMドライブユニット変更 →DVD-ROM&CD-R/RW	FMCXCBK1	本体に同期	12,000	●	●	標準搭載CD-ROMドライブユニット（読出：最大24倍速）をDVD-ROM&CD-R/RWドライブユニット（DVD-RAM：読出最大2倍速、DVD-R：読出最大4倍速、DVD-RW：読出最大4倍速、DVD-ROM：読出最大8倍速、DVD-Video：読出最大4倍速、CD-ROM：読出最大24倍速、CD-R：読出最大24倍速、CD-R：書込最大24倍速、CD-RW：読出最大24倍速、CD-RW：書換最大10倍速、バッファアンダーランエラー防止機能）に変更します。 添付ソフト：WinDVD 5、Sonic RecordNow！7.2 ※ATAPI接続のため、接続時にSCSIカードは必要ありません。
	⑧	CD-ROMドライブユニット変更 →スーパーマルチ	FMCXSMC1	本体に同期	36,000	●	●	標準搭載CD-ROMドライブユニット（読出：最大24倍速）をDVDスーパーマルチドライブユニット（DVD-RAM：読出最大3倍速、DVD-RAM：書換最大3倍速、DVD-R：読出最大8倍速、DVD-R：書込最大8倍速、DVD-RW：読出最大4倍速、DVD-RW：書換最大4倍速、DVD+R：読出最大8倍速、DVD+R：書込最大8倍速、DVD+RW：読出最大4倍速、DVD+RW：書換最大4倍速、DVD-ROM：読出最大8倍速、DVD-Video：読出最大4倍速、CD-ROM：読出最大24倍速、CD-R：読出最大24倍速、CD-R：書込最大24倍速、CD-RW：読出最大20倍速、CD-RW：書換最大10倍速、バッファアンダーランエラー防止機能）に変更します。 添付ソフト：WinDVD 5、Sonic RecordNow！7.2、DVD-RAM ドライバーソフト。 ※ATAPI接続であるため、接続時にSCSIカードは必要ありません。
キーボード/マウス	⑨	キーボード/マウス変更 →ワイヤレスキーボード/マウス	FMC-KMW2	本体に同期	15,000	●	●	標準構成の添付キーボード/マウスをワイヤレスキーボード/マウスに変更します。 注）キーボード/マウスインターフェースで接続する周辺機器との同時使用不可。 ※キーボードなしモデルでは選択できません。
	⑩	マウス変更→USBマウス（光学式）	FMC-MOW2	本体に同期	1,000	●	●	標準構成の添付マウスをUSBマウス（光学式）に変更します。 注）キーボードは標準添付品となります。 ※キーボードなしモデルでは選択できません。
セキュリティ（スマートカード）	⑪	スマートカードリーダ/ライタ追加	FMC-SMAW2	2004.12/上	10,000	●	●	専用ベイにスマートカードリーダ/ライタを追加搭載します。専用スマートカード1枚添付/認証ソフト「SMARTACCESS/BASE」添付。 ※専用スマートカードの補充用としてスマートカード（FMSMA-C1）（5枚組）を希望小売価格9,000円（税別）で提供しています。 注）対応ソフト：SMARTACCESS/BASE（標準添付）、SMARTACCESS/SDK（別売）、SMARTACCESS/PRO（別売） 注）スマートカードリーダ/ライタ付OADGキーボード（FMV-KB331S/332S）、指紋認証付OADGキーボード（FMV-KB331F）、指紋認識装置（Fingsensor）（FS-230U）など他の認証製品との併用はできません。
セキュリティ（セキュリティチップ）	⑫	セキュリティチップ追加	FMC-STE2	本体に同期	2,000	●	●	パソコン本体に強力なセキュリティ機能を与えるセキュリティチップを内蔵します。 ハードウェアの改ざんのチェック、暗号鍵や認証に用いる証明書の管理などを行います。 注）指紋認証付OADGキーボード（FMV-KB331F）、指紋認識装置（Fingsensor）（FS-230U）、バイオ認証装置（FMSE-C101）など他の認証製品との併用はできません。
オプションカード	⑬	SCSIカード（Adaptec社製AVA-2915LP）追加	FMC-SCSW2	本体に同期	9,000	●	●	SCSIカード（Ultra SCSI対応、PCI接続）を追加搭載します。FMV-128同等品。 外付SCSI機器用コネクタ：ハーフピッチ（50ピン） ※外付SCSI機器接続時には、SCSIケーブル、終端抵抗が必須。
	⑭	セキュリティ対応LANカード追加	FMC-SLNW2	本体に同期	10,000	●	●	暗号化通信、IPSecをサポートするセキュリティ対応LANカード（100BASE-TX/ 10BASE-T、PCI接続）を追加搭載します。FMV-1803S同等品。 ※出荷時設定は、追加搭載したLANインターフェースが優先となります。
	⑮	802.11a/gワイヤレスLANカード追加	FMC-WLNW2	2004.11/中	10,000	●	●	ワイヤレスLANカード（IEEE802.11a、IEEE802.11g準拠、PCI接続）を追加搭載します。 ※出荷時設定は、追加搭載したLANインターフェースが優先となります。
アプリケーション	⑯	Microsoft® Office Personal Edition 2003追加	FMC-AP142	本体に同期	22,000	●	●	Microsoft® Word Version 2003、Microsoft® Excel Version 2003、Microsoft® Outlook® Version 2003、Microsoft® Office Home Style＋他を追加します。
	⑰	Microsoft® Office Professional Enterprise Edition 2003追加	FMC-AP143	本体に同期	68,000	●	●	Microsoft® Office Word 2003、Excel 2003、Outlook® 2003、PowerPoint® 2003、Access 2003、Publisher 2003、InfoPath™ 2003他を追加します。
運用管理/バックアップツール	⑱	DeskView 5.35追加	FMC-AP306	本体に同期	3,000	●	●	システム運用管理ソフトDeskView 5.35を追加します。
	⑲	StandbyDisk Solo 2.1追加 ＊1	FMC-AP401	2004.11/下	3,000	●	×	バックアップソフトStandbyDisk Solo 2.1を追加します。
	⑳	DeskView 5.35&StandbyDisk Solo 2.1追加 ＊1	FMC-APA01	2004.11/下	6,000	●	×	システム運用管理ソフトDeskView 5.35とバックアップソフトStandbyDisk Solo 2.1を追加します。
保証	㉑	保証拡張（3年間パーツ保証＋1年目出張修理）	FMC-SU06	本体に同期	2,800	●	●	標準保証（1年引き取り修理）を1年オンサイト修理&3年パーツ保証に拡張します。 本体に「パーツ保証3年シール」を貼付、保証拡張の書面を同梱。
セカンドカラー	㉒	セカンドカラー追加（BL-エレガンスレッド）	FMC-CO5K1	本体に同期	800	●	●	フロントパネルの筐体色をBL-エレガンスレッドにします。
	㉓	セカンドカラー追加（BL-ミストブルー）	FMC-CO6K1	本体に同期	800	●	●	フロントパネルの筐体色をBL-ミストブルーにします。
	㉔	セカンドカラー追加（BL-コンフォートグリーン）	FMC-CO7K1	本体に同期	800	●	●	フロントパネルの筐体色をBL-コンフォートグリーンにします。
	㉕	セカンドカラー追加（BL-グレー）	FMC-CO8K1	本体に同期	800	●	●	フロントパネルの筐体色をBL-グレーにします。

注）選択できるカスタムメイドオプションは、各項目につき1点のみです。複数の選択はできません。
注）カスタムメイドオプションの単独出荷はできません。
注）カスタムメイドで変更/追加したメモリモジュールは選択された本体のみに搭載できます。他の本体に搭載することはできません。
＊1 ・インストールには、システムボリューム（Cドライブ）に現在の使用量と同等以上の空き容量が必要です。
現在の使用量と同容量をスタンバイエリアとして使用するため、十分な空き容量がない場合は、パーティションサイズを増やしてからご使用ください。
・システムボリューム（Cドライブ）以外はバックアップされません。
・ダイナミックディスクはサポートしておりません。

※取扱説明（ハードウェアガイド／ソフトウェアガイド）は富士通パソコン情報サイト「FM WORLD.NET」（www.fmworld.net/biz/）で公開しております。
印刷マニュアルも別途手配可能です。詳細はP71「マニュアル一覧」を参照してください。

■本体型名・価格一覧

FMV-DESKTOP（FMVバリューライン）本体

■FMV バリューライン構成の組み方について

選択メニューの「OS & Office」「CPU」「メモリ」「光ドライブ」の各項目からそれぞれ１メニューを選択してください。
ご選択いただきましたメニューの右の数字もしくはアルファベットを型名に記入していただきますと、
お客様にお選びしていただきました構成での型名が確定されます。この型名にてご注文ください。

A7 **FMV-CX630** 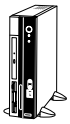 **FMV-EX330** 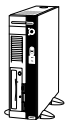

品名	希望小売価格（円、税別）	提供時期	選択メニュー			
			OS & Office & 保証拡張	CPU	メモリ	光ドライブ
FMV-CX630	オープン価格※	2004.10/下	Microsoft® Windows® XP Professional 0 Microsoft® Windows® XP Professional & Microsoft® Office Personal Edition 2003 1 Microsoft® Windows® XP Professional & 保証拡張 2 Microsoft® Windows® XP Professional & Microsoft® Office Personal Edition 2003 & 保証拡張 3	Intel® Celeron® D プロセッサ 325 (2.53GHz) C Intel® Pentium® 4 プロセッサ 2.80A GHz P	256MB 0 512MB 1	CD-ROM 0 DVD-ROM &CD-R/RW 1
FMV-EX330			Microsoft® Windows® XP Professional 0 Microsoft® Windows® XP Professional & Microsoft® Office Personal Edition 2003 1 Microsoft® Windows® XP Professional & 保証拡張 2 Microsoft® Windows® XP Professional & Microsoft® Office Personal Edition 2003 & 保証拡張 3	Intel® Celeron® D プロセッサ 320 (2.40GHz) D	256MB 0	
			Microsoft® Windows® XP Home 4 Microsoft® Windows® XP Home*1 & Microsoft® Office Personal Edition 2003 5 Microsoft® Windows® XP Home & 保証拡張 6 Microsoft® Windows® XP Home*1 & Microsoft® Office Personal Edition 2003 & 保証拡張 7		128MB*1*2 2 256MB 0	
型名	**FMVXD**		OS & Office & 保証拡張	CPU	メモリ	光ドライブ

項　目	内　容	備　考
CPU	Intel® Celeron® D プロセッサ 320 (2.40GHz)	Intel® Celeron® D プロセッサ 320 (2.40GHz) (FSB533)
	Intel® Celeron® D プロセッサ 325 (2.53GHz)	Intel® Celeron® D プロセッサ 325 (2.53GHz) (FSB533)
	Intel® Pentium® 4 プロセッサ 2.80A GHz	Intel® Pentium® 4 プロセッサ 2.80A GHz (FSB533)
メモリ	128MB	128MB×1 (DDR SDRAM/PC3200) 注) Microsoft® Windows® XP Homeモデルのみ搭載可能。
	256MB	256MB×1 (DDR SDRAM/PC3200)
	512MB	256MB×2 (DDR SDRAM/PC3200)
光ドライブ	CD-ROM	FMV-CX630：CD読出最大24倍速
		FMV-EX330：CD読出最大48倍速
	DVD-ROM & CD-R/RW	FMV-CX630：DVD-RAM：読出最大2倍速、DVD-R：読出最大4倍速、DVD-RW：読出最大4倍速、DVD-ROM：読出最大8倍速、DVD-Video：読出最大4倍速、CD-ROM：読出最大24倍速、CD-R：読出最大24倍速、CD-R：書込最大24倍速、CD-RW：読出最大24倍速、CD-RW：書換最大10倍速、バッファアンダーランエラー防止機能
		FMV-EX330：DVD-RAM：読出最大2倍速、DVD-R：読出最大4.8倍速、DVD-RW：読出最大4.8倍速、DVD-ROM：読出最大12倍速、DVD-Video：読出最大4.8倍速、CD-ROM：読出最大40倍速、CD-R：読出最大40倍速、CD-R：書込最大32倍速、CD-RW：読出最大24倍速、CD-RW：書換最大10倍速、バッファアンダーランエラー防止機能
Office	Microsoft® Office Personal Edition 2003	Microsoft® Word Version 2003、Excel Version 2003、Outlook® Version 2003他を追加します。
保証拡張	3年保証拡張	3年間パーツ保証＆1年目出張修理

※オープン価格の商品は標準価格または希望小売価格を定めておりません。
価格等の詳細につきましては「富士通ショッピングサイトWEB MART」をご覧ください。(http://www.fujitsu-webmart.com/jp/webmart/)
＊1：Officeソフトを選択した場合、メモリ128MBは選択できません。
＊2：搭載メモリが128MBの場合、お客様のご利用環境によってはWindows® XPの機能の一部が利用できない場合があります。

■本体型名・価格一覧

FMV-DESKPOWER（オールインワンモデル）本体

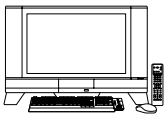

A8 **FMV-DESKPOWER T50J**

CPU:インテル® Celeron® プロセッサ（2.70GHz）、メインメモリ:256MB（最大1GB）、内蔵HDD:250GB、スーパーマルチドライブ（DVD-RAM読出/書換最大5倍速/DVD-R読出最大10倍速/書込最大8倍速/DVD-RW読出最大8倍速/書換最大4倍速/DVD+R DL（2層）:読出最大10倍速/書込最大12倍速/DVD+R:読出最大10倍速/書込最大12倍速、DVD+RW読出最大8倍速/書換最大4倍速/DVD-ROM読出最大16倍速/CD-ROM読出最大40倍速/CD-R読出最大40倍速/書込最大40倍速/CD-RW読出40倍速/書換最大10倍速）、FAX/モデムカード（56kbps）標準搭載、LAN（100BASE-TX/10BASE-T）機能装備、テレビチューナー機能装備、ワンタッチボタン付ワイヤレスキーボード（105キー、無線方式）/スクロール機能付ワイヤレスマウス（無線方式）、リモコン標準添付、22型ワイドLCD（TFT、スピーカ内蔵）装備*1

【Windows® XP Homeモデル】
FMVT50J（オープン価格）※

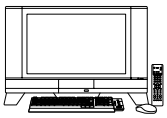

A9 **FMV-DESKPOWER T90J**

CPU:HTテクノロジ インテル® Pentium® 4プロセッサ（3E GHz）、メインメモリ:512MB（デュアルチャネルDDR最大1GB）、内蔵HDD:300GB、スーパーマルチドライブ（DVD-RAM読出/書換最大5倍速/DVD-R読出最大10倍速/書込最大8倍速/DVD-RW読出最大8倍速/書換最大4倍速/DVD+R DL（2層）:読出最大8倍速/書込最大2.4倍速/DVD+R読出最大10倍速/書込最大12倍速/DVD+RW読出最大8倍速/書換最大4倍速/DVD-ROM読出最大16倍速/CD-ROM読出最大40倍速/CD-R読出最大40倍速/書込最大40倍速/CD-RW読出40倍速/書換最大10倍速）、FAX/モデムカード（56kbps）標準搭載、LAN（100BASE-TX/10BASE-T）機能装備、テレビチューナー機能装備、ワンタッチボタン付ワイヤレスキーボード（105キー、無線方式）/スクロール機能付ワイヤレスマウス（無線方式）、リモコン標準添付、22型ワイドLCD（TFT、スピーカ内蔵）装備*1

【Windows® XP Homeモデル】
FMVT90J（オープン価格）※　：　Microsoft® Office Personal 2003 他プレインストール

A10 **FMV-DESKPOWER LX50J**

CPU:インテル® Celeron® プロセッサ（2.70GHz）、メインメモリ:256MB（最大1GB）、内蔵HDD:200GB、スーパーマルチドライブ（DVD-RAM読出/書換最大3倍速/DVD-R読出最大8倍速/書込最大8倍速/DVD-RW読出最大8倍速/書換最大4倍速/DVD+R DL（2層）:読出最大6倍速/DVD+R読出最大8倍速/書込最大8倍速/DVD+RW読出最大8倍速/書換最大4倍速/DVD-ROM読出最大12倍速/CD-ROM読出最大32倍速/CD-R読出最大32倍速/書込最大24倍速/CD-RW読出24倍速/書換最大10倍速）、FAX/モデムカード（56kbps）標準搭載、LAN（100BASE-TX/10BASE-T）機能装備、テレビチューナー機能装備、ワンタッチボタン付ワイヤレスキーボード（105キー、無線方式）/スクロール機能付ワイヤレスマウス（無線方式）、リモコン標準添付、17型LCD（TFT、スピーカ内蔵）装備*1

【Windows® XP Homeモデル】
FMVLX50J（オープン価格）※　：　Microsoft® Office Personal 2003 他プレインストール

A11 **FMV-DESKPOWER LX70J**

CPU:HTテクノロジ インテル® Pentium® 4プロセッサ（3E GHz）、メインメモリ:512MB（デュアルチャネルDDR最大1GB）、内蔵HDD:200GB、スーパーマルチドライブ（DVD-RAM読出/書換最大3倍速/DVD-R読出最大8倍速/書込最大8倍速/DVD-RW読出最大8倍速/書換最大4倍速/DVD+R DL（2層）:読出最大6倍速/DVD+R読出最大8倍速/書込最大8倍速/DVD+RW読出最大8倍速/書換最大4倍速/DVD-ROM読出最大12倍速/CD-ROM読出最大32倍速/CD-R読出最大32倍速/書込最大24倍速/CD-RW読出24倍速/書換最大10倍速）、FAX/モデムカード（56kbps）標準搭載、LAN（100BASE-TX/10BASE-T）機能装備、テレビチューナー機能装備、ワンタッチボタン付ワイヤレスキーボード（105キー、無線方式）/スクロール機能付ワイヤレスマウス（無線方式）、リモコン標準添付、17型LCD（TFT、スピーカ内蔵）装備*1

【Windows® XP Homeモデル】
FMVLX70J（オープン価格）※　：　Microsoft® Office Personal 2003 他プレインストール

A12 **FMV-DESKPOWER CE50J5**

CPU:AMD Athlon™ XPプロセッサ（3000+）、メインメモリ:256MB（最大1GB）、内蔵HDD:200GB、スーパーマルチドライブ（DVD-RAM読出/書換最大5倍速/DVD-R読出最大10倍速/書込最大8倍速/DVD-RW読出最大8倍速/書換最大4倍速/DVD+R DL（2層）:読出最大8倍速/書込最大2.4倍速/DVD+R読出最大10倍速/書込最大12倍速/DVD+RW読出最大8倍速/書換最大4倍速/DVD-ROM読出最大16倍速/CD-ROM読出最大40倍速/CD-R読出最大40倍速/書込最大40倍速/CD-RW読出40倍速/書換最大10倍速）、FAX/モデムカード（56kbps）標準搭載、LAN（100BASE-TX/10BASE-T）機能装備、テレビチューナー機能装備、ワンタッチボタン付コンパクトキーボード（105キー、PS/2インターフェース）/スクロール機能付光学式マウス（USBインターフェース）、リモコン/リモコン受光器標準添付、15型LCD（TFT、スピーカ内蔵/付属液晶ディスプレイ専用コネクタ*2）セット*1

【Windows® XP Homeモデル】
FMVCE50J5（オープン価格）※　：　Microsoft® Office Personal 2003 他プレインストール

A13 **FMV-DESKPOWER CE50J7**

CPU:AMD Athlon™ XPプロセッサ（3000+）、メインメモリ:512MB（最大1GB）、内蔵HDD:200GB、スーパーマルチドライブ（DVD-RAM読出/書換最大5倍速/DVD-R読出最大10倍速/書込最大8倍速/DVD-RW読出最大8倍速/書換最大4倍速/DVD+R DL（2層）:読出最大8倍速/書込最大2.4倍速/DVD+R読出最大10倍速/書込最大12倍速/DVD+RW読出最大8倍速/書換最大4倍速/DVD-ROM読出最大16倍速/CD-ROM読出最大40倍速/CD-R読出最大40倍速/書込最大40倍速/CD-RW読出40倍速/書換最大10倍速）、FAX/モデムカード（56kbps）標準搭載、LAN（100BASE-TX/10BASE-T）機能装備、テレビチューナー機能装備、ワンタッチボタン付コンパクトキーボード（105キー、PS/2インターフェース）/スクロール機能付光学式マウス（USBインターフェース）、リモコン標準添付、17型LCD（TFT、スピーカ内蔵/付属液晶ディスプレイ専用コネクタ*2）セット*1

【Windows® XP Homeモデル】
FMVCE50J7（オープン価格）※　：　Microsoft® Office Personal 2003 他プレインストール

※オープン価格の商品は標準価格または希望小売価格を定めていません。
*1：マニュアルの一部はオンラインマニュアル「富士通サービスアシスタント」として電子データにて添付しております。（印刷マニュアルとしての提供はしておりません）
*2：付属液晶ディスプレイ専用コネクタは、本体に標準添付の液晶ディスプレイのみのサポートとなります。

■本体型名・価格一覧

A14

FMV-DESKPOWER CE50J7/M

CPU:AMD Athlon™ XPプロセッサ（3000+）、メインメモリ:512MB（最大1GB）、内蔵HDD:200GB、
スーパーマルチドライブ（DVD-RAM読出/書換最大5倍速/DVD-R読出最大10倍速/書込最大8倍速/DVD-RW読出最大8倍速/書換最大4倍速/DVD+R DL（2層）:読出最大8倍速/書込最大2.4倍速/DVD+R読出最大10倍速/書込最大12倍速/DVD+RW読出最大8倍速/書換最大4倍速/DVD-ROM読出最大16倍速/CD-ROM読出最大40倍速/CD-R読出最大40倍速/書込最大40倍速/CD-RW読出40倍速/書換最大10倍速）、
FAX/モデムカード（56kbps）標準搭載、LAN（100BASE-TX/10BASE-T）機能装備、
テレビチューナー機能装備、ワンタッチボタン付コンパクトキーボード（105キー、PS/2インターフェース）/スクロール機能付光学式マウス（USBインターフェース）、リモコン標準添付、
17型LCD（TFT、スピーカ内蔵/付属液晶ディスプレイ専用コネクタ*2）セット、MediaDrive標準添付*1

【Windows® XP Homeモデル】
FMVCE50J7M（オープン価格）※　：　Microsoft® Office Personal 2003 他プレインストール

A15

FMV-DESKPOWER CE50J7/S

CPU:AMD Athlon™ XPプロセッサ（3000+）、メインメモリ:512MB（最大1GB）、内蔵HDD:200GB、
スーパーマルチドライブ（DVD-RAM読出/書換最大5倍速/DVD-R読出最大10倍速/書込最大8倍速/DVD-RW読出最大8倍速/書換最大4倍速/DVD+R DL（2層）:読出最大8倍速/書込最大2.4倍速/DVD+R読出最大10倍速/書込最大12倍速/DVD+RW読出最大8倍速/書換最大4倍速/DVD-ROM読出最大16倍速/CD-ROM読出最大40倍速/CD-R読出最大40倍速/書込最大40倍速/CD-RW読出40倍速/書換最大10倍速）、
FAX/モデムカード（56kbps）標準搭載、LAN（100BASE-TX/10BASE-T）機能装備、
ワイヤレスLAN（IEEE802.11a準拠、IEEE802.11b準拠、IEEE802.11g準拠）標準搭載、テレビチューナー機能装備、
ワンタッチボタン付コンパクトキーボード（105キー、PS/2インターフェース）/
スクロール機能付光学式マウス（USBインターフェース）、リモコン標準添付、
17型LCD（TFT、スピーカ内蔵/付属液晶ディスプレイ専用コネクタ*2）セット、FMVステーション標準添付*1

【Windows® XP Homeモデル】
FMVCE50J7S（オープン価格）※　：　Microsoft® Office Personal 2003 他プレインストール

A16

FMV-DESKPOWER CE50J9

CPU:AMD Athlon™ XPプロセッサ（3000+）、メインメモリ:512MB（最大1GB）、内蔵HDD:200GB、
スーパーマルチドライブ（DVD-RAM読出/書換最大5倍速/DVD-R読出最大10倍速/書込最大8倍速/DVD-RW読出最大8倍速/書換最大4倍速/DVD+R DL（2層）:読出最大8倍速/書込最大2.4倍速/DVD+R読出最大10倍速/書込最大12倍速/DVD+RW読出最大8倍速/書換最大4倍速/DVD-ROM読出最大16倍速/CD-ROM読出最大40倍速/CD-R読出最大40倍速/書込最大40倍速/CD-RW読出40倍速/書換最大10倍速）、
FAX/モデムカード（56kbps）標準搭載、LAN（100BASE-TX/10BASE-T）機能装備、
テレビチューナー機能装備、ワンタッチボタン付コンパクトキーボード（105キー、PS/2インターフェース）/
スクロール機能付光学式マウス（USBインターフェース）、リモコン標準添付、
19型LCD（TFT、スピーカ内蔵/付属液晶ディスプレイ専用コネクタ*2）セット*1

【Windows® XP Homeモデル】
FMVCE50J9（オープン価格）※　：　Microsoft® Office Personal 2003 他プレインストール

A17

FMV-DESKPOWER CE55J7/C

CPU:AMD Athlon™ 64プロセッサ（3000+）、メインメモリ:512MB（最大1GB）、内蔵HDD:200GB、
スーパーマルチドライブ（DVD-RAM読出/書換最大3倍速/DVD-R読出最大8倍速/書込最大8倍速/DVD-RW読出最大8倍速/書換最大4倍速/DVD+R DL（2層）:読出最大6倍速/DVD+R読出最大8倍速/書込最大8倍速/DVD+RW読出最大8倍速/書換最大4倍速/DVD-ROM読出最大12倍速/CD-ROM読出最大32倍速/CD-R読出最大32倍速/書込最大24倍速/CD-RW読出24倍速/書換最大10倍速）、FAX/モデムカード（56kbps）標準搭載、LAN（100BASE-TX/10BASE-T）機能装備、
テレビチューナー機能装備、ワンタッチボタン付コンパクトキーボード（105キー、PS/2インターフェース）/スクロール機能付光学式マウス（USBインターフェース）、リモコン/リモコン受光器標準添付、
17型LCD（TFT、スピーカ内蔵/付属液晶ディスプレイ専用コネクタ*2）セット*1

【Windows® XP MCEモデル】
FMVCE55J7C（オープン価格）※　：　Microsoft® Office Personal 2003 他プレインストール

A18

FMV-DESKPOWER CE70J7

CPU:HTテクノロジ インテル® Pentium® 4プロセッサ（3.20E GHz）、
メインメモリ:512MB（デュアルチャネルDDR最大1GB）、内蔵HDD:250GB、
スーパーマルチドライブ（DVD-RAM読出/書換最大5倍速/DVD-R読出最大10倍速/書込最大8倍速/DVD-RW読出最大8倍速/書換最大4倍速/DVD+R DL（2層）:読出最大8倍速/書込最大2.4倍速/DVD+R読出最大10倍速/書込最大12倍速/DVD+RW読出最大8倍速/書換最大4倍速/DVD-ROM読出最大16倍速/CD-ROM読出最大40倍速/CD-R読出最大40倍速/書込最大40倍速/CD-RW読出40倍速/書換最大10倍速）、
FAX/モデムカード（56kbps）標準搭載、LAN（100BASE-TX/10BASE-T）機能装備、
テレビチューナー機能装備、ワンタッチボタン付コンパクトキーボード（105キー、PS/2インターフェース）/
スクロール機能付光学式マウス（USBインターフェース）、
リモコン標準添付、17型LCD（TFT、スピーカ内蔵/付属液晶ディスプレイ専用コネクタ*2）セット*1

【Windows® XP Homeモデル】
FMVCE70J7（オープン価格）※　：　Microsoft® Office Personal 2003 他プレインストール

※オープン価格の商品は標準価格または希望小売価格を定めていません。
*1：マニュアルの一部はオンラインマニュアル「富士通サービスアシスタント」として電子データにて添付しております。（印刷マニュアルとしての提供はしておりません）
*2：付属液晶ディスプレイ専用コネクタは、本体に標準添付の液晶ディスプレイのみのサポートとなります。

■本体型名・価格一覧

A19 **FMV-DESKPOWER CE70J9**

CPU:HTテクノロジ インテル® Pentium® 4プロセッサ（3.20E GHz）、メインメモリ:512MB（デュアルチャネルDDR最大1GB）、内蔵HDD:250GB、スーパーマルチドライブ（DVD-RAM読出/書換最大5倍速/DVD-R読出最大10倍速/書込最大8倍速/DVD-RW読出最大8倍速/書換最大4倍速/DVD+R DL（2層）:読出最大8倍速/書込最大2.4倍速/DVD+R読出最大10倍速/書込最大12倍速/DVD+RW読出最大8倍速/書換最大4倍速/DVD-ROM読出最大16倍速/CD-ROM読出最大40倍速/CD-R読出最大40倍速/書込最大40倍速/CD-RW読出40倍速/書換最大10倍速）、FAX/モデムカード（56kbps）標準搭載、LAN（100BASE-TX/10BASE-T）機能装備、テレビチューナー機能装備、ワンタッチボタン付コンパクトキーボード（105キー、PS/2インターフェース）/スクロール機能付光学式マウス（USBインターフェース）、リモコン標準添付、19型LCD（TFT、スピーカ内蔵/付属液晶ディスプレイ専用コネクタ*2）セット*1

【Windows® XP Homeモデル】
FMVCE70J9（オープン価格） ※ ： Microsoft® Office Personal 2003 他プレインストール

A20 **FMV-DESKPOWER H50J7**

CPU:インテル® Pentium® 4プロセッサ 505（2.66GHz）、メインメモリ:512MB（デュアルチャネルDDR2最大1GB）、内蔵HDD:320GB、スーパーマルチドライブ（DVD-RAM読出/書換最大5倍速/DVD-R読出最大10倍速/書込最大8倍速/DVD-RW読出最大8倍速/書換最大4倍速/DVD+R DL（2層）:読出最大8倍速/書込最大2.4倍速/DVD+R読出最大10倍速/書込最大12倍速/DVD+RW読出最大8倍速/書換最大4倍速/DVD-ROM読出最大16倍速/CD-ROM読出最大40倍速/CD-R読出最大40倍速/書込最大40倍速/CD-RW読出40倍速/書換最大10倍速）、FAX/モデムカード（56kbps）標準搭載、LAN（1000BASE-T/100BASE-TX/10BASE-T）機能装備、テレビチューナー機能装備、ワンタッチボタン付コンパクトキーボード（105キー、PS/2インターフェース）/スクロール機能付光学式マウス（USBインターフェース）、タイピンマイク標準添付、リモコン標準添付、17型LCD（TFT、スピーカ内蔵/付属液晶ディスプレイ専用コネクタ*2）セット*1

【Windows® XP Homeモデル】
FMVH50J7（オープン価格） ※ ： Microsoft® Office Personal 2003 他プレインストール

A21 **FMV-DESKPOWER H50JV**

CPU:インテル® Pentium® 4プロセッサ 505（2.66GHz）、メインメモリ:512MB（デュアルチャネルDDR2最大1GB）、内蔵HDD:320GB、スーパーマルチドライブ（DVD-RAM読出/書換最大5倍速/DVD-R読出最大10倍速/書込最大8倍速/DVD-RW読出最大8倍速/書換最大4倍速/DVD+R DL（2層）:読出最大8倍速/書込最大2.4倍速/DVD+R読出最大10倍速/書込最大12倍速/DVD+RW読出最大8倍速/書換最大4倍速/DVD-ROM読出最大16倍速/CD-ROM読出最大40倍速/CD-R読出最大40倍速/書込最大40倍速/CD-RW読出40倍速/書換最大10倍速）、FAX/モデムカード（56kbps）標準搭載、LAN（1000BASE-T/100BASE-TX/10BASE-T）機能装備、テレビチューナー機能装備、ワンタッチボタン付コンパクトキーボード（105キー、PS/2インターフェース）/スクロール機能付光学式マウス（USBインターフェース）、タイピンマイク標準添付、リモコン標準添付、17型LCD（テレビチューナー搭載、TFT、スピーカ内蔵/付属液晶ディスプレイ専用コネクタ*2）セット*1

【Windows® XP Homeモデル】
FMVH50JV（オープン価格） ※ ： Microsoft® Office Personal 2003 他プレインストール

A22 **FMV-DESKPOWER H70J9**

CPU:HTテクノロジ インテル® Pentium® 4プロセッサ 530（3GHz）、メインメモリ:512MB（デュアルチャネルDDR2最大1GB）、内蔵HDD:400GB、スーパーマルチドライブ（DVD-RAM読出/書換最大5倍速/DVD-R読出最大10倍速/書込最大8倍速/DVD-RW読出最大8倍速/書換最大4倍速/DVD+R DL（2層）:読出最大8倍速/書込最大2.4倍速/DVD+R読出最大10倍速/書込最大12倍速/DVD+RW読出最大8倍速/書換最大4倍速/DVD-ROM読出最大16倍速/CD-ROM読出最大40倍速/CD-R読出最大40倍速/書込最大40倍速/CD-RW読出40倍速/書換最大10倍速）、FAX/モデムカード（56kbps）標準搭載、LAN（1000BASE-T/100BASE-TX/10BASE-T）機能装備、テレビチューナー機能装備、ワンタッチボタン付コンパクトキーボード（105キー、PS/2インターフェース）/スクロール機能付光学式マウス（USBインターフェース）、タイピンマイク標準添付、リモコン標準添付、19型LCD（TFT、スピーカ内蔵/付属液晶ディスプレイ専用コネクタ*2）セット*1

【Windows® XP Homeモデル】
FMVH70J9（オープン価格） ※ ： Microsoft® Office Personal 2003 他プレインストール

A23 **FMV-DESKPOWER H70J9/S**

CPU:HTテクノロジ インテル® Pentium® 4プロセッサ 530（3GHz）、メインメモリ:512MB（デュアルチャネルDDR2最大1GB）、内蔵HDD:400GB、スーパーマルチドライブ（DVD-RAM読出/書換最大5倍速/DVD-R読出最大10倍速/書込最大8倍速/DVD-RW読出最大8倍速/書換最大4倍速/DVD+R DL（2層）:読出最大8倍速/書込最大2.4倍速/DVD+R読出最大10倍速/書込最大12倍速/DVD+RW読出最大8倍速/書換最大4倍速/DVD-ROM読出最大16倍速/CD-ROM読出最大40倍速/CD-R読出最大40倍速/書込最大40倍速/CD-RW読出40倍速/書換最大10倍速）、FAX/モデムカード（56kbps）標準搭載、LAN（1000BASE-T/100BASE-TX/10BASE-T）機能装備、テレビチューナー機能装備、ワンタッチボタン付コンパクトキーボード（105キー、PS/2インターフェース）/スクロール機能付光学式マウス（USBインターフェース）、タイピンマイク標準添付、リモコン標準添付、19型LCD（TFT、スピーカ内蔵/付属液晶ディスプレイ専用コネクタ*2）セット、FMVステーション/MediaDrive標準添付*1

【Windows® XP Homeモデル】
FMVH70J9S（オープン価格） ※ ： Microsoft® Office Personal 2003 他プレインストール

A24 **FMV-DESKPOWER H90J9/F**

CPU:HTテクノロジ インテル® Pentium® 4プロセッサ 550（3.40GHz）、メインメモリ:512MB（デュアルチャネルDDR2最大1GB）、内蔵HDD:400GB、スーパーマルチドライブ（DVD-RAM読出/書換最大5倍速/DVD-R読出最大10倍速/書込最大8倍速/DVD-RW読出最大8倍速/書換最大4倍速/DVD+R DL（2層）:読出最大8倍速/書込最大2.4倍速/DVD+R読出最大10倍速/書込最大12倍速/DVD+RW読出最大8倍速/書換最大4倍速/DVD-ROM読出最大16倍速/CD-ROM読出最大40倍速/CD-R読出最大40倍速/書込最大40倍速/CD-RW読出40倍速/書換最大10倍速）、FAX/モデムカード（56kbps）標準搭載、LAN（1000BASE-T/100BASE-TX/10BASE-T）機能装備、ワイヤレスLANアクセスポイント（IEEE802.11b、IEEE802.11g準拠）標準搭載、テレビチューナー機能装備、ワンタッチボタン付コンパクトキーボード（105キー、PS/2インターフェース）/スクロール機能付光学式マウス（USBインターフェース）、USBカメラ標準添付、ヘッドセット標準添付、リモコン標準添付、ホームサーバー内蔵、19型LCD（TFT、スピーカ内蔵/付属液晶ディスプレイ専用コネクタ*2）セット*1

【Windows® XP Proモデル】
FMVH90J9F（オープン価格） ※ ： Microsoft® Office Personal 2003 他プレインストール

※オープン価格の商品は標準価格または希望小売価格を定めていません。
*1：マニュアルの一部はオンラインマニュアル「富士通サービスアシスタント」として電子データにて添付しております。（印刷マニュアルとしての提供はしておりません）
*2：付属液晶ディスプレイ専用コネクタは、本体に標準添付の液晶ディスプレイのみのサポートとなります。

3年保証拡張【カスタムメイド】

ご購入時に「保証拡張（3年間パーツ保証＋1年目出張修理）」をカスタムメイドで選択していただくと、標準保証の内容（1年間パーツ保証＋1年目引取/持込修理）から、**「1年目の出張修理」「3年間のパーツ保証」**に保証内容が拡張されます。

		1年目	2年目	3年目	4年目以降
標準保証	【無償】	・引取/持込修理 ・パーツ保証	有償修理		
保証拡張	【有償】カスタムメイド 希望小売価格 2,800円（税別）	・翌営業日以降出張修理*1（引取/持込修理も対応） ・パーツ保証*1*2	有償修理		有償修理

*1：本サービスは、富士通ハードウェア修理相談センターのみでの受付となります。
*2：パーツ保証は出張／引取修理における部品交換の場合のみが対象です。保証書規定の部品を除き、パーツのみの送付は行いません。**また、訪問料、作業費等は有料となります。**

保証拡張規定
（3年間パーツ保証+1年目出張修理）

1．規定の適用

富士通株式会社（以下「当社」といいます。）はお客様に対し、本規定に定める条件により、「保証拡張（3年間パーツ保証＋1年目出張修理）」（以下「本保証」といいます。）を提供します。

2．本保証の内容

（1）対象機器

本保証の対象となる機器は、本規定が同梱された当社製パーソナルコンピューター（カスタムメイドで本体出荷時に組み込まれている純正拡張機器を含み、以下「対象機器」といいます。）とします。ただし、消耗部材（バッテリ等をいい、以下同じとします。）については、本保証の対象外となります。

（2）保証内容

当社は、対象機器添付の「保証書」（以下「保証書」といいます。）記載の無料修理規定に定める保証に加えて、日本国内において、以下の拡張保証を提供します。

①「3年間パーツ保証」

対象機器の修理にあたり部品交換が必要であると当社が判断した場合、3年間（保証書記載の「出荷年月」から「保証期間」に印字された月末の2年後まで）追加費用なしに、当該部品を提供します。ただし、当該パーツ保証は、出張修理または引取修理における部品交換の場合に限られるものとし、保証書に基づく外付けキーボード、マウス、ACアダプタの部品送付による交換対応の場合を除き、部品のみの送付は行わないものとします。

②「1年目出張修理」

対象機器の修理にあたり出張修理が必要であると当社が判断した場合、1年間（保証書記載の「出荷年月」から「保証期間」に印字された月末まで）追加費用なしに、お客様の工場、事務所等（以下あわせて「お客様事務所」といいます。）を訪問し、修理を行います。（お客様事務所が離島および離島に準ずる遠隔地にある場合には、別途当社規定に基づき、訪問に関する費用をいただきますので、ご了承ください。）

（3）受付窓口および対応時間

本保証に基づく修理のご依頼に関しましては、以下の窓口での受付のみとなります。
受付窓口：富士通ハードウェア修理相談センター
電話番号：製品添付の保証書をご覧ください。
受付時間：平日9：00～17：00（土曜、日曜、祝日、年末年始は除く）
出張修理訪問日：受付窓口にご依頼いただき、当日の15：00までに出張修理が必要であると当社が判断した場合…翌営業日以降
受付窓口にご依頼いただき、当日の15：00以降に出張修理が必要であると当社が判断した場合…翌々営業日以降
出張修理訪問時間：平日9：00～17：00（土曜、日曜、祝日、年末年始は除く）

3．適用除外

（1）次のような場合には、追加費用が発生いたします。
①保証書および保証拡張規定のご提示がない場合。
②保証書にお客様名、出荷年月、保証期間、販売会社名もしくは販売店名の記入がない場合、字句を書き替えられた場合、その他事実と異なる記載がされていた場合。
③「3年パーツ保証」シールが対象機器に貼付されていない場合。
④ご使用上の誤り、または改造、誤接続による故障および損傷の場合。
⑤火災、地震、水害、落雷およびその他の天災地変、公害、塩害、ガス害（硫化ガス等）、異常電圧や指定外の電源使用による故障および損傷の場合。
⑥消耗部材を取り替える場合。
⑦接続している他の機器、および不適当な消耗部材やメディアの使用に起因し、対象機器に生じた故障および損傷の場合。
⑧本規定2.（3）に定める受付窓口以外へご依頼いただいた場合。

（2）本保証が適用される範囲は、対象機器のハードウェア部分に限られるものとし、対象機器のハードウェア部分に起因しない不具合について復旧作業（プレインストールソフトウェアの再インストール等）を行う場合は、別途作業費を申し受けますのでご注意ください。

4．本保証の前提条件

（1）お客様は、当社が本保証の提供にかかる作業を実施するにあたり、当該作業に必要な協力を行うものとします。
（2）当社が本保証の提供にかかる作業をお客様事務所にて実施する場合、お客様は当社に対し、当該お客様事務所への立ち入りおよび当該作業の実施に必要な機器備品等の無償使用を認めるものとします。
（3）当社は、本保証の提供にかかる作業の全部または一部を第三者に委託できるものとします。
（4）修理を行うために交換された部品、または機械の一部についてはお返しできない場合がありますので、あらかじめご了承ください。
（5）対象機器の記憶装置（ハードディスク等）に記憶されたデータ、プログラムならびに設定内容については、当社では保証しかねます。修理をご依頼される場合は、お客様の責任においてバックアップをとられるようお願いいたします。（普段から適宜バックアップをとられることをおすすめします。）

5．責任

（1）当社が本規定に定める義務を履行しないこと、または本規定に基づく部品の提供もしくは修理の実施後3か月以内に当該部品または修理部分に不具合が発見され、合理的な範囲で修理を繰り返し実施したにもかかわらず当該不具合が修正されないことにより、お客様が損害を被った場合には、本保証の契約金額相当額を限度として、当社は賠償責任を負うものとします。ただし、当社の責に帰すことのできない事由から生じた損害、当社の予見の有無を問わず特別の事情から生じた損害、逸失利益については、賠償責任を負わないものとします。
（2）本保証に関して当社が負う責任は、前号に定める範囲に限られるものとします。

6．本規定の変更

当社は、お客様への事前の通知およびその承諾なしに本規定の内容を変更できるものとします。この場合、本保証の提供条件は変更後の規定によるものとします。なお、変更後の規定については、当社ホームページ等により通知するものとします。

7．合意管轄

本保証に関するお客様と当社との間の紛争については、東京地方裁判所をもって第一審における合意上の専属的管轄裁判所とします。

SupportDesk

お客様に安心してシステムをお使いいただくために、保守・運用支援サービス「SupportDesk Product基本サービス／基本24サービス」をご提供します。さらに各種オプションサービスを組み合わせてご利用いただくことで、最適なサポートを実現します。また、お客様の業務形態に応じて「SupportDeskピックアップ&デリバリサービス」や「SupportDeskパック」をご利用ください。

■SupportDesk Product基本サービス／基本24サービス

万一のハードウェアトラブル時にはお客様からのコールを富士通サポートセンター（OSC*）の専門スタッフが対応。充実のサポート体制により、全国どの地域でも最寄りの拠点のサービスエンジニアがお客様のもとへ駆け付け、修理作業をします。的確・迅速な障害復旧によりシステムの稼働率が向上します。また、ご契約をいただいたお客様ごとに設置されるお客様専用ホームページで、サービスのご利用履歴情報など、日々の運用面に役立つ情報をご提供します。

＊OSC：One-stop Solution Center（SupportDeskご契約のお客様専用の総合サポートセンター）

◆サービス時間帯
- 基本サービス／月曜日～金曜日　8：30～19：00（祝日および12月30日～1月3日をのぞく）
- 基本24サービス／24時間365日

≪オプションサービス≫
- 時間追加オプション［SupportDesk Product 基本サービスのサービス時間帯延長］
- データ救助オプション［ハードディスク障害時などによるデータ喪失時に、ハードディスクに残存するデータを可能な限り外部記憶媒体へ救助］
- ディスクリカバリオプション［マイリカバリCDの作成やバックアップの事前実施により、データ喪失時に高速復元］
- 定期点検追加オプション［定期点検回数の追加］
- PCソフトサポートオプション［専門スタッフによるソフトウェアのQ&A/トラブル対応］

■SupportDeskピックアップ&デリバリサービス

お客様からのお電話一本で装置を引き取りに伺い、弊社修理工場にて修理作業完了後、ご指定の場所へご返却します。代替機を保有されている場合など修理に時間的な余裕をいただけるお客様向けに、『SupportDesk Product基本サービス』より安価なサービス料金を設定しています。

※引き取りからご返却までは5～6営業日かかります。
※コール受付時間帯／9：00～19：00　365日
引取時間帯／月曜日～金曜日　9：00～21：00（祝日および12月30日～1月3日をのぞく）

■SupportDeskパック

『SupportDesk Product基本サービス』と『SupportDeskピックアップ&デリバリサービス』を複数年分パック化しました。
ハードウェア製品導入と同時にSupportDeskパックを購入することで、製品保証よりも高品質なサービスを初年度からご利用いただけます。
ハードウェア訪問修理の「SupportDeskパック　オンサイトリペア」とハードウェア引取修理の「SupportDeskパック　ピックアップ&デリバリ」の2種類をご用意しました。

●サポート年数分（3年／4年／5年）のサービス料の一括前払いとなりますので、年間の予算計画が適切にでき、万一のハードウェアトラブル時の突然の出費を抑えることができます。
●初年度の製品保証期間分を考慮した特別価格にてご提供します。
●SupportDeskパックに同梱されているお客様登録カードをご郵送していただくだけの簡単なお手続きでサービス開始となります。
●FMVに内蔵されるオプション製品もまとめてサポートします。

SupportDeskパック　オンサイトリペア

◆サービス内容
- ●万一のハードウェアトラブル時にはサービスエンジニアがお客様のもとへ駆け付け、修理作業をします。的確・迅速な障害復旧によりシステムの稼働率が向上します。
- ●お客様専用ホームページで過去のサービス対応履歴などが閲覧できます。

◆サービス時間帯／月曜日～金曜日　8：30～19：00
（祝日および12月30日～1月3日をのぞく）

SupportDeskパック　ピックアップ&デリバリ

◆サービス内容
- ●お電話一本で障害装置を引き取り、修理後にはご指定の場所へお届けします。
- ●お客様のご要望により、キーボード・マウスなどのトラブル時にはお客様ご自身で部品交換作業をしていただけますので、復旧時間の短縮が可能です。（セルフメンテナンス対応）

※引き取りからご返却までは5～6営業日かかります。
※コール受付時間帯／9：00～19：00　365日
引取時間帯／月曜日～金曜日　9：00～21：00
（祝日および12月30日～1月3日をのぞく）

【価格表】

サービス商品名	3年パック		4年パック		5年パック	
	型名	標準価格	型名	標準価格	型名	標準価格
SupportDeskパック オンサイトリペア	SV7M31032	39,000円	SV7M31042	53,000円	SV7M31052	68,000円
SupportDeskパック ピックアップ&デリバリ	SV7M4103A	19,000円	SV7M4104A	27,000円	SV7M4105A	37,000円

詳細は富士通ホームページ「製品サポート」のコーナーをご覧ください。http://segroup.fujitsu.com/fs/products/pc/

FMVカスタムメイドプラスサービス

パソコンの大量展開に向けた有償カスタマイズ・サービスです。
ご注文いただいたパソコンに対し、お客様が作成されたマスタのインストール、ネットワークの設定、I/Oの組込み、資産管理ラベルの貼付などのサービスを、生産工場内に設置した「FMVカスタムメイドプラスセンター」にて実施し、納入いたします。
お客様先でのセットアップ作業負荷を大幅に低減し、納入後すぐにパソコンをご利用いただける便利なサービスです。

サービス名	サービス概要
(1)マスタインストール(＊1)	お客様があらかじめ作成されたマスタ、または「(2)マスタ開発」サービスにて作成したマスタを対象パソコン本体にインストールし、BIOS設定を行います。
(2)マスタ開発(＊2)	ご指定の市販アプリやお客様個別アプリ、アプリのUPDATEモジュール、I/Oのドライバなどを対象パソコン本体にインストールし、大量展開用のインストールマスタを作成します。
(3)個別設定	お客様からご提供いただいたIPアドレス等の設定表に従い、対象パソコン1台毎にネットワーク環境、BIOS、指定アプリ等の個別設定を行い、設定情報を記載した管理ラベルを対象パソコン本体および梱包箱に貼付します。
(4)ラベル作成	パソコン本体・梱包箱・添付品貼付用ラベル作成を行います(ex.資産管理ラベル)。
(5)ラベル貼付	「(4)ラベル作成」サービスにて作成したラベル、またはお客様が作成されたラベルを、パソコン本体・梱包箱・添付品のご指定の位置に貼付します。
(6)添付品カスタマイズ	a)お客様に別途ご用意いただいた操作マニュアル、サプライ品等を、パソコン本体に同梱して出荷します。 b)パソコン本体の製品保証書を、別途一括して納品します。
(7)I/O組込み(＊3)	PCMCIAカード、メモリなど、内蔵ハードウェアその他ハードウェア構成部品をパソコン本体に搭載し、接続(認識)確認テストを行います。
(8)CD-ROM複写	お客様ご指定のCD-ROM媒体のコピー作業を行います(CD-R)。
(9)バックアップCD作成	お客様があらかじめ作成されたマスタまたは「(2) マスタ開発」サービスにて作成したマスタに基づく復旧用CDを作成します。

その他、上記サービス実施時の付帯サービスとして、ご要望に応じ以下のサービスを提供します。
・サービス対象本体の製造番号および配布先を記載した管理リスト表の作成
・不要な標準添付品の抜取り(操作マニュアル等)

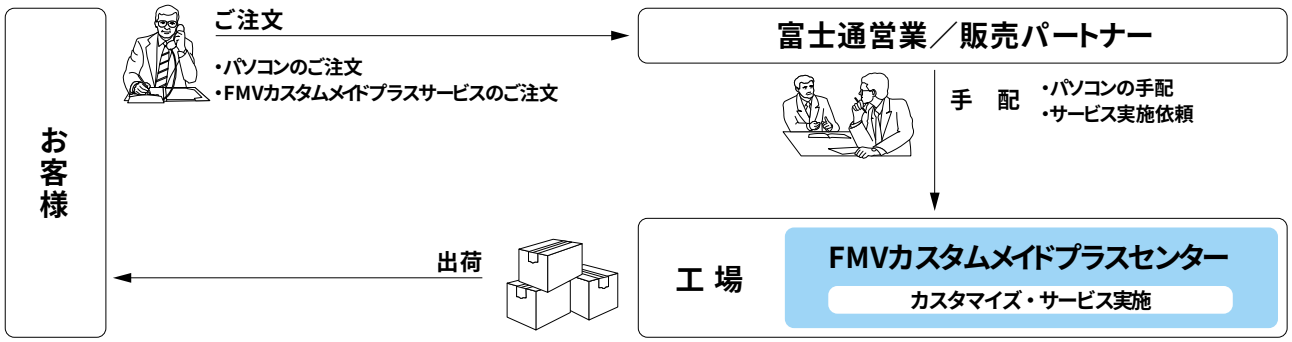

(＊1)本サービスの対象台数は50台以上となります。
(＊2)「(1)マスタインストール」サービスの同時手配が前提条件となります。
(＊3)ドライバインストールを伴うI/O組込みの場合「(2)マスタ開発」および「(1)マスタインストール」サービスの同時手配が前提条件となります。

※その他、詳細につきましては、当社営業または販売パートナーまでお問い合わせください。

導入一時費用

■現調費用

・FMVデスクトップの現地調整（以下、現調）は、お客様現調を原則としますが、富士通への委託現調をお求めの場合は当社担当営業もしくは、販売パートナーにお申し付けください。

品　名	型　名	標準価格（税別）	備　考
FM現調費1	SFMGEN1	10,000円/1台	システム現調時の現調 ・本体および本体と同時手配のI/Oを含むシステムの現調時に適用。
FM現調費2	SFMGEN2	10,000円/1台	I/O増設時の現調 ・本体の現調が伴わないI/O増設時に適用。

■配送料について

当社からお客様指定場所へ機器を納入する場合、別途配送料3,000円／台（税別）が必要となります。
なお、大量展開時の一括配送等については、料金テーブルが異なりますので、当社営業もしくは販売パートナーまで、お問い合わせください。

■システム構成図

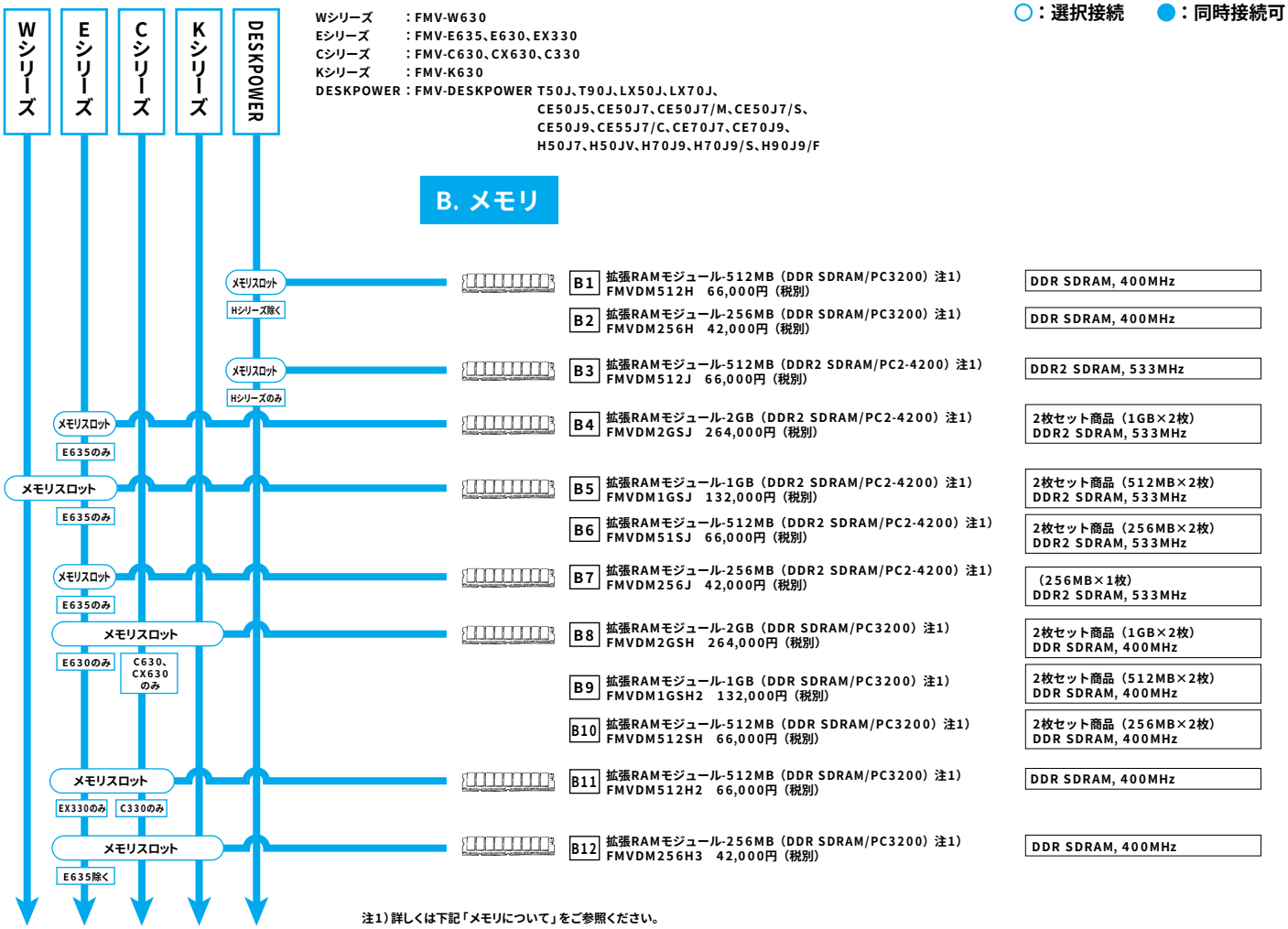

メモリについて

（1）機種別搭載可能メモリ

機種名		W630	E635	E630、C630、CX630、K630	C330、EX330	T50J、T90J、LX50J、LX70J、CE50J5、CE50J7、CE50J7/M、CE50J7/S、CE55J7/C、CE70J7、CE70J9	H50J7、H50JV、H70J9、H70J9/S、H90J9/F
増設メモリ	2GB（1GB×2）	—	B4 FMVDM2GSJ	B8 FMVDM2GSH	—	—	—
	1GB（512MB×2）	B5 FMVDM1GSJ	B5 FMVDM1GSJ	B9 FMVDM1GSH2	—	—	—
	512MB（256MB×2）	B6 FMVDM51SJ	B6 FMVDM51SJ	B10 FMVDM512SH	—	—	—
	512MB（512MB×1）	—	—	—	B11 FMVDM512H2	B1 FMVDM512H	B3 FMVDM512J
	256MB（256MB×1）	—	B7 FMVDM256J	B12 FMVDM256H3	B12 FMVDM256H3	B2 FMVDM256H	—

（2）機種別メモリ搭載パターン

①FMV-W630
・DIMMスロットを4つ装備し、標準搭載のメモリを含め4枚（最大2GB）までのメモリ搭載が可能です。
1/2スロット目：標準メモリを搭載済
3/4スロット目：空き/カスタムメイドにてメモリを追加した場合、搭載済

②FMV-E635、E630、C630、CX630、K630
・DIMMスロットを2つ装備し、標準搭載のメモリを含め2枚（最大2GB）までのメモリ搭載が可能です。
1スロット目：標準メモリを搭載済
2スロット目：空き/カスタムメイドにて2スロット目にメモリを追加した場合、搭載済

③FMV-EX330、C330
・DIMMスロットを2つ装備し、標準搭載のメモリを含め2枚（最大1GB）までのメモリ搭載が可能です。
1スロット目：標準メモリを搭載済
2スロット目：空き/カスタムメイドにて2スロット目にメモリを追加した場合、搭載済

④FMV-DESKPOWER T50J、LX50J、CE55J7/C、CE50J9、CE50J7/S、CE50J7/M、CE50J7、CE50J5
・DIMMスロットを2つ装備し、標準搭載のメモリを含め2枚（最大1GB）までのメモリ搭載が可能です。
1スロット目：標準メモリを搭載済
2スロット目：空き

⑤FMV-DESKPOWER T90J、LX70J、H90J9/F、H70J9/S、H70J9、H50JV、H50J7、CE70J9、CE70J7
・DIMMスロットを2つ装備し、2枚（最大1GB）までのメモリ搭載が可能です。
1スロット目/2スロット目：標準メモリを搭載済（拡張RAMモジュール-256MBは搭載不可。）

■システム構成図

Wシリーズ　：FMV-W630
Eシリーズ　：FMV-E635、E630、EX330
Cシリーズ　：FMV-C630、CX630、C330
Kシリーズ　：FMV-K630
DESKPOWER：FMV-DESKPOWER T50J、T90J、LX50J、LX70J、CE50J5、CE50J7、CE50J7/M、CE50J7/S、CE50J9、CE55J7/C、CE70J7、CE70J9、H50J7、H50JV、H70J9、H70J9/S、H90J9/F

○：選択接続　●：同時接続可

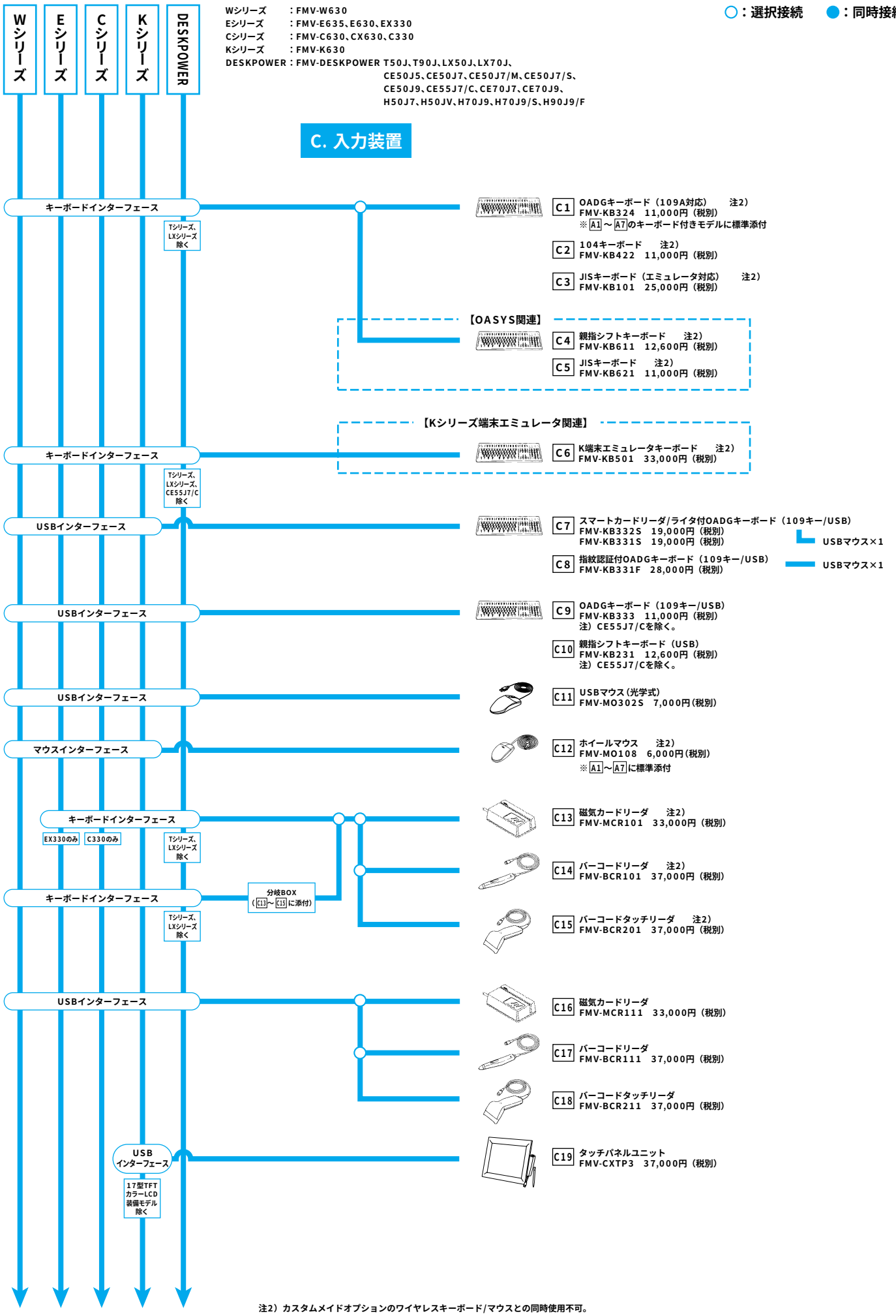

注2）カスタムメイドオプションのワイヤレスキーボード/マウスとの同時使用不可。

■システム構成図

Wシリーズ　：FMV-W630
Eシリーズ　：FMV-E635、E630、EX330
Cシリーズ　：FMV-C630、CX630、C330
Kシリーズ　：FMV-K630
DESKPOWER：FMV-DESKPOWER T50J、T90J、LX50J、LX70J、CE50J5、CE50J7、CE50J7/M、CE50J7/S、CE50J9、CE55J7/C、CE70J7、CE70J9、H50J7、H50JV、H70J9、H70J9/S、H90J9/F

○：選択接続　●：同時接続可

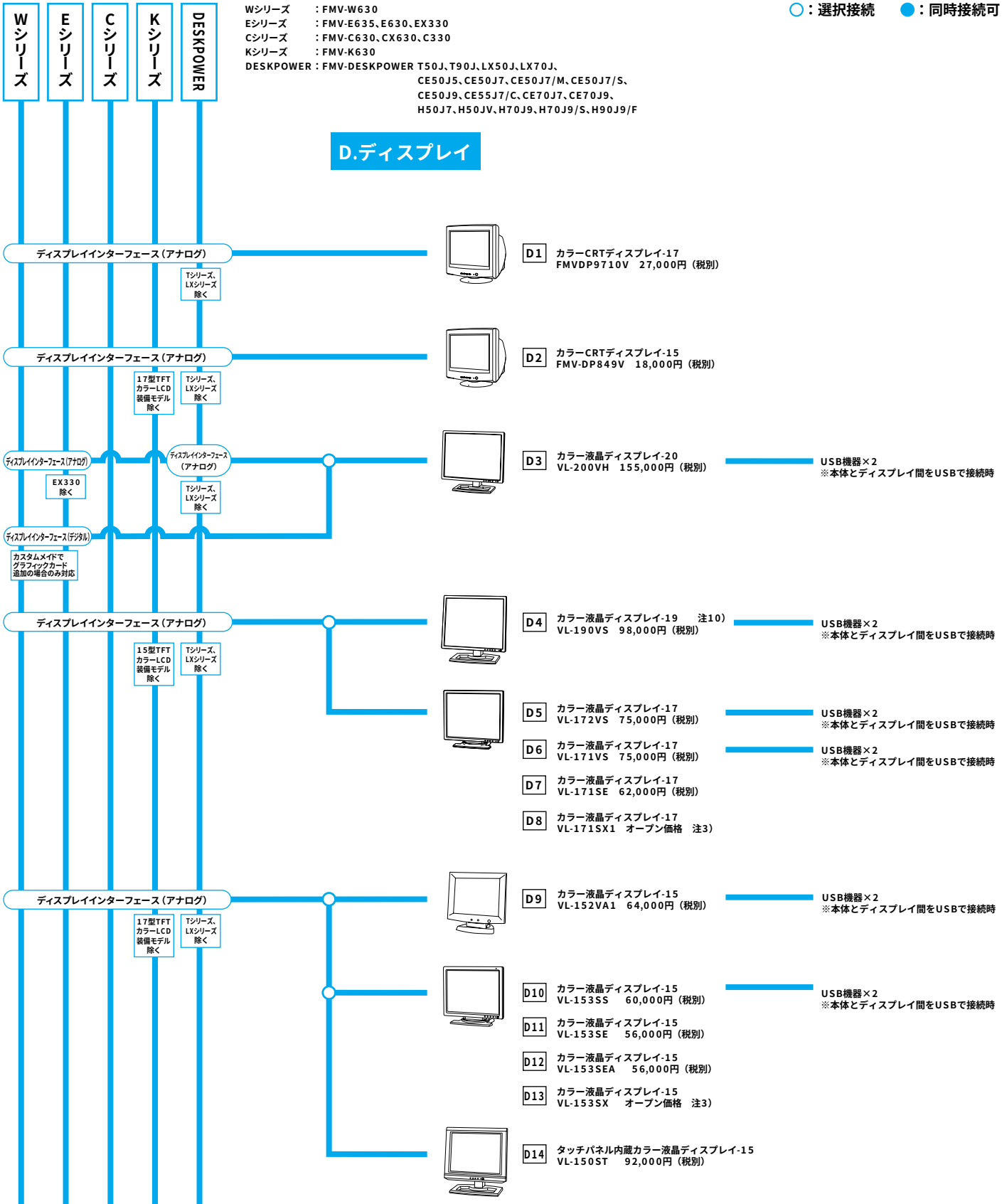

※FMV-DESKPOWERシリーズには専用のディスプレイがセットされます。
　FMV-DESKPOWER CE55J7/C以外の機種では、リモコンが使用不可。

注3）　オープン価格の商品は標準価格または希望小売価格を定めていません。
注10）FMV-E630では、カスタムメイドでグラフィックカードを追加し、アナログ接続した場合のみ1600×1200での表示が可能です。

■システム構成図

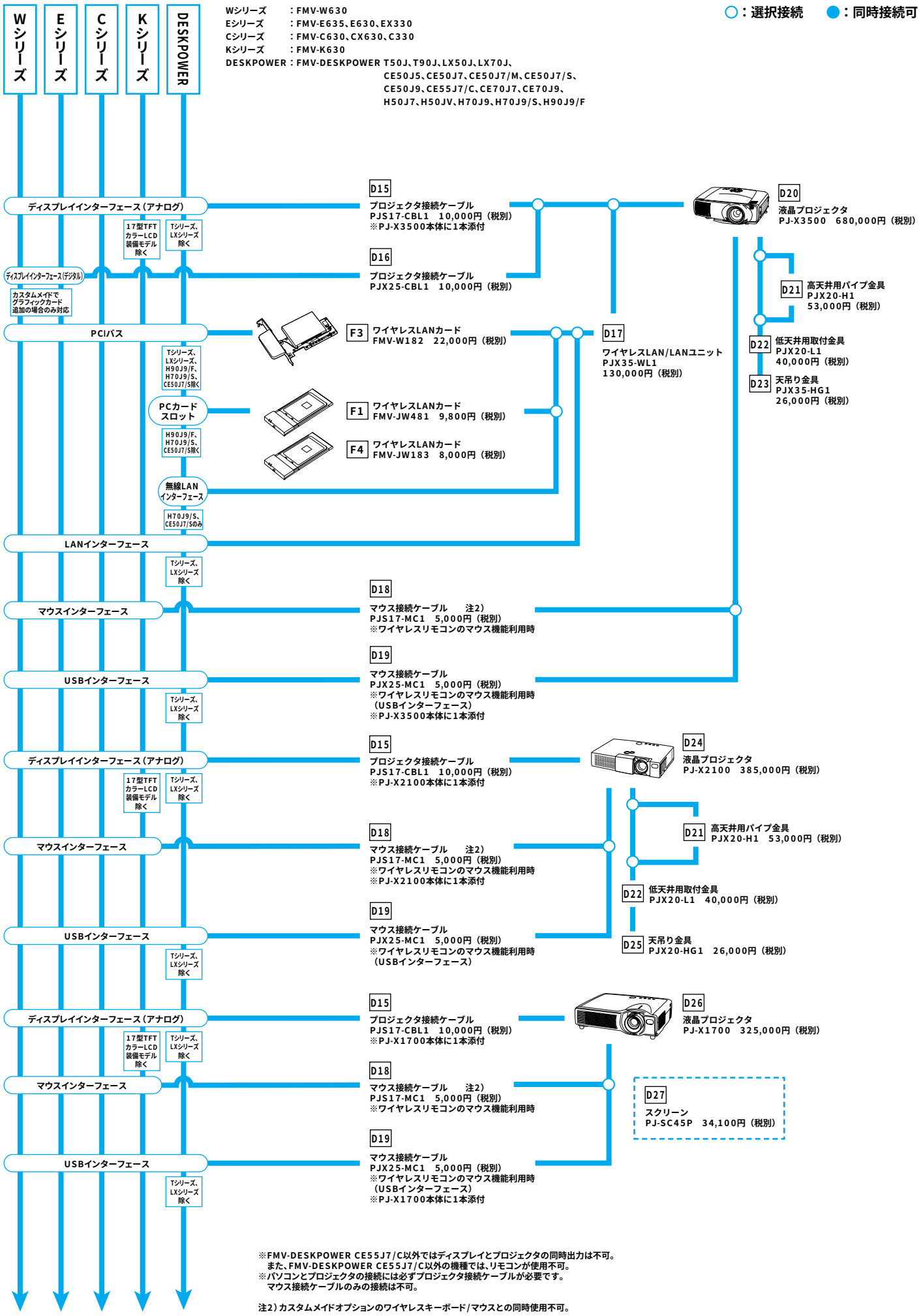

※FMV-DESKPOWER CE55J7/C以外ではディスプレイとプロジェクタの同時出力は不可。
　また、FMV-DESKPOWER CE55J7/C以外の機種では、リモコンが使用不可。
※パソコンとプロジェクタの接続には必ずプロジェクタ接続ケーブルが必要です。
　マウス接続ケーブルのみの接続は不可。

注2）カスタムメイドオプションのワイヤレスキーボード/マウスとの同時使用不可。

■システム構成図

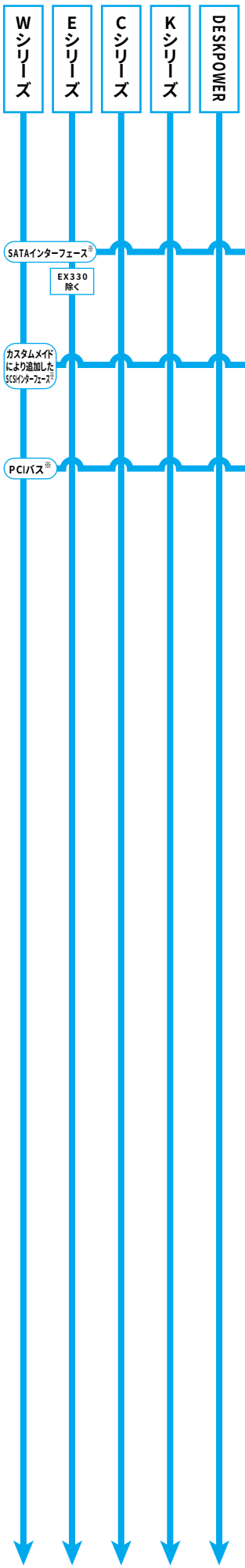

Wシリーズ　：FMV-W630
Eシリーズ　：FMV-E635、E630、EX330
Cシリーズ　：FMV-C630、CX630、C330
Kシリーズ　：FMV-K630
DESKPOWER：FMV-DESKPOWER T50J、T90J、LX50J、LX70J、CE50J5、CE50J7、CE50J7/M、CE50J7/S、CE50J9、CE55J7/C、CE70J7、CE70J9、H50J7、H50JV、H70J9、H70J9/S、H90J9/F

○：選択接続　●：同時接続可

E. 補助記憶装置

E1　内蔵ハードディスクユニット-160GB　注4）
FMV-SA16H2　42,000円（税別）
FMV-SA16H1　42,000円（税別）

E2　内蔵SCSIケーブル　注5）
FMV-CBL834　6,000円（税別）

E4　内蔵DATユニット　注4）注5）
FMV-DT401　180,000円（税別）

E3
SCSIカード　注5）注6）
FMV-129　19,000円（税別）
FMV-128　13,000円（税別）
※内蔵SCSI機器と外付SCSI機器との同時接続不可

E2
内蔵SCSIケーブル　注5）
FMV-CBL834
6,000円（税別）

※カスタムメイド対応機種において、選択したカスタムメイド追加オプションによっては内蔵オプション増設用のファイルベイが使用されている場合があります。必ずP.33「拡張ベイについて」をご確認ください。

注4）P.33「拡張ベイについて」をご参照ください。
注5）P.35「拡張スロットについて」をご参照ください。
注6）P.36「SCSI機器接続についての留意事項」をご参照ください。

■システム構成図

○：選択接続　●：同時接続可

Wシリーズ　：FMV-W630
Eシリーズ　：FMV-E635、E630、EX330
Cシリーズ　：FMV-C630、CX630、C330
Kシリーズ　：FMV-K630
DESKPOWER：FMV-DESKPOWER T50J、T90J、LX50J、LX70J、CE50J5、CE50J7、CE50J7/M、CE50J7/S、CE50J9、CE55J7/C、CE70J7、CE70J9、H50J7、H50JV、H70J9、H70J9/S、H90J9/F

Wシリーズ　Eシリーズ　Cシリーズ　Kシリーズ　DESKPOWER

USBインターフェース（E635除く）

E5
DVDマルチドライブユニット（USB）
FMDVM-211　60,000円（税別）

USBインターフェース

E6
DVD-ROM&CD-R/RWドライブユニット
FMV-NCB51　32,000円（税別）

E7
CD-R/RWドライブユニット（USB）
FMV-NRW53S　29,800円（税別）

USBインターフェース（CE55J7/C除く）

E8
3.5インチ光磁気ディスクドライブユニット-2.3GB（セキュリティ対応）（USB）
FMPD-461S　62,000円（税別）

E9
3.5インチ光磁気ディスクユニット-1.3GB（セキュリティ対応）（USB）
FMPD-454S　39,000円（税別）
3.5インチ光磁気ディスクドライブユニット-1.3GB（セキュリティ対応）（USB）
FMPD-453S　39,000円（税別）

E10
3.5インチ光磁気ディスクユニット（USB）
FMPD-445　33,000円（税別）
3.5インチ光磁気ディスクドライブユニット（USB）
FMPD-444　33,000円（税別）

USBインターフェース（CE55J7/C除く）

E11
3.5インチ光磁気ディスクユニット（USBバスパワー）
FMPD-542　33,000円（税別）
3.5インチ光磁気ディスクドライブユニット（USBバスパワー）
FMPD-541　33,000円（税別）

USBインターフェース

E12
FDDユニット（USB）
FMFD-51S　10,000円（税別）

PCIバス（Tシリーズ、LXシリーズ、H90J9/F、H70J9/S、CE50J7/S除く）

E3
SCSIカード　注5）注6）
FMV-129　19,000円（税別）
FMV-128　13,000円（税別）
※内蔵SCSI機器と外付SCSI機器との同時接続不可

（ハーフピッチ）

E13
SCSIケーブル　注5）
FMV-CBL833
4,000円（税別）

（ハーフピッチ）

E16
DATユニット　注6）注8）
FMDT-401　190,000円（税別）
※専用の終端抵抗を1個添付

カスタムメイドにより追加したSCSIインターフェース

PCカードスロット

E14
SCSIカード　注5）注6）
FMV-J124
14,000円（税別）

E15
SCSIケーブル　注5）
FMVJCBL105
5,000円（税別）

LANインターフェース

F10　ツイストペアケーブル（カテゴリ5）

E17
ハードディスクユニット-250GB（LAN/RAID）
FMHD-25LR　375,000円（税別）

E18
ハードディスクユニット-160GB（LAN/RAID）
FMHD-16LR2　275,000円（税別）

E19
ハードディスクユニット-250GB（RAID交換用）
FMHDC-25LR　110,000円（税別）

E20
ハードディスクユニット-160GB（RAID交換用）
FMHDC16LR2　74,000円（税別）

注5）P.35「拡張スロットについて」をご参照ください。
注6）P.36「SCSI機器接続についての留意事項」をご参照ください。
注8）FMV-DESKPOWERシリーズの場合、搭載（接続）不可。

■システム構成図

注4）拡張ベイについて

※標準搭載（カスタムメイドを含む）にて使用されていない「空き」の状態の場合、内蔵オプションの搭載が可能です。
※機種によっては搭載不可のオプションがあります。必ず機種ごとの搭載の可否を確認してください。

5インチファイルベイ	5インチファイルベイを示します。搭載可能オプションは以下の通りです。 ・DATユニット（FMV-DT401）
3.5インチ ファイルベイ	3.5インチファイルベイを示します。
内蔵ハードディスク 専用ファイルベイ	内蔵ハードディスク専用ファイルベイを示します。 搭載可能オプションはSerial ATAハードディスクユニット（FMV-SA16H1/FMV-SA16H2）のみとなります。

■ FMV-W630の場合
【ATA/ATAPIデバイスは最大2台搭載可能（Serial ATAのハードディスクは最大2台搭載可能〈オプションのみ〉）】

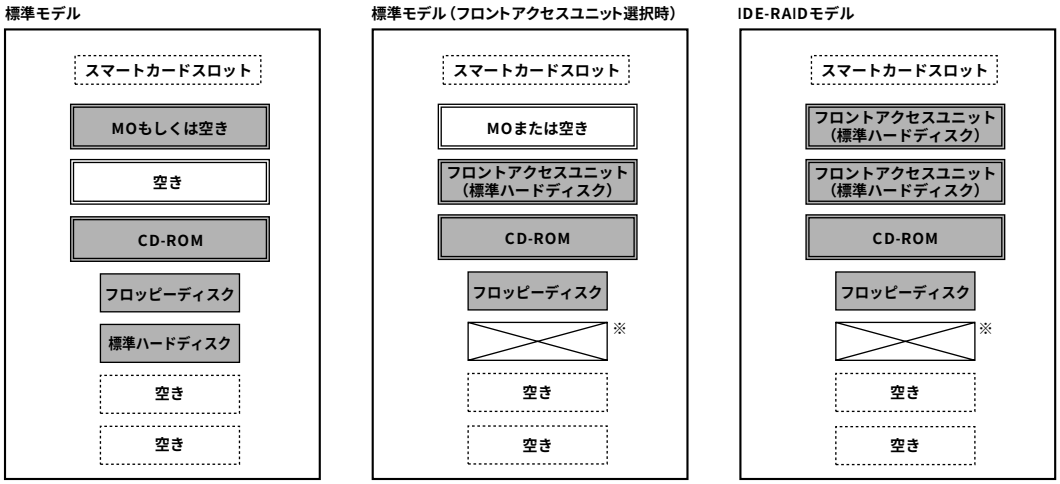

・カスタムメイドオプションを選択していない状態では　　の拡張ベイが標準搭載デバイスで使用されています。
・スマートカードスロットは「スマートカードリーダ/ライタ追加」専用ベイです。スマートカードリーダ/ライタ以外のオプションは増設できません。
・HDD用フロントアクセスユニット追加を追加した場合、内蔵ハードディスクは5インチ拡張ベイの2段目に移動します。
　注）フロントアクセスユニット選択時、追加できるATA/ATAPIデバイスは5インチベイに1台と3.5インチの空きベイに2台増設できます。
・IDE-RAIDモデルでは、標準でHDDフロントアクセスユニットが搭載されており、上段2つの5インチベイにHDDを搭載しています。

※本ファイルベイは標準モデル用の標準ハードディスク専用のベイです。フロントアクセスユニット選択時、およびIDE-RAIDモデルを選択した場合は、ご使用になれません。

■システム構成図

■ FMV-E635の場合
【ATA/ATAPIデバイスは最大3台搭載可能（標準搭載のデバイスを含む）】

標準モデル
（24倍速CD-ROM搭載モデル）

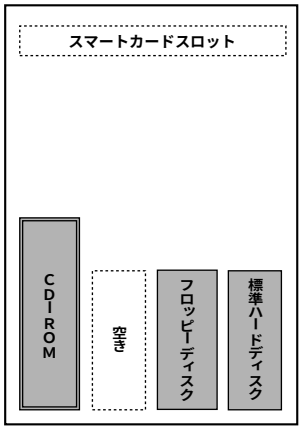

標準モデル
（48倍速CD-ROM搭載モデル）

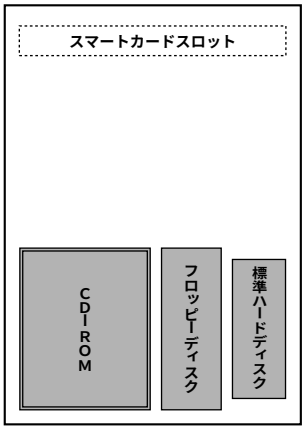

IDE-RAIDモデル

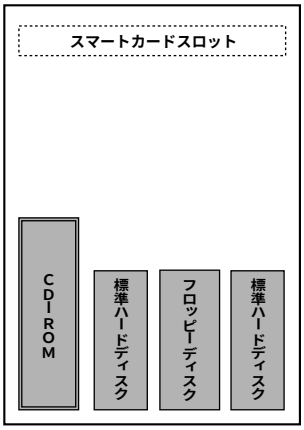

・カスタムメイドオプションを選択していない状態では　　の拡張ベイが標準搭載デバイスで使用されています。
・スマートカードスロットは「スマートカードリーダ/ライタ追加」専用ベイです。スマートカードリーダ/ライタ以外のオプションは増設できません。

■ FMV-E630の場合
【ATA/ATAPIデバイスは最大3台搭載可能（標準搭載のデバイスを含む）】

標準モデル
（24倍速CD-ROM搭載モデル）

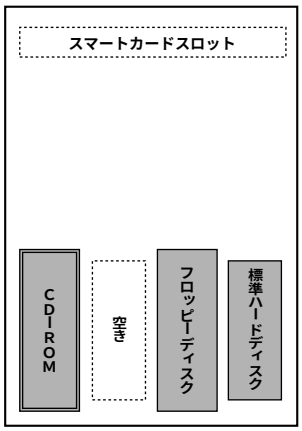

標準モデル
（48倍速CD-ROM搭載モデル）

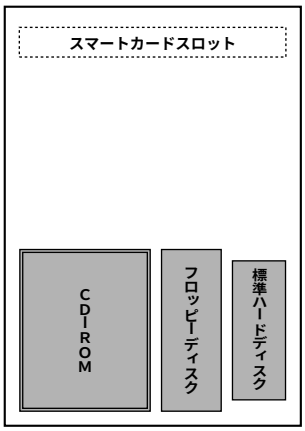

IDE-RAIDモデル
（24倍速CD-ROM搭載モデル）

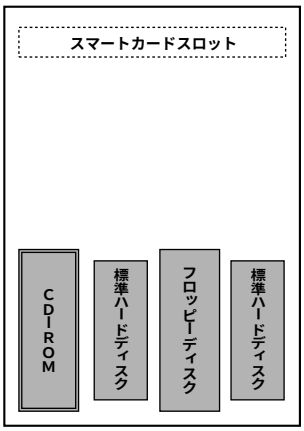

・カスタムメイドオプションを選択していない状態では　　の拡張ベイが標準搭載デバイスで使用されています。
・スマートカードスロットは「スマートカードリーダ/ライタ追加」専用ベイです。スマートカードリーダ/ライタ以外のオプションは増設できません。

■ FMV-EX330、C630、CX630、C330、K630、FMV-DESKPOWER シリーズの場合
【空きベイを持たず、内蔵用の増設オプションは搭載不可】
※FMV-C330の場合は
カスタムメイドにてCD-ROMなしモデルの選択が可能ですが、専用ベイのため他のオプションの搭載はできません。
また、後からのCD-ROMドライブの搭載もできません。

■システム構成図

注5）拡張スロットについて

（1）機種により拡張スロットの数が異なります。オプションカード増設する場合にはご注意下さい。

機種		拡張スロット		
FMV-W630		PCI Express ×16 Graphics×1	・使用済みスロットなし（カスタムメイド専用）	カスタムメイドによりグラフィックカードを追加した場合、本スロットを使用。
		PCI Express ×1×2（ハーフ）＊1 PCI×4（フル）　＊2	・使用済みスロットなし	カスタムメイドによりオプションカードを追加した場合、PCI（2）×1を使用。
	IDE-RAIDモデル	PCI Express ×16 Graphics×1	・使用済みスロットなし（カスタムメイド専用）	カスタムメイドによりグラフィックカードを追加した場合、本スロットを使用。
		PCI Express ×1×2（ハーフ）＊1 PCI×4（フル）　＊2	・PCI（1）×1をIDE-RAIDカードで使用。	カスタムメイドによりオプションカードを追加した場合、PCI（2）×1を使用。
FMV-E635		PCI Express ×16 Graphics×1 ＊3	・使用済みスロットなし（カスタムメイド専用）	カスタムメイドによりグラフィックカードを追加した場合、PCI Express ×16 Graphics×1を使用。
		PCI×2（ハーフ）　＊4	・使用済みスロットなし	カスタムメイドによりSCSIカード、セキュリティLANカードまたはワイヤレスLANカードを追加した場合、PCI（ハーフ/上段）×1を使用。
	IDE-RAIDモデル	PCI Express ×16 Graphics×1 ＊3	・使用済みスロットなし	
		PCI×2（ハーフ）　＊5	・PCI（ハーフ/下段）×1をIDE-RAIDカードで使用。	カスタムメイドによりオプションカードを追加した場合、PCI（ハーフ/上段）×1を使用。
FMV-E630		AGP×1　＊3	・使用済みスロットなし（カスタムメイド専用）	カスタムメイドによりグラフィックカードを追加した場合、AGP×1を使用。
		PCI×2（ハーフ）　＊4	・使用済みスロットなし	カスタムメイドによりSCSIカード、セキュリティLANカードまたはワイヤレスLANカードを追加した場合、PCI（ハーフ/上段）×1を使用。
	IDE-RAIDモデル	AGP×1　＊3	・使用済みスロットなし	
		PCI×2（ハーフ）　＊5	・PCI（ハーフ/下段）×1をIDE-RAIDカードで使用。	カスタムメイドによりオプションカードを追加した場合、PCI（ハーフ/上段）×1を使用。
FMV EX330		PCI×2（ハーフ）　＊4	・使用済みスロットなし	
FMV-C630		PCI×2（ハーフ）　＊6	・使用済みスロットなし	カスタムメイドによりオプションカードを追加した場合、PCI（ハーフ/下段）×1を使用。
FMV-CX630		PCI×2（ハーフ）　＊6	・使用済みスロットなし	
FMV-C330		PCI×2（ハーフ）　＊6	・使用済みスロットなし	カスタムメイドによりオプションカードを追加した場合、PCI（ハーフ/下段）×1を使用。
FMV-K630		PCI×2（ハーフ）　＊4	・使用済みスロットなし	カスタムメイドによりSCSIカード、セキュリティLANカードまたはワイヤレスLANカードを追加した場合、PCI（ハーフ/上段）（装置背面側）×1を使用。
DESKPOWER　Tシリーズ、LXシリーズ		PCカード（Type I / II）×2 or TypeIII×1	・使用済みスロットなし	
DESKPOWER　H90J9/F　＊7		PCI×2（ハーフ） PCカード（Type I / II）×2 or TypeIII×1	・標準でPCI（ハーフ）×1をTVチューナーカードで使用。 ・標準でPCI（ハーフ）×1をホームサーバーカードで使用。	
DESKPOWER　CE50J7/S　＊7 H70J9/S　＊7		PCI×2（ハーフ） PCカード（Type I / II）×2 or TypeIII×1	・標準でPCI（ハーフ）×1をTVチューナーカードで使用。 ・標準でPCI（ハーフ）×1をワイヤレスLANカードで使用。	
DESKPOWER　CE70J7　＊7 CE50J5　＊7　CE70J9　＊7 CE50J7　＊7　H50J7　＊7 CE50J7/M　＊7　H50JV　＊7 CE50J9　＊7　H70J9　＊7		PCI×2（ハーフ） PCカード（Type I / II）×2 or TypeIII×1	・標準でPCI（ハーフ）×1をTVチューナーカードで使用。	

＊1：PCI Express ×1［1/2］に搭載可能なカード長は、168mmまでとなります（リテーナー付の場合でも最大168mm）。
＊2：PCIスロット［1/2/3/4］に搭載可能なカード長は、312mm（PCI規格最大長）までとなります（リテーナー付の場合でも最大312mm）。
　なお、PCIスロット［1/3］にはオプション品のSCSIカード（FMV-129/128）は搭載できません。
＊3：カスタムメイドメニューの「グラフィックカード追加」専用スロットとなります。IDE-RAIDモデルでの使用はできません。
＊4：PCIスロット［PCI1/2（上段/下段）］に搭載可能なカード長は、176mmまでとなります。
＊5：PCIスロット［PCI2（上段）］に搭載可能なカード長は、176mmまでとなります。
＊6：PCIスロットに搭載可能なカード長は、PCI1（上段）：176mmまで、PCI2（下段）：120mmまでとなります。
＊7：PCIスロットに搭載可能なカード長は、PCI1/2（上段/下段）：180mmまで（CE70J7、CE70J9）、176mmまで（CE55J7/C）、
　167mmまで（H50J5、H50JV、H70J9）となります。

■ FMV-W630の場合

PCI Express ×16 Graphics（専用）
PCI Express ×1　1
PCI Express ×1　2
PCI　1
PCI　2
PCI　3
PCI　4

■システム構成図

注6）SCSI機器接続についての留意事項

①Fast SCSIの場合【SCSIカード：FMV-J124】

（1）SCSIケーブル／終端抵抗について

外付SCSI機器を増設する場合、必ず下記の通り接続して下さい。

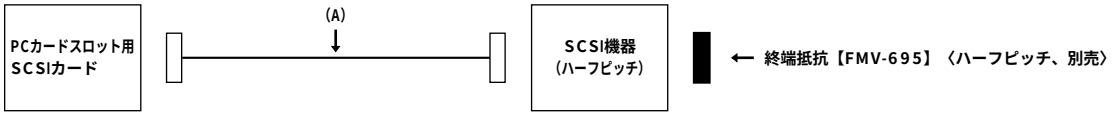

（A）：SCSIケーブル【FMVJCBL105】〈PCカードスロット用SCSIカード－ハーフ、0.46m、別売〉

（2）SCSI機器の接続台数について

外付SCSI機器接続台数：最大4台まで接続可能

②UltraSCSIの場合【SCSIカード：FMV-129/128、FMC-SCSW2】※内蔵SCSI機器と外付SCSI機器の同時接続は不可

（1）SCSIケーブル／終端抵抗について

外付SCSI機器を増設する場合、必ず下記の通り接続して下さい。

（A）：SCSIケーブル【FMV-CBL833】〈ハーフ－ハーフ、0.5m、別売〉

（2）SCSI機器の接続台数について

SCSI機器接続台数：外付SCSI機器のみの場合、最大3台まで接続可能
内蔵SCSI機器のみの場合、最大3台まで接続可能

■システム構成図

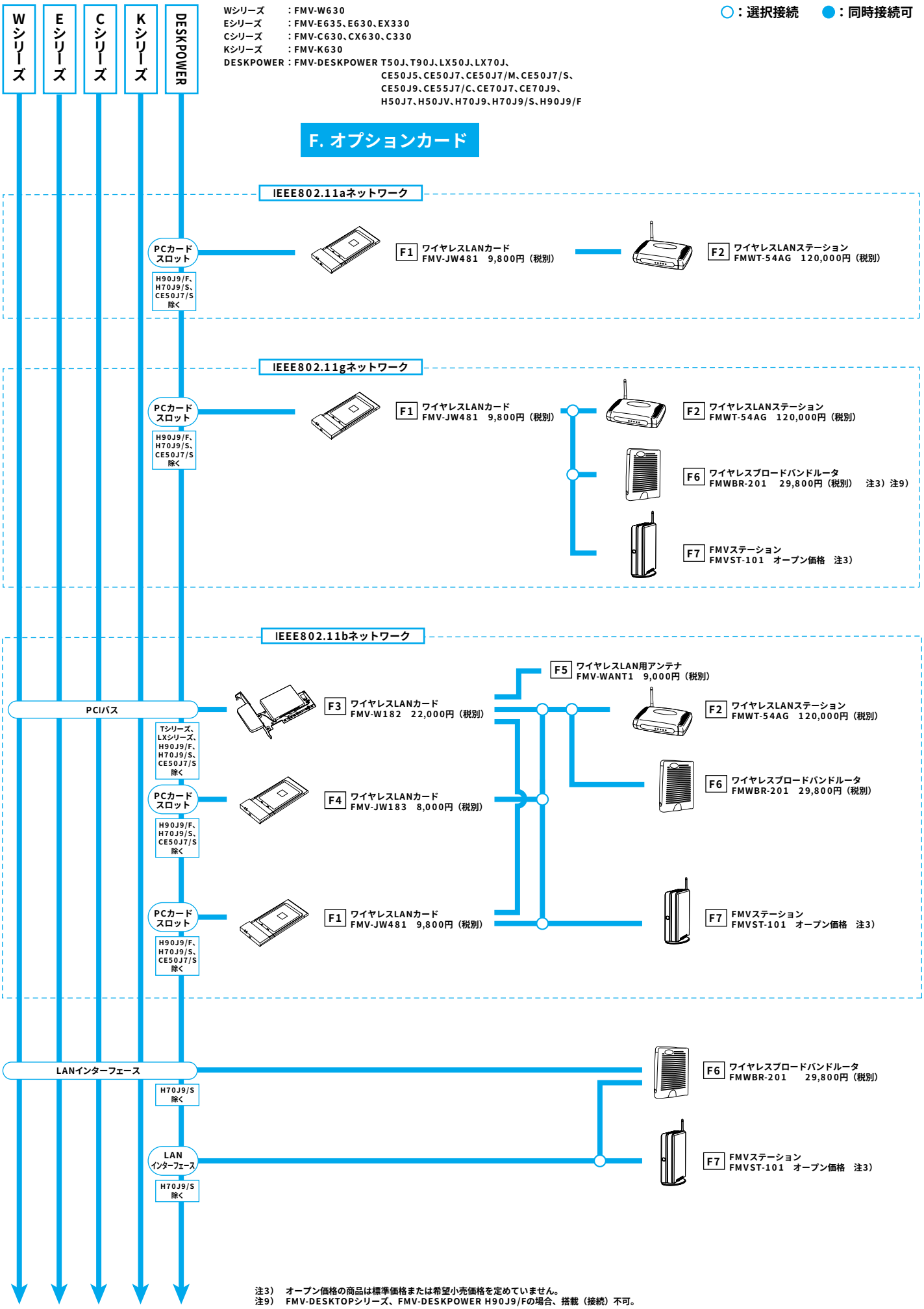

注3）　オープン価格の商品は標準価格または希望小売価格を定めていません。
注9）　FMV-DESKTOPシリーズ、FMV-DESKPOWER H90J9/Fの場合、搭載（接続）不可。

■システム構成図

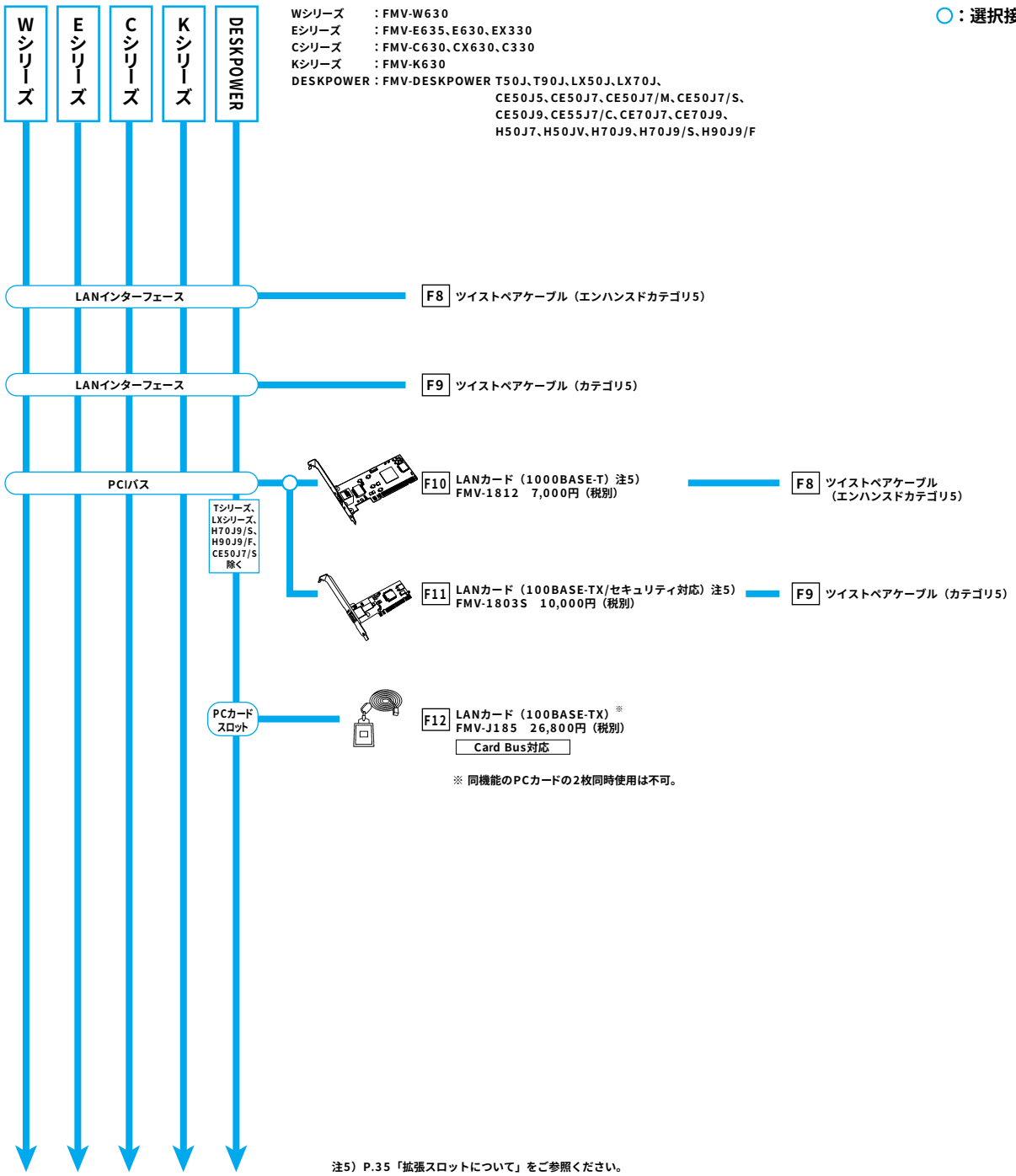

注）複数LAN同時通信の可否について

・OSが、WinXP Pro/Win2000 Pro/WinXP Homeの場合、複数のLANによる同時通信が可能になります。
・無線LAN搭載モデルにてFMV-JW481をご利用の場合は内蔵無線LANとの排他運用でのみ使用が可能です。
　内蔵無線LANとの同時通信はできませんのでご注意下さい。

●：同時通信可能　×：同時通信不可能　－：構成上不可能

LAN形式の組み合わせ	内蔵無線LAN搭載モデル	有線LANカード (FMV-1812、1803S)	無線LANカード		
			IEEE802.11b準拠 (FMV-W182)	IEEE802.11b準拠 (FMV-JW183)	IEEE802.11a/b/g準拠 (FMV-JW481)
有線LAN搭載モデル（標準搭載）	●	●	●	●	●
IEEE802.11a/b/g準拠 無線LAN搭載モデル（標準搭載・カスタムメイド）	－	●	×	×	×
有線LANカード（FMV-1812、1803S）（オプション：PCIカード）	●	●	●	●	●
無線LANカード（FMV-W182：IEEE802.11b準拠）（オプション：PCIカード）	×	●	×	×	×
無線LANカード（FMV-JW183：IEEE802.11b準拠）（オプション：PCカード）	×	●	×	×	×
無線LANカード（FMV-JW481：IEEE802.11a/b/g準拠）（オプション：PCカード）	×	●	×	×	－

■システム構成図

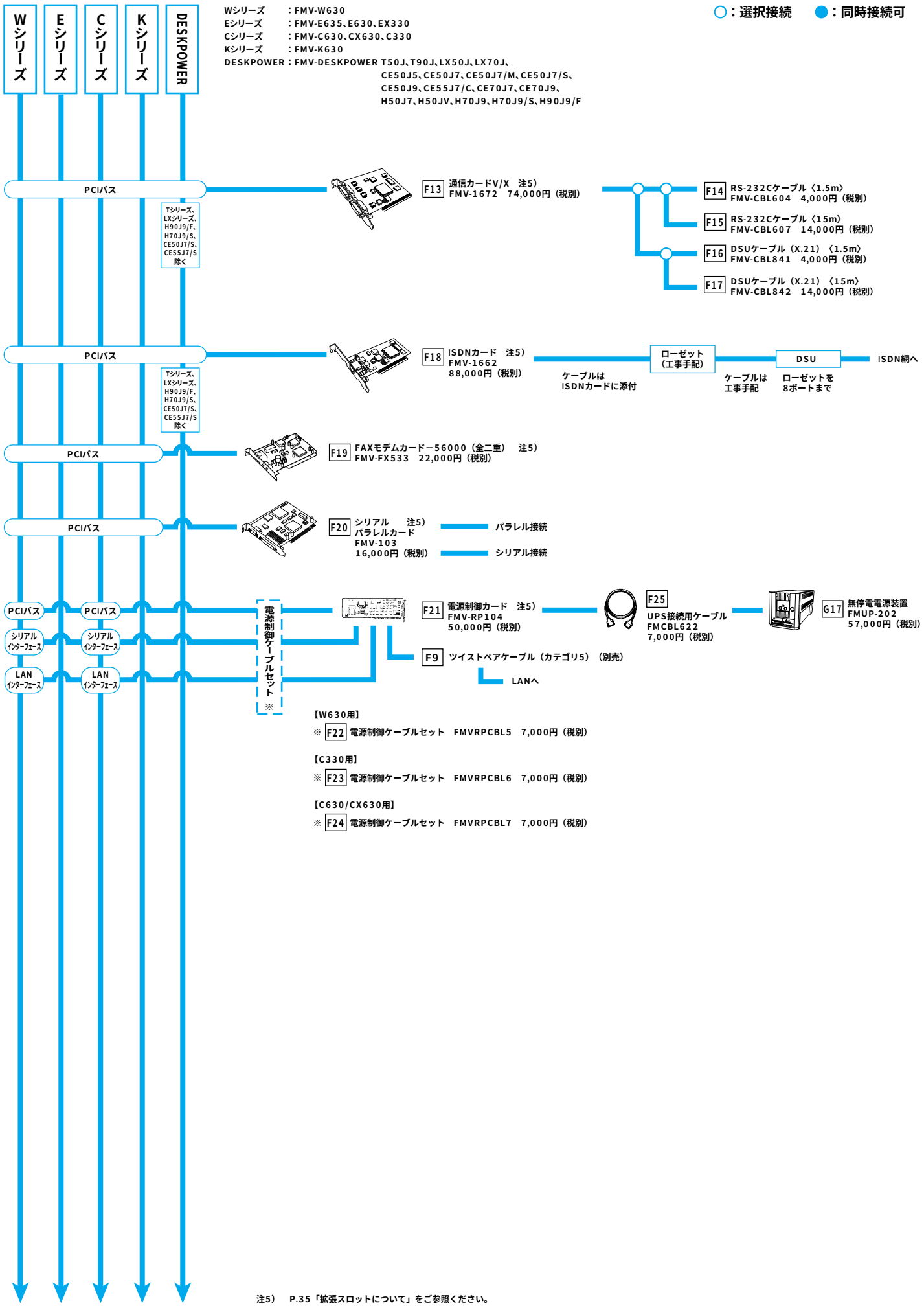

注5）　P.35「拡張スロットについて」をご参照ください。

■システム構成図

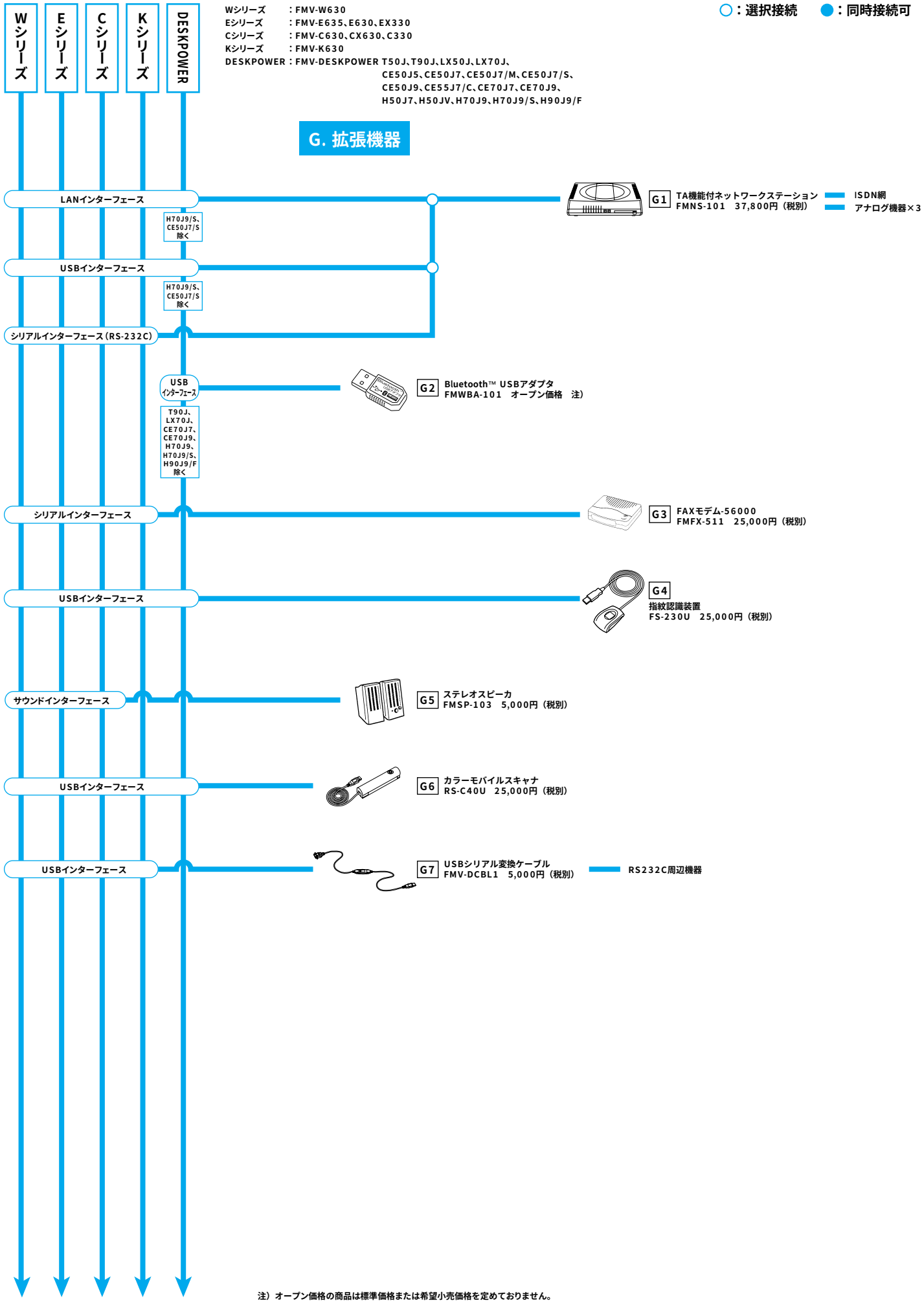

注）オープン価格の商品は標準価格または希望小売価格を定めておりません。

■システム構成図

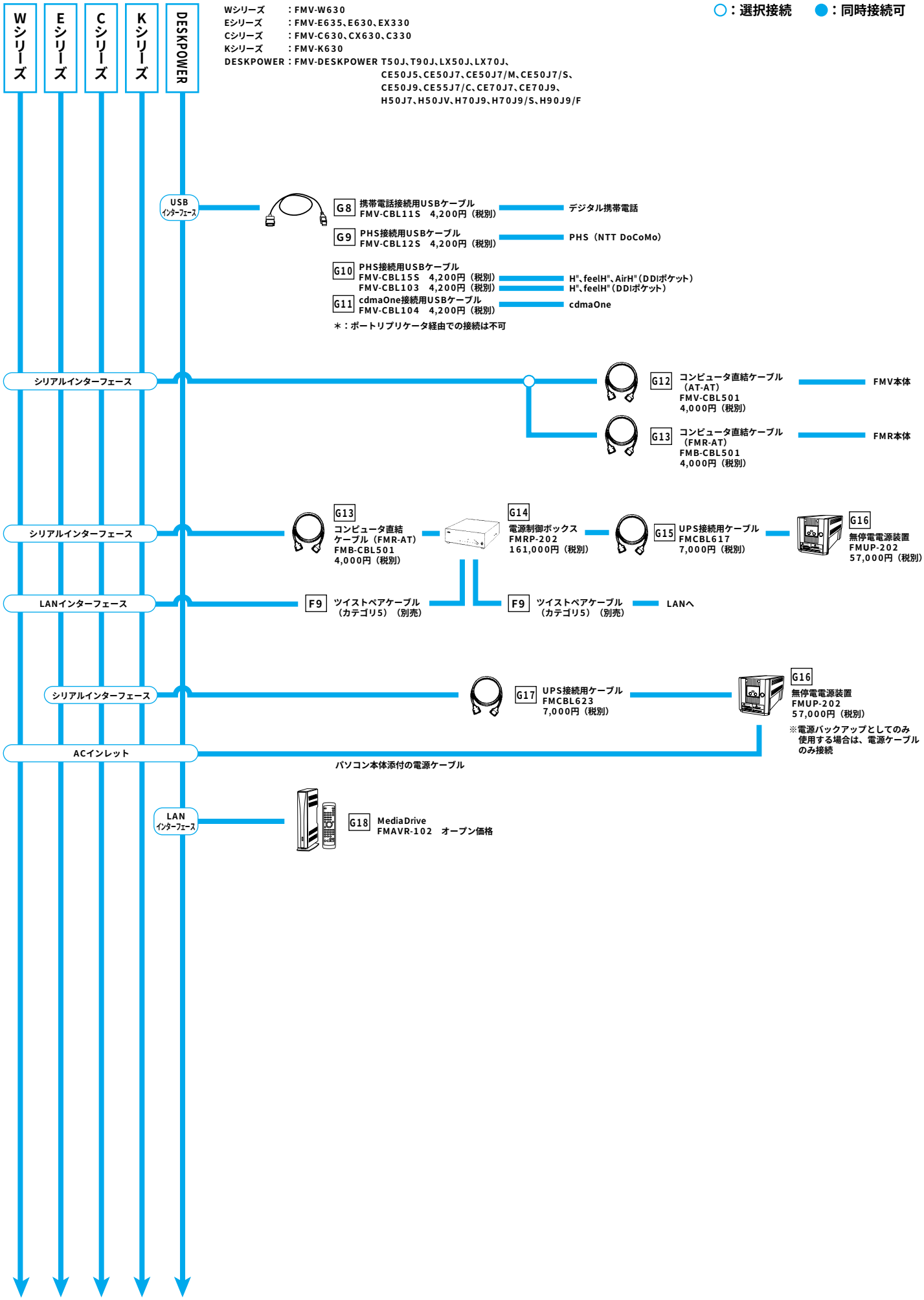
Wシリーズ
Eシリーズ
Cシリーズ
Kシリーズ
DESKPOWER
Wシリーズ　：FMV-W630
Eシリーズ　：FMV-E635、E630、EX330
Cシリーズ　：FMV-C630、CX630、C330
Kシリーズ　：FMV-K630
DESKPOWER：FMV-DESKPOWER T50J、T90J、LX50J、LX70J、CE50J5、CE50J7、CE50J7/M、CE50J7/S、CE50J9、CE55J7/C、CE70J7、CE70J9、H50J7、H50JV、H70J9、H70J9/S、H90J9/F
○：選択接続
●：同時接続可
USBインターフェース
G8 携帯電話接続用USBケーブル FMV-CBL11S 4,200円（税別）
デジタル携帯電話
G9 PHS接続用USBケーブル FMV-CBL12S 4,200円（税別）
PHS（NTT DoCoMo）
G10 PHS接続用USBケーブル FMV-CBL15S 4,200円（税別） FMV-CBL103 4,200円（税別）
H"、feelH"、AirH"（DDIポケット）
H"、feelH"（DDIポケット）
G11 cdmaOne接続用USBケーブル FMV-CBL104 4,200円（税別）
cdmaOne
＊：ポートリプリケータ経由での接続は不可
シリアルインターフェース
G12 コンピュータ直結ケーブル（AT-AT） FMV-CBL501 4,000円（税別）
FMV本体
G13 コンピュータ直結ケーブル（FMR-AT） FMB-CBL501 4,000円（税別）
FMR本体
シリアルインターフェース
G13 コンピュータ直結ケーブル（FMR-AT） FMB-CBL501 4,000円（税別）
G14 電源制御ボックス FMRP-202 161,000円（税別）
G15 UPS接続用ケーブル FMCBL617 7,000円（税別）
G16 無停電電源装置 FMUP-202 57,000円（税別）
LANインターフェース
F9 ツイストペアケーブル（カテゴリ5）（別売）
F9 ツイストペアケーブル（カテゴリ5）（別売）
LANへ
シリアルインターフェース
G17 UPS接続用ケーブル FMCBL623 7,000円（税別）
G16 無停電電源装置 FMUP-202 57,000円（税別）
※電源バックアップとしてのみ使用する場合は、電源ケーブルのみ接続
ACインレット
パソコン本体添付の電源ケーブル
LANインターフェース
G18 MediaDrive FMAVR-102 オープン価格

■システム構成図

○：選択接続　●：同時接続可

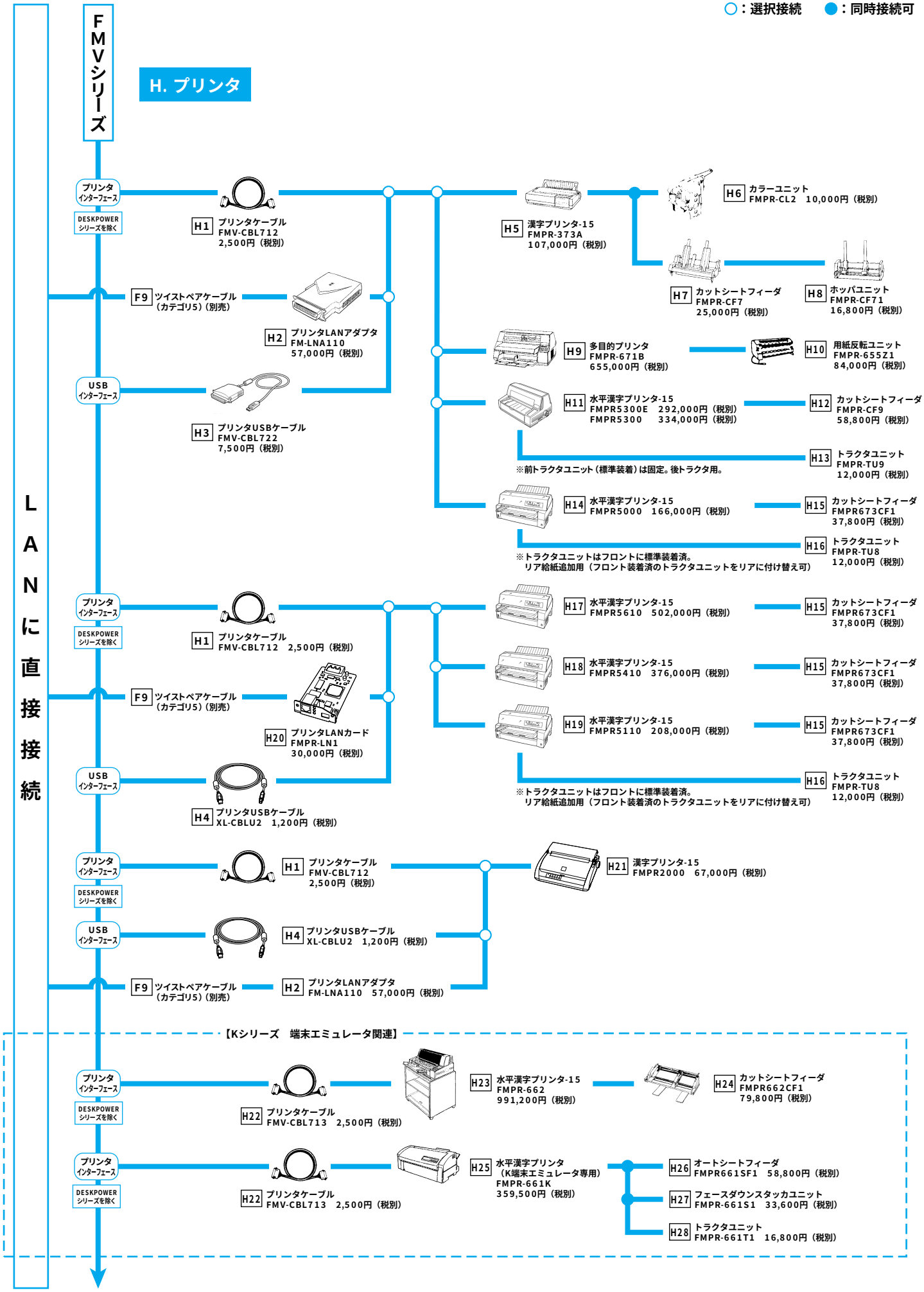

■システム構成図

○：選択接続　●：同時接続可

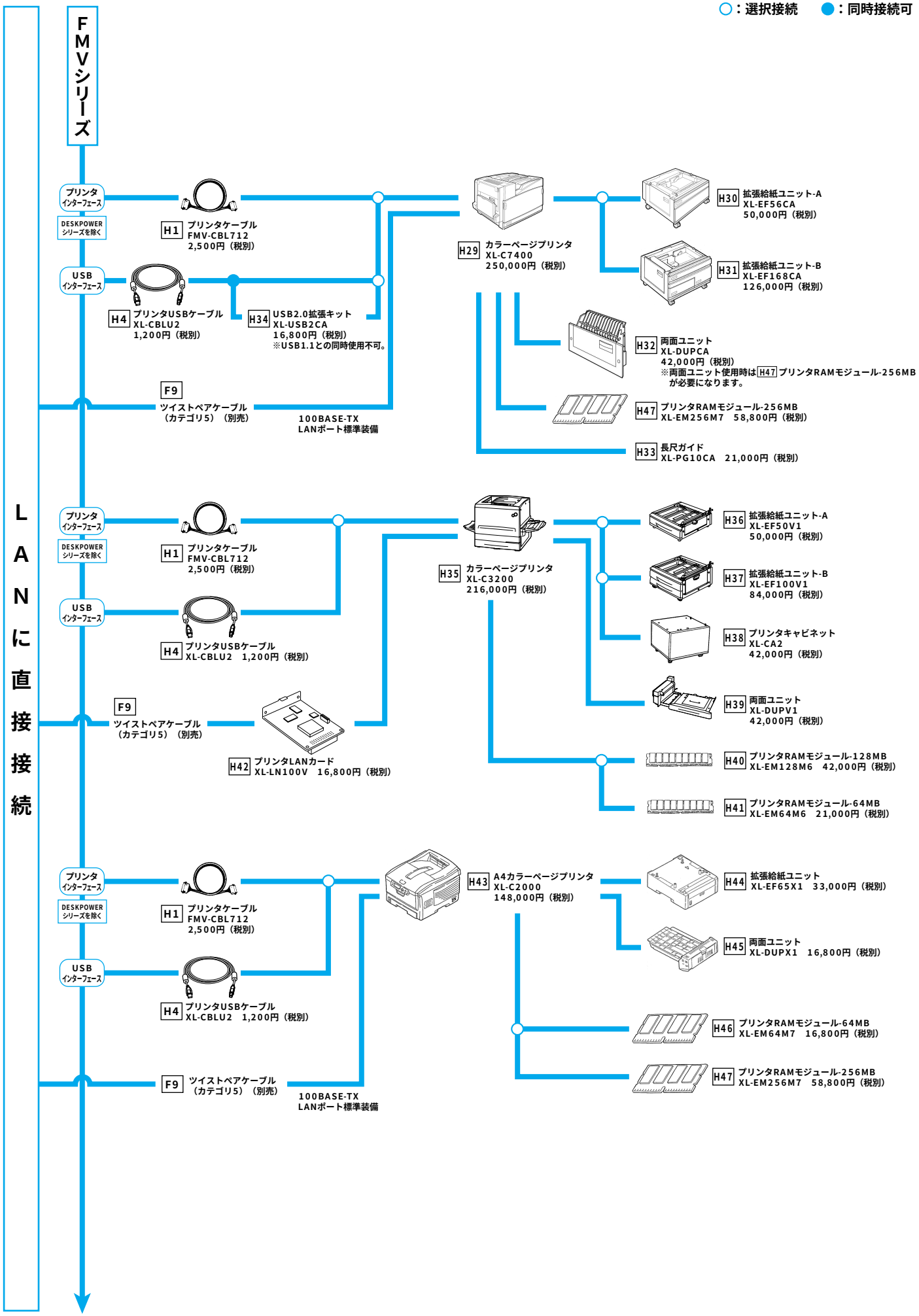

■システム構成図

○：選択接続　●：同時接続可

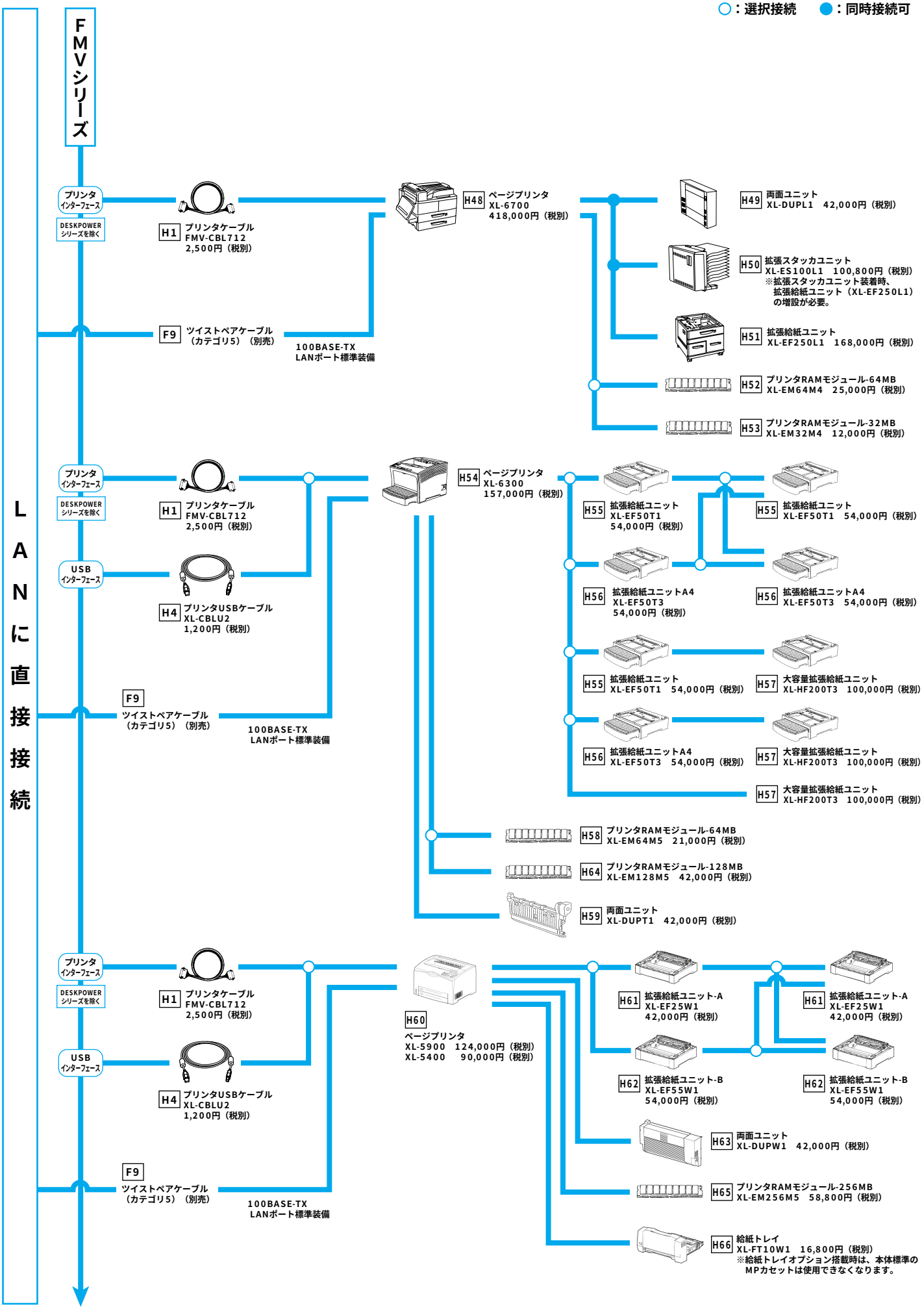

■システム構成図

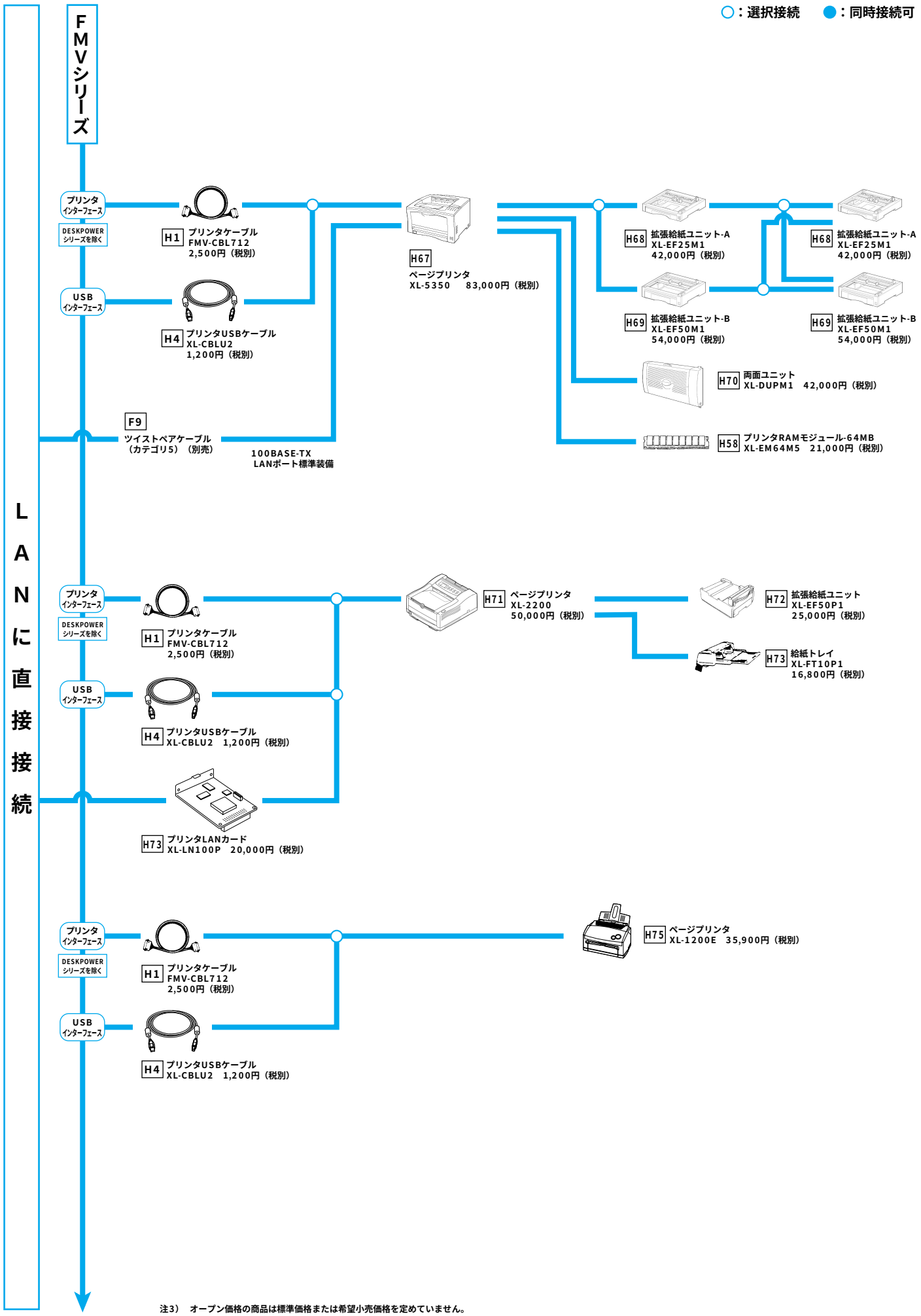

注3）　オープン価格の商品は標準価格または希望小売価格を定めていません。

■システム構成図

I. スキャナ

※富士通グループ会社である株式会社PFUが開発・製造・サポートをおこなうFujitsuブランドのスキャナ「fiシリーズ」および「ScanSnap」を下記URLにてご紹介します。
※製品情報ならびにパソコン本体との接続可否情報につきましては、必ず下記URLにてご確認下さい。

Fujitsuイメージスキャナ紹介ホームページ

URL ➡ http://imagescanner.fujitsu.com/jp/

商品につきましては以下にお問い合わせください。

株式会社 PFU
イメージビジネス営業統括部第一営業部
〒212-8563　川崎市幸区堀川町580番地（ソリッドスクエア東館）
Tel：044-540-4538　Fax：044-540-4639

■ハードウェア一覧

●：適応可　×：適応不可

項	品名		型名	提供時期	適応OS※ WinXP Home	WinXP MCE	WinXP Pro	Win2000(DSP)	希望小売価格(円、税別)	備考
										A：FMV-W630 B：FMV-E635、E630、EX330 C：FMV-C630、CX630、C330 D：FMV-K630 E：FMV-DESKPOWER T50J、T90J、LX50J、LX70J、CE50J5、CE50J7、CE50J7/M、CE50J7/S、CE50J9、CE55J7/C、CE70J7、CE70J9、H50J7、H50JV、H70J9、H70J9/S、H90J9/F
A. 本体										
FMV-DESKTOP										
A1	FMV-W630 【CPUカスタムメイド】		WinXP Pro	FMVW30C231	2004.10/下	—	—	●	●	141,000	【カスタムメイド標準構成(注1)】 CPU：Intel® Pentium® 4プロセッサ 530(3GHz)、 [カスタムメイドで 550(3.40GHz)に変更可能] キャッシュメモリ：12kμOps 実行トレース+16KBデータ+1MB(ともにCPU内蔵) メインメモリ：標準256MB/最大2GB(注2)[DDR2 SDRAM]、3.5FDD(3モード)×1、 HDD：標準40GB(Ultra ATA/100対応)、 CD-ROM：最大48倍速/平均28倍速(注3)、 グラフィック：Intel® 915G Expressチップセットに内蔵、 VRAM：最大128MB(メインメモリと共用)(注4)、サウンド機能装備、 キーボード：OADGキーボード(PS/2インターフェース、109Aキー)添付、スクロール機能付ホイールマウス添付、 LAN(1000BASE-T/100BASE-TX/10BASE-T) インターフェース装備(Wakeup on LAN/Alert Standard Format対応)、ACPI[S1/S3/S4]対応(注5)
			Win 2000 (DSP)	FMVW30C2B1	2004.10/下	—	—	●	●	158,000	
		IDE-RAID モデル	WinXP Pro	FMVW30C23R	2004.10/下	—	—	●	●	203,000	【カスタムメイド標準構成(注1)】 CPU：Intel® Pentium® 4プロセッサ 530(3GHz)、 [カスタムメイドで 550(3.40GHz)に変更可能] キャッシュメモリ：12kμOps 実行トレース+16KBデータ+1MB(ともにCPU内蔵) メインメモリ：標準256MB/最大2GB(注2)[DDR2 SDRAM]、3.5FDD(3モード)×1、 HDD：標準80GB×2(注8)(Ultra ATA/100対応)、 CD-ROM：最大48倍速/平均28倍速(注3)、 グラフィック：Intel® 915G Expressチップセットに内蔵、 VRAM：最大128MB(メインメモリと共用)(注4)、サウンド機能装備、 キーボード：OADGキーボード(PS/2インターフェース、109Aキー)添付、スクロール機能付ホイールマウス添付、 LAN(1000BASE-T/100BASE-TX/10BASE-T) インターフェース装備(Wakeup on LAN/Alert Standard Format対応)、ACPI[S1/S3/S4]対応(注5)
			Win 2000 (DSP)	FMVW30C2BR	2004.10/下	—	—	●	●	220,000	
A2	FMV-E635 (24倍速CD-ROM搭載モデル) 【CPUカスタムメイド】		WinXP Pro	FMVE35G131	2004.10/下	—	—	●	●	150,000	【カスタムメイド標準構成(注1)】 CPU：Intel® Pentium® 4プロセッサ 550(3.40GHz)、 [カスタムメイドで560(3.60GHz)に変更可能] キャッシュメモリ：12kμOps 実行トレース+16KBデータ+1MB(ともにCPU内蔵) メインメモリ：標準256MB/最大2GB(注2)[DDR2 SDRAM]、3.5FDD(3モード)×1、 HDD：標準40GB(Ultra ATA/100対応)、 CD-ROM：最大24倍速/平均17倍速(注3)、 グラフィック：Intel® 915G Expressチップセットに内蔵、 VRAM：最大128MB(メインメモリと共用)(注4)、 キーボード：OADGキーボード(PS/2インターフェース、109Aキー)添付、スクロール機能付ホイールマウス添付、 LAN(1000BASE-T/100BASE-TX/10BASE-T) インターフェース装備(Wakeup on LAN/Alert Standard Format対応)、ACPI[S1/S3/S4]対応(注5)
			Win 2000 (DSP)	FMVE35G1B1	2004.10/下	—	—	●	●	167,000	
		IDE-RAID モデル	WinXP Pro	FMVE35G13R	2004.10/下	—	—	●	●	197,000	【カスタムメイド標準構成(注1)】 CPU：Intel® Pentium® 4プロセッサ 550(3.40GHz)、 [カスタムメイドで560(3.60GHz)に変更可能] キャッシュメモリ：12kμOps 実行トレース+16KBデータ+1MB(ともにCPU内蔵) メインメモリ：標準256MB/最大2GB(注2)[DDR2 SDRAM]、3.5FDD(3モード)×1、 HDD：標準80GB×2(注8)(Ultra ATA/100対応)、 CD-ROM：最大24倍速/平均17倍速(注3)、 グラフィック：Intel® 915G Expressチップセットに内蔵、 VRAM：最大128MB(メインメモリと共用)(注4)、 キーボード：OADGキーボード(PS/2インターフェース、109Aキー)添付、スクロール機能付ホイールマウス添付、 LAN(1000BASE-T/100BASE-TX/10BASE-T) インターフェース装備(Wakeup on LAN/Alert Standard Format対応)、ACPI[S1/S3/S4]対応(注5)
			Win 2000 (DSP)	FMVE35G1BR	2004.10/下	—	—	●	●	214,000	
	FMV-E635 (48倍速CD-ROM搭載モデル)		WinXP Pro	FMVE35G231	2004.10/下	—	—	●	●	145,000	【カスタムメイド標準構成(注1)】 CPU：Intel® Pentium® 4プロセッサ 550(3.40GHz)、 キャッシュメモリ：12kμOps 実行トレース+16KBデータ+1MB(ともにCPU内蔵) メインメモリ：標準256MB/最大2GB(注2)[DDR2 SDRAM]、3.5FDD(3モード)×1、 HDD：標準40GB(Ultra ATA/100対応)、 CD-ROM：最大48倍速/平均28倍速(注3)、 グラフィック：Intel® 915G Expressチップセットに内蔵、 VRAM：最大128MB(メインメモリと共用)(注4)、 キーボード：OADGキーボード(PS/2インターフェース、109Aキー)添付、スクロール機能付ホイールマウス添付、 LAN(1000BASE-T/100BASE-TX/10BASE-T) インターフェース装備(Wakeup on LAN/Alert Standard Format対応)、ACPI[S1/S3/S4]対応(注5)
			Win 2000 (DSP)	FMVE35G2B1	2004.10/下	—	—	●	●	162,000	

本文中の注については、P49の欄外を参照ください。

本文中のディスク容量の表記は、1MB=1000×1000バイト、1GB=1000×1000×1000バイト換算値です。
1MB=1024×1024バイト、1GB=1024×1024×1024バイト換算値のものとは、表記上は同容量でも、実容量は少なくなりますのでご注意ください。

取扱説明(ハードウェアガイド／ソフトウェアガイド)は富士通パソコン情報サイト「FM WORLD.NET」(www.fmworld.net/biz/)で公開しております。印刷マニュアルも別途手配可能です。

※「適応OS」での表記は、以下の製品を示します。

WinXP Home　：Microsoft® Windows® XP Home Edition(SP1a/SP2)
WinXP MCE　：Microsoft® Windows® XP Media Center Edition 2005(FMV-DESKPOWERシリーズのみ)
WinXP Pro　：Microsoft® Windows® XP Professional(SP1a/SP2)
Win2000　：Microsoft® Windows® 2000 Professional(SP4)

■ハードウェア一覧

●：適応可　×：適応不可

項	品名			型名	提供時期	適応OS※ WinXP Home	WinXP MCE	WinXP Pro	Win2000(DSP)	希望小売価格(円、税別)	備考
											A：FMV-W630 B：FMV-E635、E630、EX330 C：FMV-C630、CX630、C330 D：FMV-K630 E：FMV-DESKPOWER T50J、T90J、LX50J、LX70J、CE50J5、CE50J7、CE50J7/M、CE50J7/S、CE50J9、CE55J7/C、CE70J7、CE70J9、H50J7、H50JV、H70J9、H70J9/S、H90J9/F
A3	FMV-E630 (24倍速CD-ROM・Celeron® Dプロセッサ搭載モデル)		WinXP Pro	FMVE30P131	2004.10/下	—	—	●	●	95,000	【カスタムメイド標準構成(注1)】 CPU：Intel® Celeron® D プロセッサ 325(2.53GHz)、 キャッシュメモリ：Celeron® 12kμOps 実行トレース+16KBデータ+256KB(ともにCPU内蔵) メインメモリ：標準256MB/最大2GB(注2)[DDR SDRAM]、3.5FDD(3モード)×1、 HDD：標準40GB(Ultra ATA/100対応)、 CD-ROM：最大24倍速/平均17倍速(注3)、 グラフィック：Intel® 865G チップセットに内蔵、 VRAM：最大96MB(メインメモリと共用)(注4)、 キーボード：OADGキーボード(PS/2インターフェース、109Aキー)添付、スクロール機能付ホイールマウス添付、 LAN(1000BASE-T/100BASE-TX/10BASE-T) インターフェース装備(Wakeup on LAN/Alert Standard Format対応)、ACPI[S1/S3/S4]対応(注5)
			Win 2000 (DSP)	FMVE30P1B1	2004.10/下	—	—	●	●	112,000	
		IDE-RAIDモデル	WinXP Pro	FMVE30P13R	2004.10/下	—	—	●	●	142,000	【カスタムメイド標準構成(注1)】 CPU：Intel® Celeron® D プロセッサ 325(2.53GHz)、 キャッシュメモリ：Celeron® 12kμOps 実行トレース+16KBデータ+256KB(ともにCPU内蔵) メインメモリ：標準256MB/最大2GB(注2)[DDR SDRAM]、3.5FDD(3モード)×1、 HDD：標準80GB×2(Ultra ATA/100対応)、 CD-ROM：最大24倍速/平均17倍速(注3)、 グラフィック：Intel® 865G チップセットに内蔵、 VRAM：最大96MB(メインメモリと共用)(注4)、 キーボード：OADGキーボード(PS/2インターフェース、109Aキー)添付、スクロール機能付ホイールマウス添付、 LAN(1000BASE-T/100BASE-TX/10BASE-T) インターフェース装備(Wakeup on LAN/Alert Standard Format対応)、ACPI[S1/S3/S4]対応(注5)
			Win 2000 (DSP)	FMVE30P1BR	2004.10/下	—	—	●	●	159,000	
	FMV-E630 (24倍速CD-ROM・Pentium® 4プロセッサ搭載モデル) 【CPUカスタムメイド】		WinXP Pro	FMVE30F131	2004.10/下	—	—	●	●	117,000	【カスタムメイド標準構成(注1)】 CPU：Intel® Pentium®4 プロセッサ 2.80A GHz、 [カスタムメイドでIntel® Pentium®4 プロセッサ 3E GHzに変更可能] キャッシュメモリ：12kμOps 実行トレース+16KBデータ+1MB(ともにCPU内蔵) メインメモリ：標準256MB/最大2GB(注2)[DDR SDRAM]、3.5FDD(3モード)×1、 HDD：標準40GB(Ultra ATA/100対応)、 CD-ROM：最大24倍速/平均17倍速(注3)、 グラフィック：Intel® 865G チップセットに内蔵、 VRAM：最大96MB(メインメモリと共用)(注4)、 キーボード：OADGキーボード(PS/2インターフェース、109Aキー)添付、スクロール機能付ホイールマウス添付、 LAN(1000BASE-T/100BASE-TX/10BASE-T) インターフェース装備(Wakeup on LAN/Alert Standard Format対応)、ACPI[S1/S3/S4]対応(注5)
			Win 2000 (DSP)	FMVE30F1B1	2004.10/下	—	—	●	●	134,000	
		IDE-RAIDモデル	WinXP Pro	FMVE30F13R	2004.10/下	—	—	●	●	164,000	【カスタムメイド標準構成(注1)】 CPU：Intel® Pentium®4 プロセッサ 2.80A GHz、 [カスタムメイドでIntel® Pentium®4 プロセッサ 3E GHzに変更可能] キャッシュメモリ：12kμOps 実行トレース+16KBデータ+1MB(ともにCPU内蔵) メインメモリ：標準256MB/最大2GB(注2)[DDR SDRAM]、3.5FDD(3モード)×1、 HDD：標準80GB×2(Ultra ATA/100対応)、 CD-ROM：最大24倍速/平均17倍速(注3)、 グラフィック：Intel® 865G チップセットに内蔵、 VRAM：最大96MB(メインメモリと共用)(注4)、 キーボード：OADGキーボード(PS/2インターフェース、109Aキー)添付、スクロール機能付ホイールマウス添付、 LAN(1000BASE-T/100BASE-TX/10BASE-T) インターフェース装備(Wakeup on LAN/Alert Standard Format対応)、ACPI[S1/S3/S4]対応(注5)
			Win 2000 (DSP)	FMVE30F1BR	2004.10/下	—	—	●	●	181,000	
	FMV-E630 (48倍速CD-ROM・Celeron® Dプロセッサ搭載モデル)		WinXP Pro	FMVE30P231	2004.10/下	—	—	●	●	90,000	【カスタムメイド標準構成(注1)】 CPU：Intel® Celeron® D プロセッサ 325(2.53GHz)、 キャッシュメモリ：12kμOps 実行トレース+16KBデータ+256KB(ともにCPU内蔵) メインメモリ：標準256MB/最大2GB(注2)[DDR SDRAM]、3.5FDD(3モード)×1、 HDD：標準40GB(Ultra ATA/100対応)、 CD-ROM：最大48倍速/平均28倍速(注3)、 グラフィック：Intel® 865G チップセットに内蔵、 VRAM：最大96MB(メインメモリと共用)(注4)、 キーボード：OADGキーボード(PS/2インターフェース、109Aキー)添付、スクロール機能付ホイールマウス添付、 LAN(1000BASE-T/100BASE-TX/10BASE-T) インターフェース装備(Wakeup on LAN/Alert Standard Format対応)、ACPI[S1/S3/S4]対応(注5)
			Win 2000 (DSP)	FMVE30P2B1	2004.10/下	—	—	●	●	107,000	
	FMV-E630 (48倍速CD-ROM・Pentium® 4プロセッサ搭載モデル) 【CPUカスタムメイド】		WinXP Pro	FMVE30F231	2004.10/下	—	—	●	●	112,000	【カスタムメイド標準構成(注1)】 CPU：Intel® Pentium®4 プロセッサ 2.80A GHz、 [カスタムメイドでIntel® Pentium®4 プロセッサ 3E GHzに変更可能] キャッシュメモリ：12kμOps 実行トレース+16KBデータ+1MB(ともにCPU内蔵) メインメモリ：標準256MB/最大2GB(注2)[DDR SDRAM]、3.5FDD(3モード)×1、 HDD：標準40GB(Ultra ATA/100対応)、 CD-ROM：最大48倍速/平均28倍速(注3)、 グラフィック：Intel® 865G チップセットに内蔵、 VRAM：最大96MB(メインメモリと共用)(注4)、 キーボード：OADGキーボード(PS/2インターフェース、109Aキー)添付、スクロール機能付ホイールマウス添付、 LAN(1000BASE-T/100BASE-TX/10BASE-T) インターフェース装備(Wakeup on LAN/Alert Standard Format対応)、ACPI[S1/S3/S4]対応(注5)
			Win 2000 (DSP)	FMVE30F2B1	2004.10/下	—	—	●	●	129,000	

本文中の注については、P49の欄外を参照ください。

※：「適応OS」については、P47をご覧ください。

本文中のディスク容量の表記は、1MB=1000×1000バイト、1GB=1000×1000×1000バイト換算値です。
1MB=1024×1024バイト、1GB=1024×1024×1024バイト換算値のものとは、表記上は同容量でも、実容量は少なくなりますのでご注意ください。

取扱説明(ハードウェアガイド／ソフトウェアガイド)は富士通パソコン情報サイト「FM WORLD.NET」(www.fmworld.net/biz/)で公開しております。印刷マニュアルも別途手配可能です。

■ハードウェア一覧

●：適応可　×：適応不可

項	品名		型名	提供時期	適応OS※ WinXP Home	WinXP MCE	WinXP Pro	Win2000(DSP)	希望小売価格(円、税別)	備考
										A：FMV-W630 B：FMV-E635、E630、EX330 C：FMV-C630、CX630、C330 D：FMV-K630 E：FMV-DESKPOWER T50J、T90J、LX50J、LX70J、CE50J5、CE50J7、CE50J7/M、CE50J7/S、CE50J9、CE55J7/C、CE70J7、CE70J9、H50J7、H50JV、H70J9、H70J9/S、H90J9/F
A4	FMV-C630 【CPUカスタムメイド】	WinXP Pro	FMVC30P131	2004.10/下	●	—	●	●	93,000	【カスタムメイド標準構成(注1)】 CPU：Intel® Celeron® D プロセッサ 325(2.53GHz)、 [カスタムメイドでIntel® Pentium® 4プロセッサ 2.80A GHz/3E GHzに変更可能]、 キャッシュメモリ：Celeron® 12kμOps 実行トレース+16KBデータ+256KB(ともにCPU内蔵)、 Pentium® 4 12kμOps 実行トレース+16KBデータ+1MB(ともにCPU内蔵)、 メインメモリ：標準256MB/最大2GB(注2)[DDR SDRAM]、3.5FDD(3モード)×1、 HDD：標準40GB(Ultra ATA/100対応)、 CD-ROM：最大24倍速/平均17倍速(注3)、 グラフィック：Intel® 865GVに内蔵、 VRAM：最大96MB(メインメモリと共用)(注4)、サウンド機能装備、 キーボード：OADGキーボード(PS/2インターフェース、109Aキー)添付、スクロール機能付ホイールマウス添付、 LAN(1000BASE-T/100BASE-TX/10BASE-T) インターフェース装備(Wakeup on LAN/Alert Standard Format対応)、ACPI[S1/S3/S4]対応(注5)
		WinXP Home	FMVC30P181	2004.10/下	●	—	●	●	87,000	
		Win 2000 (DSP)	FMVC30P1B1	2004.10/下	●	—	●	●	110,000	
A5	FMV-C330 【CPUカスタムメイド】	WinXP Pro	FMVC305131	2004.10/下	●	—	●	●	86,000	【カスタムメイド標準構成(注1)】 CPU：AMD Athlon™ XPプロセッサ 2500+、 [カスタムメイドでAMD Athlon™ 2800+に変更可能]、 キャッシュメモリ：128KB+512KB(ともにCPU内蔵)、 メインメモリ：標準256MB/最大1GB(注2)[DDR SDRAM]、3.5FDD(3モード)×1、 HDD：標準40GB(Ultra ATA/100対応)、 CD-ROM：最大24倍速/平均17倍速(注3)、 グラフィック：VIA社 Unichrome™ KM400チップセットに内蔵、 VRAM：16MB(メインメモリと共用)、 キーボード：OADGキーボード(PS/2インターフェース、109Aキー)添付、スクロール機能付ホイールマウス添付、 LAN(100BASE-TX/10BASE-T) インターフェース装備(Wakeup on LAN対応)、ACPI[S1/S3/S4]対応(注5)
		WinXP Home	FMVC305181	2004.10/下	●	—	●	●	80,000	
		Win 2000 (DSP)	FMVC3051B1	2004.10/下	●	—	●	●	103,000	
A6	FMV-K630 (15型TFTカラーLCD装備・Celeron® Dプロセッサ搭載モデル)	WinXP Pro	FMVK30P131	2004.10/下	—	—	●	●	164,000	【カスタムメイド標準構成(注1)】 CPU：Intel® Celeron® D プロセッサ 325(2.53GHz)、 キャッシュメモリ：12kμOps 実行トレース+16KBデータ+256KB(ともにCPU内蔵)、 メインメモリ：標準256MB/最大2GB(注2)[DDR SDRAM]、3.5FDD(3モード)×1、 HDD：標準40GB(Ultra ATA/100対応)、 CD-ROM：最大24倍速/平均17倍速(注3)、 グラフィック：Intel® 865GVチップセットに内蔵、 VRAM：最大96MB(メインメモリと共用)(注4)、サウンド機能装備、 キーボード：OADGキーボード(PS/2インターフェース、109Aキー)添付、スクロール機能付ホイールマウス添付、 LAN(1000BASE-T/100BASE-TX/10BASE-T) インターフェース装備(Wakeup on LAN/Alert Standard Format対応)、ACPI[S1/S3/S4]対応(注5)
		Win 2000 (DSP)	FMVK30P1B1	2004.10/下	—	—	●	●	181,000	
	FMV-K630 (17型TFTカラーLCD装備・Celeron® Dプロセッサ搭載モデル)	WinXP Pro	FMVK30P133	2004.10/下	—	—	●	●	176,000	
		Win 2000 (DSP)	FMVK30P1B3	2004.10/下	—	—	●	●	193,000	
	FMV-K630 (15型TFTカラーLCD装備・Pentium® 4プロセッサ搭載モデル) 【CPUカスタムメイド】	WinXP Pro	FMVK30C131	2004.10/下	—	—	●	●	188,000	【カスタムメイド標準構成(注1)】 CPU：Intel® Pentium® 4プロセッサ 3E GHz、 [カスタムメイドでIntel® Pentium® 4プロセッサ 3.40E GHzに変更可能]、 12kμOps 実行トレース+16KBデータ+1MB(ともにCPU内蔵) メインメモリ：標準256MB/最大2GB(注2)[DDR SDRAM]、3.5FDD(3モード)×1、 HDD：標準40GB(Ultra ATA/100対応)、 CD-ROM：最大24倍速/平均17倍速(注3)、 グラフィック：Intel® 865GVチップセットに内蔵、 VRAM：最大96MB(メインメモリと共用)(注4)、サウンド機能装備、 キーボード：OADGキーボード(PS/2インターフェース、109Aキー)添付、スクロール機能付ホイールマウス添付、 LAN(1000BASE-T/100BASE-TX/10BASE-T) インターフェース装備(Wakeup on LAN/Alert Standard Format対応)、ACPI[S1/S3/S4]対応(注5)
		Win 2000 (DSP)	FMVK30C1B1	2004.10/下	—	—	●	●	205,000	
	FMV-K630 (17型TFTカラーLCD装備・Pentium® 4プロセッサ搭載モデル) 【CPUカスタムメイド】	WinXP Pro	FMVK30C133	2004.10/下	—	—	●	●	200,000	
		Win 2000 (DSP)	FMVK30C1B3	2004.10/下	—	—	●	●	217,000	

本文中のディスク容量の表記は、1MB=1000×1000バイト、1GB=1000×1000×1000バイト換算値です。
1MB=1024×1024バイト、1GB=1024×1024×1024バイト換算値のものとは、表記上は同容量でも、実容量は少なくなりますのでご注意ください。

※：「適応OS」については、P47をご覧ください。

取扱説明(ハードウェアガイド／ソフトウェアガイド)は富士通パソコン情報サイト「FM WORLD.NET」(www.fmworld.net/biz/)で公開しております。印刷マニュアルも別途手配可能です。

Windows® XP Homeモデル　：Microsoft® Windows® XP Home Edition Service Pack2インストール済
Windows® XP MCEモデル　：Microsoft® Windows® XP Media Center Edition 2005インストール済
Windows® 2000モデル　：Microsoft® Windows® 2000 Professional Service Pack4インストール済
Windows® XP Proモデル　：Microsoft® Windows® XP Professional Service Pack2インストール済
※プレインストールOSを変更して使用する場合は、各種ドライバ類が別途必要となります。

(注1)　カスタムメイド上記のモデルは各機種の「標準構成モデル」です。カスタムメイドにより仕様の下線部分をお客様のニーズに応じた仕様への変更/追加が可能です(機種によって追加可能なオプションが異なります)。
※仕様変更後の本体価格・型名、変更／追加オプションの価格・型名の詳細については、P4～P18の「本体・カスタムメイド型名・価格一覧」をご覧下さい。
※OSやアプリケーションのバックアップ媒体はリカバリCD-ROMが添付されています。(Windows® 2000・DSPモデルは除く)FMV-C330でカスタムメイドによりCD-ROMドライブユニットなしの本体を選択した場合でも、再インストールや一部の機能を使用する場合には別途外付のDVD-ROM&CD-R/RWドライブユニット(FMV-NCB51)(USB接続)などが必要となります。
(注2)　メモリ容量を最大にする場合、標準搭載の拡張RAMモジュールを交換する必要がある場合があります。
(注3)　カスタムメイドによりスーパーマルチドライブ、CD-R/RW&DVD-ROMドライブに変更可能です。
(モデルにより選択できないドライブがあります)
(注4)　Intel® Dynamic Video Memory Technology(DVMT)を使用しており、パソコンの動作状態によりメモリ容量が自動的に変化します。変更することはできません。
(注5)　省電力機能において、ACPIのS4/S3/S1いずれかの設定が可能です。(ただし、IDE-RAIDモデルではS3もしくはS1のみ)
省電力機能の出荷時の設定はACPI S3となります。
なお、省電力機能設定時に周辺機器を接続する場合、周辺機器の機能によっては使用できないものもあります。
(注8)　交換用のハードディスクとフロントアクセス用HDDアダプタ(FMV-W630のみ)を別途用意しております。下記製品が必要となります。
・IDE-RAIDモデルでは、内蔵ハードディスクユニット-80GB(交換用)(FMV-ID80C5)希望小売価格：42,000円(税別)
IDE-RAIDモデル以外のモデルでは、内蔵ハードディスクユニット-160GB(FMV-SA16H2)希望小売価格：42,000円(税別)(FMV-E635、E630、W630用)。
・フロントアクセス用HDDアダプタ(交換用)(FMV-FUC3)希望小売価格：6,000円(税別)

■ハードウェア一覧

●：適応可　×：適応不可

項	品名	OS	CPU	メモリ	光ファイル	Office	保証拡張	型名	提供時期	希望小売価格（円、税別）	備考 ※基本的に各本体は標準プレインストールOSのみのサポートとなります。標準プレインストールOSを変更して使用した場合は、運用上に制限がでる場合があります。
FMV-DESKTOP（FMVバリューライン）											
A7	FMV-CX630 【FMVバリューライン】	WinXP Pro	Intel® Celeron® D プロセッサ 325 (2.53GHz)	256MB	CD-ROM	—	—	FMVXD0C00	2004.10/下	オープン価格（注7）	【カスタムメイド標準構成】 CPU：Intel® Celeron® Dプロセッサ 325（2.53GHz） キャッシュメモリ：12kμOps 実行トレース＋16KBデータ＋256KB（ともにCPU内蔵） メインメモリ：256MB　または　512MB/最大2GB（注2）[DDR SDRAM]、3.5FDD（3モード）×1、 HDD：40GB（Ultra ATA/100対応）、 CD-ROM：最大24倍速/平均17倍速または、 DVD-RAM：読出最大2倍速、DVD-R：読出最大4倍速、DVD-RW：読出最大4倍速、 DVD-ROM：読出最大8倍速、DVD-Video：読出最大4倍速、CD-ROM：読出最大24倍速、 CD-R：読出最大24倍速、CD-R：書込最大24倍速、CD-RW：読出最大24倍速、 CD-RW：書換最大10倍速、バッファアンダーランエラー防止機能 グラフィック：Intel® 865GVチップセットに内蔵、 VRAM：最大96MB（メインメモリと共用）（注4）、サウンド機能装備、 キーボード：OADGキーボード（PS/2インターフェース、109Aキー）添付、 スクロール機能付ホイールマウス添付、 LAN（1000BASE-T/100BASE-TX/10BASE-T） インターフェース装備（Wakeup on LAN/Alert Standard Format対応）、 ACPI[S1/S3/S4]対応（注5）
							○	FMVXD2C00			
						○	—	FMVXD1C00			
							○	FMVXD3C00			
					DVD-ROM & CD-R/RW	—	—	FMVXD0C01			
							○	FMVXD2C01			
						○	—	FMVXD1C01			
							○	FMVXD3C01			
				512MB	CD-ROM	—	—	FMVXD0C10			
							○	FMVXD2C10			
						○	—	FMVXD1C10			
							○	FMVXD3C10			
					DVD-ROM & CD-R/RW	—	—	FMVXD0C11			
							○	FMVXD2C11			
						○	—	FMVXD1C11			
							○	FMVXD3C11			
			Intel® Pentium®4 プロセッサ 2.80A GHz	256MB	CD-ROM	—	—	FMVXD0P00			【カスタムメイド標準構成】 CPU：Intel® Pentium® 4プロセッサ 2.80A GHz キャッシュメモリ：12kμOps 実行トレース＋16KBデータ＋1MB（ともにCPU内蔵） メインメモリ：256MB　または　512MB/最大2GB（注2）[DDR SDRAM]、3.5FDD（3モード）×1、 HDD：40GB（Ultra ATA/100対応）、 CD-ROM：最大24倍速/平均17倍速または、 DVD-RAM：読出最大2倍速、DVD-R：読出最大4倍速、DVD-RW：読出最大4倍速、 DVD-ROM：読出最大8倍速、DVD-Video：読出最大4倍速、CD-ROM：読出最大24倍速、 CD-R：読出最大24倍速、CD-R：書込最大24倍速、CD-RW：読出最大24倍速、 CD-RW：書換最大10倍速、バッファアンダーランエラー防止機能 グラフィック：Intel® 865GVチップセットに内蔵、 VRAM：最大96MB（メインメモリと共用）（注4）、サウンド機能装備、 キーボード：OADGキーボード（PS/2インターフェース、109Aキー）添付、 スクロール機能付ホイールマウス添付、 LAN（1000BASE-T/100BASE-TX/10BASE-T） インターフェース装備（Wakeup on LAN/Alert Standard Format対応）、 ACPI[S1/S3/S4]対応（注5）
							○	FMVXD2P00			
						○	—	FMVXD1P00			
							○	FMVXD3P00			
					DVD-ROM & CD-R/RW	—	—	FMVXD0P01			
							○	FMVXD2P01			
						○	—	FMVXD1P01			
							○	FMVXD3P01			
				512MB	CD-ROM	—	—	FMVXD0P10			
							○	FMVXD2P10			
						○	—	FMVXD1P10			
							○	FMVXD3P10			
					DVD-ROM & CD-R/RW	—	—	FMVXD0P11			
							○	FMVXD2P11			
						○	—	FMVXD1P11			
							○	FMVXD3P11			
	FMV-EX330 【FMVバリューライン】	WinXP Pro	Intel® Celeron® D プロセッサ 320 (2.40GHz)	256MB	CD-ROM	—	—	FMVXD0D00	2004.10/下	オープン価格（注7）	【カスタムメイド標準構成】 CPU：Intel® Celeron® Dプロセッサ 320（2.40GHz） キャッシュメモリ：12kμOps 実行トレース＋16KBデータ＋256KB（ともにCPU内蔵） メインメモリ：128MB　または　256MB/最大1GB（注2）[DDR SDRAM]、3.5FDD（3モード）×1、 HDD：40GB（Ultra ATA/100対応）、 CD-ROM：最大48倍速/平均28倍速または、 DVD-RAM：読出最大2倍速、DVD-R：読出最大4.8倍速、DVD-RW：読出最大4.8倍速、 DVD-ROM：読出最大12倍速、DVD-Video：読出最大4.8倍速、CD-ROM：読出最大40倍速、 CD-R：読出最大40倍速、CD-R：書込最大32倍速、CD-RW：読出最大24倍速、 CD-RW：書換最大10倍速、バッファアンダーランエラー防止機能 グラフィック：SiS製SiS651チップセットに内蔵、 VRAM：32MB（メインメモリと共用）（注4）、 キーボード：OADGキーボード（PS/2インターフェース、109Aキー）添付、 スクロール機能付ホイールマウス添付、 LAN（100BASE-TX/10BASE-T） インターフェース装備（Wakeup on LAN対応）、ACPI[S1/S3/S4]対応（注5）
							○	FMVXD2D00			
						○	—	FMVXD1D00			
							○	FMVXD3D00			
					DVD-ROM & CD-R/RW	—	—	FMVXD0D01			
							○	FMVXD2D01			
						○	—	FMVXD1D01			
							○	FMVXD3D01			
		WinXP Home		128MB	CD-ROM	—	—	FMVXD4D20			
							○	FMVXD6D20			
					DVD-ROM &CD-R/RW	—	—	FMVXD4D21			
							○	FMVXD6D21			
				256MB	CD-ROM	—	—	FMVXD4D00			
							○	FMVXD6D00			
						○	—	FMVXD5D00			
							○	FMVXD7D00			
					DVD-ROM & CD-R/RW	—	—	FMVXD4D01			
							○	FMVXD6D01			
						○	—	FMVXD5D01			
							○	FMVXD7D01			

本文中のディスク容量の表記は、1MB=1000×1000バイト、1GB=1000×1000×1000バイト換算値です。
1MB=1024×1024バイト、1GB=1024×1024×1024バイト換算値のものとは、表記上は同容量でも、実容量は少なくなりますのでご注意ください。

※：「適応OS」については、P47をご覧ください。

取扱説明（ハードウェアガイド／ソフトウェアガイド）は富士通パソコン情報サイト「FM WORLD.NET」（www.fmworld.net/biz/）で公開しております。印刷マニュアルも別途手配可能です。

（注2）　メモリ容量を最大にする場合、標準搭載の拡張RAMモジュールを交換する必要がある場合があります。
（注4）　Intel® Dynamic Video Memory Technology（DVMT）を使用しており、パソコンの動作状態によりメモリ容量が自動的に変化します。変更することはできません。
（注5）　省電力機能において、ACPIのS4/S3/S1いずれかの設定が可能です。
省電力機能の出荷時の設定はACPI S3となります。
なお、省電力機能設定時に周辺機器を接続する場合、周辺機器の機能によっては使用できないものもあります。
（注7）　オープン価格の商品は希望小売価格を定めていません。

■ハードウェア一覧

●：適応可　×：適応不可

項	品名		型名	提供時期	適応OS※				希望小売価格（円、税別）	備考
					WinXP Home	WinXP MCE	WinXP Pro	Win2000（DSP）		A：FMV-W630 B：FMV-E635、E630、EX330 C：FMV-C630、CX630、C330 D：FMV-K630 E：FMV-DESKPOWER T50J、T90J、LX50J、LX70J、CE50J5、CE50J7、CE50J7/M、CE50J7/S、CE50J9、CE55J7/C、CE70J7、CE70J9、H50J7、H50JV、H70J9、H70J9/S、H90J9/F
FMV-DESKPOWER（オールインワンモデル）										
A8	FMV-DESKPOWER T50J	WinXPHome モデル	FMVT50J	済	●	－	●	－	オープン価格（注7）	CPU：インテル® Celeron® プロセッサ（2.70GHz）、 キャッシュメモリ：（1次）12KBμ Ops実行トレース+8KBデータ+（2次）128KB（ともにCPU内蔵）、 メインメモリ：標準256MB/最大1GB（注2）［DDR SDRAM］、HDD：250GB（Ultra ATA/100対応）、 グラフィック：インテル社製865GV搭載、VRAM：最大96MB（メインメモリと共用）（注4）、 スーパーマルチドライブ：DVD-RAM読出/書換最大5倍速/DVD-R読出最大10倍速/書込最大8倍速/ DVD-RW読出最大8倍速/書換最大4倍速/DVD+R DL（2層）：読出最大8倍速/書込最大2.4倍速/ DVD+R読出最大10倍速/書込最大12倍速/DVD+RW読出最大8倍速/書換最大4倍速/DVD-ROM読出最大16倍速/ CD-ROM読出最大40倍速/CD-R読出最大40倍速/書込最大40倍速/CD-RW読出40倍速/書換最大10倍速、 ワンタッチボタン付ワイヤレスキーボード（105キー、無線方式）/ スクロール機能付ワイヤレスマウス（無線方式）、リモコン標準添付、テレビチューナー機能搭載、サウンド機能装備、 FAX/モデムカード（56kbps）標準搭載、LAN（100BASE-TX/10BASE-T）標準装備、ACPI［S3/S4］対応（注6）、 22型ワイドTFTカラーLCD（スピーカ内蔵）装備
A9	FMV-DESKPOWER T90J	WinXPHome Office Personal 2003モデル	FMVT90J	済	●	－	●	－	オープン価格（注7）	CPU：HTテクノロジ インテル® Pentium® 4 プロセッサ（3E GHz）、 キャッシュメモリ：（1次）12KBμ Ops実行トレース+16KBデータ+（2次）1MB（ともにCPU内蔵）、 メインメモリ：標準512MB/最大1GB（注2）［DDR SDRAM］、HDD：300GB（Ultra ATA/100対応）、 グラフィック：インテル社製865GV搭載、VRAM：最大96MB（メインメモリと共用）（注4）、 スーパーマルチドライブ：DVD-RAM読出/書換最大5倍速/DVD-R読出最大10倍速/書込最大8倍速/ DVD-RW読出最大8倍速/書換最大4倍速/DVD+R DL（2層）：読出最大8倍速/書込最大2.4倍速/ DVD+R読出最大10倍速/書込最大12倍速/DVD+RW読出最大8倍速/書換最大4倍速/DVD-ROM読出最大16倍速/ CD-ROM読出最大40倍速/CD-R読出最大40倍速/書込最大40倍速/CD-RW読出40倍速/書換最大10倍速、 ワンタッチボタン付ワイヤレスキーボード（105キー、無線方式）/ スクロール機能付ワイヤレスマウス（無線方式）、リモコン標準添付、テレビチューナー機能搭載、サウンド機能装備、 FAX/モデムカード（56kbps）標準搭載、LAN（100BASE-TX/10BASE-T）標準装備、ACPI［S3/S4］対応（注6）、 22型ワイドTFTカラーLCD（スピーカ内蔵）装備
A10	FMV-DESKPOWER LX50J	WinXPHome Office Personal 2003モデル	FMVLX50J	済	●	－	●	－	オープン価格（注7）	CPU：インテル® Celeron® プロセッサ（2.70GHz）、 キャッシュメモリ：（1次）12KBμ Ops実行トレース+8KBデータ+（2次）128KB（ともにCPU内蔵）、 メインメモリ：標準256MB/最大1GB（注2）［DDR SDRAM］、HDD：200GB（Ultra ATA/100対応）、 グラフィック：インテル社製865GV搭載、VRAM：最大96MB（メインメモリと共用）（注4）、 スーパーマルチドライブ：DVD-RAM読出/書換最大3倍速/DVD-R読出最大8倍速/書込最大8倍速/DVD-RW読出最大8倍速/ 書換最大4倍速/DVD+R DL（2層）：読出最大6倍速/DVD+R読出最大8倍速/書込最大8倍速/DVD+RW読出最大8倍速/ 書換最大4倍速/DVD-ROM読出最大12倍速/CD読出最大32倍速/CD-R書込最大24倍速/CD-RW書換最大10倍速、 ワンタッチボタン付ワイヤレスキーボード（105キー、無線方式）/スクロール機能付ワイヤレスマウス（無線方式）、 リモコン標準添付、テレビチューナー機能搭載、サウンド機能装備、 FAX/モデムカード（56kbps）標準搭載、LAN（100BASE-TX/10BASE-T）標準装備、ACPI［S3/S4］対応（注6）、 17型TFTカラーLCD（スピーカ内蔵）装備
A11	FMV-DESKPOWER LX70J	WinXPHome Office Personal 2003モデル	FMVLX70J	済	●	－	●	－	オープン価格（注7）	CPU：HTテクノロジ インテル® Pentium® 4 プロセッサ（3E GHz）、 キャッシュメモリ：（1次）12KBμ Ops実行トレース+16KBデータ+（2次）1MB（ともにCPU内蔵）、 メインメモリ：標準512MB/最大1GB（注2）［DDR SDRAM］、HDD：200GB（Ultra ATA/100対応）、 グラフィック：インテル社製865GV搭載、VRAM：最大96MB（メインメモリと共用）（注4）、 スーパーマルチドライブ：DVD-RAM読出/書換最大3倍速/DVD-R読出最大8倍速/書込最大8倍速/DVD-RW読出最大8倍速/ 書換最大4倍速/DVD+R DL（2層）：読出最大6倍速/DVD+R読出最大8倍速/書込最大8倍速/DVD+RW読出最大8倍速/ 書換最大4倍速/DVD-ROM読出最大12倍速/CD読出最大32倍速/CD-R書込最大24倍速/CD-RW書換最大10倍速、 ワンタッチボタン付ワイヤレスキーボード（105キー、無線方式）/スクロール機能付ワイヤレスマウス（無線方式）、 リモコン標準添付、テレビチューナー機能搭載、サウンド機能装備、FAX/モデムカード（56kbps）標準搭載、 LAN（100BASE-TX/10BASE-T）標準装備、ACPI［S3/S4］対応（注6）、 17型TFTカラーLCD（スピーカ内蔵）装備
A12	FMV-DESKPOWER CE50J5	WinXPHome Office Personal 2003モデル	FMVCE50J5	済	●	－	●	－	オープン価格（注7）	CPU：AMD Athlon™ XP プロセッサ（3000+）、 キャッシュメモリ：128KB+512KB（ともにCPU内蔵）、 メインメモリ：標準256MB/最大1GB（注2）［DDR SDRAM］、HDD：200GB（Ultra ATA/100対応）、 グラフィック：SiS社製SiS741 LV搭載、VRAM：32MB（メインメモリと共用）、 スーパーマルチドライブ：DVD-RAM読出/書換最大5倍速/DVD-R読出最大10倍速/書込最大8倍速/ DVD-RW読出最大8倍速/書換最大4倍速/DVD+R DL（2層）：読出最大8倍速/書込最大2.4倍速/ DVD+R読出最大10倍速/書込最大12倍速/DVD+RW読出最大8倍速/書換最大4倍速/DVD-ROM読出最大16倍速/ CD-ROM読出最大40倍速/CD-R読出最大40倍速/書込最大40倍速/CD-RW読出40倍速/書換最大10倍速、 ワンタッチボタン付コンパクトキーボード（105キー、PS/2インターフェース）/ スクロール機能付光学式マウス（USBインターフェース）、リモコン/リモコン受光器標準添付、テレビチューナー機能搭載、 サウンド機能装備、FAX/モデムカード（56kbps）標準搭載、LAN（100BASE-TX/10BASE-T）標準装備、 ACPI［S3/S4］対応（注6）、15型TFTカラーLCD（専用インターフェース、スピーカ内蔵）セット
A13	FMV-DESKPOWER CE50J7	WinXPHome Office Personal 2003モデル	FMVCE50J7	済	●	－	●	－	オープン価格（注7）	CPU：AMD Athlon™ XP プロセッサ（3000+）、キャッシュメモリ：128KB+512KB（ともにCPU内蔵）、 メインメモリ：標準512MB/最大1GB（注2）［DDR SDRAM］、HDD：200GB（Ultra ATA/100対応）、 グラフィック：SiS社製SiS741 LV搭載、VRAM：32MB（メインメモリと共用）、 スーパーマルチドライブ：DVD-RAM読出/書換最大5倍速/DVD-R読出最大10倍速/書込最大8倍速/ DVD-RW読出最大8倍速/書換最大4倍速/DVD+R DL（2層）：読出最大8倍速/書込最大2.4倍速/ DVD+R読出最大10倍速/書込最大12倍速/DVD+RW読出最大8倍速/書換最大4倍速/DVD-ROM読出最大16倍速/ CD-ROM読出最大40倍速/CD-R読出最大40倍速/書込最大40倍速/CD-RW読出40倍速/書換最大10倍速、 ワンタッチボタン付コンパクトキーボード（105キー、PS/2インターフェース）/ スクロール機能付光学式マウス（USBインターフェース）、リモコン標準添付、テレビチューナー機能搭載、サウンド機能装備、 FAX/モデムカード（56kbps）標準搭載、LAN（100BASE-TX/10BASE-T）標準装備、ACPI［S3/S4］対応（注6）、 17型TFTカラーLCD（専用インターフェース、スピーカ内蔵）セット

本文中の注については、P53の欄外を参照ください。

※：「適応OS」については、P47をご覧ください。

本文中のディスク容量の表記は、1MB=1000×1000バイト、1GB=1000×1000×1000バイト換算値です。
1MB=1024×1024バイト、1GB=1024×1024×1024バイト換算値のものとは、表記上は同容量でも、実容量は少なくなりますのでご注意ください。

■ハードウェア一覧

●：適応可　×：適応不可

項	品名		型名	提供時期	適応OS※ WinXP Home	WinXP MCE	WinXP Pro	Win2000(DSP)	希望小売価格(円、税別)	備考
										A：FMV-W630 B：FMV-E635、E630、EX330 C：FMV-C630、CX630、C330 D：FMV-K630 E：FMV-DESKPOWER T50J、T90J、LX50J、LX70J、CE50J5、CE50J7、CE50J7/M、CE50J7/S、CE50J9、CE55J7/C、CE70J7、CE70J9、H50J7、H50JV、H70J9、H70J9/S、H90J9/F
A14	FMV-DESKPOWER CE50J7/M	WinXPHome Office Personal 2003モデル	FMVCE50J7M	済	●	―	●	―	オープン価格(注7)	CPU：AMD Athlon™ XP プロセッサ(3000+)、キャッシュメモリ：128KB+512KB(ともにCPU内蔵)、 メインメモリ：標準512MB/最大1GB(注2)[DDR SDRAM]、HDD：200GB(Ultra ATA/100対応)、 グラフィック：SiS社製SiS741 LV搭載、VRAM：32MB(メインメモリと共用)、 スーパーマルチドライブ：DVD-RAM読出/書換最大5倍速/DVD-R読出最大10倍速/書込最大8倍速/ DVD-RW読出最大8倍速/書換最大4倍速/DVD+R DL(2層)：読出最大8倍速/書込最大2.4倍速/ DVD+R読出最大10倍速/書込最大12倍速/DVD+RW読出最大8倍速/書換最大4倍速/DVD-ROM読出最大16倍速/ CD-ROM読出最大40倍速/CD-R読出最大40倍速/書込最大40倍速/CD-RW読出40倍速/書換最大10倍速、 ワンタッチボタン付コンパクトキーボード(105キー、PS/2インターフェース)/ スクロール機能付光学式マウス(USBインターフェース)、リモコン標準添付、テレビチューナー機能搭載、 サウンド機能装備、FAX/モデムカード(56kbps)標準搭載、LAN(100BASE-TX/10BASE-T)標準装備、 ACPI[S3/S4]対応(注6)、17型TFTカラーLCD(専用インターフェース、スピーカ内蔵)セット、 MediaDrive(FMAVR-102)標準添付
A15	FMV-DESKPOWER CE50J7/S	WinXPHome Office Personal 2003モデル	FMVCE50J7S	済	●	―	●	―	オープン価格(注7)	CPU：AMD Athlon™ XP プロセッサ(3000+)、キャッシュメモリ：128KB+512KB(ともにCPU内蔵)、 メインメモリ：標準512MB/最大1GB(注2)[DDR SDRAM]、HDD：200GB(Ultra ATA/100対応)、 グラフィック：SiS社製SiS741 LV搭載、VRAM：32MB(メインメモリと共用)、 スーパーマルチドライブ：DVD-RAM読出/書換最大5倍速/DVD-R読出最大10倍速/書込最大8倍速/ DVD-RW読出最大8倍速/書換最大4倍速/DVD+R DL(2層)：読出最大8倍速/書込最大2.4倍速/ DVD+R読出最大10倍速/書込最大12倍速/DVD+RW読出最大8倍速/書換最大4倍速/DVD-ROM読出最大16倍速/ CD-ROM読出最大40倍速/CD-R読出最大40倍速/書込最大40倍速/CD-RW読出40倍速/書換最大10倍速、 ワンタッチボタン付コンパクトキーボード(105キー、PS/2インターフェース)/ スクロール機能付光学式マウス(USBインターフェース)、リモコン標準添付、テレビチューナー機能搭載、 サウンド機能装備、FAX/モデムカード(56kbps)標準搭載、LAN(100BASE-TX/10BASE-T)標準装備、 ワイヤレスLAN(IEEE802.11a準拠、IEEE802.11g準拠)標準搭載、ACPI[S3/S4]対応(注6)、 17型TFTカラーLCD(専用インターフェース、スピーカ内蔵)セット、FMVステーション(FMVST-101)標準添付 注)本製品は日本仕様です。日本以外ではご使用になれません。
A16	FMV-DESKPOWER CE50J9	WinXPHome Office Personal 2003モデル	FMVCE50J9	済	●	―	●	―	オープン価格(注7)	CPU：AMD Athlon™ XP プロセッサ(3000+)、キャッシュメモリ：128KB+512KB(ともにCPU内蔵)、 メインメモリ：標準512MB/最大1GB(注2)[DDR SDRAM]、HDD：200GB(Ultra ATA/100対応)、 グラフィック：SiS社製SiS741 LV搭載、VRAM：32MB(メインメモリと共用)、 スーパーマルチドライブ：DVD-RAM読出/書換最大5倍速/DVD-R読出最大10倍速/書込最大8倍速/ DVD-RW読出最大8倍速/書換最大4倍速/DVD+R DL(2層)：読出最大8倍速/書込最大2.4倍速/ DVD+R読出最大10倍速/書込最大12倍速/DVD+RW読出最大8倍速/書換最大4倍速/DVD-ROM読出最大16倍速/ CD-ROM読出最大40倍速/CD-R読出最大40倍速/書込最大40倍速/CD-RW読出40倍速/書換最大10倍速、 ワンタッチボタン付コンパクトキーボード(105キー、PS/2インターフェース)/ スクロール機能付光学式マウス(USBインターフェース)、リモコン標準添付、テレビチューナー機能搭載、サウンド機能装備、 FAX/モデムカード(56kbps)標準搭載、LAN(100BASE-TX/10BASE-T)標準装備、ACPI[S3/S4]対応(注6)、 19型TFTカラーLCD(専用インターフェース、スピーカ内蔵)セット
A17	FMV-DESKPOWER CE55J7/C	WinXP MCE Office Personal 2003モデル	FMVCE55J7C	済	―	●	―	―	オープン価格(注7)	CPU：AMD Athlon™ 64 プロセッサ(3000+)、 キャッシュメモリ：(1次)64KBデータ+64KB命令(2次)512KB(ともにCPU内蔵)、 メインメモリ：標準512MB/最大1GB(注2)[DDR SDRAM]、HDD：200GB(Ultra ATA/100対応)、 グラフィック：NVIDIA社製GeForce™ FX Go 5200 64MB搭載、VRAM：64MB、 スーパーマルチドライブ：DVD-RAM読出/書換最大3倍速/DVD-R読出最大8倍速/書込最大8倍速/DVD-RW読出最大8倍速/書換最大4倍速/DVD+R DL(2層)：読出最大6倍速/DVD+R読出最大8倍速/書込最大8倍速/DVD+RW読出最大8倍速/ 書換最大4倍速/DVD-ROM読出最大12倍速/CD読出最大32倍速/CD-R書込最大24倍速/CD-RW書換最大10倍速、 ワンタッチボタン付コンパクトキーボード(105キー、PS/2インターフェース)/スクロール機能付光学式マウス (USBインターフェース)、リモコン/リモコン受光器標準添付、テレビチューナー機能搭載、サウンド機能装備、 FAX/モデムカード(56kbps)標準搭載、LAN(100BASE-TX/10BASE-T)標準装備、ACPI[S3/S4]対応(注6)、 17型TFTカラーLCD(専用インターフェース、スピーカ内蔵)セット
A18	FMV-DESKPOWER CE70J7	WinXPHome Office Personal 2003モデル	FMVCE70J7	済	●	―	●	―	オープン価格(注7)	CPU：HTテクノロジ インテル® Pentium® 4 プロセッサ(3.20E GHz)、 キャッシュメモリ：(1次)12KBμOps実行トレース+16KBデータ+(2次)1MB(ともにCPU内蔵)、 メインメモリ：標準512MB/最大1GB(注2)[DDR SDRAM]、HDD：250GB(Ultra ATA/100対応)、 グラフィック：インテル社製865GV搭載、VRAM：最大96MB(メインメモリと共用)(注4)、 スーパーマルチドライブ：DVD-RAM読出/書換最大5倍速/DVD-R読出最大10倍速/書込最大8倍速/ DVD-RW読出最大8倍速/書換最大4倍速/DVD+R DL(2層)：読出最大8倍速/書込最大2.4倍速/ DVD+R読出最大10倍速/書込最大12倍速/DVD+RW読出最大8倍速/書換最大4倍速/DVD-ROM読出最大16倍速/ CD-ROM読出最大40倍速/CD-R読出最大40倍速/書込最大40倍速/CD-RW読出40倍速/書換最大10倍速、 ワンタッチボタン付コンパクトキーボード(105キー、PS/2インターフェース)/ スクロール機能付光学式マウス(USBインターフェース)、リモコン標準添付、テレビチューナー機能搭載、 サウンド機能装備、FAX/モデムカード(56kbps)標準搭載、LAN(100BASE-TX/10BASE-T)標準装備、 ACPI[S3/S4]対応(注6)、17型TFTカラーLCD(専用インターフェース、スピーカ内蔵)セット
A19	FMV-DESKPOWER CE70J9	WinXPHome Office Personal 2003モデル	FMVCE70J9	済	●	―	●	―	オープン価格(注7)	CPU：HTテクノロジ インテル® Pentium® 4 プロセッサ(3.20E GHz)、 キャッシュメモリ：(1次)12KBμOps実行トレース+16KBデータ+(2次)1MB(ともにCPU内蔵)、 メインメモリ：標準512MB/最大1GB(注2)[DDR SDRAM]、HDD：250GB(Ultra ATA/100対応)、 グラフィック：インテル社製865GV搭載、VRAM：最大96MB(メインメモリと共用)(注4)、 スーパーマルチドライブ：DVD-RAM読出/書換最大5倍速/DVD-R読出最大10倍速/書込最大8倍速/ DVD-RW読出最大8倍速/書換最大4倍速/DVD+R DL(2層)：読出最大8倍速/書込最大2.4倍速/ DVD+R読出最大10倍速/書込最大12倍速/DVD+RW読出最大8倍速/書換最大4倍速/DVD-ROM読出最大16倍速/ CD-ROM読出最大40倍速/CD-R読出最大40倍速/書込最大40倍速/CD-RW読出40倍速/書換最大10倍速、 ワンタッチボタン付コンパクトキーボード(105キー、PS/2インターフェース)/ スクロール機能付光学式マウス(USBインターフェース)、リモコン標準添付、テレビチューナー機能搭載、サウンド機能装備、 FAX/モデムカード(56kbps)標準搭載、LAN(100BASE-TX/10BASE-T)標準装備、ACPI[S3/S4]対応(注6)、 19型TFTカラーLCD(専用インターフェース、スピーカ内蔵)セット

本文中の注については、P53の欄外を参照ください。

※：「適応OS」については、P47をご覧ください。

本文中のディスク容量の表記は、1MB=1000×1000バイト、1GB=1000×1000×1000バイト換算値です。
1MB=1024×1024バイト、1GB=1024×1024×1024バイト換算値のものとは、表記上は同容量でも、実容量は少なくなりますのでご注意ください。

■ハードウェア一覧

●：適応可　×：適応不可

項	品名		型名	提供時期	適応OS※ WinXP Home	WinXP MCE	WinXP Pro	Win2000(DSP)	希望小売価格(円、税別)	備考
										A：FMV-W630 B：FMV-E635、E630、EX330 C：FMV-C630、CX630、C330 D：FMV-K630 E：FMV-DESKPOWER T50J、T90J、LX50J、LX70J、CE50J5、CE50J7、CE50J7/M、CE50J7/S、CE50J9、CE55J7/C、CE70J7、CE70J9、H50J7、H50JV、H70J9、H70J9/S、H90J9/F
A20	FMV-DESKPOWER H50J7	WinXPHome Office Personal 2003モデル	FMVH50J7	済	●	―	●	―	オープン価格(注7)	CPU：インテル® Pentium® 4 プロセッサ 505(2.66GHz)、 キャッシュメモリ：(1次)12KBμ Ops実行トレース+16KBデータ+(2次)1MB(ともにCPU内蔵)、 メインメモリ：標準512MB/最大1GB(注2)[DDR2 SDRAM]、HDD：320GB(Serial ATA/150対応)、 グラフィック：インテル社製915GV搭載、VRAM：最大128MB(メインメモリと共有)(注4)、 スーパーマルチドライブ：DVD-RAM読出/書換最大5倍速/DVD-R読出最大10倍速/書込最大8倍速/ DVD-RW読出最大8倍速/書換最大4倍速/DVD+R DL(2層)：読出最大8倍速/書込最大2.4倍速/ DVD+R読出最大10倍速/書込最大12倍速/DVD+RW読出最大8倍速/書換最大4倍速/DVD-ROM読出最大16倍速/ CD-ROM読出最大40倍速/CD-R読出最大40倍速/書込最大40倍速/CD-RW読出40倍速/書換最大10倍速、 ワンタッチボタン付コンパクトキーボード(105キー、PS/2インターフェース)/ スクロール機能付光学式マウス(USBインターフェース)、タイピンマイク標準添付、リモコン標準添付、 テレビチューナー機能搭載、サウンド機能装備、FAX/モデムカード(56kbps)標準搭載、 LAN(1000BASE-T/100BASE-TX/10BASE-T)標準装備、 ACPI[S3/S4]対応(注6)、17型TFTカラーLCD(スピーカ内蔵、専用インターフェース)セット
A21	FMV-DESKPOWER H50JV	WinXPHome Office Personal 2003モデル	FMVH50JV	済	●	―	●	―	オープン価格(注7)	CPU：インテル® Pentium® 4 プロセッサ 505(2.66GHz)、 キャッシュメモリ：(1次)12KBμ Ops実行トレース+16KBデータ+(2次)1MB(ともにCPU内蔵)、 メインメモリ：標準512MB/最大1GB(注2)[DDR2 SDRAM]、HDD：320GB(Serial ATA/150対応)、 グラフィック：インテル社製915GV搭載、VRAM：最大128MB(メインメモリと共有)(注4)、 スーパーマルチドライブ：DVD-RAM読出/書換最大5倍速/DVD-R読出最大10倍速/書込最大8倍速/ DVD-RW読出最大8倍速/書換最大4倍速/DVD+R DL(2層)：読出最大8倍速/書込最大2.4倍速/ DVD+R読出最大10倍速/書込最大12倍速/DVD+RW読出最大8倍速/書換最大4倍速/DVD-ROM読出最大16倍速/ CD-ROM読出最大40倍速/CD-R読出最大40倍速/書込最大40倍速/CD-RW読出40倍速/書換最大10倍速、 ワンタッチボタン付コンパクトキーボード(105キー、PS/2インターフェース)/ スクロール機能付光学式マウス(USBインターフェース)、タイピンマイク標準添付、リモコン標準添付、 テレビチューナー機能搭載、サウンド機能装備、FAX/モデムカード(56kbps)標準搭載、 LAN(1000BASE-T/100BASE-TX/10BASE-T)標準装備、 ACPI[S3/S4]対応(注6)、17型TFTカラーLCD(テレビチューナー搭載、スピーカ内蔵、専用インターフェース)セット
A22	FMV-DESKPOWER H70J9	WinXPHome Office Personal 2003モデル	FMVH70J9	済	●	―	●	―	オープン価格(注7)	CPU：HTテクノロジ インテル® Pentium® 4 プロセッサ 530(3GHz)、 キャッシュメモリ：(1次)12KBμ Ops実行トレース+16KBデータ+(2次)1MB(ともにCPU内蔵)、 メインメモリ：標準512MB/最大1GB(注2)[DDR2 SDRAM]、HDD：400GB(Serial ATA/150対応)、 グラフィック：インテル社製915GV搭載、VRAM：最大128MB(メインメモリと共有)(注4)、 スーパーマルチドライブ：DVD-RAM読出/書換最大5倍速/DVD-R読出最大10倍速/書込最大8倍速/ DVD-RW読出最大8倍速/書換最大4倍速/DVD+R DL(2層)：読出最大8倍速/書込最大2.4倍速/ DVD+R読出最大10倍速/書込最大12倍速/DVD+RW読出最大8倍速/書換最大4倍速/DVD-ROM読出最大16倍速/ CD-ROM読出最大40倍速/CD-R読出最大40倍速/書込最大40倍速/CD-RW読出40倍速/書換最大10倍速、 ワンタッチボタン付コンパクトキーボード(105キー、PS/2インターフェース)/ スクロール機能付光学式マウス(USBインターフェース)、タイピンマイク標準添付、リモコン標準添付、 テレビチューナー機能搭載、サウンド機能装備、FAX/モデムカード(56kbps)標準搭載、 LAN(1000BASE-T/100BASE-TX/10BASE-T)標準装備、 ACPI[S3/S4]対応(注6)、19型TFTカラーLCD(スピーカ内蔵、専用インターフェース)セット
A23	FMV-DESKPOWER H70J9/S	WinXPHome Office Personal 2003モデル	FMVH70J9S	済	●	―	●	―	オープン価格(注7)	CPU：HTテクノロジ インテル® Pentium® 4 プロセッサ 530(3GHz)、 キャッシュメモリ：(1次)12KBμ Ops実行トレース+16KBデータ+(2次)1MB(ともにCPU内蔵)、 メインメモリ：標準512MB/最大1GB(注2)[DDR2 SDRAM]、HDD：400GB(Serial ATA/150対応)、 グラフィック：インテル社製915GV搭載、VRAM：最大128MB(メインメモリと共有)(注4)、 スーパーマルチドライブ：DVD-RAM読出/書換最大5倍速/DVD-R読出最大10倍速/書込最大8倍速/ DVD-RW読出最大8倍速/書換最大4倍速/DVD+R DL(2層)：読出最大8倍速/書込最大2.4倍速/ DVD+R読出最大10倍速/書込最大12倍速/DVD+RW読出最大8倍速/書換最大4倍速/DVD-ROM読出最大16倍速/ CD-ROM読出最大40倍速/CD-R読出最大40倍速/書込最大40倍速/CD-RW読出40倍速/書換最大10倍速、 ワンタッチボタン付コンパクトキーボード(105キー、PS/2インターフェース)/ スクロール機能付光学式マウス(USBインターフェース)、タイピンマイク標準添付、リモコン標準添付、 テレビチューナー機能搭載、サウンド機能装備、FAX/モデムカード(56kbps)標準搭載、 LAN(1000BASE-T/100BASE-TX/10BASE-T)標準装備、 ワイヤレスLAN(IEEE802.11a、IEEE802.11g準拠)標準搭載、ACPI[S3/S4]対応(注6)、 19型TFTカラーLCD(スピーカ内蔵、専用インターフェース)セット、FMVステーション(FMVST-101)/ MediaDrive(FMAVR-102)標準添付
A24	FMV-DESKPOWER H90J9/F	WinXP Pro Office Personal 2003モデル	FMVH90J9F	済	―	―	●	―	オープン価格(注7)	CPU：HTテクノロジ インテル® Pentium® 4 プロセッサ 550(3.40GHz)、 キャッシュメモリ：(1次)12KBμ Ops実行トレース+16KBデータ+(2次)1MB(ともにCPU内蔵)、 メインメモリ：標準512MB/最大1GB(注2)[DDR2 SDRAM]、HDD：400GB(Serial ATA/150対応)、 グラフィック：インテル社製915GV搭載、VRAM：最大128MB(メインメモリと共有)、 スーパーマルチドライブ：DVD-RAM読出/書換最大5倍速/DVD-R読出最大10倍速/書込最大8倍速/ DVD-RW読出最大8倍速/書換最大4倍速/DVD+R DL(2層)：読出最大8倍速/書込最大2.4倍速/ DVD+R読出最大10倍速/書込最大12倍速/DVD+RW読出最大8倍速/書換最大4倍速/DVD-ROM読出最大16倍速/ CD-ROM読出最大40倍速/CD-R読出最大40倍速/書込最大40倍速/CD-RW読出40倍速/書換最大10倍速、 ワンタッチボタン付コンパクトキーボード(105キー、PS/2インターフェース)/ スクロール機能付光学式マウス(USBインターフェース)、ヘッドセット標準添付、USBカメラ標準添付、リモコン標準添付、 テレビチューナー機能搭載、サウンド機能装備、FAX/モデムカード(56kbps)標準搭載、 LAN(1000BASE-T/100BASE-TX/10BASE-T)標準装備、 ワイヤレスLANアクセスポイント(IEEE802.11b、IEEE802.11g準拠)標準搭載、ACPI[S3/S4]対応(注6)、 ホームサーバー内蔵、19型TFTカラーLCD(スピーカ内蔵、専用インターフェース)セット

本文中のディスク容量の表記は、1MB=1000×1000バイト、1GB=1000×1000×1000バイト換算値です。
1MB=1024×1024バイト、1GB=1024×1024×1024バイト換算値のものとは、表記上は同容量でも、実容量は少なくなりますのでご注意ください。

※：「適応OS」については、P47をご覧ください。

(注2)　メモリ容量を最大にする場合、構成によっては標準搭載の拡張RAMモジュールを交換する必要があります。
(注4)　Intel® Dynamic Video Memory Technology(DVMT)を使用しており、パソコンの動作状態によりメモリ容量が自動的に変化します。変更することはできません。
(注6)　ACPIのS4/S3の設定が可能です(出荷時の設定はS3)。
なお、省電力機能を使用する場合、周辺機器の機能によっては使用できないものもあります。
(注7)　オープン価格の商品は希望小売価格を定めていません。

■ハードウェア一覧

●：適応可　×：適応不可

項	品名	型名	提供時期	適応機種					適応OS※				希望小売価格（円、税別）	備考
				Wシリーズ	Eシリーズ	Cシリーズ	Kシリーズ	DESKPOWER	WinXP Home	WinXP MCE	WinXP Pro	Win2000（DSP）		Wシリーズ　：FMV-W630 Eシリーズ　：FMV-E635、E630、EX330 Cシリーズ　：FMV-C630、CX630、C330 Kシリーズ　：FMV-K630 DESKPOWER：FMV-DESKPOWER T50J、T90J、LX50J、LX70J、CE50J5、CE50J7、CE50J7/M、CE50J7/S、CE50J9、CE55J7/C、CE70J7、CE70J9、H50J7、H50JV、H70J9、H70J9/S、H90J9/F
B. メモリ														
B1	拡張RAM モジュール-512MB (DDR SDRAM/PC3200)	FMVDM512H	済	×	×	×	×	●	●	●	●	×	66,000	512MB増設メモリ、(512MBモジュール×1枚)、DDR SDRAM、ECCなし、メモリバスクロック400MHz(DDR)対応(T50J、T90J、LX70J、LX50J、CE70J9、CE70J7は2枚組で使用)
B2	拡張RAM モジュール-256MB (DDR SDRAM/PC3200)	FMVDM256H	済	×	×	×	×	④	●	●	●	×	42,000	256MB増設メモリ、(256MBモジュール×1枚)、DDR SDRAM、ECCなし、メモリバスクロック400MHz(DDR)対応
B3	拡張RAM モジュール-512MB (DDR2 SDRAM/PC2-4200)	FMVDM512J	済	×	×	×	×	⑤	●	×	●	×	66,000	512MB増設メモリ、(512MBモジュール×1枚)、DDR2 SDRAM PC2-4200、ECCなし、Dual-Channel mode対応、メモリバスクロック533MHz対応(DDR2)対応(H90J9/F、H70J9/S、H70J9、H50JV、H50J7は2枚組で使用)
B4	拡張RAM モジュール-2GB (DDR2 SDRAM/PC2-4200)	FMVDM2GSJ	2004.10/下	×	①	×	×	×	×	×	●	●	264,000	2GB増設メモリ(1GBモジュール×2枚)、DDR2 SDRAM PC2-4200、ECCなし、Dual-Channel mode対応、メモリバスクロック533MHz対応
B5	拡張RAM モジュール-1GB (DDR2 SDRAM/PC2-4200)	FMVDM1GSJ	2004.10/下	●	①	×	×	×	×	×	●	●	132,000	1GB増設メモリ(512MBモジュール×2枚)、DDR2 SDRAM PC2-4200、ECCなし、Dual-Channel mode対応、メモリバスクロック533MHz対応
B6	拡張RAM モジュール-512MB (DDR2 SDRAM/PC2-4200)	FMVDM51SJ	2004.10/下	●	①	×	×	×	×	×	●	●	66,000	512MB増設メモリ、(256MBモジュール×2枚)、DDR2 SDRAM PC2-4200、ECCなし、Dual-Channel mode対応、メモリバスクロック533MHz対応
B7	拡張RAM モジュール-256MB (DDR2 SDRAM/PC2-4200)	FMVDM256J	2004.10/下	×	①	×	×	×	×	×	●	●	42,000	256MB増設メモリ、(256MBモジュール×1枚)、DDR2 SDRAM PC2-4200、ECCなし、Dual-Channel mode対応、メモリバスクロック533MHz対応
B8	拡張RAM モジュール-2GB (DDR SDRAM/PC3200)	FMVDM2GSH	2004.10/下	×	⑮	②	●	×	●	×	●	●	264,000	2GB増設メモリ、(1GBモジュール×2枚)、DDR SDRAM PC3200、ECCなし、Dual-Channel mode対応、メモリバスクロック400MHz対応
B9	拡張RAM モジュール-1GB (DDR SDRAM/PC3200)	FMVDM1GSH2	2004.10/下	×	⑮	②	●	×	●	×	●	●	132,000	1GB増設メモリ、(512MBモジュール×2枚)、DDR SDRAM PC3200、ECCなし、Dual-Channel mode対応、メモリバスクロック400MHz対応
B10	拡張RAM モジュール-512MB (DDR SDRAM/PC3200)	FMVDM512SH	2004.10/下	×	⑮	②	●	×	●	×	●	●	66,000	512MB増設メモリ、(256MBモジュール×2枚)、DDR SDRAM PC3200、ECCなし、Dual-Channel mode対応、メモリバスクロック400MHz対応
B11	拡張RAM モジュール-512MB (DDR SDRAM/PC3200)	FMVDM512H2	2004.10/下	×	⑯	③	×	×	●	×	●	●	66,000	512MB増設メモリ、(512MBモジュール×1枚)、DDR SDRAM PC3200、ECCなし、Dual-Channel mode対応、メモリバスクロック400MHz対応 注)FMV-C330では、メモリバスクロック266MHzでの動作となります。 注)FMV-EX330では、メモリバスクロック333MHzでの動作となります。
B12	拡張RAM モジュール-256MB (DDR SDRAM/PC3200)	FMVDM256H3	2004.10/下	×	⑱	●	●	×	●	×	●	●	42,000	256MB増設メモリ、(256MBモジュール×1枚)、DDR SDRAM PC3200、ECCなし、Dual-Channel mode対応、メモリバスクロック400MHz対応 注)FMV-C330では、メモリバスクロック266MHzでの動作となります。 注)FMV-EX330では、メモリバスクロック333MHzでの動作となります。

①FMV-E635のみ、搭載(接続)可。
②FMV-C630、CX630のみ、搭載(接続)可。
③FMV-C330のみ、搭載(接続)可。
④FMV-DESKPOWER T90H、CE70H7、CE70HV、C90HW/Fのみ、搭載不可。
⑮FMV-E630のみ、搭載(接続)可。
⑯FMV-EX330のみ、搭載(接続)可。
⑱FMV-E635のみ、搭載(接続)不可。

※：「適応OS」については、P47をご覧ください。

■ハードウェア一覧

●：適用可　×：適用不可

項	品名	型名	提供時期	適応機種					適応OS※				希望小売価格（円、税別）	備考
				Wシリーズ	Eシリーズ	Cシリーズ	Kシリーズ	DESKPOWER	WinXP Home	WinXP MCE	WinXP Pro	Win2000（DSP）		Wシリーズ　：FMV-W630 Eシリーズ　：FMV-E635、E630、EX330 Cシリーズ　：FMV-C630、CX630、C330 Kシリーズ　：FMV-K630 DESKPOWER：FMV-DESKPOWER T50J、T90J、LX50J、LX70J、CE50J5、CE50J7、CE50J7/M、CE50J7/S、CE50J9、CE55J7/C、CE70J7、CE70J9、H50J7、H50JV、H70J9、H70J9/S、H90J9/F
C. 入力装置														
C1	OADGキーボード（109A対応）	FMV-KB324	2004.10/下	●	●	●	●	⑦	●	●	●	●	11,000	OADG 109A配列準拠の日本語キーボード、BL-グレー色、PS/2接続、 新Windows logoキー/アプリケーションキー採用。 本体A1～A7のキーボード付きモデルの添付品と同等。 注）カスタムメイドオプションのワイヤレスキーボード/マウスとの同時使用不可。
C2	104キーボード	FMV-KB422	済	●	●	●	●	⑦	●	●	●	●	11,000	米国PC/AT標準英語101キーボードにWindows専用キーを3個追加した104キーボード、BL-グレー色、 PS/2接続、新デザイン、新Windows logoキー/アプリケーションキー採用。 注）カスタムメイドオプションのワイヤレスキーボード/マウスとの同時使用不可。
C3	JISキーボード（エミュレータ対応）	FMV-KB101	済	●	●	●	●	⑦	●	●	●	●	25,000	F6680エミュレータ運用に適したJISキーボード、PS/2接続 キー配列：英数字、片仮名、特殊文字についてJIS X6002準拠 必須ソフト：WSMGR V4.1 L50～<Windows®2000使用時> 注）実行キー等のエミュレータ特有キーは、WSMGRのみ使用可能。WSMGR以外で使用する場合は、誤動作する場合があります。 注）カスタムメイドオプションのワイヤレスキーボード/マウスとの同時使用不可。
C4	親指シフトキーボード【OASYS関連】	FMV-KB611	済	●	●	●	●	⑦	●＊1	●＊2	●＊1	●＊3	12,600	OASYS V5以降の使用に適した日本語入力コンソーシアム対応親指シフト配列準拠キーボード、PS/2接続、Windows専用キー3個/実行キー/OASYS専用キー8個付、OASYS機能名刻印あり、インターフェースケーブル3方向引出し可能 必須ソフト：OAKまたはJapanist（OAKは単独の製品の他、Windows版のOASYSにも同梱。 ただし、『Japanist 2003』は単独の製品のみ。） ＊1：『OAK V8』または『Japanist V1.0』以降のみ対応。 （OAK V8またはJapanist V1.0の場合、Windows®XP対応修正版が必要です。） ＊2：「Media Center」をご利用の際は、親指シフト入力はできません。 ＊3：『OAK V7』以降または『Japanist V1.0』以降のみ対応。 （OAK V7の場合、「OAK V7」のWindows®2000対応修正版と「専用ドライバ」が必要です。） 注）OASYS 以外のソフトウェアを使用する場合はOASYS専用キーは使用不可。 注）ATOK、MS-IME等においてはサポートされておりません。 注）カスタムメイドオプションのワイヤレスキーボード/マウスとの同時使用不可。
C5	JISキーボード【OASYS関連】	FMV-KB621	済	●	●	●	●	⑦	●＊1	●	●＊1	●＊2	11,000	OASYS V5以降の使用に適したJIS配列キーボード、PS/2接続、Windows専用キー3個/実行キー/OASYS専用キー8個付、 OASYS機能名刻印あり、インターフェースケーブル3方向引出し可能、キー配列：英数字、片仮名、 特殊文字についてJIS X6002準拠 必須ソフト：OAKまたはJapanist（OAKは単独の製品の他、Windows版のOASYSにも同梱。 ただし、『Japanist 2003』は単独の製品のみ。） ＊1：『OAK V8』または『Japanist V1.0』以降のみ対応。 （OAK V8またはJapanist V1.0の場合、Windows®XP対応修正版が必要です。） ＊2：『OAK V7』以降または『Japanist V1.0』以降のみ対応。 （OAK V7の場合、「OAK V7」のWindows®2000対応修正版と「専用ドライバ」が必要です。） 注）OASYS 以外のソフトウェアを使用する場合はOASYS専用キーは使用不可。 注）ATOK、MS-IME等においてはサポートされておりません。 注）カスタムメイドオプションのワイヤレスキーボード/マウスとの同時使用不可。
C6	K端末エミュレータキーボード【Kシリーズ端末エミュレータ関連】	FMV-KB501	済	●	●	●	●	⑧	●	×	●	●	33,000	Kシリーズ端末エミュレータ運用に適したキーボード、PS/2接続 注）PFキー等のエミュレータ特有キーは、K端末エミュレータでしか使用できません。K端末エミュレータ以外で使用する場合、誤動作する場合があります。 注）カスタムメイドオプションのワイヤレスキーボード/マウスとの同時使用不可。

⑦FMV-DESKPOWER Tシリーズ、LXシリーズの場合、搭載（接続）不可。
⑧FMV-DESKPOWER Tシリーズ、LXシリーズ、CE55J7/Cの場合、搭載（接続）不可。

※：「適応OS」については、P47をご覧ください。

■ハードウェア一覧

●：適応可　×：適応不可

項	品名	型名	提供時期	適応機種					適応OS※				希望小売価格（円、税別）	備考
				Wシリーズ	Eシリーズ	Cシリーズ	Kシリーズ	DESKPOWER	WinXP Home	WinXP MCE	WinXP Pro	Win2000（DSP）		Wシリーズ　：FMV-W630 Eシリーズ　：FMV-E635、E630、EX330 Cシリーズ　：FMV-C630、CX630、C330 Kシリーズ　：FMV-K630 DESKPOWER：FMV-DESKPOWER T50J、T90J、LX50J、LX70J、CE50J5、CE50J7、CE50J7/M、CE50J7/S、CE50J9、CE55J7/C、CE70J7、CE70J9、H50J7、H50JV、H70J9、H70J9/S、H90J9/F
C7	スマートカードリーダ/ライタ付OADGキーボード（109キー/USB）	FMV-KB332S	済	●	●	●	●	×	●	×	●	●	19,000	スマートカードリーダ/ライタ搭載のOADG準拠日本語109キーボード、USB接続、USBインターフェース×1装備、カーブドデザイン、スマートカード/認証ソフトウェア「SMART ACCESS/BASE（V2.0 L40A）」添付、スマートカード：ISO/IEC7816準拠（JICSAP v1.0規格）1枚添付 ※専用スマートカードの補充用としてスマートカード（FMSMA-C1）（5枚組）を標準価格10,400円（税別）で提供しています。 注）省電力機能は使用できません。 注）対応ソフト：SMARTACCESS/BASE（標準添付）、SMARTACCESS/SDK（別売、WinXP/2000のみ対応） 注）カスタムメイドのスマートカードリーダ/ライタ追加、スマートカードリーダ/ライタ付OADGキーボード（FMV-KB331S/332S）、指紋認証付OADGキーボード（FMV-KB331F）、指紋認識装置（Fingsensor）（FS-230U）など他の認証製品との併用はできません。
		FMV-KB331S	済	●	●	●	●	×	●	×	●	● ＊1	19,000	スマートカードリーダ/ライタ搭載のOADG準拠日本語109キーボード、USB接続、USBインターフェース×1装備、カーブドデザイン、スマートカード/認証ソフトウェア「SMART ACCESS/BASE（V2.0 L20）」添付、スマートカード：ISO/IEC7816準拠（JICSAP v1.0規格）1枚添付 ＊1：Windows® 2000ServerのActive Directoryを使用しない運用形態の場合、「SMART ACCESS/BASE（V2.0 L30～）」が必要になります。 ※専用スマートカードの補充用としてスマートカード（FMSMA-C1）（5枚組）を標準価格10,400円（税別）で提供しています。 注）省電力機能は使用できません。 注）対応ソフト：SMARTACCESS/BASE（標準添付）、SMARTACCESS/SDK（別売、WinXP/2000のみ対応） 注）カスタムメイドのスマートカードリーダ/ライタ追加、スマートカードリーダ/ライタ付OADGキーボード（FMV-KB331S/332S）、指紋認証付OADGキーボード（FMV-KB331F）、指紋認識装置（Fingsensor）（FS-230U）など他の認証製品との併用はできません。 【在庫消化後、販売終了となります。】
C8	指紋認証付OADGキーボード（109キー/USB）	FMV-KB331F	済	●	●	●	●	×	●	×	●	●	28,000	指紋認証機能搭載のOADG準拠日本語109キーボード、USB接続、USBインターフェース×1装備、カーブドデザイン、認識照合方式：特徴相関法、本人受理率：99%／他人受理率：0.002%、専用デバイスドライバ添付、指紋ログオンソフト添付 注）対応ソフト：ログオン for Fingsensor（標準添付） 注）カスタムメイドのスマートカードリーダ/ライタ追加、スマートカードリーダ/ライタ付OADGキーボード（FMV-KB331S/332S）、指紋認証付OADGキーボード（FMV-KB331F）、指紋認識装置（Fingsensor）（FS-230U）など他の認証製品との併用はできません。
C9	OADGキーボード（109キー/USB）	FMV-KB333	済	●	●	●	●	●	●	●	●	●	11,000	OADG準拠日本語106キーボードにWindows専用キーを3個追加した109キーボード、USB接続、新デザイン、BLグレー色、新Windows logoキー/アプリケーションキー採用。
C10	親指シフトキーボード（USB）	FMV-KB231	済	●	●	●	●	⑤	●	×	●	●	12,600	日本語コンソーシアム対応親指シフト配列準拠キーボード、USB接続 必須ソフト：Japanist 2003（単独の製品のみ）
C11	USBマウス（光学式）	FMV-MO302S	済	●	●	●	●	●	●	●	●	●	7,000	光学式のマウス、USB接続、スクロール機能付、ケーブル長1.8m、クールシルバー色。 カスタムメイドオプションのUSBマウス（光学式）と同等。
C12	ホイールマウス	FMV-MO108	2004.10/下	●	●	●	●	×	●	×	●	●	6,000	ホイール式スクロール機能対応マウス、400cpi、PS/2接続、2ボタン+1ホイール、ケーブル長1.8m、BLグレー色 本体A1～A7のキーボード付きモデルの添付品と同等。 注）カスタムメイドオプションのワイヤレスキーボード/マウスとの同時使用不可。
C13	磁気カードリーダ	FMV-MCR101	済	● ＊1	● ＊1	● ＊1	●	⑦	●	●	●	●	33,000	磁気カード読み取り装置、分岐BOX添付、キーボードI/F接続 ＊1：FMV-W630/E635/E630/C630/CX630では分岐BOX（標準添付）が必要となります。 注）カスタムメイドオプションのワイヤレスキーボード/マウスとの同時使用不可。
C14	バーコードリーダ	FMV-BCR101	済	● ＊1	● ＊1	● ＊1	●	⑦	●	●	●	●	37,000	バーコード読み取り装置（ペン式）、分岐BOX添付、キーボードI/F接続 ＊1：FMV-W630/E635/E630/C630/CX630では分岐BOX（標準添付）が必要となります。 注）カスタムメイドオプションのワイヤレスキーボード/マウスとの同時使用不可。
C15	バーコードタッチリーダ	FMV-BCR201	済	● ＊1	● ＊1	● ＊1	●	⑦	●	●	●	●	37,000	バーコード読み取り装置（タッチ式）、読み取り幅最大60mm、分岐BOX添付、キーボードI/F接続 ＊1：FMV-W630/E635/E630/C630/CX630では分岐BOX（標準添付）が必要となります。 注）カスタムメイドオプションのワイヤレスキーボード/マウスとの同時使用不可。
C16	磁気カードリーダ	FMV-MCR111	済	●	●	●	●	●	●	●	●	●	33,000	磁気カード読み取り装置、USB接続
C17	バーコードリーダ	FMV-BCR111	済	●	●	●	●	●	●	●	●	●	37,000	バーコード読み取り装置（ペン式）、USB接続
C18	バーコードタッチリーダ	FMV-BCR211	済	●	●	●	●	●	●	●	●	●	37,000	バーコード読み取り装置（タッチ式）、読み取り幅最大61mm、USB接続
C19	タッチパネルユニット	FMV-CXTP3	済	×	×	×	● ＊1	×	×	×	●	●	37,000	FMV-K630の15インチ液晶部をタッチパネル対応にするための外付カバー。 抵抗膜方式、USBインターフェース対応 ＊1：15型TFTカラーLCD装備モデル用。

⑤FMV-DESKPOWER CE55J7/Cの場合、搭載（接続）不可。
⑦FMV-DESKPOWER Tシリーズ、LXシリーズの場合、搭載（接続）不可。

※：「適応OS」については、P47をご覧ください。

■ハードウェア一覧

●：適応可　×：適応不可

項	品名	型名	提供時期	適応機種 Wシリーズ	適応機種 Eシリーズ	適応機種 Cシリーズ	適応機種 Kシリーズ	適応機種 DESKPOWER	適応OS※ WinXP Home	適応OS※ WinXP MCE	適応OS※ WinXP Pro	適応OS※ Win2000（DSP）	希望小売価格（円、税別）	備考
														Wシリーズ　：FMV-W630 Eシリーズ　：FMV-E635、E630、EX330 Cシリーズ　：FMV-C630、CX630、C330 Kシリーズ　：FMV-K630 DESKPOWER：FMV-DESKPOWER T50J、T90J、LX50J、LX70J、CE50J5、CE50J7、CE50J7/M、CE50J7/S、CE50J9、CE55J7/C、CE70J7、CE70J9、H50J7、H50JV、H70J9、H70J9/S、H90J9/F
D. ディスプレイ														
D1	カラーCRT ディスプレイ-17	FMVDP9710V	2004.11/下	●	●	●	●	⑦ ＊1	●	●	●	●	27,000	17型カラータイプ、マルチスキャン、640×400/480、800×600、1024×768、1280×1024、アナログインターフェース・フルカラー、ドットピッチ0.27mm、節電機能、自動周波数追従機能、sRGB対応、オンスクリーン表示機能、水平周波数30～70kHz、低周波電磁界自主規制対応、DDC1/2B【Plug＆Play機能】対応 ＊1：FMV-DESKPOWER CE55J7/C以外の機種では、リモコンが使用不可。 ※Hシリーズを横置きした時に、パソコン本体上部に置くことはできません。
D2	カラーCRT ディスプレイ-15	FMV-DP849V	2004.11/下	●	●	●	● ＊1	⑦ ＊2	●	●	●	●	18,000	15型カラータイプ、マルチスキャン、640×400/480、800×600、1024×768、アナログインターフェース・フルカラー、ドットピッチ0.28mm、節電機能、自動周波数追従機能、オンスクリーン表示機能、水平周波数30～70kHz、低周波電磁界自主規制対応、DDC1/2B【Plug＆Play機能】対応 ＊1：FMV-K630（15型TFTカラーLCD装備）モデルのみ接続可能。 ＊2：FMV-DESKPOWER CE55J7/C以外の機種では、リモコンが使用不可。 ※Hシリーズを横置きした時に、パソコン本体上部に置くことはできません。
D3	カラー液晶 ディスプレイ-20	VL-200VH	済	●	⑰ ＊1	×	×	⑦ ＊2	●	●	●	●	155,000	20.1型TFTカラーLCD（21型CRT相当）、狭額縁デザイン、アナログインターフェース、デジタルインターフェース（DVI）、640×400/480、720×400、800×600、1024×768、1280×1024、1600×1200、TFT高画質液晶パネル（MVAパネル）採用［輝度250cd/m²、視野角：上下/左右170°、全方位160°コントラスト600対1、高速応答回路］sRGB対応、表示色最大1677万色、画素ピッチ0.255mm×0.255mm、節電機能、自動周波数追従機能、画質補正拡大表示、高速応答回路、オンスクリーン表示機能、DDC1/2B機能装備、水平周波数31.5～80kHz、USBハブ内蔵（アップストリーム×1、ダウンストリーム×2）、VESA壁掛け対応、【Plug＆Play対応】、スイーベル左右合計90度対応 ＊1：FMV-E630では、カスタムメイドでグラフィックカードを追加し、アナログ接続した場合のみ1600×1200での表示が可能です。 ＊2：FMV-DESKPOWER CE55J7/C以外の機種では、リモコンが使用不可。 ※Hシリーズを横置きした時に、パソコン本体上部に置くことはできません。
D4	カラー液晶 ディスプレイ-19	VL-190VS	済	●	●	●	● ＊1	⑦ ＊2	●	●	●	●	98,000	19TFTカラーLCD（21型CRT相当）、狭額縁デザイン、アナログインターフェース、640×400/480、720×400、800×600、1024×768、1280×1024、TFT高画質液晶パネル採用［輝度250cd/m²、視野角：上下/左右178°、コントラスト1000対1］sRGB対応、表示色最大1677万色、画素ピッチ0.294mm×0.294mm、節電機能、自動周波数追従機能、画質補正拡大表示、オンスクリーン表示機能、水平周波数31.5～80kHz、USBハブ内蔵（アップストリーム×1、ダウンストリーム×2）、ステレオスピーカ内蔵（1W×2）、VESA壁掛け対応、DDC2B【Plug＆Play機能】対応、スイーベル左右合計90度対応 ＊1：FMV-K630（17型TFTカラーLCD搭載）モデルのみ接続可能。 ＊2：FMV-DESKPOWER CE55J7/C以外の機種では、リモコンが使用不可。
D5	カラー液晶 ディスプレイ-17	VL-172VS	済	●	●	●	● ＊1	⑦ ＊2	●	●	●	●	75,000	17型TFTカラーLCD（19型CRT相当）、狭額縁デザイン、アナログインターフェース、640×400/480、720×400、800×600、1024×768、1280×1024、TFT高画質液晶パネル採用［輝度300cd/m²、視野角：上下135°、左右150°、コントラスト500対1］sRGB対応、表示色最大1677万色、画素ピッチ0.264mm×0.264mm、節電機能、自動周波数追従機能、画質補正拡大表示、オンスクリーン表示機能、水平周波数31.5～80kHz、USBハブ内蔵（アップストリーム×1、ダウンストリーム×2）、ステレオスピーカ内蔵（1W×2）、VESA壁掛け対応、DDC1/2B【Plug＆Play機能】対応、スイーベル左右合計180度対応 ＊1：FMV-K630（17型TFTカラーLCD搭載）モデルのみ接続可能。 ＊2：FMV-DESKPOWER CE55J7/C以外の機種では、リモコンが使用不可。
D6	カラー液晶 ディスプレイ-17	VL-171VS	済	●	●	●	● ＊1	⑦ ＊2	●	●	●	●	75,000	17型TFTカラーLCD（19型CRT相当）、狭額縁デザイン、アナログインターフェース、640×400/480、720×400、800×600、1024×768、1280×1024、TFT高画質液晶パネル（MVAパネル）採用［輝度250cd/m²、視野角：上下/左右176°、コントラスト500対1］sRGB対応、表示色最大1677万色、画素ピッチ0.264mm×0.264mm、節電機能、自動周波数追従機能、画質補正拡大表示、オンスクリーン表示機能、水平周波数31.5～80kHz、USBハブ内蔵（アップストリーム×1、ダウンストリーム×2）、ステレオスピーカ内蔵（1W×2）、VESA壁掛け対応、DDC1/2B【Plug＆Play機能】対応、スイーベル左右合計180度対応 ＊1：FMV-K630（17型TFTカラーLCD搭載）モデルのみ接続可能。 ＊2：FMV-DESKPOWER CE55J7/C以外の機種では、リモコンが使用不可。
D7	カラー液晶 ディスプレイ-17	VL-171SE	済	●	●	●	● ＊1	⑦ ＊2	●	●	●	●	62,000	17型TFTカラーLCD（19型CRT相当）、狭額縁デザイン、アナログインターフェース、640×400/480、720×400、800×600、1024×768、1280×1024、TFT液晶パネル採用［輝度250cd/m²、視野角：上下120°、左右140°、コントラスト350対1］sRGB対応、表示色最大1677万色、画素ピッチ0.264mm×0.264mm、節電機能、自動周波数追従機能、画質補正拡大表示、オンスクリーン表示機能、水平周波数31.5～80kHz、VESA壁掛け対応、DDC1/2B【Plug＆Play機能】対応、スイーベル左右合計180度対応 ＊1：FMV-K630（17型TFTカラーLCD搭載）モデルのみ接続可能。 ＊2：FMV-DESKPOWER CE55J7/C以外の機種では、リモコンが使用不可。
D8	カラー液晶 ディスプレイ-17	VL-171SX1	済	●	●	●	● ＊1	⑦ ＊2	●	●	●	●	オープン価格（注7）	17型TFTカラーLCD（19型CRT相当）、狭額縁デザイン、アナログインターフェース、640×400/480、720×400、800×600、1024×768、1280×1024、TFT液晶パネル採用［輝度250cd/m²、視野角：上下120°、左右140°、コントラスト330対1］sRGB対応、表示色最大1677万色、画素ピッチ0.264mm×0.264mm、節電機能、自動周波数追従機能、画質補正拡大表示、オンスクリーン表示機能、水平周波数31.5～80kHz、VESA壁掛け対応、DDC1/2B【Plug＆Play機能】対応、スイーベル左右合計180度対応 ＊1：FMV-K630（17型TFTカラーLCD搭載）モデルのみ接続可能。 ＊2：FMV-DESKPOWER CE55J7/C以外の機種では、リモコンが使用不可。

ディスプレイの表示モードにつきましては接続する本体との組み合わせにより表示できない場合があります。
接続する本体のサポートする表示モードを確認の上接続してください。

※：「適応OS」については、P47をご覧ください。

⑦FMV-DESKPOWER Tシリーズ、LXシリーズの場合、搭載（接続）不可。
⑰FMV-EX330のみ搭載（接続）不可。

（注7）オープン価格の商品は希望小売価格を定めていません。

■ハードウェア一覧

●：適応可　×：適応不可

項	品名	型名	提供時期	適応機種					適応OS※				希望小売価格（円、税別）	備考
				Wシリーズ	Eシリーズ	Cシリーズ	Kシリーズ	DESKPOWER	WinXP Home	WinXP MCE	WinXP Pro	Win2000（DSP）		Wシリーズ　：FMV-W630 Eシリーズ　：FMV-E635、E630、EX330 Cシリーズ　：FMV-C630、CX630、C330 Kシリーズ　：FMV-K630 DESKPOWER：FMV-DESKPOWER T50J、T90J、LX50J、LX70J、CE50J5、CE50J7、CE50J7/M、CE50J7/S、CE50J9、CE55J7/C、CE70J7、CE70J9、H50J7、H50JV、H70J9、H70J9/S、H90J9/F
D9	カラー液晶ディスプレイ-15	VL-152VA1	済	●	●	●	●＊1	⑦＊2	●	●	●	●	64,000	15型TFTカラーLCD（17型CRT相当）、アナログインターフェース、640×400/480、720×400、800×600、1024×768、TFT高画質液晶パネル採用［輝度250cd/m²、視野角：上下/左右170°、コントラスト400対1］sRGB対応、表示色最大1677万色、ドットピッチ0.297mm×0.297mm、節電機能、自動周波数追従機能、画質補正拡大表示、オンスクリーン表示機能、DDC1/2B【Plug＆Play機能】対応、水平周波数31.5～60kHz、USBハブ内蔵（アップストリーム×1、ダウンストリーム×2）、スイーベル左右合計180度対応、VESA壁掛け対応 ＊1：FMV-K630（15型TFTカラーLCD搭載）モデルのみ接続可能。 ＊2：FMV-DESKPOWER CE55J7/C以外の機種では、リモコンが使用不可。
D10	カラー液晶ディスプレイ-15	VL-153SS	済	●	●	●	●＊1	⑦＊2	●	●	●	●	60,000	15型TFTカラーLCD（17型CRT相当）、狭額縁デザイン、ステレオスピーカ内蔵（1W×2）、アナログインターフェース、640×400/480、720×400、800×600、1024×768、TFT液晶パネル採用［視野角：上下110°、左右130°、輝度250cd/m²、コントラスト400対1］、sRGB対応、表示色最大1677万色、ドットピッチ0.297mm×0.297mm、節電機能、自動周波数追従機能、画質補正拡大表示、オンスクリーン表示機能、DDC1/2B【Plug＆Play機能】対応、水平周波数31.5～60kHz、USBハブ内蔵（アップストリーム×1、ダウンストリーム×2）、VESA壁掛け対応、スイーベル左右合計180度対応、【Plug＆Play対応】 ＊1：FMV-K630（15型TFTカラーLCD搭載）モデルのみ接続可能。 ＊2：FMV-DESKPOWER CE55J7/C以外の機種では、リモコンが使用不可。
D11	カラー液晶ディスプレイ-15	VL-153SE	済	●	●	●	●＊1	⑦＊2	●	●	●	●	56,000	15型TFTカラーLCD（17型CRT相当）、狭額縁デザイン、アナログインターフェース、640×400/480、720×400、800×600、1024×768、TFT液晶パネル採用［視野角：上下100°、左右120°、輝度250cd/m²、コントラスト350対1］、sRGB対応、表示色最大1677万色、ドットピッチ0.297mm×0.297mm、節電機能、自動周波数追従機能、画質補正拡大表示、オンスクリーン表示機能、水平周波数31.5～60kHz、DDC1/2B【Plug＆Play機能】対応 ＊1：FMV-K630（15型TFTカラーLCD搭載）モデルのみ接続可能。 ＊2：FMV-DESKPOWER CE55J7/C以外の機種では、リモコンが使用不可。
D12	カラー液晶ディスプレイ-15	VL-153SEA	済	●	●	●	●＊1	⑦＊2	●	●	●	●	56,000	15型TFTカラーLCD（17型CRT相当）、狭額縁デザイン、アナログインターフェース、640×400/480、720×400、800×600、1024×768、TFT液晶パネル採用［視野角：上下100°、左右120°、輝度250cd/m²、コントラスト350対1］、sRGB対応、表示色最大1677万色、ドットピッチ0.297mm×0.297mm、節電機能、自動周波数追従機能、画質補正拡大表示、オンスクリーン表示機能、水平周波数31.5～60kHz、DDC1/2B【Plug＆Play機能】対応 ＊1：FMV-K630（15型TFTカラーLCD搭載）モデルのみ接続可能。 ＊2：FMV-DESKPOWER CE55J7/C以外の機種では、リモコンが使用不可。
D13	カラー液晶ディスプレイ-15	VL-153SX	済	●	●	●	●＊1	⑦＊2	●	●	●	●	オープン価格（注7）	15型TFTカラーLCD（17型CRT相当）、狭額縁デザイン、アナログインターフェース、640×400/480、720×400、800×600、1024×768、TFT液晶パネル採用［視野角：上下100°、左右120°、輝度220cd/m²、コントラスト350対1］、sRGB対応、表示色最大1677万色、ドットピッチ0.297mm×0.297mm、節電機能、自動周波数追従機能、画質補正拡大表示、オンスクリーン表示機能、水平周波数31.5～60kHz、DDC1/2B【Plug＆Play機能】対応 ＊1：FMV-K630（15型TFTカラーLCD搭載）モデルのみ接続可能。 ＊2：FMV-DESKPOWER CE55J7/C以外の機種では、リモコンが使用不可。
D14	タッチパネル内蔵カラー液晶ディスプレイ-15	VL-150ST	2005.1/中	●	●	●	●＊1	⑦＊2	●	×	●	●	92,000	15型TFTカラーLCD（17型CRT相当）、アナログインターフェース、640×400/480、720×400、800×600、1024×768、TFT液晶パネル採用［輝度200cd/m²、視野角：上下100°、左右130°、コントラスト450対1］、sRGB対応、表示色最大1677万色、ドットピッチ0.297mm×0.297mm、節電機能、自動周波数追従機能、画質補正拡大表示、オンスクリーン表示機能、DDC1/2B【Plug＆Play機能】対応、水平周波数31.5～60kHz、スイーベル左右合計90度対応 ＊1：FMV-K630（15型TFTカラーLCD搭載）モデルのみ接続可能。 ＊2：FMV-DESKPOWER CE55J7/C以外の機種では、リモコンが使用不可。 【注：受注生産製品となります】

ディスプレイの表示モードにつきましては接続する本体との組み合わせにより表示できない場合があります。
接続する本体のサポートする表示モードを確認の上接続してください。

※：「適応OS」については、P47をご覧ください。

⑦FMV-DESKPOWER Tシリーズ、LXシリーズの場合、搭載（接続）不可。

（注7）オープン価格の商品は希望小売価格を定めていません。

■ハードウェア一覧

●：適応可　×：適応不可

項	品名	型名	提供時期	適応機種					適応OS※				希望小売価格（円、税別）	備考
				Wシリーズ	Eシリーズ	Cシリーズ	Kシリーズ	DESKPOWER	WinXP Home	WinXP MCE	WinXP Pro	Win2000（DSP）		Wシリーズ　：FMV-W630 Eシリーズ　：FMV-E635、E630、EX330 Cシリーズ　：FMV-C630、CX630、C330 Kシリーズ　：FMV-K630 DESKPOWER：FMV-DESKPOWER T50J、T90J、LX50J、LX70J、CE50J5、CE50J7、CE50J7/M、CE50J7/S、CE50J9、CE55J7/C、CE70J7、CE70J9、H50J7、H50JV、H70J9、H70J9/S、H90J9/F
D15	プロジェクタ接続ケーブル	PJS17-CBL1	済	—	—	—	—	— ＊1	—	—	—	—	10,000	AT互換機接続用。 ＊1：FMV-DESKPOWER Tシリーズ、LXシリーズでは使用不可。
D16	プロジェクタ接続ケーブル	PJX25-CBL1	済	— ＊1	— ＊1	—	—	—	—	—	—	—	10,000	AT互換機接続用。PJ-X3500用デジタル（DVI）接続用ケーブル ＊1：カスタムメイドでグラフィックカード追加の場合のみ対応。
D17	ワイヤレスLAN/LANユニット	PJX35-WL1	済	—	—	—	—	—	—	—	—	—	130,000	LAN（100BASE-TX/10BASE-T）または無線LAN（IEEE802.11b）によりパソコンとプロジェクタを接続するためのユニット。プロジェクタPJ-X3500専用。
D18	マウス接続ケーブル	PJS17-MC1	済	—	—	—	—	×	—	—	—	—	5,000	PS/2接続用ケーブル ミニDin8/ミニDin6。PJ-X2100用（本体添付品と同等） 注）カスタムメイドオプションのワイヤレスキーボード/マウスとの同時使用不可。
D19	マウス接続ケーブル	PJX25-MC1	済	—	—	—	—	— ＊1	—	—	—	—	5,000	USB接続用マウスケーブル 。 ＊1：FMV-DESKPOWER Tシリーズ、LXシリーズでは使用不可。
D20	液晶プロジェクタ	PJ-X3500	済	● ＊1	● ＊2 ＊3	● ＊3	● ＊3 ＊4	⑦ ＊3 ＊5	●	●	●	●	680,000	高輝度/高精細かつ大画面投写が可能な高機能プロジェクタ。3500ルーメン、最大300型。 1024×768（通常表示）、1280×1024（補間圧縮表示）/1152×870（補間圧縮表示）/832×624（補間拡大表示）/800×600（補間拡大表示）/640×480（補間拡大表示）、部分拡大表示機能、縦横台形歪補正機能、 マウスリモコン標準装備（レーザポインタ内蔵）、ステレオスピーカ内蔵、ネットワーク接続（無線LAN、LAN）（オプション） ＊1：カスタムメイドでグラフィックカード変更の場合のみデジタル接続可。 デジタル接続の場合は、別途オプションのプロジェクタ接続ケーブルPJX25-CBL1が必要。 ＊2：カスタムメイドでグラフィックカード追加の場合のみデジタル接続可。 デジタル接続の場合は、別途オプションのプロジェクタ接続ケーブルPJX25-CBL1が必要。 ＊3：FMV-EX330、C630、CX630、C330、K630、DESKPOWER各シリーズではデジタル接続不可。 ＊4：FMV-K630（15型TFTカラーLCD装備）モデルのみ接続可能。 ＊5：FMV-DESKPOWER CE55J7/C以外の機種では、リモコンが使用不可。
D21	高天井用パイプ金具	PJX20-H1	済	—	—	—	—	—	—	—	—	—	53,000	PJ-X3500/2100を天井吊りして天井から約100～1500mm離す場合のみ必要な金具。
D22	低天井用取付金具	PJX20-L1	済	—	—	—	—	—	—	—	—	—	40,000	PJ-X3500/2100を天井吊りする場合に必要な金具。
D23	天吊り金具	PJX35-HG1	済	—	—	—	—	—	—	—	—	—	26,000	PJ-X3500を天井吊りする場合に必要な金具。
D24	液晶プロジェクタ	PJ-X2100	済	●	●	●	● ＊1	⑦ ＊2	●	●	●	●	385,000	高輝度/低価格プロジェクタ。2100ルーメン、A4ファイルサイズ/3.2kg。最大300型。1024×768（通常表示）、1280×1024（補間圧縮表示）/832×624（補間拡大表示）/800×600（補間拡大表示）/640×480（補間拡大表示）、縦横台形歪補正機能、部分拡大表示機能、ステレオスピーカ内蔵。短焦点、マウスリモコン標準装備（レーザポインタ内蔵） ＊1：FMV-K630（15型TFTカラーLCD装備）モデルのみ接続可能。 ＊2：FMV-DESKPOWER CE55J7/C以外の機種では、リモコンが使用不可。
D25	天吊り金具	PJX20-HG1	済	—	—	—	—	—	—	—	—	—	26,000	PJ-X3500/2100を天井吊りする場合に必要な金具。
D26	液晶プロジェクタ	PJ-X1700	済	●	●	●	● ＊1	⑦ ＊2	●	●	●	●	325,000	1700ルーメン、A4ファイルサイズ/2.7kg。最大300型。1024×768（通常表示）、1280×1024（補間圧縮表示）/832×624（補間拡大表示）/800×600（補間拡大表示）/640×480（補間拡大表示）、台形歪補正機能（上下、左右）、部分拡大表示機能、スピーカ内蔵。短焦点、マウスリモコン標準装備 ＊1：FMV-K630（15型TFTカラーLCD装備）モデルのみ接続可能。 ＊2：FMV-DESKPOWER CE55J7/C以外の機種では、リモコンが使用不可。
D27	スクリーン	PJ-SC45P	済	—	—	—	—	—	—	—	—	—	34,100	PJシリーズ共通、45型、携帯可能な小型スクリーン
−	プロジェクタ接続ケーブル	PJCBL101	済	—	—	—	—	—	—	—	—	—	23,000	液晶プロジェクタPJシリーズ共通オプション。 ケーブル長：10m

ディスプレイの表示モードにつきましては接続する本体との組み合わせにより表示できない場合があります。
接続する本体のサポートする表示モードを確認の上接続してください。

※：「適応OS」については、P47をご覧ください。

⑦FMV-DESKPOWER Tシリーズ、LXシリーズの場合、搭載（接続）不可。

■ハードウェア一覧

●：適応可　×：適応不可

項	品名	型名	提供時期	適応機種 Wシリーズ	適応機種 Eシリーズ	適応機種 Cシリーズ	適応機種 Kシリーズ	適応機種 DESKPOWER	適応OS※ WinXP Home	適応OS※ WinXP MCE	適応OS※ WinXP Pro	適応OS※ Win2000（DSP）	希望小売価格（円、税別）	備考
														Wシリーズ　：FMV-W630 Eシリーズ　：FMV-E635、E630、EX330 Cシリーズ　：FMV-C630、CX630、C330 Kシリーズ　：FMV-K630 DESKPOWER：FMV-DESKPOWER T50J、T90J、LX50J、LX70J、CE50J5、CE50J7、CE50J7/M、CE50J7/S、CE50J9、CE55J7/C、CE70J7、CE70J9、H50J7、H50JV、H70J9、H70J9/S、H90J9/F
E. 補助記憶装置														
E1	内蔵ハードディスクユニット-160GB	FMV-SA16H2	2004.11/下	● ＊1 ＊2	⑰ ＊1	×	×	×	×	×	●	●	42,000	内蔵Serial ATA対応、160GBハードディスクユニット、 平均シーク時間：8.2ms（Read）/9.2ms（Write）Serial ATA信号ケーブルを添付（S.M.A.R.T機能サポート）。 ＊1：IDE-RAIDモデルの場合、交換用としては使用できません。 ＊2：HDD用フロントアクセスユニット追加（FMC-FUW1）の交換用としては使用できません。
		FMV-SA16H1	済	● ＊1 ＊2	⑰ ＊1	×	×	×	×	×	●	●	42,000	
－	フロントアクセス用HDDアダプタ（交換用）	FMV-FUC3	済	●	×	×	×	×	×	×	●	●	6,000	HDD用フロントアクセスユニット追加（FMC-FUW1）用交換アダプタ。
－	内蔵ハードディスクユニット-80GB（交換用）	FMV-ID80C5	2004.10/下	● ＊1	⑰ ＊1	×	×	×	×	×	●	●	42,000	内蔵Ultra ATA/100対応、80GBハードディスクユニット（交換用）。 ＊1：IDE-RAIDモデルのみ選択可能。
－	内蔵ハードディスクユニット-80GB	FMV-ID80H2	済	● ＊1	×	×	×	×	×	×	●	●	42,000	内蔵Ultra ATA/100対応、80GBハードディスクユニット（交換用）。 ＊1：IDE-RAIDモデルは選択不可。
E2	内蔵SCSIケーブル	FMV-CBL834	済	●	×	×	×	×	—	—	—	—	6,000	UltraSCSI対応内蔵SCSI機器を接続するためのケーブル。最大接続可能台数：3台 必須ハード：SCSIカード（FMV-128/129）
E3	SCSIカード	FMV-129	済	● ＊1 ＊2	● ＊2	●	●	⑨	●	●	●	●	19,000	PCIバス用《ハーフサイズ》、Ultra SCSI対応、デバイスドライバ添付、外付SCSI機器用コネクタ：ハーフピッチ（50ピン）、 必須ハード：SCSIケーブル（FMV-CBL833）、終端抵抗<外付SCSI機器接続時> 内蔵SCSIケーブル（FMV-CBL834）〈内蔵SCSI機器接続時〉 ＊1：PCIスロットの［1/3］には、接続不可。 ＊2：IDE-RAIDモデルの場合、SCSI装置からのシステム起動不可。 注）外付SCSI機器接続用（FMV-W630以外は内蔵SCSI機器の接続は不可） 注）接続可能SCSI機器台数：最大3台 注）内蔵SCSI機器と外付SCSI機器の同時接続不可 注）Fast SCSI対応機器も接続可能です。この場合、接続した機器はSCSI-2機器として動作します。
		FMV-128	済	● ＊1	●	●	●	⑨	●	●	●	●	13,000	PCIバス用《ハーフサイズ》、Ultra SCSI対応、デバイスドライバ添付、外付SCSI機器用コネクタ：ハーフピッチ（50ピン）、 必須ハード：SCSIケーブル（FMV-CBL833）、終端抵抗<外付SCSI機器接続時> 内蔵SCSIケーブル（FMV-CBL834）〈内蔵SCSI機器接続時〉 ＊1：PCIスロット［1/3］には、接続不可。 注）SCSI装置からのシステム起動はできません。 注）外付SCSI機器接続用（FMV-W630以外は内蔵SCSI機器の接続は不可） 注）接続可能SCSI機器台数：最大3台 注）内蔵SCSI機器と外付SCSI機器の同時接続不可 注）Fast SCSI対応機器も接続可能です。この場合、接続した機器はSCSI-2機器として動作します。
E4	内蔵DATユニット	FMV-DT401	済	● ＊1	×	×	×	×	×	×	● ＊2	● ＊3	180,000	Ultra SCSI対応、内蔵 SCSI DATユニット、DDS4対応、最大20GB（圧縮時40GB）／テープ1巻の記録が可能 必須ハード：SCSIカード 対応ソフト：ARCserve 2000 ＊1：IDE-RAIDモデルでの選択は不可。 ＊2：Windows® XPのBACKUP UTILITYでも使用可能。 ＊3：Windows® 2000のMSBACKUPでも使用可能。 注）圧縮時40GBは圧縮率2倍の場合です。圧縮率はデータの種類により変動しますのでご注意願います。 ※DDS-4とDDS-1の混在使用はできません。また、1.3GBタイプのDDS-1テープは使用できません。
E5	DVDマルチドライブユニット（USB）	FMDVM-211	済	×	⑱	●	●	×	●	×	●	●	60,000	USB2.0対応の外付けDVD-Multiドライブユニット。トレイ方式。DVD-ROM読出：最大12倍速、 CD-ROM読出：最大32倍速、DVD-RAM/DVD-R書込：2倍速、DVD-RW書込：1倍速、CD-R書込：最大12倍速、 CD-RW書込：最大8倍速。添付ソフト：Sonic RecordNow! 7.2 バッファアンダーランエラー防止機能内蔵 注）本装置で書込みしたDVD-RAMを読込できるDVD装置はRAMリード対応ドライブのみとなります。
E6	DVD-ROM&CD-R/RWドライブユニット	FMV-NCB51	済	●	●	●	●	×	●	×	●	●	32,000	ポータブルタイプのUSB(USB2.0対応）接続外付けDVD-ROM&CD-R/RWドライブユニット。 データ転送速度　DVD-ROM読出：最大8倍速、DVD-RAM読出：最大2倍速、CD-ROM読出：最大24倍速、 CD-R書込：最大24倍速、CD-RW書換：最大16倍速 バッファアンダーランエラー防止機能内蔵 添付品：ACアダプタ、専用ドライバ、添付ソフト：Sonic RecordNow! 7.2、WinDVD5、USBインターフェースケーブル
E7	CD-R/RWドライブユニット（USB）	FMV-NRW53S	済	●	●	●	●	×	●	×	●	●	29,800	ポータブルタイプのUSB接続外付けCD-R/RWドライブユニット。 データ転送速度　読出：最大24倍速、書込：最大24倍速、書換：最大10倍速 バッファアンダーランエラー防止機能内蔵 添付品：ACアダプタ、専用ドライバ、添付ソフト：Sonic RecordNow! 7.2、USBインターフェースケーブル
E8	3.5インチ光磁気ディスクドライブユニット-2.3GB（セキュリティ対応）（USB）	FMPD-461S	済	●	●	●	●	⑤	●	×	●	●	62,000	2.3GB/1.3GB媒体に対してセキュリティ情報を記憶可能なUSB2.0接続外付け3.5インチ光磁気ディスクユニット 2.3GB/1.3GB/640MB/540MB/230MB/128MB媒体使用可能、回転数:5455rpm（～640MB）、 3640rpm/4138rpm·4801rpm（1.3GB）、3637rpm（2.3GB）、USBケーブルおよび縦置用スタンド添付 注）ネットワーク上での「共有」指定時にセキュリティ機能は使用できません。 注）オーバーライト媒体使用時の書き込み速度は通常媒体使用時と同じになります。
E9	3.5インチ光磁気ディスクユニット-1.3GB（セキュリティ対応）（USB）	FMPD-454S	済	●	●	●	●	⑤	●	×	●	●	39,000	1.3GB媒体に対してセキュリティ情報を記憶可能なUSB2.0接続外付け3.5インチ光磁気ディスクユニット 1.3GB/640MB/540MB/230MB/128MB媒体使用可能、回転数：6551rpm（～640MB）、 3637rpm（1.3GB）USBケーブルおよび縦置用スタンド添付 注）ネットワーク上での「共有」指定時にセキュリティ機能は使用できません。 注）オーバライト媒体使用時の書き込み速度は通常媒体使用時と同じになります。
	3.5インチ光磁気ディスクドライブユニット-1.3GB（セキュリティ対応）（USB）	FMPD-453S	済	●	●	●	●	⑤	●	×	●	●	39,000	1.3GB媒体に対してセキュリティ情報を記憶可能なUSB2.0接続外付け3.5インチ光磁気ディスクユニット 1.3GB/640MB/540MB/230MB/128MB媒体使用可能、回転数：5455rpm（～640MB）、 3637rpm（1.3GB）USBケーブルおよび縦置用スタンド添付 注）ネットワーク上での「共有」指定時にセキュリティ機能は使用できません。 注）オーバライト媒体使用時の書き込み速度は通常媒体使用時と同じになります。

本文中のディスク容量の表記は、1MB＝1000×1000バイト、1GB＝1000×1000×1000バイト換算値です。
1MB＝1024×1024バイト、1GB＝1024×1024×1024バイト換算値のものとは、表記上は同容量でも、実容量は少なくなりますのでご注意ください。

※：「適応OS」については、P47をご覧ください。

⑤FMV-DESKPOWER CE55J7/Cの場合、搭載（接続）不可。
⑨FMV-DESKPOWER Tシリーズ、LXシリーズ、H90J9/F、H70J9/S、CE50J7/Sの場合、搭載（接続）不可。
⑰FMV-EX330のみ、搭載（接続）不可。
⑱FMV-E635のみ、搭載（接続）不可。

■ハードウェア一覧

●：適応可　×：適応不可

項	品名	型名	提供時期	適応機種					適応OS※				希望小売価格（円、税別）	備考
				Wシリーズ	Eシリーズ	Cシリーズ	Kシリーズ	DESKPOWER	WinXP Home	WinXP MCE	WinXP Pro	Win2000（DSP）		Wシリーズ　：FMV-W630 Eシリーズ　：FMV-E635、E630、EX330 Cシリーズ　：FMV-C630、CX630、C330 Kシリーズ　：FMV-K630 DESKPOWER：FMV-DESKPOWER T50J、T90J、LX50J、LX70J、CE50J5、CE50J7、CE50J7/M、CE50J7/S、CE50J9、CE55J7/C、CE70J7、CE70J9、H50J7、H50JV、H70J9、H70J9/S、H90J9/F
E10	3.5インチ光磁気ディスクユニット（USB）	FMPD-445	2004.10/下	●	●	●	●	⑤	●	×	●	●	33,000	USB2.0接続外付3.5インチ光磁気ディスクユニット、640MB/540MB/230MB/128MB媒体使用可能。 回転数：6550rpm、USBケーブル及び設置用スタンド添付。
	3.5インチ光磁気ディスクドライブユニット（USB）	FMPD-444	済	●	●	●	●	⑤	●	×	●	●	33,000	USB2.0接続外付3.5インチ光磁気ディスクユニット、640MB/540MB/230MB/128MB媒体使用可能。 回転数：5450rpm、USBケーブル及び設置用スタンド添付。
E11	3.5インチ光磁気ディスクユニット（USBバスパワー）	FMPD-542	2004.11/中	●	●	●	●	⑤	●	×	●	●	33,000	USB2.0接続外付3.5インチ光磁気ディスクユニット、640MB/540MB/230MB/128MB媒体使用可能。 USBバスパワーで動作可能。回転数：4500rpm、USBケーブル添付。
	3.5インチ光磁気ディスクドライブユニット（USBバスパワー）	FMPD-541	済	●	●	●	● ＊1	⑤	●	×	●	●	33,000	USB1.1接続外付3.5インチ光磁気ディスクユニット、640MB/540MB/230MB/128MB媒体使用可能。 USBバスパワーで動作可能（一部のパソコンではACアダプタが必要な場合もあります） 回転数：3000rpm、USBケーブル及びACアダプタ添付。 ＊1：ACアダプタが必要
E12	FDDユニット（USB）	FMFD-51S	済	×	×	×	×	●	● ＊1	● ＊1	● ＊1	×	10,000	USB接続外付け3.5型FDDユニット。薄型、軽量。FDD接続ケーブル直出し。 筐体色：クールシルバー×フロントシルバー 注）OASYS専用FDは使用できません。 ＊1：1.23GB（1024バイト/セクタ）の媒体を正しく認識できない場合は、一度1.44MB媒体をリードしてから再度ご使用ください。
E13	SCSIケーブル	FMV-CBL833	済	●	●	●	●	⑨	—	—	—	—	4,000	外付けUltraSCSI機器接続用ケーブル［0.5m、ハーフ50ピン-ハーフ50ピン］ 対応SCSIカード：FMV-128/129
E14	SCSIカード	FMV-J124	済	×	×	×	×	●	●	●	●	●	14,000	Fast SCSI対応、PC Card Standard準拠、デバイスドライバ添付、 必須ハード：SCSIケーブル、終端抵抗 注）外付SCSI機器接続用（内蔵SCSI機器の接続は不可）
E15	SCSIケーブル	FMVJCBL105	済	×	×	×	×	●	—	—	—	—	5,000	外付けSCSI機器接続用ケーブル［0.46m、SCSIカード（FMV-J124）-ハーフ50ピン］ 対応SCSIカード：FMV-J124
E16	DATユニット	FMDT-401	済	●	●	●	●	×	×	×	● ＊1	●	190,000	Ultra SCSI対応、外付けSCSI DATユニット、DDS4対応、最大20.0GB（圧縮時40GB）／テープ1巻の記録が可能、 SCSIコネクタ：ハーフピッチ 必須ハード：SCSIカード／SCSIケーブル 対応ソフト：ARCserve 2000 ＊1：Windows® XPのBACKUP UTILITYでも使用可能。 注）圧縮時40GBは、圧縮率2倍の場合です。圧縮率はデータの種類により変動しますのでご注意願います。 注）SCSIケーブルは添付しておりません。ご使用の際はSCSIカード及びSCSI機器のコネクタ形状を確認の上、SCSIケーブルを手配してください。 ※DDS-4とDDS-1の混在使用はできません。また、1.3GBタイプのDDS-1テープは使用できません。
E17	ハードディスクユニット-250GB（LAN/RAID）	FMHD-25LR	済	●	●	●	●	●	⑤	×	●	●	375,000	RAID1（ミラーリング）、ホットスワップ対応のNetwork HDD。250GBハードディスクユニット、LANインターフェース（1000BASE-T、100BASE-TX、または10BASE-T）によりネットワーク（LAN）に接続可能。UPLINKスイッチ切替えによりローカルで本体PCと接続可能。Webブラウザにより簡単設定、共有フォルダに対するアカウント設定、パスワード設定が可能。データコピー機能、アカウント・ドメイン連携機能、廃棄時のHDDデータ消去機能等を搭載。
E18	ハードディスクユニット-160GB（LAN/RAID）	FMHD-16LR2	済	●	●	●	●	●	⑤	×	●	●	275,000	RAID1（ミラーリング）、ホットスワップ対応のNetwork HDD。160GBハードディスクユニット、LANインターフェース（1000BASE-T、100BASE-TX、または10BASE-T）によりネットワーク（LAN）に接続可能。UPLINKスイッチ切替えによりローカルで本体PCと接続可能。Webブラウザにより簡単設定、共有フォルダに対するアカウント設定、パスワード設定が可能。データコピー機能、アカウント・ドメイン連携機能、廃棄時のHDDデータ消去機能等を搭載。
E19	ハードディスクユニット-250GB（RAID交換用）	FMHDC-25LR	済	●	●	●	●	●	⑤	×	●	●	110,000	FMHD-25LRの交換用250GBハードディスクユニット。
E20	ハードディスクユニット-160GB（RAID交換用）	FMHDC16LR2	済	●	●	●	●	●	⑤	×	●	●	74,000	FMHD-16LR2の交換用160GBハードディスクユニット。

本文中のディスク容量の表記は、1MB＝1000×1000バイト、1GB＝1000×1000×1000バイト換算値です。
1MB＝1024×1024バイト、1GB＝1024×1024×1024バイト換算値のものとは、表記上は同容量でも、実容量は少なくなりますのでご注意ください。

※：「適応OS」については、P47をご覧ください。

⑤FMV-DESKPOWER CE55J7/Cの場合、搭載（接続）不可。
⑨FMV-DESKPOWER Tシリーズ、LXシリーズ、H90J9/F、H70J9/S、CE50J7/Sの場合、搭載（接続）不可。

■ハードウェア一覧

●：適用可　×：適用不可

項	品名	型名	提供時期	適応機種					適応OS※				希望小売価格（円、税別）	備考
				Wシリーズ	Eシリーズ	Cシリーズ	Kシリーズ	DESKPOWER	WinXP Home	WinXP MCE	WinXP Pro	Win2000（DSP）		Wシリーズ　：FMV-W630 Eシリーズ　：FMV-E635、E630、EX330 Cシリーズ　：FMV-C630、CX630、C330 Kシリーズ　：FMV-K630 DESKPOWER：FMV-DESKPOWER T50J、T90J、LX50J、LX70J、CE50J5、CE50J7、CE50J7/M、CE50J7/S、CE50J9、CE55J7/C、CE70J7、CE70J9、H50J7、H50JV、H70J9、H70J9/S、H90J9/F
F. オプションカード														
F1	ワイヤレスLANカード	FMV-JW481	済	×	×	×	×	⑪	●	●	●	●	9,800	PCカード、無線インターフェース：IEEE802.11a、IEEE802.11g（通信速度、最大54Mbps）、Wi-Fi準拠、 転送レート：54/48/36/24/18/12/9/6Mbps（速度自動切替）（IEEE802.11g準拠、IEEE802.11a準拠）、 11/5.5/2/1Mbps（速度自動切替）（IEEE802.11b準拠）、 セキュリティ規格IEEE802.1X、WPA対応、高速化技術Super A/G対応。 添付品：ドライバ、ユーティリティソフト ※LANに接続するにはワイヤレスLANステーション（FMWT-54AG）、ワイヤレスブロードバンドルータ（FMWBR-201）、FMVステーション（FMVST-101）のどれかが必要。 注）IEEE802.11g機能使用時、IEEE 802.11bとの混在使用が可能です。（それぞれ通信速度が落ちる場合があります） 注）IEEE802.11a機能を使用の場合、屋内専用です。屋外ではご使用になれません。 注）本製品は日本仕様です。日本以外ではご使用になれません。
F2	ワイヤレス LANステーション	FMWT-54AG	済	—	—	—	—	— ＊1	●	●	●	●	120,000	ワイヤレスLANカード用基地局（社内バックボーン接続/ローミング機能付）、 無線インターフェース：IEEE802.11a、IEEE802.11g（通信速度、最大54Mbps）、Wi-Fi準拠、 クライアント台数：IEEE802.11aとIEEE802.11gそれぞれ最大20台、計40台（推奨）、 転送レート：54/48/36/24/18/12/9/6Mbps（速度自動切替）（IEEE802.11g準拠、IEEE802.11a準拠）、 11/5.5/2/1Mbps（速度自動切替）（IEEE802.11b準拠）、 外部インターフェース：LANインターフェース（100BASE-TX/10BASE-T）RJ-45×1、 セキュリティ規格IEEE802.1X、WPA対応、 管理機能：SNMP、syslog、タグVLAN、 高速化技術Super A/G対応。 添付品：ステーション管理ツール、外部アンテナ、延長アンテナ、ACアダプタ、 必須ハード：無線LAN機能が標準装備でないFMVシリーズの場合 ワイヤレスLANカード（FMV-JW481/JW183/W182）が必要。 ＊1：FMV-DESKPOWER C90HW/F、CE50H7/Sでは未サポート。 ※ワイヤレスLAN機器との通信距離は見通しのよいところで、 IEEE802.11aで約15m、IEEE802.11b、IEEE802.11gで約25m ※ステーション管理ツールは有線LANで接続されたパソコン本体にて使用 注）IEEE802.11gとIEEE802.11bの混在使用が可能（それぞれ通信速度が落ちる場合があります） 注）IEEE802.11a機能を使用の場合、屋内専用です。屋外ではご使用になれません。 注）本製品は日本仕様です。日本以外ではご使用になれません。
		FMWT-UGK1	済	—	—	—	—	—	●	●	●	●	30,000	FMWT-52BをFMWT-53Gと同等機能にし、IEEE802.11gに対応させるためのアップグレードキット。
F3	ワイヤレスLANカード	FMV-W182	済	●	●	●	●	⑨	●	●	●	●	22,000	PCIバス用<ハーフサイズ>、 転送レート：11/5.5/2/1Mbps（速度自動切替）（IEEE802.11b準拠）、Wi-Fi準拠、 添付品：ドライバ、ユーティリティソフト 注）ワイヤレスLAN機能を装備した機種につきましては標準内蔵のワイヤレスLAN機能をご利用ください。 注）複数LANでの同時通信については、P38、P64「注）複数LAN同時通信の可否について」をご参照下さい。 ※LANに接続するにはワイヤレスLANステーション（FMWT-54AG）、 ワイヤレスブロードバンドルータ（FMWBR-201）、FMVステーション（FMVST-101）のどれかが必要。 注）FMV-C330の下段[120mm]のバスには搭載不可。詳細についてはP35「注5）拡張スロットについて」をご参照ください。 注）本製品は日本仕様です。日本以外ではご使用になれません。
F4	ワイヤレスLANカード	FMV-JW183	済	×	×	×	×	⑪	●	●	●	●	8,000	PCカード、 転送レート：11/5.5/2/1Mbps（速度自動切替）（IEEE802.11b準拠）、Wi-Fi準拠、 添付品：ドライバ、ユーティリティソフト 注）ワイヤレスLAN機能を装備した機種につきましては標準内蔵のワイヤレスLAN機能をご利用ください。 注）複数LANでの同時通信については、P38、P64「注）複数LAN同時通信の可否について」をご参照下さい。 ※LANに接続するにはワイヤレスLANステーション（FMWT-54AG）、ワイヤレスブロードバンドルータ（FMWBR-201）、FMVステーション（FMVST-101）のどれかが必要。 注）本製品は日本仕様です。日本以外ではご使用になれません。
–	ワイヤレスLAN用アンテナ	FMV-WANT2	2004.10/下	●	⑰	⑲	●	×	—	—	—	—	9,000	W/E/C/Kシリーズの内蔵ワイヤレスLAN（FMC-WLNW2）専用オプションアンテナ。
F5	ワイヤレスLAN用アンテナ	FMV-WANT1	済	—	—	—	—	—	—	—	—	—	9,000	ワイヤレスLANカード（FMV-W182）専用オプションアンテナ。
F6	ワイヤレス ブロードバンドルータ	FMWBR-201	済	—	—	—	—	— ＊1	—	—	—	—	29,800	有線と無線に対応したブロードバンドルータ。 無線インターフェース：IEEE802.11g、Wi-Fi準拠、 クライアント台数：10台（推奨）、 転送レート：54/48/36/24/18/12/9/6Mbps（速度自動切替）（IEEE802.11g準拠）、 11/5.5/2/1Mbps（速度自動切替）（IEEE802.11b準拠）、 有線インターフェース：WAN側1ポート（100BASE-TX/10BASE-T）、 LAN側4ポート（100BASE-TX/10BASE-T、スイッチングハブ機能付）、 セキュリティ規格IEEE802.1X、WPA対応、 管理機能：SNMP、VPNパススルー（パス数1）、VPNゲートウェイ（IPSecトンネル数70）、 UPnP機能によりWindows® Messenger対応。マルチPPPoE、アンナンバードPPPoE対応。 高速化技術Super対応。 必須ハード：無線LAN機能が標準装備でないFMVシリーズで無線機能を使う場合、 ワイヤレスLANカード（FMV-JW481/JW183/W182）が必要。 なおIEEE802.11bとIEEE802.11gの混在使用も可能。（それぞれ通信速度が落ちる場合があります） ※ワイヤレスLAN機器との通信距離は見通しのよいところで約25m、最大接続台数は10台（推奨） ＊1：FMV-DESKPOWER H90J9/F、H70J9/S、CE50J7/Sでは未サポート。 注）FMV-JW183/W182と接続時の通信速度は最大11Mbpsとなります。 注）本製品は日本仕様です。日本以外ではご使用になれません。

⑨FMV-DESKPOWER Tシリーズ、LXシリーズ、H90J9/F、H70J9/S、CE50J7/Sの場合、搭載（接続）不可。
⑪FMV-DESKPOWER H90J9/F、H70J9/S、CE50J7/Sの場合、搭載（接続）不可。
⑰FMV-EX330のみ、搭載（接続）不可。
⑲FMV-CX630のみ、搭載（接続）不可。

※：「適応OS」については、P47をご覧ください。

■ハードウェア一覧

●：適用可　×：適用不可

項	品名	型名	提供時期	適応機種					適応OS ※				希望小売価格（円、税別）	備考
				Wシリーズ	Eシリーズ	Cシリーズ	Kシリーズ	DESKPOWER	WinXP Home	WinXP MCE	WinXP Pro	Win2000（DSP）		Wシリーズ　：FMV-W630 Eシリーズ　：FMV-E635、E630、EX330 Cシリーズ　：FMV-C630、CX630、C330 Kシリーズ　：FMV-K630 DESKPOWER：FMV-DESKPOWER T50J、T90J、LX50J、LX70J、CE50J5、CE50J7、CE50J7/M、CE50J7/S、CE50J9、CE55J7/C、CE70J7、CE70J9、H50J7、H50JV、H70J9、H70J9/S、H90J9/F
F7	FMVステーション	FMVST-101	済	×	×	×	×	⑪	●	●	●	●	オープン価格（注7）	ホームサーバー内蔵ネットワークステーション、ワイヤレスブロードバンドルータ機能あり、 ファイル/プリンタ/インターネット接続の共有が可能、 HDD容量：200GB、簡易グループウェア「ホームネットワークウェア」搭載 無線インターフェース：IEEE802.11g、転送レート54/48/36/24/18/12/9/6Mbps（自動切替）、 IEEE802.11b、転送レート11/5.5/2/1Mbps（自動切替） 有線インターフェース：WAN側1ポート（100BASE-TX/10BASE-T）、 LAN側1ポート（1000BASE-T/100BASE-TX/10BASE-T） ネットワークキー（WEP）：64/128/152bit対応、 使用可能チャンネル：1～13ch（IEEE802.11g）、 1～14ch（IEEE802.11b） 必須ハード：ワイヤレスLANカード（FMV-JW481/JW183/W182）。 もしくはワイヤレスLAN機能搭載のFMV-DESKPOWERシリーズ もしくは有線LAN機能搭載のFMV-DESKPOWERシリーズ ※通信可能距離：約25m（環境による）、最大接続台数：10台（推奨） 注）本製品は日本仕様です。日本以外ではご使用になれません。
F8	ツイストペアケーブル（エンハンスドカテゴリ5）	TPCBL-C005	済	—	—	—	—	—	—	—	—	—	＊ 3,500	5m　LANインターフェース-HUB間接続ケーブル
		TPCBL-C010	済	—	—	—	—	—	—	—	—	—	＊ 3,900	10m　1000BASE-T/100BASE-TX/10BASE-T用（エンハンスドカテゴリ5）
		TPCBL-C015	済	—	—	—	—	—	—	—	—	—	＊ 4,700	15m
		TPCBL-C030	済	—	—	—	—	—	—	—	—	—	＊ 7,200	30m
		TPCBL-C050	済	—	—	—	—	—	—	—	—	—	＊ 10,300	50m
		TPCBL-C100	済	—	—	—	—	—	—	—	—	—	＊ 18,000	100m　＊標準価格（円、税別）
F9	ツイストペアケーブル（カテゴリ5）	TPCBL-B005	済	—	—	—	—	—	—	—	—	—	＊ 2,650	5m　LANインターフェース-HUB間接続ケーブル
		TPCBL-B010	済	—	—	—	—	—	—	—	—	—	＊ 3,000	10m　100BASE-TX/10BASE-T用（カテゴリ5）
		TPCBL-B015	済	—	—	—	—	—	—	—	—	—	＊ 3,600	15m
		TPCBL-B030	済	—	—	—	—	—	—	—	—	—	＊ 5,500	30m
		TPCBL-B050	済	—	—	—	—	—	—	—	—	—	＊ 7,900	50m
		TPCBL-B100	済	—	—	—	—	—	—	—	—	—	＊ 13,800	100m　＊標準価格（円、税別）
F10	LANカード（1000BASE-T）	FMV-1812	済	●	●	●	●	⑭	●	×	●	●	7,000	PCIバス用《ハーフサイズ》、1000BASE-T/100BASE-TX/10BASE-T伝送路接続用、Wakeup on LAN対応、 ネットワークブート機能搭載、必須ハード：ツイストペアケーブル 注）複数LANでの同時通信については、P38、P64「注）複数LAN同時通信の可否について」をご参照下さい。 ※Wakeup on LAN機能、ネットワークブート機能は、パソコン本体がサポートしている場合のみ使用可能です。 ※電源断状態からのWakeup on LAN機能は使用できません。
F11	LANカード（100BASE-TX/セキュリティ対応）	FMV-1803S	済	●	●	●	●	⑭	●	●	●	●	10,000	PCIバス用《ハーフサイズ》、100BASE-TX/10BASE-T伝送路接続用、IPSecによる暗号化通信をサポート、 3DES（Triple Data Encryption Standard）対応、Wakeup on LAN対応、ネットワークブート機能搭載、 必須ハード：ツイストペアケーブル 注）複数LANでの同時通信については、P38、P64「注）複数LAN同時通信の可否について」をご参照下さい。 ※Wakeup on LAN機能、ネットワークブート機能は、パソコン本体がサポートしている場合のみ使用可能です。
F12	LANカード（100BASE-TX）	FMV-J185	済	×	×	×	×	●	●	●	●	×	26,800	100BASE-TX/10BASE-T対応LANカード。PC Card Standard準拠。CardBus対応。 ［注］LAN機能を装備した機種につきましては、標準内蔵のLAN機能をご利用ください。 <複数LAN構成の可否に関しましては、64ページの一覧表をご参照下さい>
F13	通信カードV/X	FMV-1672	済	●	●	●	●	⑭	●＊1	×	●＊1	●＊1	74,000	PCIバス用《ハーフサイズ》、V.24/X.21 インターフェース 必須ハード：V.24…FMV-CBL604/607、X.21…FMV-CBL841/842（ケーブルの同時使用不可） 必須ソフト：通信制御サービス ＊1：通信制御サービスV6.0 L40以降で対応。
F14	RS-232Cケーブル	FMV-CBL604	済	—	—	—	—	—	—	—	—	—	4,000	通信カードV/X－モデム間接続ケーブル1.5m（Dsub-15-Dsub-25）、V.24インターフェース用 必須ハード：FMV-1671/1672
F15	RS-232Cケーブル	FMV-CBL607	済	—	—	—	—	—	—	—	—	—	14,000	通信カードV/X－モデム間接続ケーブル15m（Dsub-15-Dsub-25）、V.24インターフェース用 必須ハード：FMV-1671/1672
F16	DSUケーブル（X.21）	FMV-CBL841	済	—	—	—	—	—	—	—	—	—	4,000	通信カードV/X－モデム間接続ケーブル1.5m（Dsub-15-Dsub-15）、X.21インターフェース用 必須ハード：FMV-1671/1672
F17	DSUケーブル（X.21）	FMV-CBL842	済	—	—	—	—	—	—	—	—	—	14,000	通信カードV/X－モデム間接続ケーブル15m（Dsub-15-Dsub-15）、X.21インターフェース用 必須ハード：FMV-1671/1672
F18	ISDNカード	FMV-1662	済	●	●	●	●	⑭	●＊1	×	●＊1	●＊1	88,000	PCIバス用《ハーフサイズ》、ISDN網接続用カード8Pモジュラーケーブル添付 Windows® XP/2000/Windows NT® 4.0/3.51/98/Me用ドライバ添付 ＊1：通信制御サービスV6.0 L40以降で対応。 注）ローゼットは別手配となります。 注）FMV-C630/CX630/C330の下段（120mm）のバスには搭載不可。詳細についてはP35「注5）拡張スロットについて」をご参照ください。
F19	FAXモデムカード-56000（全二重）	FMV-FX533	済	●	●	●	●	×	●	×	●	●＊1＊2＊3	22,000	PCIバス用《ハーフサイズ》、データ：56Kbps（受信）／33.6Kbps（送信）、FAX：14.4Kbps、二線式全二重通信、 ヘッドセット対応、PC内蔵サウンド連携可能、ATコマンド対応（V.25ter）、V.90/K56flex、V.42bis、MNP-5、 FAX Class1、ボイス／FAX／通信用ソフト（BITWARE™） ＊1：対象OSのドライバは下記ホームページよりダウンロードして下さい。 インターネット富士通パソコン情報ページ「FM WORLD」（http://www.fmworld.net/biz/） ＊2：ナンバディスプレイ対応回線に接続する場合は、省電力機能は使用できません。 ＊3：添付のBITWARE™ は使用できません。 注）サウンドケーブルによる連携機能はサポートしておりません。 注）56Kbps/33.6Kbpsはハードウェアの最大性能であり、ソフトウェアまたは回線の状態により通信速度は異なります。 注）FMV-C630/CX630/C330の下段［120mm］のバスには搭載不可。詳細についてはP35「注5）拡張スロットについて」をご参照ください。

⑪FMV-DESKPOWER H90J9/F、H70J9/S、CE50J7/Sの場合、搭載（接続）不可。
⑭FMV-DESKPOWER Tシリーズ、LXシリーズ、H90J9/F、H70J9/S、CE50J7/S、CE55J7/Cの場合、搭載（接続）不可。

※：「適応OS」については、P47をご覧ください。

（注7）オープン価格の商品は希望小売価格を定めていません。

■ハードウェア一覧

●：適用可　×：適用不可

項	品名	型名	提供時期	適応機種					適応OS ※				希望小売価格（円、税別）	備考
				Wシリーズ	Eシリーズ	Cシリーズ	Kシリーズ	DESKPOWER	WinXP Home	WinXP MCE	WinXP Pro	Win2000（DSP）		Wシリーズ　：FMV-W630 Eシリーズ　：FMV-E635、E630、EX330 Cシリーズ　：FMV-C630、CX630、C330 Kシリーズ　：FMV-K630 DESKPOWER：FMV-DESKPOWER T50J、T90J、LX50J、LX70J、CE50J5、CE50J7、CE50J7/M、CE50J7/S、CE50J9、CE55J7/C、CE70J7、CE70J9、H50J7、H50JV、H70J9、H70J9/S、H90J9/F
F20	シリアルパラレルカード	FMV-103	済	●	●	●	●	×	● ＊1 ＊2	×	● ＊1 ＊2	● ＊1 ＊2	16,000	PCIバス用《ハーフサイズ》、シリアルポート（RS-232C、9PIN）×1、 パラレルポート（セントロニクス準拠、25PIN）×1、各種ドライバ添付 必須ハード：シリアル…FMV-CBL606/FMV-CBL501/FMB-CBL501、パラレル…FMV-CBL712 ＊1：ACPI S3モードを未サポート。 ＊2：同時搭載は2枚まで（パラレルポートは1ポートのみ接続可能、シリアルポートは2ポート接続可能） 注）以下の周辺機器との接続には使用できません。FMRP-202 注）Windows® XP使用時のサポート周辺機器は以下の通りです。 XL-2110/6700、FMPR-5000/5100/5300/5300E/5400/5600 注）FMV-C630/CX630/C330の下段［120mm］のバスには搭載不可。詳細についてはP35「注5）拡張スロットについて」をご参照ください。
F21	電源制御カード	FMV-RP104	済	●	×	●	×	×	×	×	●	●	50,000	PCIバス用、LAN上の任意のパソコンから本カード搭載パソコンの電源投入/切断（自動シャットダウン）が可能、 最大12ヶ月のカレンダースケジュールによる自動電源制御が可能、オプションによりUPSと連携が可能。 Windows® XP Pro/2000/Me/98、WindowsNT® 3.5/4.0（SP6aまで）用制御ソフト添付。 必須ハード：電源制御ケーブルセット、ツイストペアケーブル、 UPS連携時：UPS接続用ケーブル（FMCBL622）〈FMUP-202接続時のみ〉
F22	電源制御ケーブルセット	FMVRPCBL5	済	●	×	×	×	×	－	－	－	－	7,000	電源制御カード（FMV-RP104）を搭載する場合に必須。
F23	電源制御ケーブルセット	FMVRPCBL6	済	×	×	③	×	×	－	－	－	－	7,000	電源制御カード（FMV-RP104）を搭載する場合に必須。
F24	電源制御ケーブルセット	FMVRPCBL7	済	×	×	②	×	×	－	－	－	－	7,000	電源制御カード（FMV-RP104）を搭載する場合に必須。
F25	UPS接続用ケーブル	FMCBL622	済	●	×	●	×	×	－	－	－	－	7,000	電源制御カード－無停電電源装置（FMUP-202）間接続用ケーブル。UPS連携機能を使用するためのケーブル。

②FMV-C630、CX630のみ、搭載（接続）可。
③FMV-C330のみ、搭載（接続）可。

※：「適応OS」については、P47をご覧ください。

注）複数LAN同時通信の可否について

・OSが、WinXP Pro/Win2000 Pro/WinXP Homeの場合、複数のLANによる同時通信が可能になります。
・無線LAN搭載モデルにてFMV-JW481をご利用の場合は内蔵無線LANとの排他運用でのみ使用が可能です。
　内蔵無線LANとの同時通信はできませんのでご注意下さい。

●：同時通信可能　×：同時通信不可能　－：構成上不可能

LAN形式の組み合わせ	内蔵無線LAN搭載モデル	有線LANカード（FMV-1812、1803S）	無線LANカード		
			IEEE802.11b準拠（FMV-W182）	IEEE802.11b準拠（FMV-JW183）	IEEE802.11a/b/g準拠（FMV-JW481）
有線LAN搭載モデル（標準搭載）	●	●	●	●	●
IEEE802.11a/b/g準拠 無線LAN搭載モデル（標準搭載・カスタムメイド）	－	●	×	×	×
有線LANカード（FMV-1812、1803S） （オプション：PCIカード）	●	●	●	●	●
無線LANカード（FMV-W182：IEEE802.11b準拠） （オプション：PCIカード）	×	●	×	×	×
無線LANカード（FMV-JW183：IEEE802.11b準拠） （オプション：PCカード）	×	●	×	×	×
無線LANカード（FMV-JW481：IEEE802.11a/b/g準拠） （オプション：PCカード）	×	●	×	×	－

■ハードウェア一覧

●：適用可　×：適用不可

項	品名	型名	提供時期	適応機種					適応OS※				希望小売価格（円、税別）	備考
				Wシリーズ	Eシリーズ	Cシリーズ	Kシリーズ	DESKPOWER	WinXP Home	WinXP MCE	WinXP Pro	Win2000（DSP）		Wシリーズ　：FMV-W630 Eシリーズ　：FMV-E635、E630、EX330 Cシリーズ　：FMV-C630、CX630、C330 Kシリーズ　：FMV-K630 DESKPOWER：FMV-DESKPOWER T50J、T90J、LX50J、LX70J、CE50J5、CE50J7、CE50J7/M、CE50J7/S、CE50J9、CE55J7/C、CE70J7、CE70J9、H50J7、H50JV、H70J9、H70J9/S、H90J9/F
G. 拡張機器														
G1	TA機能付ネットワークステーション	FMNS-101	済	●	●	●	●	⑪＊	●	●	●	●	37,800	ISDNターミナルアダプタ、ISDNダイヤルアップルータ、ブロードバンドルータ機能を持つネットワークステーション。 DSU内蔵。専用オプションのワイヤレスLANキット（FMNS-WL1）により、ワイヤレスLANクライアントPCからのルータ接続が可能。PPPoE、ローミング対応。USBポート×1、RS-232Cポート×1（ターミナルアダプタモード専用）、LANポート（100BASE-TX/10BASE-T）×1（ルータモード専用）、アナログポート×3（TEL1ポートのみ乾電池による停電バックアップ可）ISDN通信速度：同期：128/64kbps、非同期：57.6k/38.4k/19.2k/9.6kbps、PIAFS 32k/64kbps（PIAFS V2.0/2.1）USBポート（Windows® 2000のみサポート）/RS-232Cポート同時使用可（64kbpsのみ） ※ダイヤルアップルータモードでは128/64kbpsのみ 注）電源OFF時（停電時）、アナログポートTEL1以外に接続した機器及びS/T点インターフェースに接続した機器は使用できません。 注）本装置とパソコン本体間は非同期通信のみサポート（エミュレータ接続は不可） 注）RS-232C接続時は、パソコン本体の最大通信速度が115.2kbpsのため、128kbpsの最大値での通信を行うことができません。 注）ターミナルアダプタモードとルータモードは排他動作 FMNS-WL1はご利用できません。 S3/S4は未サポートです。 ワイヤレスLANクライアントPC用必須ハード：ワイヤレスLANカード（FMV-JW183/W182） ※ターミナルアダプタモードの場合は不要 注）ワイヤレスLANカードの最大接続台数は10台（推奨） ＊：H90J9/Fは有線LAN/USB接続は可。
G2	Bluetooth™ USBアダプタ	FMWBA-101	済	×	×	×	×	⑫	●	●	●	●	オープン価格（注7）	Bluetooth®規格（Class1）対応USBアダプタ。USB1.1準拠。通信方式：Bluetooth Ver1.1。 通信速度：約720kbps（最大）。 [注]Bluetooth機能を装備した機種につきましては標準内蔵のBluetooth機能をご利用下さい。
G3	FAXモデム-56000	FMFX-511	済	●	●	●	●	×	●	×	●	●	25,000	56000bps（データ受信）/33600bps（データ送信）、14400bps（FAX）、FAX Class1/2、二線式全二重通信、ATコマンド対応、ACアダプタ/RS-232Cケーブル添付 注）56kbps/33.6kbpsはハードウェアの最大性能であり、ソフトウェアまたは回線の状態により通信速度は異なります。
G4	指紋認識装置	FS-230U	済	●	●	●	●	⑤	●	×	●	●	25,000	指紋認識装置、認識照合方式：特徴相関法、本人受理率：99%／他人受理率：0.002%、 USB接続、専用デバイスドライバ添付、指紋ログオンソフト「Secure Login Light」添付 注）カスタムメイドのスマートカードリーダ/ライタ追加、スマートカードリーダ/ライタ付OADGキーボード（FMV-KB331S/332S）、など他の認証製品との併用はできません。
－	スマートカード	FMSMA-C1	済	－	－	－	－	－	－	－	－	－	10,400	専用スマートカードの補充用。5枚組。
G5	ステレオスピーカ	FMSP-103	済	●	●	●	×	×	－	－	－	－	5,000	アンプ内蔵外付スピーカ、3W×3W、ACアダプタ標準添付（乾電池運用は不可）
G6	カラーモバイルスキャナ	RS-C40U	済	●	●	●	●	●	●＊1	●＊1	●＊1	●	25,000	手操作型カラーペンスキャナ、読取速度：600×600dpi、原稿サイズ：最大A6、USBインターフェース読取速度：カラー2.0ms/Line（A6サイズ、300dpi読取り約3秒）、対応ソフト「Scanbox Pro、INTACTA.CODE再生プログラム」標準添付、ケーブル長100cm、CD-ROM添付（TWAIN対応ドライバ、Windows®XP Pro/XP Home/2000/Me/98専用） ＊1：TWAINドライバ　V1.0L12以降で対応。FMWORLD.NET（http://www.fmworld.net/biz/）で提供しているドライバ/アプリケーションが必要です。
G7	USBシリアル変換ケーブル	FMV-DCBL1	済	●	●	●	●	－	●	×	●	●＊1	5,000	FMV本体-RS232C周辺機器間接続ケーブル（USB-Dsub9オス） ＊1：ACPI S4モードは未サポートです。
G8	携帯電話接続用USBケーブル	FMV-CBL11S	済	×	×	×	×	●	●	●	●	●	4,200	デジタル携帯電話を接続するUSBケーブル。筐体色：クールシルバー（FMV-CBL11S）、黒（FMV-CBL101）。 [注]最新の対応機種情報につきましては富士通のパソコン情報ページ「FMWORLD.NET」（http://www.fmworld.net/biz/）をご確認ください。
G9	PHS接続用USBケーブル	FMV-CBL12S	済	×	×	×	×	●	●	●	●	●	4,200	PHSを接続するUSBケーブル。NTT DoCoMo用。筐体色：クールシルバー（FMV-CBL12S）。 [注]最新の対応機種情報につきましては富士通のパソコン情報ページ「FMWORLD.NET」（http://www.fmworld.net/biz/）をご確認ください。
G10	PHS接続用USBケーブル	FMV-CBL15S	済	×	×	×	×	●	●	●	●	●	4,200	AirH"（DDIポケット）を接続するUSBケーブル。筐体色：クールシルバー。DDIポケット用。 [注]最新の対応機種情報につきましては富士通のパソコン情報ページ「FMWORLD.NET」（http://www.fmworld.net/biz/）をご確認ください。
		FMV-CBL103	済	×	×	×	×	●	●	●	●	●	4,200	H"（DDIポケット）を接続するUSBケーブル。筐体色：クールシルバー。 [注]最新の対応機種情報につきましては富士通のパソコン情報ページ「FMWORLD.NET」（http://www.fmworld.net/biz/）をご確認ください。
G11	cdmaOne接続用USBケーブル	FMV-CBL104	済	×	×	×	×	●	●	●	●	●	4,200	cdmaOneを接続するUSBケーブル。筐体色：クールシルバー。 [注]最新の対応機種情報につきましては富士通のパソコン情報ページ「FMWORLD.NET」（http://www.fmworld.net/biz/）をご確認ください。

⑤FMV-DESKPOWER CE55J7/Cの場合、搭載（接続）不可。
⑪FMV-DESKPOWER H90J9/F、H70J9/S、CE50J7/Sの場合、搭載（接続）不可。
⑫FMV-DESKPOWER T90J、LX70J、CE70J7、CE70J9、H70J9、H70J9/S、H90J9/Fの場合、搭載（接続）不可。

（注7）オープン価格の商品は希望小売価格を定めていません。

※：「適応OS」については、P47をご覧ください。

■ハードウェア一覧

●：適用可　×：適用不可

項	品名	型名	提供時期	適応機種					適応OS※				希望小売価格（円、税別）	備考
				Wシリーズ	Eシリーズ	Cシリーズ	Kシリーズ	DESKPOWER	WinXP Home	WinXP MCE	WinXP Pro	Win2000（DSP）		Wシリーズ　：FMV-W630 Eシリーズ　：FMV-E635、E630、EX330 Cシリーズ　：FMV-C630、CX630、C330 Kシリーズ　：FMV-K630 DESKPOWER：FMV-DESKPOWER T50J、T90J、LX50J、LX70J、CE50J5、CE50J7、CE50J7/M、CE50J7/S、CE50J9、CE55J7/C、CE70J7、CE70J9、H50J7、H50JV、H70J9、H70J9/S、H90J9/F
G12	コンピュータ直結ケーブル（AT-AT）	FMV-CBL501	済	—	—	—	—	—	—	—	—	—	4,000	FMV本体-FMV本体間接続ケーブル（Dsub9-Dsub9）
G13	コンピュータ直結ケーブル（FMR-AT）	FMB-CBL501	済	—	—	—	—	—	—	—	—	—	4,000	FMV本体-FMR本体／RS-232C周辺機器間接続ケーブル（Dsub9-Dsub25）
G14	電源制御ボックス	FMRP-202	済	●	●	●	●	×	×	×	●	●	161,000	クライアント端末からネットワーク経由でパソコンサーバの電源制御（自動シャットダウン）が可能。 最大12ヶ月のカレンダースケジュールによる自動電源制御が可能、UPSと連携し停電時の（自動シャットダウン）が可能。 必須ハード：コンピュータ直結ケーブル（FMB-CBL501）、ツイストペアケーブル、UPS接続用ケーブル（FMCBL617）〈FMUP-202接続時〉 必須ソフト：「Power MANagement for Windows V2.1/Power MANagement for Windows V1.1」
G15	UPS接続用ケーブル	FMCBL617	済	—	—	—	—	—	—	—	—	—	7,000	電源制御ボックス―FMUP-202間接続用ケーブル、UPS連携機能を使用する場合必須。 必須ハード：FMRP-202、FMUP-202
G16	無停電電源装置	FMUP-202	済	●	●	●	●	● ＊1	●	●	●	●	57,000	停電、瞬断の発生時にパソコンに電力を供給するための装置、定格容量：700VA/450W ＊1：UPSのバックアップ機能のみ使用可能。
G17	UPS接続用ケーブル	FMCBL623	済	×	—	—	—	—	—	—	—	—	7,000	FMVシリーズ本体―FMUP-202間接続用、OS標準のUPSサービスを使用するためのケーブル
G18	MediaDrive	FMAVR-102	済	—	—	—	—	⑤	●	×	●	×	オープン価格（注7）	パソコンに保存した映像データをネットワークで一般のテレビに出力するためのセットトップボックス。 インターフェース：ビデオ出力（Sビデオ）端子、ビデオ出力（コンポジット）端子、コンポーネント出力（D4映像）端子、オーディオ出力（右/左）端子、光デジタルオーディオ出力（角型）端子 ネットワーク：LANポート（RJ45）（100BASE-TX/10BASE-T）×1 対応フォーマット：（動画）MPEG1/MPEG2、（静止画）JPEG、（音楽）MP3/WMA/WAV/Dolby Digital

⑤FMV-DESKPOWER CE55J7/Cの場合、搭載（接続）不可。

※：「適応OS」については、P47をご覧ください。

（注7）オープン価格の商品は希望小売価格を定めていません。

■ハードウェア一覧

●：適用可　×：適用不可

項	品名	型名	提供時期	適応機種 Wシリーズ	適応機種 Eシリーズ	適応機種 Cシリーズ	適応機種 Kシリーズ	適応機種 DESKPOWER	適応OS※ WinXP Home	適応OS※ WinXP MCE	適応OS※ WinXP Pro	適応OS※ Win2000（DSP）	希望小売価格（円、税別）	備考
														Wシリーズ　：FMV-W630 Eシリーズ　：FMV-E635、E630、EX330 Cシリーズ　：FMV-C630、CX630、C330 Kシリーズ　：FMV-K630 DESKPOWER：FMV-DESKPOWER T50J、T90J、LX50J、LX70J、CE50J5、CE50J7、CE50J7/M、CE50J7/S、CE50J9、CE55J7/C、CE70J7、CE70J9、H50J7、H50JV、H70J9、H70J9/S、H90J9/F
H. プリンタ														
H1	プリンタケーブル	FMV-CBL712	済	パラレルインターフェースに接続				×	—	—	—	—	2,500	FMV本体―プリンタ間接続ケーブル、1.5m
H2	プリンタLANアダプタ	FM-LNA110	済	LAN上に直接接続					×	×	●	●	57,000	LAN上に直接接続。プリントサーバまたはリモートプリンタとして利用。100BASE-TX、10BASE-T対応、パラレル×1、プリンタのパラレルコネクタに直接接続
H3	プリンタUSBケーブル	FMV-CBL722	済	USBインターフェースに接続					●	●	●	●	7,500	USB（パソコン側）～パラレル（プリンタ側）インターフェース変換接続ケーブル（USBインターフェース～パラレルインターフェース）長さ約2.5m
H4	プリンタUSBケーブル	XL-CBLU2	済	—	—	—	—	—	—	—	—	—	1,200	プリンタをパソコン本体のUSBインターフェースに接続するためのケーブル（1.5m）（USBインターフェース～USBインターフェース）、USB2.0/1.1準拠
H5	漢字プリンタ-15	FMPR-373A	済	●	●	●	●	● ＊1	● ＊2	● ＊2	● ＊2	●	107,000	モノクロ、15インチ、24×24ドット、75CPS、複写枚数：オリジナル＋4枚、ESC/P・FMシーケンス対応、プリンタドライバ標準添付。 必須ハード：プリンタケーブル（FMV-CBL712）、プリンタLANアダプタ（FM-LNA110）、プリンタUSBケーブル（FMV-CBL722）のいずれかが必要。 ＊1：プリンタUSBケーブル（FMV-CBL722）、プリンタLANアダプタ（FM-LNA110）を使用した場合のみ接続可能。 ＊2：FMWORLD.NET（http://www.fmworld.net/biz/）で提供しているドライバ/アプリケーションが必要です。
H6	カラーユニット	FMPR-CL2	済	—	—	—	—	—	—	—	—	—	10,000	FMPR-373A用オプション、7色（R,G,B,Y,M,C,K）対応
H7	カットシートフィーダ	FMPR-CF7	済	—	—	—	—	—	—	—	—	—	25,000	FMPR-373A用オプション、ハガキ、B5縦～B4横（手差しはA3横）まで、160枚、（1ビン目）、複写紙は使用不可
H8	ホッパユニット	FMPR-CF71	済	—	—	—	—	—	—	—	—	—	16,800	FMPR-373A用オプション、B5縦～B4横まで、160枚、（2ビン目）、複写紙は使用不可
H9	多目的プリンタ	FMPR-671B	済	●	●	●	●	● ＊1	● ＊2	● ＊2	● ＊2	●	655,000	モノクロ、15インチ、24×24ドット、100CPS、複写枚数：オリジナル＋4枚、ESC/P・FMシーケンス、エミュレーション切替機能、K端末エミュレータ対応、多目的プリンタライブラリ/多目的プリンタドライバ添付（バーコード、IDマークの印刷／読取等が可能） 必須ハード：プリンタケーブル（FMV-CBL712）、プリンタLANアダプタ（FM-LNA110）のいずれかが必要。 ＊1：プリンタUSBケーブル（FMV-CBL722）、プリンタLANアダプタ（FM-LNA110）を使用した場合のみ接続可能。 ＊2：FMWORLD.NET（http://www.fmworld.net/biz/）で提供しているドライバ/アプリケーションが必要です。
H10	用紙反転ユニット	FMPR-655Z1	済	—	—	—	—	—	—	—	—	—	84,000	FMPR-671B用オプション、単票用紙両面印刷、フェースダウン排出可
H11	水平漢字プリンタ-15	FMPR5300E	済	●	●	●	●	● ＊1	● ＊2	● ＊2	● ＊2	●	292,000	水平インサータ方式、モノクロ、15インチ、24×24ドット、125CPS、複写枚数：オリジナル＋5枚（高複写モード時：オリジナル＋7枚）、ESC/Pシーケンス対応、エミュレーション切替機能、自動紙厚調整機能、連単自動切替機能 必須ハード：プリンタケーブル（FMV-CBL712）、プリンタLANアダプタ（FM-LNA110）、プリンタUSBケーブル（FMV-CBL722）のいずれかが必要。 ＊1：プリンタUSBケーブル（FMV-CBL722）、プリンタLANアダプタ（FM-LNA110）を使用した場合のみ接続可能。 ＊2：FMWORLD.NET（http://www.fmworld.net/biz/）で提供しているドライバ/アプリケーションが必要です。
		FMPR5300	済	●	●	●	●	● ＊1	● ＊2	● ＊2	● ＊2	●	334,000	水平インサータ方式、モノクロ、15インチ、24×24ドット、125CPS、複写枚数：オリジナル＋5枚（高複写モード時：オリジナル＋7枚）、ESC/P・FMシーケンス対応、エミュレーション切替機能、自動紙厚調整機能、連単自動切替機能 必須ハード：プリンタケーブル（FMV-CBL712）、プリンタLANアダプタ（FM-LNA110）、プリンタUSBケーブル（FMV-CBL722）のいずれかが必要。 ＊1：プリンタUSBケーブル（FMV-CBL722）、プリンタLANアダプタ（FM-LNA110）を使用した場合のみ接続可能。 ＊2：FMWORLD.NET（http://www.fmworld.net/biz/）で提供しているドライバ/アプリケーションが必要です。
H12	カットシートフィーダ	FMPR-CF9	済	—	—	—	—	—	—	—	—	—	58,800	FMPR5300E/5300用オプション、ハガキ～B4対応、最大200枚
H13	トラクタユニット	FMPR-TU9	済	—	—	—	—	—	—	—	—	—	12,000	FMPR5300E/5300用オプション、連続帳票用紙リア給紙用
H14	水平漢字プリンタ-15	FMPR5000	済	●	●	●	●	● ＊1	● ＊2	● ＊2	● ＊2	●	166,000	水平インサータ方式、モノクロ、15インチ、24×24ドット、67CPS、複写枚数：オリジナル＋4枚（高複写モード時オリジナル＋7枚）、ESC/P・FMシーケンス対応、自動紙厚調整／エミュレーション切替／連単自動切替機能単票セット時に自動的に用紙の斜行を補正する単票セットフリー機構装備Windows®プリンタドライバ標準添付 必須ハード：プリンタケーブル（FMV-CBL712）、プリンタLANアダプタ（FM-LNA110）、プリンタUSBケーブル（FMV-CBL722）のいずれかが必要。 ＊1：プリンタUSBケーブル（FMV-CBL722）、プリンタLANアダプタ（FM-LNA110）を使用した場合のみ接続可能。 ＊2：FMWORLD.NET（http://www.fmworld.net/biz/）で提供しているドライバ/アプリケーションが必要です。
H15	カットシートフィーダ	FMPR673CF1	済	—	—	—	—	—	—	—	—	—	37,800	FMPR5600/5400/5100/5000用オプション、ハガキ～A3対応、最大120枚 注）本オプションを装着する場合、フロント標準のトラクタユニットを取り外す必要があります。
H16	トラクタユニット	FMPR-TU8	済	—	—	—	—	—	—	—	—	—	12,000	FMPR5100/5000用オプション、前部及び後部からの連帳用紙吸入用（1ユニットプリンタ本体添付）
H17	水平漢字プリンタ-15	FMPR5610	済	●	●	●	●	● ＊1	● ＊2	● ＊2	● ＊2	●	502,000	水平インサータ方式、モノクロ、15インチ、24×24ドット、180CPS、複写枚数：オリジナル＋7枚（高複写モード時：オリジナル＋8枚）、ESC/P・FMシーケンス対応、自動紙厚調整機能、連単自動切替機能 必須ハード：プリンタケーブル（FMV-CBL712）、プリンタLANカード（FMPR-LN1）、プリンタUSBケーブル（XL-CBLU2）のいずれかが必要。 ＊1：プリンタUSBケーブル（FMV-CBL722）、プリンタLANカード（FMPR-LN1）を使用した場合のみ接続可能。 ＊2：FMWORLD.NET（http://www.fmworld.net/biz/）で提供しているドライバ/アプリケーションが必要です。 注）プリンタUSBケーブル（FMV-CBL722）使用時は、FMPRモニタ、リモートパネルは使用できません。
H18	水平漢字プリンタ-15	FMPR5410	済	●	●	●	●	● ＊1	● ＊2	● ＊2	● ＊2	●	376,000	水平インサータ方式、モノクロ、15インチ、24×24ドット、130CPS、複写枚数：オリジナル＋7枚（高複写モード時：オリジナル＋8枚）、ESC/P・FMシーケンス対応、自動紙厚調整機能、連単自動切替機能 必須ハード：プリンタケーブル（FMV-CBL712）、プリンタLANカード（FMPR-LN1）、プリンタUSBケーブル（XL-CBLU2）のいずれかが必要。 ＊1：プリンタUSBケーブル（FMV-CBL722）、プリンタLANカード（FMPR-LN1）を使用した場合のみ接続可能。 ＊2：FMWORLD.NET（http://www.fmworld.net/biz/）で提供しているドライバ/アプリケーションが必要です。 注）プリンタUSBケーブル（FMV-CBL722）使用時は、FMPRモニタ、リモートパネルは使用できません。

ページプリンタの印字速度は、ハードウェアの最大印字速度であり、実際の印字速度は、データ転送時間等のソフトウェアの処理時間が付加されます。

※：「適応OS」については、P47をご覧ください。

■ハードウェア一覧

●：適用可　×：適用不可

項	品名	型名	提供時期	適応機種					適応OS※				希望小売価格（円、税別）	備考
				Wシリーズ	Eシリーズ	Cシリーズ	Kシリーズ	DESKPOWER	WinXP Home	WinXP MCE	WinXP Pro	Win2000（DSP）		Wシリーズ　：FMV-W630 Eシリーズ　：FMV-E635、E630、EX330 Cシリーズ　：FMV-C630、CX630、C330 Kシリーズ　：FMV-K630 DESKPOWER：FMV-DESKPOWER T50J、T90J、LX50J、LX70J、CE50J5、CE50J7、CE50J7/M、CE50J7/S、CE50J9、CE55J7/C、CE70J7、CE70J9、H50J7、H50JV、H70J9、H70J9/S、H90J9/F
H19	水平漢字プリンタ-15	FMPR5110	済	●	●	●	●	● ＊1	● ＊2	● ＊2	● ＊2	●	208,000	水平インサータ方式、モノクロ、15インチ、24×24ドット、80CPS、複写枚数：オリジナル＋4枚（高複写モード時オリジナル＋7枚）、ESC/P・FMシーケンス対応、自動紙厚調整／エミュレーション切替／連単自動切替機能単票セット時に自動的に用紙の斜行を補正する単票セットフリー機構装備Windowsプリンタドライバ標準添付 必須ハード：プリンタケーブル（FMV-CBL712）、プリンタLANカード（FMPR-LN1）、プリンタUSBケーブル（XL-CBLU2）のいずれかが必要。 ＊1：プリンタUSBケーブル（XL-CBLU2）、プリンタLANカード（FMPR-LN1）を使用した場合のみ接続可能。 ＊2：FMWORLD.NET（http://www.fmworld.net/biz/）で提供しているドライバ/アプリケーションが必要です。
H20	プリンタLANカード	FMPR-LN1	済	LAN上に直接接続					—	—	—	—	30,000	FMPR5110/5410/5610用オプション、100BASE-TX/10BASE-T対応の内蔵型LANカード
H21	漢字プリンタ-15	FMPR2000	済	●	●	●	●	● ＊1	● ＊2	● ＊2	● ＊2	●	67,000	モノクロ、15インチ、24×24ドット、75CPS、複写枚数：オリジナル＋4枚、ESC/P・FMシーケンス対応、プリンタドライバ標準添付。 必須ハード：プリンタケーブル（FMV-CBL712）、プリンタUSBケーブル（XL-CBLU2）、プリンタLANアダプタ（FM-LNA110）のいずれかが必要。 ＊1：プリンタUSBケーブル（XL-CBLU2）、プリンタLANアダプタ（FM-LNA110）を使用した場合のみ接続可能。 ＊2：FMWORLD.NET（http://www.fmworld.net/biz/）で提供しているドライバ/アプリケーションが必要です。
H22	プリンタケーブル	FMV-CBL713	済	—	—	—	—	—	—	—	—	—	2,500	FMV本体−プリンタ間接続ケーブル、1.5m
H23	水平漢字プリンタ-15 【K端末エミュレータ関連】	FMPR-662	済	●	●	●	●	×	● ＊1	×	● ＊1	●	991,200	モノクロ、15インチ、24×24ドット、230CPS、複写枚数：オリジナル＋4枚（高複写モード（＝リア連帳時のみ）時：オリジナル＋6枚）、用紙オートローディング機能、自動紙厚調整、連単自動切替機能、単票／連帳の水平搬送可能、汎用プリンタとしてWindows®95/98/NT®4.0/Me/2000/XP配下で使用可能。 Windows®98/NT®4.0/Me/2000用プリンタドライバ／プリンタ制御ライブラリ（バーコード印刷等が可能）添付。 注）省電力機能は使用不可。USB接続不可。ネットワークプリンタ運用不可。 必須ハード：プリンタケーブル（FMV-CBL713） 対応ソフト：Kシリーズ端末エミュレータ（Windows®Me使用時：V4.1 L50～、Windows®2000使用時：V6.1 L10～、Windows®XP使用時：V6.1 L20～） Kシリーズ端末エミュレータによる運用ではKシリーズプリンタが実現する高信頼機能（紙詰まり発生時の完全リカバリー／異常時のプリンタ情報のKホスト通知等）を使用可能。 ＊1：FMWORLD.NET(http:www.fmworld.net/biz/)で提供しているドライバ/アプリケーションが必要です。
H24	カットシートフィーダ 【K端末エミュレータ関連】	FMPR662CF1	済	—	—	—	—	—	—	—	—	—	79,800	FMPR-662用オプション、単票類の自動給紙処理が可能。
H25	水平漢字プリンタ （K端末エミュレータ専用） 【K端末エミュレータ関連】	FMPR-661K	済	●	●	●	●	×	● ＊1	×	● ＊1	●	359,500	モノクロ、15インチ、24×24ドット、120CPS、複写枚数：オリジナル+4枚、用紙オートローディング機能、自動紙厚調整、連単自動切替機能、単票/連票の水平搬送可能、Windows®専用プリンタ、Windows®98/NT®4.0/Me/2000/XP用プリンタドライバ添付、プリンタ制御ライブラリ（バーコード、IDマークの印刷/読取等が可能）標準添付 注）省電力機能は使用不可。USB接続不可。ネットワークプリンタ運用不可。 必須ハード：プリンタケーブル（FMV-CBL713） 対応ソフト：Kシリーズ端末エミュレータ（Windows®Me使用時：V4.1 L50～、Windows®2000使用時：V6.1 L10～、Windows®XP使用時：V6.1 L20～） Kシリーズ端末エミュレータによる運用ではKシリーズプリンタが実現する高信頼性機能（紙詰まり発生時の完全リカバリー/異常時のプリンタ情報のKホスト通知等）を使用可能。 ＊1：FMWORLD.NET(http://www.fmworld.net/biz/)で提供しているドライバ/アプリケーションが必要です。
H26	オートシートフィーダ 【K端末エミュレータ関連】	FMPR661SF1	済	—	—	—	—	—	—	—	—	—	58,800	FMPR-661K用オプション、300枚、単票類の自動給紙処理が可能
H27	フェースダウンスタッカユニット 【K端末エミュレータ関連】	FMPR-661S1	済	—	—	—	—	—	—	—	—	—	33,600	FMPR-661K用オプション、スタック枚数150枚、正順スタックが可能
H28	トラクタユニット 【K端末エミュレータ関連】	FMPR-661T1	済	—	—	—	—	—	—	—	—	—	16,800	FMPR-661K用オプション、増設トラクタユニット
H29	カラーページプリンタ	XL-C7400	済	●	●	●	●	● ＊1	● ＊2	● ＊2	● ＊2	●	250,000	A3フルカラー（1670万色、各色256階調）ページプリンタ、印刷速度（片面印刷時）：カラー24枚／分（A4）、モノクロ24枚／分（A4）印刷速度（両面印刷時）：カラー18ページ／分（A4）、モノクロ18ページ／分（A4）解像度：1200×1200dpi、1200×600dpi、600×600dpi、用紙サイズ：A3～ハガキ、給紙容量：標準660枚～最大2420枚、Windows®プリンタドライバ添付、100BASE-TX（10BASE-T共用）LANインターフェース標準装備 必須ハード：プリンタケーブル（FMV-CBL712）、プリンタUSBケーブル（XL-CBLU2）、ツイストペアケーブルのいずれかが必要。 注）1200×1200dpiで印刷する場合、メモリ増設が必要。 ＊1：ツイストペアケーブルを使用した場合のみ使用可能。 ＊2：FMWORLD.NET（http://www.fmworld.net/biz/）で提供しているドライバ/アプリケーションが必要です。
H30	拡張給紙ユニット-A	XL-EF56CA	済	—	—	—	—	—	—	—	—	—	50,000	XL-C7400用オプション、A3～A5サイズ対応カセット給紙ユニット（560枚）
H31	拡張給紙ユニット-B	XL-EF168CA	済	—	—	—	—	—	—	—	—	—	126,000	XL-C7400用オプション、A3～A5サイズ対応カセット給紙ユニット（3段カセット、560枚×3）
H32	両面ユニット	XL-DUPCA	済	—	—	—	—	—	—	—	—	—	42,000	XL-C7400用オプション、両面印刷用ユニット、拡張RAMモジュール128MB必須
H33	長尺ガイド	XL-PG10CA	済	—	—	—	—	—	—	—	—	—	21,000	長尺用紙用トレイ。
H34	USB2.0拡張キット	XL-USB2CA	済	—	—	—	—	—	—	—	—	—	16,800	USB2.0拡張用キット。本体標準のUSB1.1インターフェースとは排他装着。

ページプリンタの印字速度は、ハードウェアの最大印字速度であり、実際の印字速度は、データ転送時間等のソフトウェアの処理時間が付加されます。

※：「適応OS」については、P47をご覧ください。

■ハードウェア一覧

●：適用可　×：適用不可

項	品名	型名	提供時期	適応機種					適応OS※				希望小売価格（円、税別）	備考
				Wシリーズ	Eシリーズ	Cシリーズ	Kシリーズ	DESKPOWER	WinXP Home	WinXP MCE	WinXP Pro	Win2000（DSP）		Wシリーズ　：FMV-W630 Eシリーズ　：FMV-E635、E630、EX330 Cシリーズ　：FMV-C630、CX630、C330 Kシリーズ　：FMV-K630 DESKPOWER：FMV-DESKPOWER T50J、T90J、LX50J、LX70J、CE50J5、CE50J7、CE50J7/M、CE50J7/S、CE50J9、CE55J7/C、CE70J7、CE70J9、H50J7、H50JV、H70J9、H70J9/S、H90J9/F
H35	カラーページプリンタ	XL-C3200	済	●	●	●	●	● ＊1	●	●	●	●	216,000	A3フルカラー（1670万色、各色256階調）ページプリンタ、印刷速度（片面印刷時）：カラー8枚／分（A4）、 モノクロ35枚／分（A4）印刷速度（両面印刷時）：カラー8ページ／分（A4）、モノクロ27.4ページ／分（A4） 解像度：19200dpi相当×600dpi、600×600dpi、300×300dpi、用紙サイズ：特A3（330.2×457.2mm）、 A3～A、ハガキ、レター、リーガル、ユーザ定義サイズ、給紙容量：標準250枚～最大1250枚、 Windows®プリンタドライバ添付 必須ハード：プリンタケーブル（FMV-CBL712）、プリンタUSBケーブル（XL-CBLU2）、 プリンタLANカード（XL-LN100V）のいずれかが必要。 注）A4より大きな用紙を19200dpi相当×600dpiで印刷する場合、メモリ増設が必要となる場合があります。 ＊1：プリンタUSBケーブル（XL-CBLU2）を使用した場合のみ使用可能。
H36	拡張給紙ユニット-A	XL-EF50V1	済	—	—	—	—	—	—	—	—	—	50,000	XL-C3200用オプション、A3～B5サイズ対応カセット給紙ユニット（500枚×1段） 注）XL-EF100V1、XL-CA2との同時接続は不可。
H37	拡張給紙ユニット-B	XL-EF100V1	済	—	—	—	—	—	—	—	—	—	84,000	XL-C3200用オプション、A3～B5サイズ対応カセット給紙ユニット（500枚×2段） 注）XL-EF50V1、XL-CA2との同時接続は不可。
H38	プリンタキャビネット	XL-CA2	済	—	—	—	—	—	—	—	—	—	42,000	XL-C3200用オプション、専用置き台 注）XL-EF100V1、XL-EF50V1との同時接続は不可。
H39	両面ユニット	XL-DUPV1	済	—	—	—	—	—	—	—	—	—	42,000	XL-C3200用オプション、両面印刷機構 A4を超えた用紙サイズ使用時には、XL-EM64M6の増設メモリが必要。
H40	プリンタRAM モジュール-128MB	XL-EM128M6	済	—	—	—	—	—	—	—	—	—	42,000	XL-C3200用オプション、増設メモリ（メモリ容量：128MB）
H41	プリンタRAM モジュール-64MB	XL-EM64M6	済	—	—	—	—	—	—	—	—	—	21,000	XL-C3200用オプション、増設メモリ（メモリ容量：64MB）
H42	プリンタLANカード	XL-LN100V	済	LAN上に直接接続					—	—	—	—	16,800	XL-C3200用オプション、100BASE-TX/10BASE-T対応の内蔵型LANカード
H43	A4カラーページ プリンタ	XL-C2000	済	●	●	●	●	● ＊1	●	●	●	●	148,000	A4フルカラー（1670万色、各色256階調）ページプリンタ、印刷速度（片面印刷時）：カラー12枚／分（A4）、 モノクロ20枚／分（A4）印刷速度（両面印刷時）：カラー10ページ／分（A4）、 モノクロ16ページ／分（A4）解像度：1200×600dpi、600×600dpi、用紙サイズ：A4～ハガキ、薬袋対応、 給紙容量：標準470枚～最大1120枚、Windows®プリンタドライバ添付、 100BASE-TX（10BASE-T共用）LANインターフェース、USB2.0準拠インターフェース標準装備 必須ハード：プリンタケーブル（FMV-CBL712）、プリンタUSBケーブル（XL-CBLU2）、 ツイストペアケーブルのいずれかが必要。 ＊1：プリンタUSBケーブル（XL-CBLU2）を使用した場合のみ使用可能。
H44	拡張給紙ユニット	XL-EF65X1	済	—	—	—	—	—	—	—	—	—	33,000	XL-C2000用オプションA4～A5サイズ対応カセット給紙ユニット（650枚）、2段目増設用、カセット1個添付
H45	両面ユニット	XL-DUPX1	済	—	—	—	—	—	—	—	—	—	16,800	XL-C2000用オプション両面印刷用ユニット
H46	プリンタRAM モジュール-64MB	XL-EM64M7	済	—	—	—	—	—	—	—	—	—	16,800	XL-C2000用オプション、増設メモリ（メモリ容量：64MB）、両面ユニット利用時必須
H47	プリンタRAM モジュール-256MB	XL-EM256M7	済	—	—	—	—	—	—	—	—	—	58,800	XL-C7400/XL-C2000用オプション、増設メモリ（メモリ容量：256MB）、両面ユニット利用時必須
H48	ページプリンタ	XL-6700	済	●	●	●	●	● ＊1	● ＊2	● ＊2	● ＊2	●	418,000	A4：40枚／分、B4：25枚／分、A3：20枚／分、600dpi（スムージング1200dpi相当）、ESC/Page、ESC/P、 PC-PR201、Virtual FMシーケンス（LAN直結時のみサポート）、A3ユニバーサルカセット500枚×2段を標準搭載、 100BASE-TX（10BASE-T共用）LANポート標準装備、両面印刷対応（オプション）、拡張スタッカユニット（XL-ES100L1） により、仕分け／丁合い印刷対応（注） 双方向プリンティングシステム PrintianaviV3.1／Printianaviマネージャ搭載、Windows®プリンタドライバ添付、 必須ハード：プリンタケーブル（FMV-CBL712）、ツイストペアケーブルのいずれかが必要。 ＊1：ツイストペアケーブルを使用した場合のみ接続可能。 ＊2：FMWORLD.NET（http://www.fmworld.net/biz/）で提供しているドライバ/アプリケーションが必要です。
H49	両面ユニット	XL-DUPL1	済	—	—	—	—	—	—	—	—	—	42,000	XL-6700用オプション、両面印刷ユニット
H50	拡張スタッカユニット	XL-ES100L1	済	—	—	—	—	—	—	—	—	—	100,800	XL-6700用オプション1000枚×10段の排紙に対応（拡張給紙ユニットが必須）
H51	拡張給紙ユニット	XL-EF250L1	済	—	—	—	—	—	—	—	—	—	168,000	XL-6700用オプション、増設用給紙ユニットA3～B5サイズ500枚とA4～B5サイズ1000枚×2を増設
H52	プリンタRAM モジュール-64MB	XL-EM64M4	済	—	—	—	—	—	—	—	—	—	25,000	XL-6700用オプション
H53	プリンタRAM モジュール-32MB	XL-EM32M4	済	—	—	—	—	—	—	—	—	—	12,000	XL-6700用オプションビットマップメモリ拡張用（32MB）
H54	ページプリンタ	XL-6300	済	●	●	●	●	● ＊1	●	●	●	●	157,000	A4：40枚／分、B4：23枚／分、A3：20枚／分、600dpi/1200dpi（半速）（注）ESC/Pシーケンス対応、 100BASE-TX（10BASE-T共用）LANポート標準装備、両面印刷サポート（オプション）、 双方向プリンティングシステムPrintianavi搭載/Printianaviマネージャ搭載、IPP対応、部単位印刷機能、 Windows®プリンタドライバ添付 必須ハード：プリンタケーブル（FMV-CBL712）、プリンタUSBケーブル（XL-CBLU2）、 ツイストペアケーブルのいずれかが必要。 注）部単位印刷機能を使用する場合は、プリンタRAMモジュールが必要。 注）A4サイズを超える両面印刷時には、プリンタRAMモジュールが必要。 注）1200dpiで両面印刷を行う場合は、プリンタRAMモジュールが必要。 ＊1：プリンタUSBケーブル（XL-CBLU2）を使用した場合のみ使用可能。
H55	拡張給紙ユニット	XL-EF50T1	済	—	—	—	—	—	—	—	—	—	54,000	XL-6300用オプションA3～A5サイズ対応カセット給紙ユニット（500枚）、2/3段目増設用、カセット1個添付
H56	拡張給紙ユニットA4	XL-EF50T3	済	—	—	—	—	—	—	—	—	—	54,000	XL-6300用オプションA4～A5サイズ対応カセット給紙ユニット（500枚）、2/3段目増設用、カセット1個添付
H57	大容量拡張給紙ユニット	XL-HF200T3	済	—	—	—	—	—	—	—	—	—	100,000	XL-6300用オプションA3～A5サイズ対応カセット給紙ユニット（2000枚）、最下段専用。
H58	プリンタRAM モジュール-64MB	XL-EM64M5	済	—	—	—	—	—	—	—	—	—	21,000	XL-6300/5350用64MBメモリオプション。
H59	両面ユニット	XL-DUPT1	済	—	—	—	—	—	—	—	—	—	42,000	XL-6300用オプション両面印刷用ユニット

ページプリンタの印字速度は、ハードウェアの最大印字速度であり、実際の印字速度は、データ転送時間等のソフトウェアの処理時間が付加されます。

※：「適応OS」については、P47をご覧ください。

■ハードウェア一覧

●：適用可　×：適用不可

項	品名	型名	提供時期	適応機種					適応OS※				希望小売価格（円、税別）	備考
				Wシリーズ	Eシリーズ	Cシリーズ	Kシリーズ	DESKPOWER	WinXP Home	WinXP MCE	WinXP Pro	Win2000（DSP）		Wシリーズ　：FMV-W630 Eシリーズ　：FMV-E635、E630、EX330 Cシリーズ　：FMV-C630、CX630、C330 Kシリーズ　：FMV-K630 DESKPOWER：FMV-DESKPOWER T50J、T90J、LX50J、LX70J、CE50J5、CE50J7、CE50J7/M、CE50J7/S、CE50J9、CE55J7/C、CE70J7、CE70J9、H50J7、H50JV、H70J9、H70J9/S、H90J9/F
H60	ページプリンタ	XL-5900	2004.10/下	●	●	●	●	● ＊1	●	●	●	●	124,000	A4：30.6枚／分、B4：19.5枚／分、A3：17.4枚／分、600dpi/1200dpi、ESC/Pシーケンス対応、クイックスタート対応、ダブルカセット標準、100BASE-TX（10BASE-T共用）LANポート標準装備、両面印刷サポート（オプション）、双方向プリンティングシステムPrintianavi搭載/Printianaviマネージャ搭載、IPP対応、部単位印刷機能 必須ハード：プリンタケーブル（FMV-CBL712）、プリンタUSBケーブル（XL-CBLU2）、ツイストペアケーブルのいずれかが必要。 注）A4サイズを超える用紙で1200dpiの両面印刷を行う場合はプリンタRAMモジュール-256MBが必要。 ＊1：プリンタUSBケーブル（XL-CBLU2）を使用した場合のみ使用可能。
		XL-5400	2004.10/下	●	●	●	●	● ＊1	●	●	●	●	90,000	A4：25.4枚／分、B4：17.1枚／分、A3：15.6枚／分、600dpi/1200dpi、ESC/Pシーケンス対応、クイックスタート対応、ダブルカセット標準、100BASE-TX（10BASE-T共用）LANポート標準装備、両面印刷サポート（オプション）、双方向プリンティングシステムPrintianavi搭載/Printianaviマネージャ搭載、IPP対応、部単位印刷機能 必須ハード：プリンタケーブル（FMV-CBL712）、プリンタUSBケーブル（XL-CBLU2）、ツイストペアケーブルのいずれかが必要。 注）A4サイズを超える用紙で1200dpiの両面印刷を行う場合はプリンタRAMモジュール-256MBが必要。 ＊1：プリンタUSBケーブル（XL-CBLU2）を使用した場合のみ使用可能。
H61	拡張給紙ユニット-A	XL-EF25W1	済	—	—	—	—	—	—	—	—	—	42,000	XL-5900/5400用オプションA3～A5サイズ対応カセット給紙ユニット（250枚）、2/3段目増設用、カセット1個添付
H62	拡張給紙ユニット-B	XL-EF55W1	済	—	—	—	—	—	—	—	—	—	54,000	XL-5900/5400用オプションA3～A5サイズ対応カセット給紙ユニット（550枚）、2/3段目増設用、カセット1個添付
H63	両面ユニット	XL-DUPW1	済	—	—	—	—	—	—	—	—	—	42,000	XL-5900/5400用オプション両面印刷用ユニット
H64	プリンタRAMモジュール-128MB	XL-EM128M5	済	—	—	—	—	—	—	—	—	—	42,000	XL-6300用オプション増設メモリ（容量：128MB）（XL-5350には使用できません。）
H65	プリンタRAMモジュール-256MB	XL-EM256M5	2004.10/下	—	—	—	—	—	—	—	—	—	58,800	XL-5900/5400用オプション増設メモリ（容量：256MB）
H66	給紙トレイ	XL-FT10W1	済	—	—	—	—	—	—	—	—	—	16,800	XL-5900/5400用オプション（A3～はがき、不定形、長尺対応） ※給紙トレイ搭載時は本体標準のMPカセットは使用できません。
H67	ページプリンタ	XL-5350	済	●	●	●	●	● ＊1	●	●	●	●	83,000	A4：21.6枚／分、B4：13.5枚／分、A3：11.6枚／分、600dpi（注）（オプションメモリ増設により1200dpi印刷が可能）、ESC/Pシーケンス対応、クイックスタート対応、100BASE-TX（10BASE-T共用）LANインターフェース標準装備、両面印刷サポート（オプション）、双方向プリンティングシステムPrintianavi搭載/Printianaviマネージャ搭載、IPP対応、部単位印刷機能、Windows®プリンタドライバ添付 必須ハード：プリンタケーブル（FMV-CBL712）、プリンタUSBケーブル（XL-CBLU2）、ツイストペアケーブルのいずれかが必要。 注）部単位印刷機能を使用する場合は、プリンタRAMモジュールが必要。 注）A4サイズを超える両面印刷時には、プリンタRAMモジュールが必要。 注）1200dpiで印刷を行う場合は、プリンタRAMモジュールが必要。 ＊1：プリンタUSBケーブル（XL-CBLU2）を使用した場合のみ使用可能。
H68	拡張給紙ユニット-A	XL-EF25M1	済	—	—	—	—	—	—	—	—	—	42,000	XL-5350用オプションA3～A5サイズ対応カセット給紙ユニット（250枚）、2/3段目増設用、カセット1個添付
H69	拡張給紙ユニット-B	XL-EF50M1	済	—	—	—	—	—	—	—	—	—	54,000	XL-5350用オプションA4サイズ対応カセット給紙ユニット（500枚）、2/3段目増設用、カセット1個添付
H70	両面ユニット	XL-DUPM1	済	—	—	—	—	—	—	—	—	—	42,000	XL-5350用オプション両面印刷用ユニット
H71	ページプリンタ	XL-2200	済	●	●	●	●	● ＊1	●	●	●	●	50,000	小型／軽量A4ページプリンタ、A4：18枚／分、1200dpi相当（600dpi×1200dpi）、Windows®プリンタドライバ添付、質量：9.0kg［※本体のみ］ 外形寸法：355（W）×395（D）×200（H）（mm）、給紙カセット（A4～A6、250枚）1個添付 必須ハード：プリンタケーブル（FMV-CBL712）プリンタUSBケーブル（XL-CBLU2）、プリンタLANカード（XL-LN100P）のいずれかが必要。 ＊1：プリンタUSBケーブル（XL-CBLU2）を使用した場合のみ使用可能。
H72	拡張給紙ユニット	XL-EF50P1	済	—	—	—	—	—	—	—	—	—	25,000	XL-2200用オプション、2段目増設用給紙ユニット（A4～A5、500枚）給紙カセット（A4～A5、500枚）1個添付
H73	給紙トレイ	XL-FT10P1	済	—	—	—	—	—	—	—	—	—	16,800	XL-2200用オプションA4～ハガキサイズ対応自動給紙ユニット（100枚）
H74	プリンタLANカード	XL-LN100P	済	—	—	—	—	—	—	—	—	—	20,000	XL-2200用オプション、100BASE-TX/10BASE-T対応の内蔵型LANカード
H75	ページプリンタ	XL-1200E	済	●	●	●	●	● ＊1	● ＊2	● ＊2	● ＊2	●	35,900	小型／軽量A4ページプリンタ、A4：約8枚／分、600dpi（300/600/600×1200dpi）、Windows®プリンタドライバ添付、外形寸法：324（W）×201（D）×171（H）（mm）、質量：4.2kg［※本体のみ］普通紙100枚セット可能な給紙トレイ方式採用。 必須ハード：プリンタケーブル（FMV-CBL712）、プリンタUSBケーブル（FMV-CBLU2）のいずれかが必要。 注）ネットワーク接続は未サポート ＊1：プリンタUSBケーブル（XL-CBLU2）を使用した場合のみ使用可能。 ＊2：FMWORLD.NET（http://www.fmworld.net/biz/）で提供しているドライバ/アプリケーションが必要です。

ページプリンタの印字速度は、ハードウェアの最大印字速度であり、実際の印字速度は、データ転送時間等のソフトウェアの処理時間が付加されます。

※：「適応OS」については、P47をご覧ください。

（注7）オープン価格の商品は希望小売価格を定めていません。

■マニュアル一覧

種別	マニュアル名称	型名	マニュアルコード	標準価格（円、税別）	備考
本体	FMV-W630ハードウェアガイド	−	B6FH-3451-01	3,000	FMV-W630用
	FMV-E635ハードウェアガイド	−	B6FH-3461-01	3,000	FMV-E635用
	FMV-E630ハードウェアガイド	−	B6FH-3471-01	3,000	FMV-E630用
	FMV-EX330ハードウェアガイド	−	B6FH-3481-01	3,000	FMV-EX330用
	FMV-C630、CX630ハードウェアガイド	−	B6FH-3491-01	3,000	FMV-C630、CX630用
	FMV-C330ハードウェアガイド	−	B6FH-3501-01	3,000	FMV-C330用
	FMV-K630ハードウェアガイド	−	B6FH-3511-01	3,000	FMV-K630用
	ソフトウェアガイド	−	B6FH-3611-01	3,000	FMV-W630、E635、E630、EX330、C630、CX630、C330、K630用
	パソコンの準備	−	B6FH-2871-01	1,600	FMV-DESKPOWER T90J、T50J用
	パソコンの準備	−	B6FH-2881-01	1,600	FMV-DESKPOWER LX70J、LX50J用
	パソコンの準備	−	B6FH-2891-01	2,000	FMV-DESKPOWER H90J9/F、H70J9/S、H70J9、H50JV、H50J7用
	パソコンの準備	−	B6FH-2901-01	2,000	FMV-DESKPOWER CE70J9、CE70J7、CE55J7/C、CE50J9、CE50J7/S、CE50J7/M、CE50J7、CE50J5用
	FMV活用ガイド	−	B6FH-2671-01	2,600	FMV-DESKPOWER全機種共通
	テレビを見る・録る・残すガイド	−	B6FH-2681-01	1,600	FMV-DESKPOWERシリーズ テレビチューナー搭載機種用（ただし、CE55J7/C除く）
	基本操作クイックシート	−	B6FH-2701-01	500	FMV-DESKPOWER全機種共通
	Media Centerをお使いになる方へ	−	B6FH-3051-01	800	FMV-DESKPOWER CE55J7/C用

※　マニュアルの価格につきましては改版などにより、予告なく変更する可能性がありますので事前に販売元にご確認ください。

■サプライ一覧

機種	商品名	商品番号	標準価格（円、税別）		出荷単位	備考
ワイヤーロック/盗難防止用品						
W630、E635、E630、EX330	セキュリティワイヤ　Uni	0522015	5,400	／個	1個	ワイヤー長：1.8m、質量：約170g、キー：2個
FMV-DESKTOP本体	SLIM MICROSAVER	0522011	オープン価格	／個	1個	Kensington社製マイクロセーバーセキュリティシステムに対応したワイヤーロック。ワイヤー長：1.8m、質量：約160g、キー：2個、ワイヤー色：ブラック
	SLIM MICROSAVER（ホワイト）	0522040	オープン価格	／個	1個	Kensington社製マイクロセーバーセキュリティシステムに対応したワイヤーロック。ワイヤー長：1.8m、質量：約160g、キー：2個、ワイヤー色：ホワイト
フロッピィディスク						
FMV-DESKTOP本体	マイクロフロッピィディスク 2HD-1024	0212150	オープン価格	／枚	10枚	（2HD）1024バイト/8セクター/77トラック/2
	マイクロフロッピィディスク 2HD-256	0212130	オープン価格	／枚	10枚	（2HD）256バイト/26セクター/77トラック/2
	クリーニングフロッピィマイクロ	0212116	2,700	／セット	1セット	1枚/セット（ブック付き）
光磁気ディスクユニット						
3.5インチ光磁気ディスクユニット FMPD-461S FMPD-454S FMPD-453S FMPD-445 FMPD-444 FMPD-542 FMPD-541 カスタムメイドオプションディスクユニット FMC-PDW4 FMC-PDW3	光磁気ディスクカートリッジ M0W640	0243710	オープン価格	／枚	5枚	3.5インチ、640MB、オーバーライト対応、書換え可
	光磁気ディスクカートリッジ M0W540	0243510	オープン価格	／枚	5枚	3.5インチ、540MB、オーバーライト対応、書換え可
	光磁気ディスクカートリッジ M0W230	0243310	オープン価格	／枚	5枚	3.5インチ、230MB、オーバーライト対応、書換え可
	光磁気ディスクカートリッジR23G	0242910	オープン価格	／枚	5枚	3.5インチ、2.3GB、書換え可 ※FMPD-461Sのみ
	光磁気ディスクカートリッジMR13G	0243810	オープン価格	／枚	5枚	3.5インチ、1.3GB、書換え可 ※FMPD-461S、FMPD-454S、FMC-PDW4のみ
	光磁気ディスクカートリッジMR640	0243610	オープン価格	／枚	5枚	3.5インチ、640MB、書換え可
	光磁気ディスクカートリッジMR540	0243410	オープン価格	／枚	5枚	3.5インチ、540MB、書換え可
	光磁気ディスクカートリッジMR230	0243210	オープン価格	／枚	5枚	3.5インチ、230MB、書換え可
	光磁気ディスクカートリッジMOW640D	0243720	オープン価格	／枚	5枚	3.5インチ、640MB、オーバーライト対応、Windows®フォーマット済
	光磁気ディスクカートリッジMOW540D	0243520	オープン価格	／枚	5枚	3.5インチ、540MB、オーバーライト対応、DOSフォーマット済
	光磁気ディスクカートリッジMR640D	0243620	オープン価格	／枚	5枚	3.5インチ、640MB、書換え可、Windows®フォーマット済
	光磁気ディスクカートリッジMR540D	0243420	オープン価格	／枚	5枚	3.5インチ、540MB、書換え可、DOSフォーマット済
	光磁気ディスクカートリッジMR230D	0243220	オープン価格	／枚	5枚	3.5インチ、230MB、書換え可、DOSフォーマット済
	光磁気ディスクカートリッジR128	0242110	オープン価格	／枚	5枚	3.5インチ、128MB、書換え可
	光磁気ディスククリーニングカートリッジC4	0240470	4,980	／枚	1枚	ヘッドレンズ清掃用
	光ディスククリーニングキット（3.5型）	0632440	4,000	／セット	1セット	媒体清掃用（セッティングケース、クリーニング液、クロス×5、ディスク回転ツマミ）
	光ディスククリーニングキット（補充用）	0632450	1,400	／ケース	1ケース	クロス、クリーニング液、0632440の補充品
CD-R/RWドライブユニット						
CD-R/RWドライブユニット FMV-NCB51 FMV-NRW53S FMCXCBW3 FMCXCBE3 FMCXCBC1 FMCXCBK1	CD-RWディスクCD-RW74	0241410	オープン価格	／枚	5枚	650MB（74min）、書換え可
	CD-Rディスク CD-R80WPY10PV	0241330	オープン価格	／枚	10枚	700MB（80min）プリンタブル（レーベル面ホワイト）
	CD-Rディスク CDR80WPYSBV	0241340	オープン価格	／ケース	1ケース	700MB（80min）プリンタブル（レーベル面ホワイト）、50枚ケース入
	CD-Rディスク CD-R80SPY10PV	0241350	オープン価格	／枚	10枚	700MB（80min）プリンタブル（レーベル面シルバー）
	CD-Rディスク CDR80SPYSBN	0241360	オープン価格	／ケース	1ケース	700MB（80min）プリンタブル（レーベル面シルバー）、50枚ケース入

■サプライ一覧

機種		商品名		商品番号	標準価格（円、税別）		出荷単位	備考
DVD-RAMドライブユニット								
DVDマルチドライブユニット FMDVM-211		DVD-RAMディスクLM-HB47L		1241101	オープン価格	／枚	5枚	4.7GB（片面）、TYPE2
		DVD-RAMディスクLM-HB94L		1241102	オープン価格	／枚	5枚	9.4GB（両面）、TYPE4
DATユニット								
DATユニット FMDT-401 内蔵DATユニット FMV-DT401		データカセットDAT　CT20G		0121190	オープン価格	／巻	5巻	20.0GB（155mテープ）、DDS-4準拠
		データカセットDAT　CT12000		0121180	オープン価格	／巻	5巻	12.0GB（125mテープ）、DDS-3準拠
		データカセットDAT　CT4000		0121160	オープン価格	／巻	5巻	4.0GB（120mテープ）、DDS-2準拠
		データカセットDAT　CT2000		0121150	オープン価格	／巻	5巻	2.0GB（90mテープ）、DDS-1準拠
		データカセットDAT　CT1300D		0121110	オープン価格	／巻	5巻	1.3GB（60mテープ）、DDS-1準拠
		クリーニングカセットDAT-N		0121170	オープン価格	／巻	1巻	ヘッド清掃用
プリンタ（用紙）								
ページプリンタ	XL-C7400 XL-6700 XL-6300 XL-5900 XL-5400 XL-5350	オフィス用紙W　A3	上質	0411650	5,700	／ケース	1ケース	500枚×3冊／ケース、タテ送り用
		オフィス用紙W　B4	上質	0411620	6,500	／ケース	1ケース	500枚×5冊／ケース、タテ送り用
		オフィス用紙W　A4（Y）	上質	0411612	4,750	／ケース	1ケース	500枚×5冊／ケース、ヨコ送り用
		オフィス用紙W　B5（Y）	上質	0411645	4,000	／ケース	1ケース	500枚×5冊／ケース、ヨコ送り用
		オフィス用紙W　A5（Y）	上質	0411635	3,000	／ケース	1ケース	500枚×5冊／ケース、ヨコ送り用
		再生オフィス用紙EC100　A3	再生	0414355	6,000	／ケース	1ケース	500枚×3冊／ケース、100%古紙含有、タテ送り用
		再生オフィス用紙EC100　B4	再生	0414325	7,000	／ケース	1ケース	500枚×5冊／ケース、100%古紙含有、タテ送り用
		再生オフィス用紙EC100　B5	再生	0414345	4,200	／ケース	1ケース	500枚×5冊／ケース、100%古紙含有、タテ送り用
		再生オフィス用紙EC100　A4	再生	0414315	5,000	／ケース	1ケース	500枚×5冊／ケース、100%古紙含有、タテ送り用
		OAラベルA4（単票用紙）II		0412270	5,000	／ケース	1ケース	12面×100シート／ケース
	XL-C3200	オフィス用紙W　A3	上質	0411650	5,700	／ケース	1ケース	500枚×3冊／ケース、タテ送り用
		オフィス用紙W　B4	上質	0411620	6,500	／ケース	1ケース	500枚×5冊／ケース、タテ送り用
		オフィス用紙W　A4（Y）	上質	0411612	4,750	／ケース	1ケース	500枚×5冊／ケース、ヨコ送り用
		オフィス用紙W　B5（Y）	上質	0411645	4,000	／ケース	1ケース	500枚×5冊／ケース、ヨコ送り用
		オフィス用紙W　A5	上質	0411630	3,000	／ケース	1ケース	500枚×5冊／ケース、タテ送り用
		再生オフィス用紙EC100　A3	再生	0414355	6,000	／ケース	1ケース	500枚×3冊／ケース、100%古紙含有、タテ送り用
		再生オフィス用紙EC100　B4	再生	0414325	7,000	／ケース	1ケース	500枚×5冊／ケース、100%古紙含有、タテ送り用
		再生オフィス用紙EC100　B5	再生	0414345	4,200	／ケース	1ケース	500枚×5冊／ケース、100%古紙含有、タテ送り用
		再生オフィス用紙EC100　A4	再生	0414315	5,000	／ケース	1ケース	500枚×5冊／ケース、100%古紙含有、タテ送り用
		OAラベルA4（単票用紙）II		0412270	5,000	／ケース	1ケース	12面×100シート／ケース
	XL-C7400 XL-C3200 XL-C2000	オフィス用紙MP　A3	上質	0416140	4,650	／ケース	1ケース	500枚×3冊／ケース
		オフィス用紙MP　B4	上質	0416120	5,850	／ケース	1ケース	500枚×5冊／ケース
		オフィス用紙MP　A4	上質	0416110	4,000	／ケース	1ケース	500枚×5冊／ケース
		オフィス用紙MP　B5	上質	0416130	3,300	／ケース	1ケース	500枚×5冊／ケース
	XL-C2000 XL-2200	オフィス用紙W　A4	上質	0411610	4,750	／ケース	1ケース	500枚×5冊／ケース、タテ送り用
		オフィス用紙W　A5	上質	0411630	3,000	／ケース	1ケース	500枚×5冊／ケース、タテ送り用
		オフィス用紙W　B5	上質	0411640	4,000	／ケース	1ケース	500枚×5冊／ケース、タテ送り用
		再生オフィス用紙EC100　A4	再生	0414315	6,000	／ケース	1ケース	500枚×5冊／ケース、100%古紙含有、タテ送り用
		再生オフィス用紙EC100　B5	再生	0414345	4,200	／ケース	1ケース	500枚×5冊／ケース、100%古紙含有、タテ送り用
	XL-1200E	オフィス用紙W　A4	上質	0411610	4,750	／ケース	1ケース	500枚×5冊／ケース、タテ送り用
		オフィス用紙W　A5	上質	0411630	3,000	／ケース	1ケース	500枚×5冊／ケース、タテ送り用
		オフィス用紙W　B5	上質	0411640	4,000	／ケース	1ケース	500枚×5冊／ケース、タテ送り用
ドットプリンタ	漢字プリンタ-15 FMPR-373A 多目的プリンタ FMPR-671B 水平漢字プリンタ FMPR-662/661K FMPR5610/5410/5300/5300E/5110/5000	連続用紙　上質　ストックフォーム1513-1P		0410118	5,000	／ケース	1ケース	15″×11″、2000セット／ケース
		連続用紙　上質　白紙フォーム15×11インチ		0410810	5,400	／ケース	1ケース	15″×11″、2000セット／ケース
		連続用紙　再生　ストックフォームEC 1513-1P		0414112	5,300	／ケース	1ケース	15″×11″、2000セット／ケース　70%古紙含有
		連続用紙　上質　ストックフォーム1013-1P		0410280	4,500	／ケース	1ケース	10″×11″、2000セット／ケース
		連続用紙　上質　白紙フォーム10×11インチ		0410282	4,500	／ケース	1ケース	10″×11″、2000セット／ケース
		OAラベルA4（連続用紙）		0412250	7,500	／ケース	1ケース	12面付×250枚／ケース、91/2×12″

■サプライ一覧

機種		商品名	商品番号	標準価格（円、税別）		出荷単位	備考
プリンタ（トナーカートリッジ／リボン／その他）							
ページプリンタ	カラーページプリンタ XL-C7400	トナーカートリッジCL111A（ブラック）	0807110	15,000	／本	1本	ブラックトナー 約7,500ページ印刷可能（A4、印刷率5%時）※1
		トナーカートリッジCL111A（イエロー）	0807120	20,000	／本	1本	イエロートナー 約6,000ページ印刷可能（A4、印刷率5%時）※1
		トナーカートリッジCL111A（マゼンタ）	0807130	20,000	／本	1本	マゼンタトナー 約6,000ページ印刷可能（A4、印刷率5%時）※1
		トナーカートリッジCL111A（シアン）	0807140	20,000	／本	1本	シアントナー 約6,000ページ印刷可能（A4、印刷率5%時）※1
		トナーカートリッジCL111B（ブラック）	0807150	25,000	／本	1本	ブラックトナー（大容量）約15,000ページ印刷可能（A4、印刷率5%時）※1
		トナーカートリッジCL111B（イエロー）	0807160	36,000	／本	1本	イエロートナー（大容量）約12,000ページ印刷可能（A4、印刷率5%時）※1
		トナーカートリッジCL111B（マゼンタ）	0807170	36,000	／本	1本	マゼンタトナー（大容量）約12,000ページ印刷可能（A4、印刷率5%時）※1
		トナーカートリッジCL111B（シアン）	0807180	36,000	／本	1本	シアントナー（大容量）約12,000ページ印刷可能（A4、印刷率5%時）※1
		ドラムカートリッジCL111	0807410	36,000	／台	1台	交換が簡単な一体型ドラムカートリッジ。（廃トナーボックス1個付属） 約30,000ページ印刷可能（A4印刷率5%、黒：カラー＝1：1印刷時）※1
		廃トナーボックスCL111	0807710	2,400	／個	1個	廃トナー収納用ボックス。約24,000ページで交換。 （A4印刷率5%、黒：カラー＝1：1印刷時）※1
	カラーページプリンタ XL-C3200	トナーカートリッジCL106（ブラック）	0883110	17,000	／本	1本	約5,500枚（A4、印刷率5%時）※1
		トナーカートリッジCL106（イエロー）	0883120	21,000	／本	1本	約6,000枚（A4、印刷率5%時）※1
		トナーカートリッジCL106（マゼンタ）	0883130	21,000	／本	1本	約6,000枚（A4、印刷率5%時）※1
		トナーカートリッジCL106（シアン）	0883140	21,000	／本	1本	約6,000枚（A4、印刷率5%時）※1
		ドラムカートリッジCL106Ⅱ	0883420	25,000	／台	1台	約20,000枚（A4、印刷率5%時、黒：カラー＝1：1印刷時）※1
		廃トナーボックスCL103	0874710	3,000	／個	1個	約20,000枚、（A4、印刷率5%時）※1
		CL106給紙カセット（250枚） A3ユニバーサル	0883310	12,000	／台	1台	A3～B5サイズで250枚、装置添付品と同じ
		CL106給紙カセット（500枚） A3ユニバーサル	0883320	20,000	／台	1台	A3～B5サイズで500枚、拡張給紙ユニット用
	カラーページプリンタ XL-C2000	トナーカートリッジCL110（ブラック）	0806110	10,500	／本	1本	約5,000枚（A4、印刷率5%時）※1
		トナーカートリッジCL110（イエロー）	0806120	12,000	／本	1本	約5,000枚（A4、印刷率5%時）※1
		トナーカートリッジCL110（マゼンタ）	0806130	12,000	／本	1本	約5,000枚（A4、印刷率5%時）※1
		トナーカートリッジCL110（シアン）	0806140	12,000	／本	1本	約5,000枚（A4、印刷率5%時）※1
		ドラムカートリッジCL110（ブラック）	0806410	25,000	／台	1台	約22,000枚（A4、印刷率5%時、連続印刷時）※1、 トナーカートリッジ（3,500枚印刷可）付属
		ドラムカートリッジCL110（イエロー）	0806420	26,000	／台	1台	約22,000枚（A4、印刷率5%時、連続印刷時）※1、 トナーカートリッジ（3,500枚印刷可）付属
		ドラムカートリッジCL110（マゼンタ）	0806430	26,000	／台	1台	約22,000枚（A4、印刷率5%時、連続印刷時）※1、 トナーカートリッジ（3,500枚印刷可）付属
		ドラムカートリッジCL110（シアン）	0806440	26,000	／台	1台	約22,000枚（A4、印刷率5%時、連続印刷時）※1、 トナーカートリッジ（1,500枚印刷可）付属
		CL110給紙カセット（A4ユニバーサル350枚）	0806310	12,000	／台	1台	A4～A6サイズで350枚、装置添付品と同じ
		CL110給紙カセットA4ユニバーサル650枚	0806320	20,000	／台	1台	A4～A5サイズで650枚、拡張給紙ユニット添付品と同じ
	ページプリンタ XL-6700	プロセスカートリッジ　LB310	0879110	50,000	／台	1台	約20,000枚（A4、印刷率5%時）※1
		LB310給紙カセット A3ユニバーサル	0879310	26,000	／台	1台	500枚収納（A3～A5サイズ）
	ページプリンタ XL-6300	プロセスカートリッジ　LB314A	0836110	30,000	／台	1台	約6,000ページ印刷可能（A4、印刷率5%時）※1
		プロセスカートリッジ　LB314B	0836120	45,000	／台	1台	約15,000ページ印刷可能（A4、印刷率5%時）※1
		LB309給紙カセット（A3ユニバーサル）	0877310	20,000	／台	1台	破損時補充品。A3～A5サイズを最大500枚セット可能。 本体および拡張給紙ユニットに標準添付。
		LB314給紙カセット（500枚）A4U	0836310	20,000	／台	1台	破損時補充品。A4～A5サイズを最大500枚セット可能。 拡張給紙ユニットA4に標準添付。
		レーザプリンタ置き台	0530580	20,000	／台	1台	600m（W）×610（D）×440（H） オプションの大容量給紙ユニット（XL-HF200T3）と同時には使用できません。
	ページプリンタ XL-5900 XL-5400	プロセスカートリッジLB315A	0805110	30,000	／台	1台	約6,000枚（A4、印刷率5%時）※1
		プロセスカートリッジLB315B	0805120	40,000	／台	1台	約10,000枚（A4、印刷率5%時）※1
		LB315給紙カセット（MPカセット）	0805310	10,000	／台	1台	A3～A5サイズで150枚収納、装置添付品と同じ
		LB315給紙カセット（A3ユニバーサル）	0805320	12,000	／台	1台	A3～A5サイズで250枚収納、装置添付品と同じ
		LB315給紙カセット（550枚）A3U	0805330	20,000	／台	1台	A3～A5サイズで550枚収納
	ページプリンタ XL-5350	プロセスカートリッジLB311A	0884110	30,000	／台	1台	約6,000枚（A4、印刷率5%時）※1
		プロセスカートリッジLB311B	0884120	40,000	／台	1台	約10,000枚（A4、印刷率5%時）※1
		LB311給紙カセット A3ユニバーサル	0884310	12,000	／台	1台	250枚収納（A3～A5サイズ）、装置添付品と同じ
		LB311給紙カセット（500枚） A4	0884320	20,000	／台	1台	500枚収納（A4専用）
	ページプリンタ XL-2200	プロセスカートリッジLB107	0852410	28,000	／台	1台	約25,000枚（A4、連続印刷）※1
		トナーカートリッジLB107	0852110	6,500	／本	1本	約2,500枚／本（A4、印刷率5%時）※1
		LB107給紙カセット（250枚） A4ユニバーサル	0852310	10,000	／台	1台	250枚収納（A4～A6サイズ）、装置添付品と同じ
		LB105給紙カセット（500枚） A4ユニバーサル	0876320	13,000	／台	1台	500枚収納（A4～A5サイズ）
	ページプリンタ XL-1200E	プロセスカートリッジLB106	0881410	15,000	／台	1台	約10,000枚（A4連続印刷）※1
		トナーカートリッジLB106	0881110	3,500	／本	1本	約1,500枚（A4、印刷率5%時）※1

※1：実際の交換サイクルは印刷条件や原稿の内容によって異なります。

■サプライ一覧

機種		商品名	商品番号	標準価格（円、税別）		出荷単位	備考
プリンタ（トナーカートリッジ／リボン／その他）							
ドットプリンタ	水平漢字プリンタ-15 FMPR5300/5300E	リボンカセット　SDM-6　黒	0325250	7,300	／巻	1巻	13mm×60m、約1,000万字（英数カナ文字）
		サブカセット　SDM-6　黒	0325260	4,200	／巻	1巻	0325250の詰替え用リボン
	漢字プリンタ-15 FMPR-373A	リボンカセット　DPK3800　黒	0325210	2,200	／巻	2巻	13mm×6m、約400万字(英数カナ文字)
		リボンカセット　DPK3800　カラー	0325230	2,500	／巻	2巻	27.7mm×11m
		サブカセット　DPK3800　黒	0325220	1,100	／巻	2巻	0325210の詰替え用リボン
		サブカセット　DPK3800　カラー	0325240	1,250	／巻	2巻	0325230の詰替え用リボン
	水平漢字プリンタ-15 FMPR5110/5000/2000	リボンカセット　DPK3800　黒	0325210	2,200	／巻	2巻	13mm×6m、約400万字(英数カナ文字)
		サブカセット　DPK3800　黒	0325220	1,100	／巻	2巻	0325210の詰替え用リボン
	水平漢字プリンタ-15 FMPR5610/5410	リボンカセット　SDM-9　黒	0325470	6,000	／巻	1巻	16mm×55m、約1,500万字(英数カナ文字)
		サブカセット　SDM-9　黒	0325480	3,200	／巻	1巻	0325470の詰替え用リボン
	多目的プリンタ FMPR-671B	リボンカセット　MPP5H（黒）	0325110	5,000	／巻	1巻	13mm×60m、約1,000万字（英数カナ文字）
		サブカセット　MPP5H（黒）	0325150	2,700	／巻	1巻	0325110の詰替え用リボン
	水平漢字プリンタ-15 FMPR-662	リボンカセット　SDM-8　黒	0325450	7,500	／巻	1巻	13mm×68m
		サブカセット　SDM-8　黒	0325460	4,200	／巻	1巻	0325450の詰替え用リボン
	水平漢字プリンタ FMPR-661K	リボンカセット　SDM-10	0325290	2,100	／巻	1巻	黒　13mm×15m
液晶フィルター							
カラー液晶ディスプレイ-17		液晶フィルターPF17M	0636446	34,000	／枚	1枚	左右からの覗き見防止機能付フィルター。17.0型画面用。ハイグレードタイプ サイズ：271mm×339mm×1.0mm、視認角度：60度、 透過率：66%、反射率：0.3%
カラー液晶ディスプレイ-15		液晶フィルターPF15M	0636445	28,000	／枚	1枚	左右からの覗き見防止機能付フィルター。15.0型画面用。ハイグレードタイプ サイズ：228mm×305mm×1.0mm、視認角度：60度、 透過率：66%、反射率：0.3%
		プライバシーフィルターPF15E	0635975	16,000	／枚	1枚	左右からの覗き見防止機能付フィルター。15.0型画面用。 サイズ：228mm×305mm×0.5mm、視認角度：60度、 透過率：80%、反射率：1.4%

上記サプライ用品については、以下にお問い合わせ下さい。
富士通コワーコ株式会社　〒160-0023　東京都新宿区西新宿六丁目24番1号（西新宿三井ビルディング）　Tel 03-3342-5375

●Intel, Pentium, CeleronはIntel Corporationの商標または登録商標です。
●Unichromeは、S3 Graphics, Inc.の商標です。
●AMD, AMD Athlonは、Advanced Micro Devices, Inc.の商標です。
●ATI、RADEONは、ATI Technologies Incの商標です。
●Microsoft, Windows, Officeロゴ, Outlook, PowerPoint, InfoPathは、米国Microsoft Corporationの米国およびその他の国における登録商標です。
●Adaptec、AVAはAdaptec Inc.の登録商標です。
●OADGはオープン・アーキテクチャ推進協議会の商標です。
●ARCserveは、米国Computer Associates International, Inc. の登録商標です。
●ProSavageはVIA社の商標です。
●Sonic RecordNowおよびSonic DLAは、米国Sonic Solutionsの米国における登録商標です。
●記載されている会社名、製品名は各社の登録商標または商標です。

⚠ 安全に関するご注意

●ご使用の際には、マニュアルの「安全上のご注意」をよくお読みの上、正しくお使い下さい。	水、湿気、湯気、ほこり油煙などの多い場所に設置しないで下さい。火災、故障、感電などの原因となることがあります。表示された正しい電源・電圧でお使い下さい。

富士通株式会社

■本システム構成図掲載商品のご購入に関する相談は、電話でも承ります。

【購入相談窓口】
フリーダイヤル **0120-719-242** （受付時間：平日9時～21時、土・日・祝日9時～17時）

＊システムメンテナンスのため、サポートを休止させていただく場合があります。
＊電話番号はお間違えのないよう、お確かめのうえおかけください。

■インターネットで最新の製品情報、ソフトウェアレベルアップ情報などをご覧いただけます。
インターネット富士通パソコン情報ページ「FMWORLD.NET」（http://www.fmworld.net/biz/）

FMVシリーズについてのお問い合わせ、ご用命は、下記にお申し付けください。

★本システム構成図に掲載されております商品の価格体系につきましては、「希望小売価格」となっております。（FMV-DESKPOWER/BIBLOシリーズ本体等、一部商品を除く。）
★このシステム構成図は、2004年10月現在のものです。改良のため予告なしに仕様・デザイン等を変更することがあります。　★本システム構成図に掲載されている商品のイメージ図は、実際の商品とは異なる場合があります。
★本製品の補修用性能部品（製品の機能を維持するために必要な部品）の保有期間は、製造終了後5年間です。
★本システム構成図に記載のパソコン本体及び周辺機器は日本国内仕様です。当社では、海外での保守サービスおよび技術サポートは行っておりませんのでご注意ください。また、お客様の責任において海外に持ち出される場合は、輸出許可証が必要となる場合がありますのでご注意下さい。

2004年10月AP
2004-10A