本体・カスタムメイド型名・価格一覧
システム構成図
ハードウェア一覧
マニュアル・サプライ一覧

富士通パーソナルコンピュータ

システム構成図
［ハードウェア編］

FMV デスクトップシリーズ
FMV-DESKPOWER

2004年2月版

目　　次

本体・カスタムメイド型名/価格一覧

■デスクトップPC本体と、選択可能なカスタムメイドの型名、価格がご確認いただけます。
※OSや機種毎の留意事項がありますので、ハードウェア一覧（P.41～P.66）にて必ず詳細をご確認ください。

FMV-DESKTOP

[Windows®XP Professional/XP Home Edition/2000 Professionalモデル]
（機種によってはサポートしていないOSもあります。）

ミドルタワー型
・FMV-W610 ……4

コンパクトスリムタワー型
・FMV-E610（24倍速CD-ROM搭載モデル）……7
・FMV-E610（48倍速CD-ROM搭載モデル）……10

省スペース型
・FMV-C610 ……12
・FMV-C310 ……14

液晶一体型
・FMV-K610 ……16

FMV-DESKTOP（FMVバリューライン）

省スペース型
・FMV-CX610 ……18

【表記について】

Win XP Proモデル　：Microsoft® Windows® XP Professional（SP1a）プレインストールモデル
Win XP Homeモデル：Microsoft® Windows® XP Home Edition（SP1a）プレインストールモデル
Win XP MCEモデル　：Microsoft® Windows® XP Media Center Edition 2004 プレインストールモデル
Win 2000・標準モデル　：2003年10月よりご提供しておりますMicrosoft® Windows® 2000 Professional（SP4）プレインストールモデル
Win 2000・ダウングレードモデル：Microsoft® Windows® XP Professionalプレインストールモデルを Microsoft® Windows® 2000 Professional（SP4）へダウングレードしたモデル
Win 2000・DSPモデル　：バックアップ媒体としてOS単体のCDを添付した Microsoft® Windows® 2000 Professional（SP4）プレインストールモデル

本システム構成図に記載の情報は2004年2月16日現在のものであり、予告無く変更される可能性があります。
あらかじめご了承ください。またご購入の際には必ず最新の情報をお確かめください。

■目次

FMV-DESKPOWER（オールインワンモデル）

液晶一体型　Tシリーズ、Lシリーズ

・FMV-DESKPOWER T50G ……19
・FMV-DESKPOWER T90G ……19
・FMV-DESKPOWER L50G ……19
・FMV-DESKPOWER L70G ……19
・FMV-DESKPOWER L70G/F ……19

コンパクト型　CEシリーズ

・FMV-DESKPOWER CE30G5 ……19
・FMV-DESKPOWER CE30G7 ……20
・FMV-DESKPOWER CE50G7 ……20
・FMV-DESKPOWER CE50G7/M ……20
・FMV-DESKPOWER CE50G7/S ……20
・FMV-DESKPOWER CE50GW ……20
・FMV-DESKPOWER CE70G7 ……20
・FMV-DESKPOWER CE70GV ……21

コンパクト型　Cシリーズ

・FMV-DESKPOWER C70G7 ……21
・FMV-DESKPOWER C70GV ……21
・FMV-DESKPOWER C90GW/C ……21
・FMV-DESKPOWER C90GV/F ……21

3年保証拡張 ……22

■保証内容を「3年間パーツ保証＋1年目翌営業日以降出張修理」に拡張するカスタムメイドオプションです。

SupportDesk ……23

■お客様に安心してシステムをお使いいただくための保守・運用支援サービスです。

FMVカスタムメイドプラスサービス ……24

■パソコンの大量展開に向けた、生産工場による有償カスタマイズ・サービスです。

システム構成図 ……25

■デスクトップPC本体と周辺機器の接続可否がご確認いただけます。

※OSや機種毎の留意事項がありますので、ハードウェア一覧（P.41～P.66）にて必ず詳細をご確認ください。

ハードウェア一覧 ……41

■デスクトップPC本体と周辺機器の詳細や留意事項がご確認いただけます。

マニュアル一覧 ……67

■オプションのマニュアル（印刷物）がご確認いただけます。

サプライ一覧 ……68

■サプライ品がご確認いただけます。

本体・カスタムメイド型名/価格一覧

A1 FMV-W610

各変更/追加メニュー①～㉙の型名/価格等の詳細につきましては
次ページの【変更・追加オプション型名/価格一覧】をご確認ください。

【カスタムメイド標準構成】
CPU:Intel® Pentium® 4プロセッサ 2.60C GHz、メインメモリ:標準256MB（最大2GB）、内蔵HDD:40GB、
内蔵CD-ROMドライブユニット（最大48倍速/平均28倍速）搭載、内蔵FDD（3モード）、OADGキーボード（109キー）標準添付

Windows® XP Proモデル ：FMVW10X131 179,000円（税別）Windows® XP Professional（SP1a）インストール済、スクロール機能付マウス添付
Windows® 2000モデル ：FMVW10X121 179,000円（税別）Windows® 2000 Professional（SP4）インストール済、スクロール機能付マウス添付
Windows® 2000・ダウングレードモデル：FMVW10X1A1 184,000円（税別）Windows® 2000 Professional（SP4）インストール済、スクロール機能付マウス添付
Windows® 2000・DSPモデル ：FMVW10X1B1 199,000円（税別）Windows® 2000 Professional（SP4）インストール済、スクロール機能付マウス添付

【IDE-RAIDモデル】
CPU:Intel® Pentium® 4プロセッサ 2.60C GHz、メインメモリ:標準256MB（最大2GB）、内蔵HDD:80GB×2（フロントアクセス対応）、
内蔵CD-ROMドライブユニット（最大48倍速/平均28倍速）搭載、内蔵FDD（3モード）、OADGキーボード（109キー）標準添付

Windows® XP Proモデル ：FMVW10X13R 281,400円（税別）Windows® XP Professional（SP1a）インストール済、スクロール機能付マウス添付
Windows® 2000モデル ：FMVW10X12R 281,400円（税別）Windows® 2000 Professional（SP4）インストール済、スクロール機能付マウス添付
Windows® 2000・ダウングレードモデル：FMVW10X1AR 286,400円（税別）Windows® 2000 Professional（SP4）インストール済、スクロール機能付マウス添付
Windows® 2000・DSPモデル ：FMVW10X1BR 301,400円（税別）Windows® 2000 Professional（SP4）インストール済、スクロール機能付マウス添付

FMV-W610											
モデル名		本体基本仕様						型名	提供時期	希望小売価格（円、税別）	備考
		(A) CPU	(B) メモリ	(C) HDD	(D) 内蔵CD-ROM	(E) OADGキーボード（109キー）/マウス	(F) グラフィックカード				
Windows® XP Proモデル		Intel® Pentium®4 2.60C GHz	256MB	40GB	最高48倍速	キーボード＋マウス	チップセットに内蔵	FMVW10X131	済	179,000	標準構成
						マウスのみ		FMVW10X130	済	174,800	
Windows® 2000モデル	標準					キーボード＋マウス		FMVW10X121	済	179,000	標準構成
						マウスのみ		FMVW10X120	済	174,800	
	ダウングレード					キーボード＋マウス		FMVW10X1A1	済	184,000	標準構成
						マウスのみ		FMVW10X1A0	済	179,800	
	DSP					キーボード＋マウス		FMVW10X1B1	済	199,000	標準構成
						マウスのみ		FMVW10X1B0	済	194,800	
Windows® XP Pro IDE-RAIDモデル				80GB×2		キーボード＋マウス		FMVW10X13R	済	281,400	IDE-RAIDモデル
Windows® 2000 IDE-RAIDモデル	標準							FMVW10X12R	済	281,400	IDE-RAIDモデル
	ダウングレード							FMVW10X1AR	済	286,400	IDE-RAIDモデル
	DSP							FMVW10X1BR	済	301,400	IDE-RAIDモデル

Microsoft® Windows® 2000モデルの提供形態について

Microsoft® Windows® 2000プレインストールモデルの提供形態は3形態あります。
詳細は下記一覧表をご覧ください。

●従来のMicrosoft® Windows® 2000モデル（標準モデル）は2004年3月末日までの提供となります。
●2004年4月1日以降につきましては、ダウングレードモデルとDSPモデルの2形態での提供となります。

	特　長	プレインストールOS	添付媒体	注意点
標準モデル★1	従来通りのMicrosoft® Windows® 2000プレインストールモデル	Microsoft® Windows® 2000（SP4）	Microsoft® Windows® 2000のリカバリCD、全OS共通のドライバーズCD	2004年4月1日以降の提供は出来ません。
ダウングレードモデル	Microsoft® Windows® XP Professionalプレインストールモデルを Microsoft® Windows®2000へダウングレードしたモデル		Microsoft® Windows® XP Professionalのリカバリ CD、全OS共通のドライバーズCD	Microsoft® Windows® 2000のリカバリCDは添付されません。 リカバリする際は、Dドライブ内にプレインストールされている Windows 2000のリカバリイメージをCD-R媒体等に書込む必要があるため、DVD-ROM&CD-R/RW装置等が必要となります。 ※別途DVD-ROM&CD-R/RW装置を用意する場合は、下記製品が必要です。 ・DVDマルチドライブユニット（FMDVM-211） 希望小売価格：68,000円（税別） ・DVD-ROM&CD-R/RWドライブユニット（FMV-NCB51） 希望小売価格：36,800円（税別） ・CD-R/RWドライブユニット（USB）（FMV-NRW53S） 希望小売価格：29,800円（税別）
DSPモデル★2	バックアップ媒体としてOS単体のCDを添付したMicrosoft® Windows® 2000プレインストールモデル		Microsoft® Windows® 2000のOS単体のCD、全OS共通のドライバーズCD	Microsoft® Windows® 2000のリカバリCDは添付されません。 リカバリする際は、OS単体のCD、ドライバーズCDを用いて実施してください。 また、開封時プロダクトキーの入力が必要となり、ServicePackを前のバージョンに戻したり、アンインストールすることはできません。

★1：2003年10月よりご提供しておりますMicrosoft® Windows® 2000モデルです。
★2：マイクロソフト社が指定したデリバリーサービスパートナー（DSP）から購入したOSをプレインストールしたモデルです。

■本体・カスタムメイド型名・価格一覧

FMV-W610のカスタムメイド

IDE-RAIDモデル以外の変更／追加オプション

構成パターンに対し、カスタムメイドで仕様の変更・追加が可能です。

変更オプション

- (A) CPUの変更 【標準：Pentium®4 2.60C GHz】
  - ①Pentium®4 3GHz ＋40,000円
  - ②Pentium®4 3.20GHz ＋104,000円
- (B) メモリ 【標準：128MB×2】
  - 512MB ＋35,000円
  - 1GB ＋90,000円
  - 2GB ＋200,000円
- 変更オプション 1/2スロット目 メモリ容量変更 【標準：128MB×2】
  - ③128MB×2→256MB×2
  - ④128MB×2→512MB×2
  - ⑤128MB×2→512MB×2
- 追加オプション 3/4スロット目 メモリの追加 【標準：なし】
  - ＋ ―― 【1/2スロット目】【3/4スロット目】
  - ＋ ―― 【1/2スロット目】【3/4スロット目】
  - ＋ 512MB×2 【1/2スロット目】【3/4スロット目】
- (C) HDD容量の変更 【標準：40GB】
  - ⑥80GB ＋13,000円
- (D) CD-ROMの変更 【標準：CD-ROM】
  - ⑦DVD-ROM&CD-R/RW ＋14,500円
  - ⑧DVDマルチ ＋35,000円
- (E) OADGキーボード（109キー）/マウスの変更 【標準：キーボードマウス】
  - ⑨ワイヤレスキーボード/マウス ＋18,000円
  - ⑩USBマウス（光学式）＊1 ＋1,000円

追加オプション

- (F) グラフィックカードの追加 【標準：チップセットに内蔵】
  - ⑪RADEON™9800 PRO ＋75,800円
- (G) 光磁気ディスク(MO)の追加 【標準：なし】
  - ⑫MO追加（～1.3GB） ＋42,600円
  - ⑬MO追加（～640MB） ＋34,100円
- (H) スマートカードリーダ／ライタの追加 【標準：なし】
  - ⑭スマートカード追加 ＋10,200円
- (I) オプションカードの追加 【標準：なし】
  - ⑮SCSI追加 ＋11,000円
  - ⑯セキュリティLAN追加 ＋11,900円
  - ⑰ワイヤレスLAN追加 ＋11,500円
  - ⑱シリアルポート追加 ＋3,000円
- (J) 高信頼性オプションの追加 【標準：なし】
  - ⑲フロントアクセスユニット追加 ＋10,200円
- (K) アプリケーションのプレインストール 【標準：なし】
  - ⑳Office Personal 2003 ＋22,100円
  - ㉑Office XP Personal ＋22,100円
  - ㉒Office XP Professional ＋68,200円
- (L) 保証拡張&DeskViewのプレインストール 【標準：なし】
  - ㉓保証拡張 ＋4,000円
  - ㉔DeskView 5.31A ＋3,000円
  - ㉕保証拡張&DeskView 5.31A ＋7,000円
- (M) セカンドカラーの追加 【標準：BL-グレー】
  - ㉖BL-エレガンスレッド追加 ＋800円
  - ㉗BL-ミストブルー追加 ＋800円
  - ㉘BL-コンフォートグリーン追加 ＋800円
  - ㉙BL-ミディアムグレー追加 ＋800円

IDE-RAIDモデルの変更／追加オプション

構成パターンに対し、カスタムメイド仕様の変更・追加が可能です。

変更オプション

- (A) CPUの変更 【標準：Pentium®4 2.60C GHz】
  - ①Pentium®4 3GHz ＋40,000円
  - ②Pentium®4 3.20GHz ＋104,000円
- (B) メモリ 【標準：128MB×2】
  - 512MB ＋35,000円
  - 1GB ＋90,000円
  - 2GB ＋200,000円
- 変更オプション 1/2スロット目 メモリ容量変更 【標準：128MB×2】
  - ③128MB×2→256MB×2
  - ④128MB×2→512MB×2
  - ⑤128MB×2→512MB×2
- 追加オプション 3/4スロット目 メモリの追加 【標準：なし】
  - ＋ ―― 【1/2スロット目】【3/4スロット目】
  - ＋ ―― 【1/2スロット目】【3/4スロット目】
  - ＋ 512MB×2 【1/2スロット目】【3/4スロット目】
- (D) CD-ROMの変更 【標準：CD-ROM】
  - ⑦DVD-ROM&CD-R/RW ＋14,500円
  - ⑧DVDマルチ ＋35,000円
- (E) OADGキーボード（109キー）/マウスの変更 【標準：キーボードマウス】
  - ⑨ワイヤレスキーボード/マウス ＋18,000円
  - ⑩USBマウス（光学式）＊1 ＋1,000円

追加オプション

- (F) グラフィックカードの追加 【標準：チップセットに内蔵】
  - ⑪RADEON™9800 PRO ＋75,800円
- (H) スマートカードリーダ／ライタの追加 【標準：なし】
  - ⑭スマートカード追加 ＋10,200円
- (I) オプションカードの追加 【標準：なし】
  - ⑮SCSI追加 ＋11,000円
  - ⑯セキュリティLAN追加 ＋11,900円
  - ⑰ワイヤレスLAN追加 ＋11,500円
  - ⑱シリアルポート追加 ＋3,000円
- (K) アプリケーションのプレインストール 【標準：なし】
  - ⑳Office Personal 2003 ＋22,100円
  - ㉑Office XP Personal ＋22,100円
  - ㉒Office XP Professional ＋68,200円
- (L) 保証拡張&DeskViewのプレインストール 【標準：なし】
  - ㉓保証拡張 ＋4,000円
  - ㉔DeskView 5.31A ＋3,000円
  - ㉕保証拡張&DeskView 5.31A ＋7,000円
- (M) セカンドカラーの追加 【標準：BL-グレー】
  - ㉖BL-エレガンスレッド追加 ＋800円
  - ㉗BL-ミストブルー追加 ＋800円
  - ㉘BL-コンフォートグリーン追加 ＋800円
  - ㉙BL-ミディアムグレー追加 ＋800円

※メモリ容量を変更／追加する場合は、表記の組合せのみ手配可能です。

＊1：キーボードは標準添付品となります。

■本体・カスタムメイド型名・価格一覧

【FMV-W610の変更・追加オプション型名／価格一覧】

		品名	型名	提供時期	希望小売価格（円、税別）	対象モデル XP Pro	2000	XP Pro RAID	2000 RAID	備考
(A)CPU		①CPU変更Pentium®4 2.60C GHz→3GHz	FMCXCPYW10	済	40,000	●	●	●	●	標準搭載CPUをIntel® Pentium® 4 2.60C GHzからIntel® Pentium® 4 3GHzに変更します。
		②CPU変更Pentium®4 2.60C GHz→3.20GHz	FMCXCPUW10	済	104,000	●	●	●	●	標準搭載CPUをIntel® Pentium® 4 2.60C GHzからIntel® Pentium® 4 3.20GHzに変更します。
(B)メモリ	変更	③メモリ変更256MB→512MB（DDR SDRAM/PC2700）	FMCXM51F4A	済	35,000	●	●	●	●	標準搭載メモリを256MB（1/2スロットにそれぞれ128MB）から512MB（256MB×2）に変更します。DDR SDRAM、SPD付、メモリバスクロック333MHz対応
		④メモリ変更256MB→1GB（DDR SDRAM/PC2700）	FMCXM1GF4A	済	90,000	●	●	●	●	標準搭載メモリを256MB（1/2スロットにそれぞれ128MB）から1GB（512MB×2）に変更します。DDR SDRAM、SPD付、メモリバスクロック333MHz対応
		⑤メモリ変更256MB→2GB（DDR SDRAM/PC2700）	FMCXM2GF4A	済	200,000	●	●	●	●	標準搭載メモリを256MB（1/2スロットにそれぞれ128MB）から2GB（1～4スロットにそれぞれ512MB）に変更します。DDR SDRAM、SPD付、メモリバスクロック333MHz対応
(C)HDD		⑥HDD変更40GB→80GB（IDE）	FMCXID804	済	13,000	●	●	×	×	標準搭載ハードディスク（IDE）を40GBから80GBに変更します。
(D)CD-ROM		⑦CD-ROMドライブユニット変更 →DVD-ROM&CD-R/RW	FMCXCB6	済	14,500	●	●	●	●	標準搭載CD-ROMドライブユニット（読出：最大48倍速）をDVD-ROM&CD-R/RWドライブユニット（DVD-RAM：読出最大4.8倍速、DVD-R：読出最大4.8倍速、DVD-RW：読出最大4.8倍速、DVD-ROM：読出最大12倍速、DVD-VIDEO：読出最大4.8倍速、CD：読出最大40倍速、CD-R：書込最大32倍速、CD-RW：書換最大10倍速、バッファアンダーラン防止機能内蔵）に変更します。添付ソフト：WinDVD 4、Sonic RecordNow DX 4.60 ※ATAPI接続であるため、接続時にSCSIカードは必要ありません。
		⑧CD-ROMドライブユニット変更 →DVDマルチ	FMCXDM1	済	35,000	●	●	●	●	標準搭載CD-ROMドライブユニット（読出：最大48倍速）をDVDマルチドライブユニット（DVD-RAM：読出最大3倍速、書換最大3倍速、DVD-R：読出最大6倍速、書込最大4倍速、DVD-RW：読出最大6倍速、書換最大1倍速、DVD-ROM：読出最大12倍速、DVD-VIDEO：読出最大6倍速、CD：読出最大32倍速、CD-R：書込最大12倍速、CD-RW：書換最大8倍速、バッファアンダーラン防止機能内蔵）に変更します。添付ソフト：WinDVD 4、Sonic RecordNow DX 4.60、DVD-RAM ドライバーソフト。 ※ATAPI接続であるため、接続時にSCSIカードは必要ありません。
(E)OADGキーボード（109キー）／マウス		⑨キーボード／マウス変更 →ワイヤレスキーボード／マウス	FMC-KMA4	済	18,000	●	●	●	●	標準構成の添付キーボード/マウスをワイヤレスキーボード/マウスに変更します。 注）キーボード/マウスインタフェースで接続する周辺機器との同時使用不可。 ※キーボードなしモデルでは選択できません。
		⑩マウス変更→USBマウス（光学式）	FMC-M0C2	済	1,000	●	●	●	●	標準構成の添付マウスをUSBマウス（光学式）に変更します。 注）キーボードは標準添付品となります。 ※キーボードなしモデルでは選択できません。
(F)グラフィックカード		⑪グラフィックカードATI社製 RADEON™ 9800 PRO追加	FMC-SGC7	済	75,800	●	●	●	●	ATI社製RADEON™ 9800 PRO AGP 128MB DDR VGA/DVI-I ATX（VRAM：128MB）を追加します。 ※Intel® 865G（チップセットに内蔵）（VRAM：MAX64MB）のディスプレイコネクタの使用は不可となります。
(G)MO		⑫光磁気ディスクユニット追加－1.3GB（セキュリティ対応/ATAPI）	FMC-PD16S	済	42,600	●	●	×	×	5インチフロントベイに3.5インチ光磁気ユニット（セキュリティ対応）を追加搭載します。 1.3GB/640MB/540MB/230MB/128MB対応。FMV-PD354SW同等品。 ※ATAPI接続のため、接続時にSCSIカードは必要ありません。
		⑬光磁気ディスクユニット追加（ATAPI）	FMC-PD15	済	34,100	●	●	×	×	5インチフロントベイに3.5インチ光磁気ユニットを追加搭載します。 640MB/540MB/230MB/128MB対応。FMV-PD344W同等品。 ※ATAPI接続のため、接続時にSCSIカードは必要ありません。
(H)スマートカードリーダ/ライタ		⑭スマートカードリーダ／ライタ追加	FMC-SMA7	済	10,200	●	●	●	●	専用ベイにスマートカードリーダ/ライタを追加搭載します。 専用スマートカード1枚添付/認証ソフト「SMARTACCESS/BASE」添付。 ※専用スマートカードの補充用としてスマートカード（FMSMA-C1）（5枚組）を希望小売価格10,400円（税別）で提供しています。 注）対応ソフト：SMARTACCESS/BASE（標準添付）、SMARTACCESS/SDK（別売）、SMARTACCESS/PRO（別売） 注）スマートカードリーダ/ライタ付OADGキーボード（FMV-KB331S/332S）、指紋認証付OADGキーボード（FMV-KB331F）、指紋認識装置（Fingsensor）（FS-210P/210U）など他の認証製品との併用はできません。
(I)オプションカード		⑮SCSIカード（Adaptec社製AVA-2915LP）追加	FMC-SCS9	済	11,000	●	●	●	●	SCSIカード（Ultra SCSI対応、PCI接続）を追加搭載します。FMV-128同等品。 外付SCSI機器用コネクタ：ハーフピッチ（50ピン） ※内蔵SCSI機器接続時には、内蔵SCSI機器接続用ケーブルが必須。 ※外付SCSI機器接続時には、SCSIケーブル、終端抵抗が必須。
		⑯セキュリティ対応LANカード追加	FMC-SLN5	済	11,900	●	●	●	●	暗号化通信、IPSecをサポートするセキュリティ対応LANカード（100BASE-TX/10BASE-T、PCI接続）を追加搭載します。FMV-1803S同等品。 ※出荷時設定は、追加搭載したLANインタフェースが優先となります。
		⑰802.11a/gワイヤレスLANカード追加	FMC-WLN1	済	11,500	●	●	●	●	ワイヤレスLANカード（IEEE802.11a、IEEE802.11g準拠、PCI接続）を追加搭載します。 ※出荷時設定は、追加搭載したLANインタフェースが優先となります。
		⑱シリアルポート追加	FMC-SER1	済	3,000	●	●	●	●	シリアルポートを追加搭載します。
(J)高信頼性オプション		⑲HDD用フロントアクセスユニット追加	FMC-FU3B	済	10,200	●	●	×	×	本体カバーの開閉を行わずに標準搭載ハードディスクの着脱を可能にするフロントアクセスユニットを5インチベイ追加します。（手配可能台数は1本体につき1台となります。） ※別途交換用ハードディスクを用意する場合は、下記製品が必要です。 ・IDE-RAIDモデルでは、内蔵ハードディスクユニット-80GB（交換用）（FMV-ID80C4）希望小売価格：48,000円（税別）IDE-RAIDモデル以外のモデルでは、内蔵ハードディスクユニット-80GB（FMV-ID80H2）希望小売価格：48,000円（税別） ・フロントアクセス用HDDアダプタ（交換用）（FMV-FUC3）希望小売価格：7,500円（税別）
(K)アプリケーション		⑳Microsoft® Office Personal Edition 2003追加	FMC-AP141	済	22,100	●	●	●	●	Microsoft® Word Version 2003、Microsoft® Excel Version 2003、Microsoft® Outlook® Version 2003、Microsoft® Office Home Style+他を追加します。
		㉑Microsoft® Office XP Personal追加	FMC-AP139	済	22,100	●	●	●	●	Microsoft® Word Version 2002、Microsoft® Excel Version 2002、Microsoft® Outlook® Version 2002、Microsoft® Bookshelf® Basic 3.0他を追加します。
		㉒Microsoft® Office XP Professional追加	FMC-AP140	済	68,200	●	●	●	●	Microsoft® Word Version 2002、Microsoft® Excel Version 2002、Microsoft® Outlook® Version 2002、Microsoft® PowerPoint® Version 2002、Microsoft® Access® Version 2002、Microsoft® Bookshelf® Basic 3.0他を追加します。
(L)保証拡張&DeskView		㉓保証拡張（3年間パーツ保証＋1年目出張修理）	FMC-SU01	済	4,000	●	●	●	●	標準保証（1年引き取り修理）を1年オンサイト修理&3年パーツ保証に拡張します。 本体に「パーツ保証3年シール」を貼付、保証拡張の書面を同梱。
		㉔DeskView 5.31A追加	FMC-AP303	済	3,000	●	●	●	●	システム運用管理ソフトDeskView 5.31Aを追加します。
		㉕保証拡張（3年間パーツ保証＋1年目出張修理）＋DeskView 5.31A追加	FMC-SU02	済	7,000	●	●	●	●	標準保証（1年引き取り修理）を1年オンサイト修理&3年パーツ保証に拡張します。 本体に「パーツ保証3年シール」を貼付、保証拡張の書面を同梱。 また、システム運用管理ソフトDeskView 5.31Aを追加します。
(M)セカンドカラー		㉖セカンドカラー追加（BL-エレガンスレッド）	FMC-CO5A3	済	800	●	●	●	●	フロントパネルの筐体色をBL-エレガンスレッドにします。
		㉗セカンドカラー追加（BL-ミストブルー）	FMC-CO6A3	済	800	●	●	●	●	フロントパネルの筐体色をBL-ミストブルーにします。
		㉘セカンドカラー追加（BL-コンフォートグリーン）	FMC-CO7A3	済	800	●	●	●	●	フロントパネルの筐体色をBL-コンフォートグリーンにします。
		㉙セカンドカラー追加（BL-ミディアムグレー）	FMC-CO8A3	済	800	●	●	●	●	フロントパネルの筐体色をBL-ミディアムグレーにします。

文教のお客様向けにMicrosoft® Office XP Professionalアカデミック パックも用意しています。
詳細につきましては当社営業または販売パートナーまでお問い合せください。

注）選択できるカスタムメイドオプションは、各項目につき1点のみです。複数の選択はできません。
注）カスタムメイドオプションの単独出荷はできません。
注）カスタムメイドで変更/追加したメモリモジュールは選択された本体のみに搭載できます。他の本体に搭載することはできません。

※取扱説明（ハードウェアガイド／ソフトウェアガイド）は富士通パソコン情報サイト「FM WORLD.NET」（www.fmworld.net/biz/）で公開しております。
印刷マニュアルも別途手配可能です。詳細はP67「マニュアル一覧」を参照してください。

■本体・カスタムメイド型名・価格一覧

A2 FMV-E610（24倍速CD-ROM搭載モデル）

各変更/追加メニュー①～㉘の型名/価格等の詳細につきましては
次ページの【変更・追加オプション型名/価格一覧】をご確認ください。

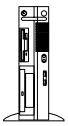

【カスタムメイド標準構成】
CPU:Intel® Celeron®プロセッサ 2.30GHz、メインメモリ:標準128MB（最大1GB）、内蔵HDD:40GB、
内蔵CD-ROMドライブユニット（最大24倍速/平均17倍速）搭載、内蔵FDD（3モード）、OADGキーボード（109キー）標準添付

Windows® XP Proモデル ： FMVE10C231 125,000円（税別）Windows® XP Professional（SP1a）インストール済、スクロール機能付マウス添付
Windows® 2000モデル ： FMVE10C221 125,000円（税別）Windows® 2000 Professional（SP4）インストール済、スクロール機能付マウス添付
Windows® 2000・ダウングレードモデル：FMVE10C2A1 130,000円（税別）Windows® 2000 Professional（SP4）インストール済、スクロール機能付マウス添付
Windows® 2000・DSPモデル ：FMVE10C2B1 145,000円（税別）Windows® 2000 Professional（SP4）インストール済、スクロール機能付マウス添付

【IDE-RAIDモデル】
CPU:Intel® Celeron®プロセッサ 2.30GHz、メインメモリ:標準128MB（最大1GB）、内蔵HDD:80GB×2、
内蔵CD-ROMドライブユニット（最大24倍速/平均17倍速）搭載、内蔵FDD（3モード）、OADGキーボード（109キー）標準添付

Windows® XP Proモデル ： FMVE10C23R 210,300円（税別）Windows® XP Professional（SP1a）インストール済、スクロール機能付マウス添付 ＊1
Windows® 2000モデル ： FMVE10C22R 210,300円（税別）Windows® 2000 Professional（SP4）インストール済、スクロール機能付マウス添付 ＊1
Windows® 2000・ダウングレードモデル：FMVE10C2AR 215,300円（税別）Windows® 2000 Professional（SP4）インストール済、スクロール機能付マウス添付
Windows® 2000・DSPモデル ：FMVE10C2BR 230,300円（税別）Windows® 2000 Professional（SP4）インストール済、スクロール機能付マウス添付

FMV-E610（24倍速CD-ROM搭載モデル）

モデル名		本体基本仕様 (A) CPU	(B) メモリ	(C) HDD	(D) 内蔵CD-ROM	(E) OADGキーボード（109キー）/マウス	(F) グラフィックカード	型名	提供時期	希望小売価格（円、税別）	備考
Windows® XP Proモデル		Intel® Celeron® 2.30GHz	128MB	40GB	最高24倍速	キーボード＋マウス	チップセットに内蔵	FMVE10C231	済	125,000	標準構成
						マウスのみ		FMVE10C230	済	120,800	
Windows® 2000モデル	標準					キーボード＋マウス		FMVE10C221	済	125,000	標準構成
						マウスのみ		FMVE10C220	済	120,800	
	ダウングレード					キーボード＋マウス		FMVE10C2A1	済	130,000	標準構成
						マウスのみ		FMVE10C2A0	済	125,800	
	DSP					キーボード＋マウス		FMVE10C2B1	済	145,000	標準構成
						マウスのみ		FMVE10C2B0	済	140,800	
Windows® XP Pro IDE-RAIDモデル				80GB×2		キーボード＋マウス		FMVE10C23R	済	210,300	IDE-RAIDモデル
Windows® 2000 IDE-RAIDモデル	標準							FMVE10C22R	済	210,300	IDE-RAIDモデル
	ダウングレード							FMVE10C2AR	済	215,300	IDE-RAIDモデル
	DSP							FMVE10C2BR	済	230,300	IDE-RAIDモデル

Microsoft® Windows® 2000モデルの提供形態について

Microsoft® Windows® 2000プレインストールモデルの提供形態は3形態あります。
詳細は下記一覧表をご覧ください。

- ●従来のMicrosoft® Windows® 2000モデル（標準モデル）は2004年3月末日までの提供となります。
- ●2004年4月1日以降につきましては、ダウングレードモデルとDSPモデルの2形態での提供となります。

	特　長	プレインストールOS	添付媒体	注意点
標準モデル★1	従来通りのMicrosoft® Windows® 2000プレインストールモデル	Microsoft® Windows® 2000（SP4）	Microsoft® Windows® 2000のリカバリCD、全OS共通のドライバーズCD	2004年4月1日以降の提供は出来ません。
ダウングレードモデル	Microsoft® Windows® XP Professionalプレインストールモデルを Microsoft® Windows®2000へダウングレードしたモデル		Microsoft® Windows® XP Professionalのリカバリ CD、全OS共通のドライバーズCD	Microsoft® Windows® 2000のリカバリCDは添付されません。 リカバリする際は、Dドライブ内にプレインストールされている Windows 2000のリカバリイメージをCD-R媒体等に書込む必要があるため、DVD-ROM&CD-R/RW装置等が必要となります。 ※別途DVD-ROM&CD-R/RW装置を用意する場合は、下記製品が必要です。 ・DVDマルチドライブユニット（FMDVM-211） 希望小売価格：68,000円（税別） ・DVD-ROM&CD-R/RWドライブユニット（FMV-NCB51） 希望小売価格：36,800円（税別） ・CD-R/RWドライブユニット（USB）（FMV-NRW53S） 希望小売価格：29,800円（税別）
DSPモデル★2	バックアップ媒体としてOS単体のCDを添付したMicrosoft® Windows® 2000プレインストールモデル		Microsoft® Windows® 2000のOS単体のCD、全OS共通のドライバーズCD	Microsoft® Windows® 2000のリカバリCDは添付されません。 リカバリする際は、OS単体のCD、ドライバーズCDを用いて実施してください。 また、開封時プロダクトキーの入力が必要となり、ServicePackを前のバージョンに戻したり、アンインストールすることはできません。

★1：2003年10月よりご提供しておりますMicrosoft® Windows® 2000モデルです。
★2：マイクロソフト社が指定したデリバリーサービスパートナー（DSP）から購入したOSをプレインストールしたモデルです。

■本体・カスタムメイド型名・価格一覧

FMV-E610（24倍速CD-ROM搭載モデル）のカスタムメイド

IDE-RAIDモデル以外の変更／追加オプション

構成パターンに対し、カスタムメイドで仕様の変更・追加が可能です。

変更オプション

- (A) CPUの変更【標準：Celeron® 2.30GHz】
  - ①Pentium® 4 2.60C GHz ＋ 25,000円
  - ②Pentium® 4 3GHz ＋ 60,000円
  - ③Pentium® 4 3.20GHz ＋ 94,000円
- (B) メモリ
  - 変更オプション：メモリ容量変更【標準：128MB】
    - 256MB ＋ 8,000円
    - 512MB ＋ 45,000円
    - 1GB ＋ 100,000円
  - 追加オプション：メモリの追加【標準：なし】
    - 【1スロット目】【標準：128MB】＋【2スロット目】⑥128MB追加
    - ④128MB→256MB ＋ 256MB追加
    - ⑤128MB→512MB ＋ 512MB追加
- (C) HDD 容量の変更【標準：40GB】
  - ⑦80GB ＋ 13,000円
- (D) CD-ROM の変更【標準：CD-ROM】
  - ⑧CD-R/RW ＋ 17,000円
  - ⑨DVD-ROM&CD-R/RW ＋ 25,600円
- (E) OADGキーボード（109キー）/マウスの変更【標準：キーボード/マウス】
  - ⑩ワイヤレスキーボード/マウス ＋ 18,000円
  - ⑪USBマウス（光学式）＊2 ＋ 1,000円

追加オプション

- (F) グラフィックカードの追加【標準：チップセットに内蔵】
  - ⑫RADEON™ 9200 ＋ 31,300円
- (G) 光磁気ディスク（MO）の追加【標準：なし】
  - ⑬MO追加（～1.3GB）＋ 42,600円
  - ⑭MO追加（～640MB）＋ 34,100円
- (H) スマートカードリーダ/ライタの追加【標準：なし】
  - ⑮スマートカード追加 ＋ 10,200円
- (I) オプションカードの追加【標準：なし】
  - ⑯SCSI追加 ＋ 11,000円
  - ⑰セキュリティLAN追加 ＋ 11,900円
  - ⑱ワイヤレスLAN追加 ＋ 11,500円
- (J) アプリケーションのプレインストール【標準：なし】
  - ⑲Office Personal 2003 ＋ 22,100円
  - ⑳Office XP Personal ＋ 22,100円
  - ㉑Office XP Professional ＋ 68,200円
- (K) 保証拡張＆DeskViewのプレインストール【標準：なし】
  - ㉒保証拡張 ＋ 4,000円
  - ㉓DeskView 5.31A ＋ 3,000円
  - ㉔保証拡張＆DeskView 5.31A ＋ 7,000円
- (L) セカンドカラーの追加【標準：BL-グレー】
  - ㉕BL-エレガンスレッド追加 ＋ 800円
  - ㉖BL-ミストブルー追加 ＋ 800円
  - ㉗BL-コンフォートグリーン追加 ＋ 800円
  - ㉘BL-ミディアムグレー追加 ＋ 800円

IDE-RAIDモデルの変更／追加オプション

構成パターンに対し、カスタムメイドで仕様の変更・追加が可能です。

変更オプション

- (A) CPUの変更【標準：Celeron® 2.30GHz】
  - ①Pentium® 4 2.60C GHz ＋ 25,000円
  - ②Pentium® 4 3GHz ＋ 60,000円
  - ③Pentium® 4 3.20GHz ＋ 94,000円
- (B) メモリ
  - 変更オプション：メモリ容量変更【標準：128MB】
    - 256MB ＋ 8,000円
    - 512MB ＋ 45,000円
    - 1GB ＋ 100,000円
  - 追加オプション：メモリの追加【標準：なし】
    - 【1スロット目】【標準：128MB】＋【2スロット目】⑥128MB追加
    - ④128MB→256MB ＋ 256MB追加
    - ⑤128MB→512MB ＋ 512MB追加
- (D) CD-ROM の変更【標準：CD-ROM】
  - ⑧CD-R/RW ＋ 17,000円
  - ⑨DVD-ROM&CD-R/RW ＋ 25,600円
- (E) OADGキーボード（109キー）/マウスの変更【標準：キーボード/マウス】
  - ⑩ワイヤレスキーボード/マウス ＋ 18,000円
  - ⑪USBマウス（光学式）＊2 ＋ 1,000円

追加オプション

- (H) スマートカードリーダ/ライタの追加【標準：なし】
  - ⑮スマートカード追加 ＋ 10,200円
- (I) オプションカードの追加【標準：なし】
  - ⑯SCSI追加 ＋ 11,000円
  - ⑰セキュリティLAN追加 ＋ 11,900円
  - ⑱ワイヤレスLAN追加 ＋ 11,500円
- (J) アプリケーションのプレインストール【標準：なし】
  - ⑲Office Personal 2003 ＋ 22,100円
  - ⑳Office XP Personal ＋ 22,100円
  - ㉑Office XP Professional ＋ 68,200円
- (K) 保証拡張＆DeskViewのプレインストール【標準：なし】
  - ㉒保証拡張 ＋ 4,000円
  - ㉓DeskView 5.31A ＋ 3,000円
  - ㉔保証拡張＆DeskView 5.31A ＋ 7,000円
- (L) セカンドカラーの追加【標準：BL-グレー】
  - ㉕BL-エレガンスレッド追加 ＋ 800円
  - ㉖BL-ミストブルー追加 ＋ 800円
  - ㉗BL-コンフォートグリーン追加 ＋ 800円
  - ㉘BL-ミディアムグレー追加 ＋ 800円

※メモリ容量を変更／追加する場合、上記組合せのみ手配可能です。

＊1：IDE-RAIDモデルでHDDを交換する場合は
内蔵ハードディスクユニット-80GB（交換用）（FMV-ID80C4）希望小売価格：48,000円（税別）
を手配して下さい。
＊2：キーボードは標準添付品となります。

■本体・カスタムメイド型名・価格一覧

【FMV-E610（24倍速CD-ROM搭載モデル）の変更・追加オプション型名／価格一覧】

		品名	型名	提供時期	希望小売価格（円、税別）	対象モデル XP Pro	2000	XP RAID	2000 RAID	備考
(A) CPU		①CPU変更Celeron® 2.30GHz →Pentium®4 2.60C GHz	FMCXCPXE10	済	25,000	●	●	●	●	標準搭載CPUをIntel® Celeron® 2.30GHzからIntel® Pentium® 4 2.60C GHzに変更します。
		②CPU変更Celeron® 2.30GHz →Pentium®4 3GHz	FMCXCPYE10	済	60,000	●	●	●	●	標準搭載CPUをIntel® Celeron® 2.30GHzからIntel® Pentium® 4 3GHzに変更します。
		③CPU変更Celeron® 2.30GHz →Pentium®4 3.20GHz	FMCXCPUE10	済	94,000	●	●	●	●	標準搭載CPUをIntel® Celeron® 2.30GHzからIntel® Pentium® 4 3.20GHzに変更します。
(B) メモリ	変更	④メモリ変更128MB→512MB（DDR SDRAM/PC2700）	FMCXM51F3B	済	45,000	●	●	●	●	標準搭載メモリを128MB（1スロット目）から512MB（1/2スロット目：256MB×2）に変更します。DDR SDRAM、SPD付、メモリバスクロック333MHz対応 ※Intel® Celeron® プロセッサ搭載モデルではメモリバスクロック266MHzでの動作となります。
		⑤メモリ変更128MB→1GB（DDR SDRAM/PC2700）	FMCXM1GF3B	済	100,000	●	●	●	●	標準搭載メモリを128MB（1スロット目）から512MB（1/2スロット目：512MB×2）に変更します。DDR SDRAM、SPD付、メモリバスクロック333MHz対応 ※Intel® Celeron® プロセッサ搭載モデルではメモリバスクロック266MHzでの動作となります。
	追加	⑥メモリ追加128MB（DDR SDRAM/PC2700）	FMC-M12F2B	済	8,000	●	●	●	●	2スロット目に128MBメモリを追加搭載します。 DDR SDRAM、SPD付、メモリバスクロック333MHz対応 ※Intel® Celeron® プロセッサ搭載モデルではメモリバスクロック266MHzでの動作となります。
(C) HDD		⑦HDD変更40GB→80GB（IDE）	FMCXID804	済	13,000	●	●	×	×	標準搭載ハードディスク（IDE）を40GBから80GBに変更します。
(D) CD-ROM		⑧CD-ROMドライブユニット変更→CD-R/RW	FMCXRW20	済	17,000	●	●	●	●	標準搭載CD-ROMドライブユニット（読出：最大24倍速）をCD-R/RWドライブユニット（CD：読出最大24倍速、CD-R：書込最大24倍速、CD-RW：書換最大10倍速、バッファアンダーラン防止機能内蔵）に変更します。 添付ソフト：Sonic RecordNow DX 4.60 ※ATAPI接続のため、接続時にSCSIカードは必要ありません。
		⑨CD-ROMドライブユニット変更 →DVD-ROM&CD-R/RW	FMCXCB7	済	25,600	●	●	●	●	標準搭載CD-ROMドライブユニット（読出：最大24倍速）をDVD-ROM&CD-R/RWドライブユニット（DVD-RAM読出：最大5倍速、DVD-R：読出8倍速、DVD-RW読出：最大8倍速、DVD-ROM読出：最大8倍速、CD：読出最大24倍速、DVD-VIDEO読出：最大4倍速、CD-R：書込最大24倍速、CD-RW：書換最大10倍速、バッファアンダーラン防止機能内蔵）に変更します。添付ソフト：WinDVD4、Sonic RecordNow DX 4.60 ※ATAPI接続のため、接続時にSCSIカードは必要ありません。
(E) OADGキーボード（109キー）／マウス		⑩キーボード／マウス変更 →ワイヤレスキーボード／マウス	FMC-KMA4	済	18,000	●	●	●	●	標準構成の添付キーボード/マウスをワイヤレスキーボード/マウスに変更します。 注）キーボード/マウスインタフェースで接続する周辺機器との同時使用不可。 ※キーボードなしモデルでは選択できません。
		⑪マウス変更→USBマウス（光学式）	FMC-MOC2	済	1,000	●	●	●	●	標準構成の添付マウスをUSBマウス（光学式）に変更します。 注）キーボードは標準添付品となります。 ※キーボードなしモデルでは選択できません。
(F) グラフィックカード		⑫グラフィックカードATI RADEON™ 9200追加	FMC-SGC8	済	31,300	●	●	×	×	RADEON™ 9200 64MB DDR DVI-I LP（VRAM：64MB）に変更します。 ※Intel® 865G（チップセットに内蔵）（VRAM：MAX64MB）のディスプレイコネクタの使用は不可となります。
(G) MO		⑬光磁気ディスクユニット追加－1.3GB（セキュリティ対応/ATAPI）	FMC-PD16S	済	42,600	●	●	×	×	3.5インチフロントベイに3.5インチ光磁気ユニット（セキュリティ対応）を追加搭載します。 1.3GB/640MB/540MB/230MB/128MB対応。FMV-PD354SW同等品。 ※ATAPI接続のため、接続時にSCSIカードは必要ありません。
		⑭光磁気ディスクユニット追加（ATAPI）	FMC-PD15	済	34,100	●	●	×	×	3.5インチフロントベイに3.5インチ光磁気ユニットを追加搭載します。 640MB/540MB/230MB/128MB対応。FMV-PD344W同等品。 ※ATAPI接続のため、接続時にSCSIカードは必要ありません。
(H) スマートカードリーダ/ライタ		⑮スマートカードリーダ/ライタ追加	FMC-SMA7	済	10,200	●	●	●	●	専用ベイにスマートカードリーダ/ライタを追加搭載します。 専用スマートカード1枚添付/認証ソフト「SMARTACCESS/BASE」添付。 ※専用スマートカードの補充用としてスマートカード（FMSMA-C1）（5枚組）を希望小売価格10,400円（税別）で提供しています。 注）対応ソフト：SMARTACCESS/BASE（標準添付）、SMARTACCESS/SDK（別売）、SMARTACCESS/PRO（別売） 注）スマートカードリーダ/ライタ付OADGキーボード（FMV-KB331S/332S）、指紋認証付OADGキーボード（FMV-KB331F）、指紋認識装置（Fingsensor）（FS-210P/210U）など他の認証製品との併用はできません。
(I) オプションカード		⑯SCSIカード（Adaptec社製AVA-2915LP）追加	FMC-SCS9	済	11,000	●	●	●	●	SCSIカード（Ultra SCSI対応、PCI接続）を追加搭載します。FMV-128同等品。 外付SCSI機器用コネクタ：ハーフピッチ（50ピン） ※外付SCSI機器接続時には、SCSIケーブル、終端抵抗が必須。
		⑰セキュリティ対応LANカード追加	FMC-SLN5	済	11,900	●	●	●	●	暗号化通信、IPSecをサポートするセキュリティ対応LANカード（100BASE-TX/10BASE-T、PCI接続）を追加搭載します。FMV-1803S同等品。 ※出荷時設定は、追加搭載したLANインタフェースが優先となります。
		⑱802.11a/gワイヤレスLANカード追加	FMC-WLN1	済	11,500	●	●	●	●	ワイヤレスLANカード（IEEE802.11a、IEEE802.11g準拠、PCI接続）を追加搭載します。 ※出荷時設定は、追加搭載したLANインタフェースが優先となります。
(J) アプリケーション		⑲Microsoft® Office Personal Edition 2003追加	FMC-AP141	済	22,100	●	●	●	●	Microsoft® Word Version 2003、Microsoft® Excel Version 2003、Microsoft® Outlook® Version 2003、Microsoft® Office Home Style+他を追加します。
		⑳Microsoft® Office XP Personal追加	FMC-AP139	済	22,100	●	●	●	●	Microsoft® Word Version 2002、Microsoft® Excel Version 2002、Microsoft® Outlook® Version 2002、Microsoft® Bookshelf® Basic 3.0他を追加します。
		㉑Microsoft® Office XP Professional追加	FMC-AP140	済	68,200	●	●	●	●	Microsoft® Word Version 2002、Microsoft® Excel Version 2002、Microsoft® Outlook® Version 2002、Microsoft® PowerPoint® Version 2002、Microsoft® Access® Version 2002、Microsoft® Bookshelf® Basic 3.0他を追加します。
(K) 保証拡張&DeskView		㉒保証拡張（3年間パーツ保証＋1年目出張修理）	FMC-SU01	済	4,000	●	●	●	●	標準保証（1年引き取り修理）を1年オンサイト修理&3年パーツ保証に拡張します。 本体に「パーツ保証3年シール」を貼付、保証拡張の書面を同梱。
		㉓DeskView 5.31A追加	FMC-AP303	済	3,000	●	●	●	●	システム運用管理ソフトDeskView 5.31Aを追加します。
		㉔保証拡張（3年間パーツ保証＋1年目出張修理）＋DeskView 5.31A追加	FMC-SU02	済	7,000	●	●	●	●	標準保証（1年引き取り修理）を1年オンサイト修理&3年パーツ保証に拡張します。 本体に「パーツ保証3年シール」を貼付、保証拡張の書面を同梱。 また、システム運用管理ソフトDeskView 5.31Aを追加します。
(L) セカンドカラー		㉕セカンドカラー追加（BL-エレガンスレッド）	FMC-CO5G3	済	800	●	●	●	●	フロントパネルの筐体色をBL-エレガンスレッドにします。
		㉖セカンドカラー追加（BL-ミストブルー）	FMC-CO6G3	済	800	●	●	●	●	フロントパネルの筐体色をBL-ミストブルーにします。
		㉗セカンドカラー追加（BL-コンフォートグリーン）	FMC-CO7G3	済	800	●	●	●	●	フロントパネルの筐体色をBL-コンフォートグリーンにします。
		㉘セカンドカラー追加（BL-ミディアムグレー）	FMC-CO8G3	済	800	●	●	●	●	フロントパネルの筐体色をBL-ミディアムグレーにします。

文教のお客様向けにMicrosoft® Office XP Professionalアカデミック パックも用意しています。
詳細につきましては当社営業または販売パートナーまでお問い合せください。

注）選択できるカスタムメイドオプションは、各項目につき1点のみです。複数の選択はできません（メモリを除く）。
注）カスタムメイドオプションの単独出荷はできません。
注）カスタムメイドで変更/追加したメモリモジュールは選択された本体のみに搭載できます。他の本体に搭載することはできません。

※取扱説明（ハードウェアガイド／ソフトウェアガイド）は富士通パソコン情報サイト「FM WORLD.NET」（www.fmworld.net/biz/）で公開しております。
印刷マニュアルも別途手配可能です。詳細はP67「マニュアル一覧」を参照してください。

■本体・カスタムメイド型名・価格一覧

A2 FMV-E610（48倍速CD-ROM搭載モデル）

各変更/追加メニュー①～㉖の型名/価格等の詳細につきましては
次ページの【変更・追加オプション型名/価格一覧】をご確認ください。

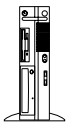

【カスタムメイド標準構成】
CPU:Intel® Celeron®プロセッサ 2.30GHz、メインメモリ:標準128MB（最大1GB）、内蔵HDD:40GB、
内蔵CD-ROMドライブユニット（最大48倍速/平均28倍速）搭載、内蔵FDD（3モード）、OADGキーボード（109キー）標準添付

Windows® XP Proモデル ： FMVE10C331 118,000円（税別）Windows® XP Professional（SP1a）インストール済、スクロール機能付マウス添付
Windows® 2000モデル ： FMVE10C321 118,000円（税別）Windows® 2000 Professional（SP4）インストール済、スクロール機能付マウス添付
Windows® 2000・ダウングレードモデル：FMVE10C3A1 123,000円（税別）Windows® 2000 Professional（SP4）インストール済、スクロール機能付マウス添付
Windows® 2000・DSPモデル ：FMVE10C3B1 138,000円（税別）Windows® 2000 Professional（SP4）インストール済、スクロール機能付マウス添付

FMV-E610（48倍速CD-ROM搭載モデル）											
モデル名		本体基本仕様						型名	提供時期	希望小売価格（円、税別）	備考
		（A）CPU	（B）メモリ	（C）HDD	（D）内蔵CD-ROM	（E）OADGキーボード（109キー）/マウス	（F）グラフィックカード				
Windows® XP Proモデル		Intel® Celeron® 2.30GHz	128MB	40GB	最高48倍速	キーボード＋マウス	チップセットに内蔵	FMVE10C331	済	118,000	標準構成
						マウスのみ		FMVE10C330	済	113,800	
Windows® 2000モデル	標準					キーボード＋マウス		FMVE10C321	済	118,000	標準構成
						マウスのみ		FMVE10C320	済	113,800	
	ダウングレード					キーボード＋マウス		FMVE10C3A1	済	123,000	標準構成
						マウスのみ		FMVE10C3A0	済	118,800	
	DSP					キーボード＋マウス		FMVE10C3B1	済	138,000	標準構成
						マウスのみ		FMVE10C3B0	済	133,800	

Microsoft® Windows® 2000モデルの提供形態について

Microsoft® Windows® 2000プレインストールモデルの提供形態は3形態あります。
詳細は下記一覧表をご覧ください。

●従来のMicrosoft® Windows® 2000モデル（標準モデル）は2004年3月末日までの提供となります。
●2004年4月1日以降につきましては、ダウングレードモデルとDSPモデルの2形態での提供となります。

	特　長	プレインストールOS	添付媒体	注意点
標準モデル★1	従来通りのMicrosoft® Windows® 2000プレインストールモデル	Microsoft® Windows® 2000（SP4）	Microsoft® Windows® 2000のリカバリCD、全OS共通のドライバーズCD	2004年4月1日以降の提供は出来ません。
ダウングレードモデル	Microsoft® Windows® XP Professionalプレインストールモデルを Microsoft® Windows®2000へダウングレードしたモデル		Microsoft® Windows® XP Professionalのリカバリ CD、全OS共通のドライバーズCD	Microsoft® Windows® 2000のリカバリCDは添付されません。 リカバリする際は、Dドライブ内にプレインストールされている Windows 2000のリカバリイメージをCD-R媒体等に書込む必要があるため、DVD-ROM&CD-R/RW装置等が必要となります。 ※別途DVD-ROM&CD-R/RW装置を用意する場合は、下記製品が必要です。 ・DVDマルチドライブユニット（FMDVM-211） 希望小売価格：68,000円（税別） ・DVD-ROM&CD-R/RWドライブユニット（FMV-NCB51） 希望小売価格：36,800円（税別） ・CD-R/RWドライブユニット（USB）（FMV-NRW53S） 希望小売価格：29,800円（税別）
DSPモデル★2	バックアップ媒体としてOS単体のCDを添付したMicrosoft® Windows® 2000プレインストールモデル		Microsoft® Windows® 2000のOS単体のCD、全OS共通のドライバーズCD	Microsoft® Windows® 2000のリカバリCDは添付されません。 リカバリする際は、OS単体のCD、ドライバーズCDを用いて実施してください。 また、開封時プロダクトキーの入力が必要となり、ServicePackを前のバージョンに戻したり、アンインストールすることはできません。

★1：2003年10月よりご提供しておりますMicrosoft® Windows® 2000モデルです。
★2：マイクロソフト社が指定したデリバリーサービスパートナー（DSP）から購入したOSをプレインストールしたモデルです。

FMV-E610（48倍速CD-ROM搭載モデル）のカスタムメイド

変更／追加オプション

構成パターンに対し、カスタムメイドで仕様の変更・追加が可能です。

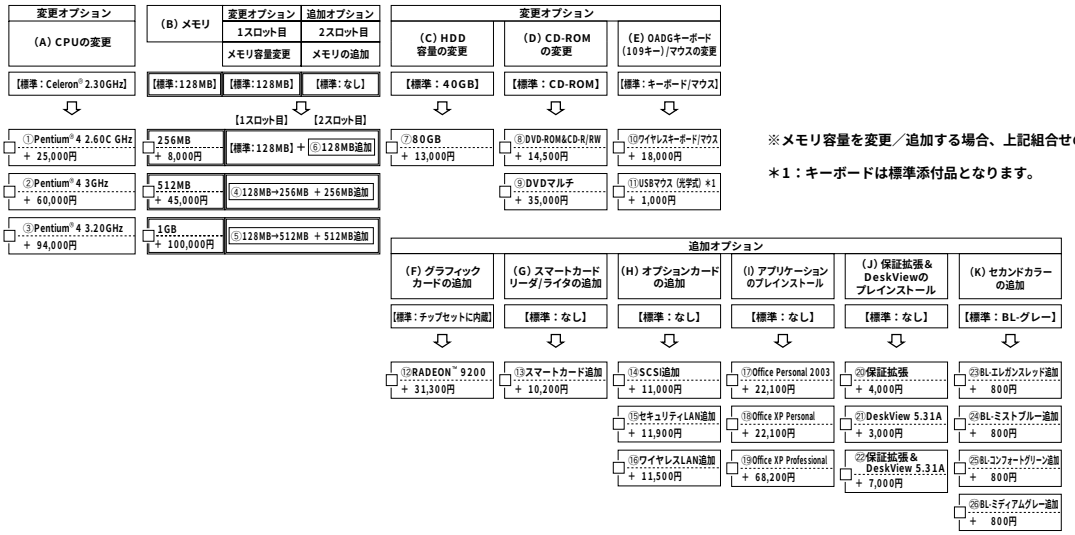

※メモリ容量を変更／追加する場合、上記組合せのみ手配可能です。

＊1：キーボードは標準添付品となります。

■本体・カスタムメイド型名・価格一覧

【FMV-E610（48倍速CD-ROM搭載モデル）の変更・追加オプション型名／価格一覧】

		品名	型名	提供時期	希望小売価格（円、税別）	対象モデル XP Pro	対象モデル 2000	備考
(A) CPU		①CPU変更Celeron® 2.30GHz →Pentium®4 2.60C GHz	FMCXCPXE10	済	25,000	●	●	標準搭載CPUをIntel® Celeron® 2.30GHzからIntel® Pentium® 4 2.60C GHzに変更します。
		②CPU変更Celeron® 2.30GHz →Pentium®4 3GHz	FMCXCPYE10	済	60,000	●	●	標準搭載CPUをIntel® Celeron® 2.30GHzからIntel® Pentium® 4 3GHzに変更します。
		③CPU変更Celeron® 2.30GHz →Pentium®4 3.20GHz	FMCXCPUE10	済	94,000	●	●	標準搭載CPUをIntel® Celeron® 2.30GHzからIntel® Pentium® 4 3.20GHzに変更します。
(B) メモリ	変更	④メモリ変更128MB→512MB（DDR SDRAM/PC2700）	FMCXM51F3B	済	45,000	●	●	標準搭載メモリを128MB（1スロット目）から512MB（1/2スロット目：256MB×2）に変更します。DDR SDRAM、SPD付、メモリバスクロック333MHz対応 ※Intel® Celeron® プロセッサ搭載モデルではメモリバスクロック266MHzでの動作となります。
		⑤メモリ変更128MB→1GB（DDR SDRAM/PC2700）	FMCXM1GF3B	済	100,000	●	●	標準搭載メモリを128MB（1スロット目）から512MB（1/2スロット目：512MB×2）に変更します。DDR SDRAM、SPD付、メモリバスクロック333MHz対応 ※Intel® Celeron® プロセッサ搭載モデルではメモリバスクロック266MHzでの動作となります。
	追加	⑥メモリ追加128MB（DDR SDRAM/PC2700）	FMC-M12F2B	済	8,000	●	●	2スロット目に128MBメモリを追加搭載します。 DDR SDRAM、SPD付、メモリバスクロック333MHz対応 ※Intel® Celeron® プロセッサ搭載モデルではメモリバスクロック266MHzでの動作となります。
(C) HDD		⑦HDD変更40GB→80GB（IDE）	FMCXID804	済	13,000	●	●	標準搭載ハードディスク（IDE）を40GBから80GBに変更します。
(D) CD-ROM		⑧CD-ROMドライブユニット変更 →DVD-ROM&CD-R/RW	FMCXCB6	済	14,500	●	●	標準搭載CD-ROMドライブユニット（読出：最大48倍速）をDVD-ROM&CD-R/RWドライブユニット（DVD-RAM：読出最大4.8倍速、DVD-R：読出最大4.8倍速、DVD-RW：読出最大4.8倍速、DVD-ROM：読出最大12倍速、DVD-VIDEO：読出最大4.8倍速、CD：読出最大40倍速、CD-R：書込最大32倍速、CD-RW：書換最大10倍速、バッファアンダーラン防止機能内蔵）に変更します。 添付ソフト：WinDVD 4、Sonic RecordNow DX 4.60 ※ATAPI接続であるため、接続時にSCSIカードは必要ありません。
		⑨CD-ROMドライブユニット変更→DVDマルチ	FMCXDM1	済	35,000	●	●	標準搭載CD-ROMドライブユニット（読出：最大48倍速）をDVDマルチドライブユニット（DVD-RAM：読出最大3倍速、書換最大3倍速、DVD-R：読出最大6倍速、書込最大4倍速、DVD-RW：読出最大6倍速、書換最大1倍速、DVD-ROM：読出最大12倍速、DVD-VIDEO：読出最大6倍速、CD：読出最大32倍速、CD-R：書込最大12倍速、CD-RW：書換最大8倍速、バッファアンダーラン防止機能内蔵）に変更します。 添付ソフト：WinDVD 4、Sonic RecordNow DX 4.60、DVD-RAM ドライバーソフト。 ※ATAPI接続であるため、接続時にSCSIカードは必要ありません。
(E) OADGキーボード（109キー）／マウス		⑩キーボード／マウス変更 →ワイヤレスキーボード／マウス	FMC-KMA4	済	18,000	●	●	標準構成の添付キーボード/マウスをワイヤレスキーボード/マウスに変更します。 注）キーボード/マウスインタフェースで接続する周辺機器との同時使用不可。 ※キーボードなしモデルでは選択できません。
		⑪マウス変更→USBマウス（光学式）	FMC-MOC2	済	1,000	●	●	標準構成の添付マウスをUSBマウス（光学式）に変更します。 注）キーボードは標準添付品となります。 ※キーボードなしモデルでは選択できません。
(F) グラフィックカード		⑫グラフィックカードATI RADEON™ 9200追加	FMC-SGC8	済	31,300	●	●	RADEON™ 9200 64MB DDR DVI-I LP（VRAM：64MB）に変更します。 ※Intel® 865G（チップセットに内蔵）（VRAM：MAX64MB）のディスプレイコネクタの使用は不可となります。
(G) スマートカードリーダ/ライタ		⑬スマートカードリーダ/ライタ追加	FMC-SMA7	済	10,200	●	●	専用ベイにスマートカードリーダ/ライタを追加搭載します。 専用スマートカード1枚添付/認証ソフト「SMARTACCESS/BASE」添付。 ※専用スマートカードの補充用としてスマートカード（FMSMA-C1）（5枚組）を希望小売価格10,400円（税別）で提供しています。 注）対応ソフト：SMARTACCESS/BASE（標準添付）、SMARTACCESS/SDK（別売）、SMARTACCESS/PRO（別売） 注）スマートカードリーダ/ライタ付OADGキーボード（FMV-KB331S/332S）、指紋認証付OADGキーボード（FMV-KB331F）、指紋認識装置（Fingsensor）（FS-210P/210U）など他の認証製品との併用はできません。
(H) オプションカード		⑭SCSIカード（Adaptec社製AVA-2915LP）追加	FMC-SCS9	済	11,000	●	●	SCSIカード（Ultra SCSI対応、PCI接続）を追加搭載します。FMV-128同等品。 外付SCSI機器用コネクタ：ハーフピッチ（50ピン） ※外付SCSI機器接続時には、SCSIケーブル、終端抵抗が必須。
		⑮セキュリティ対応LANカード追加	FMC-SLN5	済	11,900	●	●	暗号化通信、IPSecをサポートするセキュリティ対応LANカード（100BASE-TX/10BASE-T、PCI接続）を追加搭載します。FMV-1803S同等品。 ※出荷時設定は、追加搭載したLANインタフェースが優先となります。
		⑯802.11a/gワイヤレスLANカード追加	FMC-WLN1	済	11,500	●	●	ワイヤレスLANカード（IEEE802.11a、IEEE802.11g準拠、PCI接続）を追加搭載します。 ※出荷時設定は、追加搭載したLANインタフェースが優先となります。
(I) アプリケーション		⑰Microsoft® Office Personal Edition 2003追加	FMC-AP141	済	22,100	●	●	Microsoft® Word Version 2003、Microsoft® Excel Version 2003、Microsoft® Outlook® Version 2003、Microsoft® Office Home Style+他を追加します。
		⑱Microsoft® Office XP Personal追加	FMC-AP139	済	22,100	●	●	Microsoft® Word Version 2002、Microsoft® Excel Version 2002、Microsoft® Outlook® Version 2002、Microsoft® Bookshelf® Basic 3.0他を追加します。
		⑲Microsoft® Office XP Professional追加	FMC-AP140	済	68,200	●	●	Microsoft® Word Version 2002、Microsoft® Excel Version 2002、Microsoft® Outlook® Version 2002、Microsoft® PowerPoint® Version 2002、Microsoft® Access® Version 2002、Microsoft® Bookshelf® Basic 3.0他を追加します。
(J) 保証拡張&DeskView		⑳保証拡張（3年間パーツ保証＋1年目出張修理）	FMC-SU01	済	4,000	●	●	標準保証（1年引き取り修理）を1年オンサイト修理&3年パーツ保証に拡張します。 本体に「パーツ保証3年シール」を貼付、保証拡張の書面を同梱。
		㉑DeskView 5.31A追加	FMC-AP303	済	3,000	●	●	システム運用管理ソフトDeskView 5.31Aを追加します。
		㉒保証拡張（3年間パーツ保証＋1年目出張修理）+DeskView 5.31A追加	FMC-SU02	済	7,000	●	●	標準保証（1年引き取り修理）を1年オンサイト修理&3年パーツ保証に拡張します。 本体に「パーツ保証3年シール」を貼付、保証拡張の書面を同梱。 また、システム運用管理ソフトDeskView 5.31Aを追加します。
(K) セカンドカラー		㉓セカンドカラー追加（BL-エレガンスレッド）	FMC-CO5G3	済	800	●	●	フロントパネルの筐体色をBL-エレガンスレッドにします。
		㉔セカンドカラー追加（BL-ミストブルー）	FMC-CO6G3	済	800	●	●	フロントパネルの筐体色をBL-ミストブルーにします。
		㉕セカンドカラー追加（BL-コンフォートグリーン）	FMC-CO7G3	済	800	●	●	フロントパネルの筐体色をBL-コンフォートグリーンにします。
		㉖セカンドカラー追加（BL-ミディアムグレー）	FMC-CO8G3	済	800	●	●	フロントパネルの筐体色をBL-ミディアムグレーにします。

文教のお客様向けにMicrosoft® Office XP Professionalアカデミック パックも用意しています。
詳細につきましては当社営業または販売パートナーまでお問い合せください。

注）選択できるカスタムメイドオプションは、各項目につき1点のみです。複数の選択はできません（メモリを除く）。
注）カスタムメイドオプションの単独出荷はできません。
注）カスタムメイドで変更/追加したメモリモジュールは選択された本体のみに搭載できます。他の本体に搭載することはできません。

※取扱説明（ハードウェアガイド／ソフトウェアガイド）は富士通パソコン情報サイト「FM WORLD.NET」（www.fmworld.net/biz/）で公開しております。
印刷マニュアルも別途手配可能です。詳細はP67「マニュアル一覧」を参照してください。

■本体・カスタムメイド型名・価格一覧

A3

FMV-C610

各変更/追加メニュー①～㉖の型名/価格等の詳細につきましては
次ページの【変更・追加オプション型名/価格一覧】をご確認ください。

【カスタムメイド標準構成】
CPU:Intel® Celeron®プロセッサ 2.30GHz、メインメモリ:標準128MB（最大1GB）、内蔵HDD:40GB、
内蔵CD-ROMドライブユニット（最大24倍速/平均17倍速）搭載、内蔵FDD（3モード）、OADGキーボード（109キー）標準添付

Windows® XP Proモデル　：FMVC10C131　118,000円（税別）Windows® XP Professional（SP1a）インストール済、スクロール機能付マウス添付
Windows® XP Homeモデル：FMVC10C181　101,000円（税別）Windows® XP Home Edition（SP1a）インストール済、スクロール機能付マウス添付
Windows® 2000モデル　：FMVC10C121　118,000円（税別）Windows® 2000 Professional（SP4）インストール済、スクロール機能付マウス添付
Windows® 2000・ダウングレードモデル：FMVC10C1A1　123,000円（税別）Windows® 2000 Professional（SP4）インストール済、スクロール機能付マウス添付
Windows® 2000・DSPモデル　：FMVC10C1B1　138,000円（税別）Windows® 2000 Professional（SP4）インストール済、スクロール機能付マウス添付

FMV-C610

モデル名		本体基本仕様 (A) CPU	(B) メモリ	(C) HDD	(D) 内蔵CD-ROM	(E) OADGキーボード（109キー）/マウス	型名	提供時期	希望小売価格（円、税別）	備考
Windows® XP Proモデル		Intel® Celeron® 2.30GHz	128MB	40GB	最高24倍速	キーボード＋マウス	FMVC10C131	済	118,000	標準構成
						マウスのみ	FMVC10C130	済	113,800	
Windows® XP Homeモデル						キーボード＋マウス	FMVC10C181	済	101,000	標準構成
						マウスのみ	FMVC10C180	済	96,800	
Windows® 2000モデル	標準					キーボード＋マウス	FMVC10C121	済	118,000	標準構成
						マウスのみ	FMVC10C120	済	113,800	
	ダウングレード					キーボード＋マウス	FMVC10C1A1	済	123,000	標準構成
						マウスのみ	FMVC10C1A0	済	118,800	
	DSP					キーボード＋マウス	FMVC10C1B1	済	138,000	標準構成
						マウスのみ	FMVC10C1B0	済	133,800	

Microsoft® Windows® 2000モデルの提供形態について

Microsoft® Windows® 2000プレインストールモデルの提供形態は3形態あります。
詳細は下記一覧表をご覧ください。

●従来のMicrosoft® Windows® 2000モデル（標準モデル）は2004年3月末日までの提供となります。
●2004年4月1日以降につきましては、ダウングレードモデルとDSPモデルの2形態での提供となります。

	特　長	プレインストールOS	添付媒体	注意点
標準モデル★1	従来通りのMicrosoft® Windows® 2000プレインストールモデル	Microsoft® Windows® 2000（SP4）	Microsoft® Windows® 2000のリカバリCD、全OS共通のドライバーズCD	2004年4月1日以降の提供は出来ません。
ダウングレードモデル	Microsoft® Windows® XP Professionalプレインストールモデルを Microsoft® Windows®2000へダウングレードしたモデル		Microsoft® Windows® XP Professionalのリカバリ CD、全OS共通のドライバーズCD	Microsoft® Windows® 2000のリカバリCDは添付されません。 リカバリする際は、Dドライブ内にプレインストールされている Windows 2000のリカバリイメージをCD-R媒体等に書込む必要があるため、DVD-ROM&CD-R/RW装置等が必要となります。 ※別途DVD-ROM&CD-R/RW装置を用意する場合は、下記製品が必要です。 ・DVDマルチドライブユニット（FMDVM-211） 希望小売価格：68,000円（税別） ・DVD-ROM&CD-R/RWドライブユニット（FMV-NCB51） 希望小売価格：36,800円（税別） ・CD-R/RWドライブユニット（USB）（FMV-NRW53S） 希望小売価格：29,800円（税別）
DSPモデル★2	バックアップ媒体としてOS単体のCDを添付したMicrosoft® Windows® 2000プレインストールモデル		Microsoft® Windows® 2000のOS単体のCD、全OS共通のドライバーズCD	Microsoft® Windows® 2000のリカバリCDは添付されません。 リカバリする際は、OS単体のCD、ドライバーズCDを用いて実施してください。 また、開封時プロダクトキーの入力が必要となり、ServicePackを前のバージョンに戻したり、アンインストールすることはできません。

★1：2003年10月よりご提供しておりますMicrosoft® Windows® 2000モデルです。
★2：マイクロソフト社が指定したデリバリーサービスパートナー（DSP）から購入したOSをプレインストールしたモデルです。

FMV-C610のカスタムメイド

変更／追加オプション

構成パターンに対し、カスタムメイドで仕様の変更・追加が可能です。

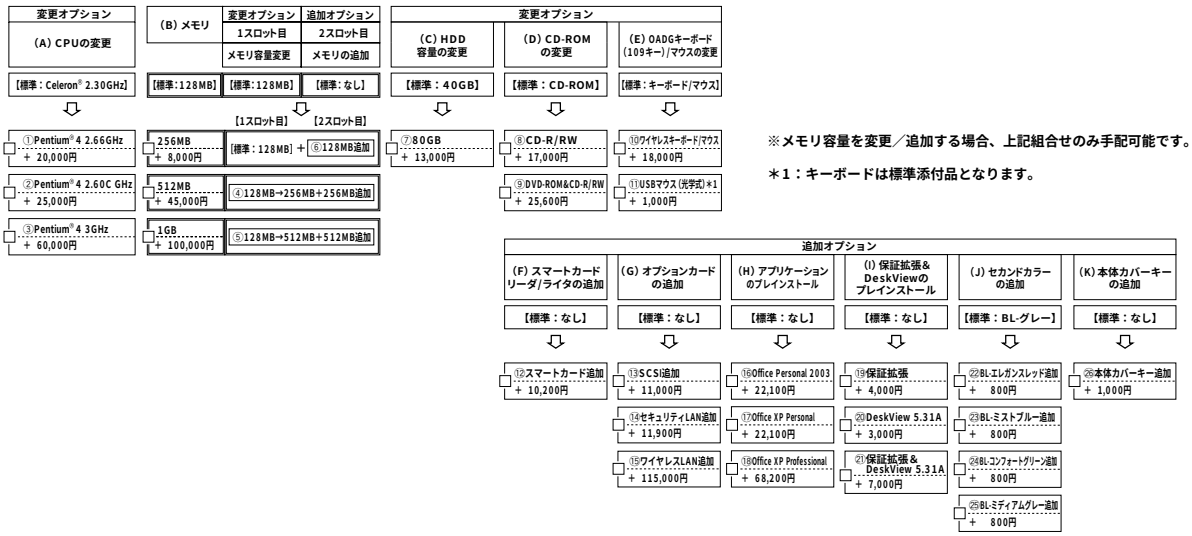

※メモリ容量を変更／追加する場合、上記組合せのみ手配可能です。

＊1：キーボードは標準添付品となります。

■本体・カスタムメイド型名・価格一覧

【FMV-C610の変更・追加オプション型名／価格一覧】

		品名	型名	提供時期	希望小売価格（円、税別）	対象モデル XP Pro	対象モデル XP Home	対象モデル 2000	備考
(A) CPU		①CPU変更Celeron® 2.30GHz →Pentium®4 2.66GHz	FMCXCPFC10	済	20,000	●	●	●	標準搭載CPUをIntel® Celeron® 2.30GHzからIntel® Pentium® 4 2.66GHzに変更します。
		②CPU変更Celeron® 2.30GHz →Pentium®4 2.60C GHz	FMCXCPXC10	済	25,000	●	●	●	標準搭載CPUをIntel® Celeron® 2.30GHzからIntel® Pentium® 4 2.60C GHzに変更します。
		③CPU変更Celeron® 2.30GHz →Pentium®4 3GHz	FMCXCPYC10	済	60,000	●	●	●	標準搭載CPUをIntel® Celeron® 2.30GHzからIntel® Pentium® 4 3GHzに変更します。
(B) メモリ	変更	④メモリ変更128MB→512MB（DDR SDRAM/PC2700）	FMCXM51F3C	済	45,000	●	●	●	標準搭載メモリを128MB（1スロット目）から512MB（1/2スロット目：256MB×2）に変更します。DDR SDRAM、SPD付、メモリバスクロック333MHz対応 ※Intel® Celeron® プロセッサ搭載モデルではメモリバスクロック266MHzでの動作となります。
		⑤メモリ変更128MB→1GB（DDR SDRAM/PC2700）	FMCXM1GF3C	済	100,000	●	●	●	標準搭載メモリを128MB（1スロット目）から512MB（1/2スロット目：512MB×2）に変更します。DDR SDRAM、SPD付、メモリバスクロック333MHz対応 ※Intel® Celeron® プロセッサ搭載モデルではメモリバスクロック266MHzでの動作となります。
	追加	⑥メモリ追加128MB（DDR SDRAM/PC2700）	FMC-M12F2C	済	8,000	●	●	●	2スロット目に128MBメモリを追加搭載します。DDR SDRAM、SPD付、メモリバスクロック333MHz対応 ※Intel® Celeron® プロセッサ搭載モデルではメモリバスクロック266MHzでの動作となります。
(C) HDD		⑦HDD変更40GB→80GB（IDE）	FMCXID804	済	13,000	●	●	●	標準搭載ハードディスク（IDE）を40GBから80GBに変更します。
(D) CD-ROM		⑧CD-ROMドライブユニット変更→CD-R/RW	FMCXRW20	済	17,000	●	●	●	標準搭載CD-ROMドライブユニット（読出：最大24倍速）をCD-R/RWドライブユニット（CD：読出最大24倍速、CD-R：書込最大24倍速、CD-RW：書換最大10倍速、バッファアンダーラン防止機能内蔵）に変更します。添付ソフト：Sonic RecordNow DX 4.60 ※ATAPI接続のため、接続時にSCSIカードは必要ありません。
		⑨CD-ROMドライブユニット変更 →DVD-ROM&CD-R/RW	FMCXCB7	済	25,600	●	●	●	標準搭載CD-ROMドライブユニット（読出：最大24倍速）をDVD-ROM&CD-R/RWドライブユニット（DVD-RAM読出：最大5倍速、DVD-R：読出8倍速、DVD-RW読出：最大8倍速、DVD-ROM読出：最大8倍速、CD：読出最大24倍速、DVD-VIDEO読出：最大4倍速、CD-R：書込最大24倍速、CD-RW：書換最大10倍速、バッファアンダーラン防止機能内蔵）に変更します。 添付ソフト：WinDVD4、Sonic RecordNow DX 4.60 ※ATAPI接続のため、接続時にSCSIカードは必要ありません。
(E) OADGキーボード（109キー）／マウス		⑩キーボード／マウス変更 →ワイヤレスキーボード／マウス	FMC-KMA4	済	18,000	●	●	●	標準構成の添付キーボード/マウスをワイヤレスキーボード/マウスに変更します。 注）キーボード/マウスインタフェースで接続する周辺機器との同時使用不可。 ※キーボードなしモデルでは選択できません。
		⑪マウス変更→USBマウス（光学式）	FMC-MOC2	済	1,000	●	●	●	標準構成の添付マウスをUSBマウス（光学式）に変更します。 注）キーボードは標準添付品となります。 ※キーボードなしモデルでは選択できません。
(F) スマートカードリーダ/ライタ		⑫スマートカードリーダ／ライタ追加	FMC-SMA7	済	10,200	●	●	●	専用ベイにスマートカードリーダ/ライタを追加搭載します。専用スマートカード1枚添付/認証ソフト「SMARTACCESS/BASE」添付。 ※専用スマートカードの補充用としてスマートカード（FMSMA-C1）（5枚組）を希望小売価格10,400円（税別）で提供しています。 注）対応ソフト：SMARTACCESS/BASE（標準添付）、SMARTACCESS/SDK（別売、WinXP/2000のみ対応）、SMARTACCESS/PRO（別売） 注）スマートカードリーダ/ライタ付OADGキーボード（FMV-KB331S/332S）、指紋認証付OADGキーボード（FMV-KB331F）、指紋認識装置（Fingsensor）（FS-210P/210U）など他の認証製品との併用はできません。
(G) オプションカード		⑬SCSIカード（Adaptec社製AVA-2915LP）追加	FMC-SCS9	済	11,000	●	●	●	SCSIカード（Ultra SCSI対応、PCI接続）を追加搭載します。FMV-128同等品。 外付SCSI機器用コネクタ：ハーフピッチ（50ピン） ※外付SCSI機器接続時には、SCSIケーブル、終端抵抗が必須。
		⑭セキュリティ対応LANカード追加	FMC-SLN5	済	11,900	●	×	●	暗号化通信、IPSecをサポートするセキュリティ対応LANカード（100BASE-TX/10BASE-T、PCI接続）を追加搭載します。FMV-1803S同等品。 ※出荷時設定は、追加搭載したLANインタフェースが優先となります。
		⑮802.11a/gワイヤレスLANカード追加	FMC-WLN1	済	11,500	●	●	●	ワイヤレスLANカード（IEEE802.11a、IEEE802.11g準拠、PCI接続）を追加搭載します。 ※出荷時設定は、追加搭載したLANインタフェースが優先となります。
(H) アプリケーション		⑯Microsoft® Office Personal Edition 2003追加	FMC-AP141	済	22,100	●	●	●	Microsoft® Word Version 2003、Microsoft® Excel Version 2003、Microsoft® Outlook® Version 2003、Microsoft® Office Home Style+他を追加します。
		⑰Microsoft® Office XP Personal追加	FMC-AP139	済	22,100	●	●	●	Microsoft® Word Version 2002、Microsoft® Excel Version 2002、Microsoft® Outlook® Version 2002、Microsoft® Bookshelf® Basic 3.0他を追加します。
		⑱Microsoft® Office XP Professional追加	FMC-AP140	済	68,200	●	●	●	Microsoft® Word Version 2002、Microsoft® Excel Version 2002、Microsoft® Outlook® Version 2002、Microsoft® PowerPoint® Version 2002、Microsoft® Access® Version 2002、Microsoft® Bookshelf® Basic 3.0他を追加します。
(I) 保証拡張&DeskView		⑲保証拡張（3年間パーツ保証＋1年目出張修理）	FMC-SU01	済	4,000	●	●	●	標準保証（1年引き取り修理）を1年オンサイト修理&3年パーツ保証に拡張します。 本体に「パーツ保証3年シール」を貼付、保証拡張の書面を同梱。
		⑳DeskView 5.31A追加	FMC-AP303	済	3,000	●	×	●	システム運用管理ソフトDeskView 5.31Aを追加します。
		㉑保証拡張（3年間パーツ保証＋1年目出張修理）+DeskView 5.31A追加	FMC-SU02	済	7,000	●	×	●	標準保証（1年引き取り修理）を1年オンサイト修理&3年パーツ保証に拡張します。 本体に「パーツ保証3年シール」を貼付、保証拡張の書面を同梱。 また、システム運用管理ソフトDeskView 5.31Aを追加します。
(J) セカンドカラー		㉒セカンドカラー追加（BL-エレガンスレッド）	FMC-CO5H3	済	800	●	●	●	フロントパネルの筐体色をBL-エレガンスレッドにします。
		㉓セカンドカラー追加（BL-ミストブルー）	FMC-CO6H3	済	800	●	●	●	フロントパネルの筐体色をBL-ミストブルーにします。
		㉔セカンドカラー追加（BL-コンフォートグリーン）	FMC-CO7H3	済	800	●	●	●	フロントパネルの筐体色をBL-コンフォートグリーンにします。
		㉕セカンドカラー追加（BL-ミディアムグレー）	FMC-CO8H3	済	800	●	●	●	フロントパネルの筐体色をBL-ミディアムグレーにします。
(K) 本体カバーキー		㉖本体カバーキー追加	FMC-CKC2	済	1,000	●	●	●	前面に本体カバーキーを追加します。

文教のお客様向けにMicrosoft® Office XP Professionalアカデミック パックも用意しています。
詳細につきましては当社営業または販売パートナーまでお問い合せください。

注）選択できるカスタムメイドオプションは、各項目につき1点のみです。複数の選択はできません（メモリを除く）。
注）カスタムメイドオプションの単独出荷はできません。
注）カスタムメイドで変更/追加したメモリモジュールは選択された本体のみに搭載できます。他の本体に搭載することはできません。

※取扱説明（ハードウェアガイド／ソフトウェアガイド）は富士通パソコン情報サイト「FM WORLD.NET」（www.fmworld.net/biz/）で公開しております。
印刷マニュアルも別途手配可能です。詳細はP67「マニュアル一覧」を参照してください。

■本体・カスタムメイド型名・価格一覧

A4 **FMV-C310**

各変更/追加メニュー①～⑱の型名/価格等の詳細につきましては
次ページの【変更・追加オプション型名/価格一覧】をご確認ください。

【カスタムメイド標準構成】
CPU:AMD Athlon™ XPプロセッサ 2200+、メインメモリ:標準128MB(最大1GB)、内蔵HDD:40GB、
内蔵CD-ROMドライブユニット(最大24倍速/平均17倍速)搭載、内蔵FDD(3モード)、OADGキーボード(109キー)標準添付

Windows® XP Proモデル ： FMVC103131 108,000円（税別）Windows® XP Professional（SP1a）インストール済、スクロール機能付マウス添付
Windows® XP Homeモデル ： FMVC103181 91,000円（税別）Windows® XP Home Edition（SP1a）インストール済、スクロール機能付マウス添付
Windows® 2000モデル ： FMVC103121 108,000円（税別）Windows® 2000 Professional（SP4）インストール済、スクロール機能付マウス添付
Windows® 2000・ダウングレードモデル：FMVC1031A1 113,000円（税別）Windows® 2000 Professional（SP4）インストール済、スクロール機能付マウス添付
Windows® 2000・DSPモデル ：FMVC1031B1 128,000円（税別）Windows® 2000 Professional（SP4）インストール済、スクロール機能付マウス添付

FMV-C310										
モデル名		本体基本仕様					型名	提供時期	希望小売価格(円、税別)	備考
		(A) CPU	(B) メモリ	(C) HDD	(D) 内蔵CD-ROM	(E) OADGキーボード(109キー)/マウス				
Windows® XP Proモデル		AMD Athlon™ XP 2200+	128MB	40GB	最高24倍速	キーボード+マウス	FMVC103131	済	108,000	標準構成
						マウスのみ	FMVC103130	済	103,800	
					なし*1	キーボード+マウス	FMVC103031	済	99,500	
						マウスのみ	FMVC103030	済	95,300	
Windows® XP Homeモデル					最高24倍速	キーボード+マウス	FMVC103181	済	91,000	標準構成
						マウスのみ	FMVC103180	済	86,800	
					なし*1	キーボード+マウス	FMVC103081	済	82,500	
						マウスのみ	FMVC103080	済	78,300	
Windows® 2000モデル	標準				最高24倍速	キーボード+マウス	FMVC103121	済	108,000	標準構成
						マウスのみ	FMVC103120	済	103,800	
					なし*1	キーボード+マウス	FMVC103021	済	99,500	
						マウスのみ	FMVC103020	済	95,300	
	ダウングレード				最高24倍速	キーボード+マウス	FMVC1031A1	済	113,000	標準構成
						マウスのみ	FMVC1031A0	済	108,800	
					なし*1	キーボード+マウス	FMVC1030A1	済	104,500	
						マウスのみ	FMVC1030A0	済	100,300	
	DSP				最高24倍速	キーボード+マウス	FMVC1031B1	済	128,000	標準構成
						マウスのみ	FMVC1031B0	済	123,800	
					なし*1	キーボード+マウス	FMVC1030B1	済	119,500	
						マウスのみ	FMVC1030B0	済	115,300	

Microsoft® Windows® 2000モデルの提供形態について

Microsoft® Windows® 2000プレインストールモデルの提供形態は3形態あります。
詳細は下記一覧表をご覧ください。

●従来のMicrosoft® Windows® 2000モデル（標準モデル）は2004年3月末日までの提供となります。
●2004年4月1日以降につきましては、ダウングレードモデルとDSPモデルの2形態での提供となります。

	特　長	プレインストールOS	添付媒体	注意点
標準モデル★1	従来通りのMicrosoft® Windows® 2000プレインストールモデル	Microsoft® Windows® 2000(SP4)	Microsoft® Windows® 2000のリカバリCD、全OS共通のドライバーズCD	2004年4月1日以降の提供は出来ません。
ダウングレードモデル	Microsoft® Windows® XP Professionalプレインストールモデルを Microsoft® Windows®2000へダウングレードしたモデル		Microsoft® Windows® XP Professionalのリカバリ CD、全OS共通のドライバーズCD	Microsoft® Windows® 2000のリカバリCDは添付されません。 リカバリする際は、Dドライブ内にプレインストールされている Windows 2000のリカバリイメージをCD-R媒体等に書込む必要があるため、DVD-ROM&CD-R/RW装置等が必要となります。 ※別途DVD-ROM&CD-R/RW装置を用意する場合は、下記製品が必要です。 ・DVDマルチドライブユニット(FMDVM-211) 希望小売価格：68,000円(税別) ・DVD-ROM&CD-R/RWドライブユニット(FMV-NCB51) 希望小売価格：36,800円(税別) ・CD-R/RWドライブユニット(USB)(FMV-NRW53S) 希望小売価格：29,800円(税別)
DSPモデル★2	バックアップ媒体としてOS単体のCDを添付したMicrosoft® Windows® 2000プレインストールモデル		Microsoft® Windows® 2000のOS単体のCD、全OS共通のドライバーズCD	Microsoft® Windows® 2000のリカバリCDは添付されません。 リカバリする際は、OS単体のCD、ドライバーズCDを用いて実施してください。 また、開封時プロダクトキーの入力が必要となり、ServicePackを前のバージョンに戻したり、アンインストールすることはできません。

★1：2003年10月よりご提供しておりますMicrosoft® Windows® 2000モデルです。
★2：マイクロソフト社が指定したデリバリーサービスパートナー(DSP)から購入したOSをプレインストールしたモデルです。

FMV-C310のカスタムメイド

変更／追加オプション

構成パターンに対し、カスタムメイドで仕様の変更・追加が可能です。

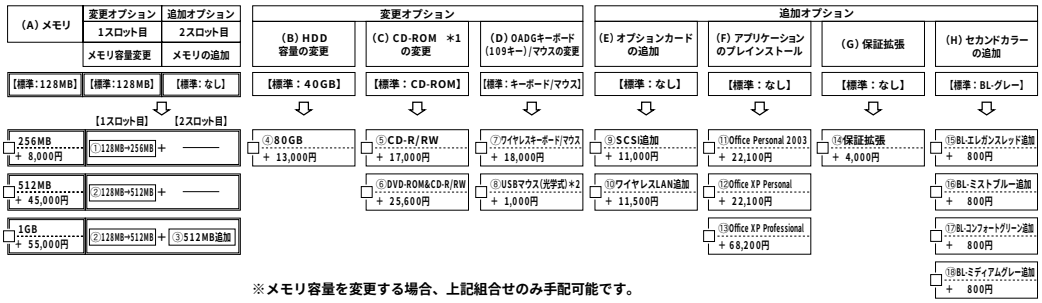

※メモリ容量を変更する場合、上記組合せのみ手配可能です。

*1：内蔵CD-ROMなしを選択した場合、後から内蔵CD-ROMドライブユニットを増設することはできません。
*2：キーボードは標準添付品となります。

■本体・カスタムメイド型名・価格一覧

【FMV-C310の変更・追加オプション型名／価格一覧】

		品名	型名	提供時期	希望小売価格（円、税別）	対象モデル XP Pro	対象モデル XP Home	対象モデル 2000	備考
(A) メモリ	変更	①メモリ変更128MB→256MB（DDR SDRAM/PC2700）	FMCXM25F3D	済	8,000	●	●	●	標準搭載メモリを128MB（1スロット目）から256MBに変更します。 DDR SDRAM、SPD付、メモリバスクロック333MHz対応 ※ただし、メモリバスクロック266MHzでの動作となります。
		②メモリ変更128MB→512MB（DDR SDRAM/PC2700）	FMCXM51F3D	済	45,000	●	●	●	標準搭載メモリを128MB（1スロット目）から512MBに変更します。 DDR SDRAM、SPD付、メモリバスクロック333MHz対応 ※ただし、メモリバスクロック266MHzでの動作となります。
	追加	③メモリ追加512MB（DDR SDRAM/PC2700）	FMC-M51F2D	済	55,000	●	●	●	2スロット目に512MBメモリを追加搭載します。 DDR SDRAM、SPD付、メモリバスクロック333MHz対応 ※ただし、メモリバスクロック266MHzでの動作となります。
(B) HDD		④HDD変更40GB→80GB（IDE）	FMCXID804	済	13,000	●	●	●	標準搭載ハードディスク（IDE）を40GBから80GBに変更します。
(C) CD-ROM		⑤CD-ROMドライブユニット変更 →CD-R/RW	FMCXRW20	済	17,000	●	●	●	標準搭載CD-ROMドライブユニット（読出：最大24倍速）をCD-R/RWドライブユニット（CD：読出最大24倍速、CD-R：書込最大24倍速、CD-RW：書換最大10倍速、バッファアンダーラン防止機能内蔵）に変更します。添付ソフト：Sonic RecordNow DX 4.60 ※ATAPI接続のため、接続時にSCSIカードは必要ありません。
		⑥CD-ROMドライブユニット変更 →DVD-ROM&CD-R/RW	FMCXCB7	済	25,600	●	●	●	標準搭載CD-ROMドライブユニット（読出：最大24倍速）をDVD-ROM&CD-R/RWドライブユニット（DVD-RAM読出：最大5倍速、DVD-R：読出8倍速、DVD-RW読出：最大8倍速、DVD-ROM読出：最大8倍速、CD：読出最大24倍速、DVD-VIDEO読出：最大4倍速、CD-R：書込最大24倍速、CD-RW：書換最大10倍速、バッファアンダーラン防止機能内蔵）に変更します。 添付ソフト：WinDVD4、Sonic RecordNow DX 4.60 ※ATAPI接続のため、接続時にSCSIカードは必要ありません。
(D) OADGキーボード（109キー）／マウス		⑦キーボード／マウス変更 →ワイヤレスキーボード／マウス	FMC-KMA4	済	18,000	●	●	●	標準構成の添付キーボード/マウスをワイヤレスキーボード/マウスに変更します。 注）キーボード/マウスインタフェースで接続する周辺機器との同時使用不可。 ※キーボードなしモデルでは選択できません。
		⑧マウス変更→USBマウス（光学式）	FMC-MOC2	済	1,000	●	●	●	標準構成の添付マウスをUSBマウス（光学式）に変更します。 注）キーボードは標準添付品となります。 ※キーボードなしモデルでは選択できません。
(E) オプションカード		⑨SCSIカード（Adaptec社製AVA-2915LP）追加	FMC-SCS9	済	11,000	●	●	●	SCSIカード（Ultra SCSI対応、PCI接続）を追加搭載します。FMV-128同等品。 外付SCSI機器用コネクタ：ハーフピッチ（50ピン） ※外付SCSI機器接続時には、SCSIケーブル、終端抵抗が必須。
		⑩802.11a/gワイヤレスLANカード追加	FMC-WLN1	済	11,500	●	●	●	ワイヤレスLANカード（IEEE802.11a、IEEE802.11g準拠、PCI接続）を追加搭載します。 ※出荷時設定は、追加搭載したLANインタフェースが優先となります。
(F) アプリケーション		⑪Microsoft® Office Personal Edition 2003追加	FMC-AP141	済	22,100	●	●	●	Microsoft® Word Version 2003、Microsoft® Excel Version 2003、Microsoft® Outlook® Version 2003、Microsoft® Office Home Style+他を追加します。
		⑫Microsoft® Office XP Personal追加	FMC-AP139	済	22,100	●	●	●	Microsoft® Word Version 2002、Microsoft® Excel Version 2002、Microsoft® Outlook® Version 2002、Microsoft® Bookshelf® Basic 3.0他を追加します。
		⑬Microsoft® Office XP Professional追加	FMC-AP140	済	68,200	●	●	●	Microsoft® Word Version 2002、Microsoft® Excel Version 2002、Microsoft® Outlook® Version 2002、Microsoft® PowerPoint® Version 2002、Microsoft® Access® Version 2002、Microsoft® Bookshelf® Basic 3.0他を追加します。
(G) 保証拡張		⑭保証拡張（3年間パーツ保証＋1年目出張修理）	FMC-SU01	済	4,000	●	●	●	標準保証（1年引き取り修理）を1年オンサイト修理&3年パーツ保証に拡張します。 本体に「パーツ保証3年シール」を貼付、保証拡張の書面を同梱。
(H) セカンドカラー		⑮セカンドカラー追加（BL-エレガンスレッド）	FMC-CO5D3	済	800	●	●	●	フロントパネルの筐体色をBL-エレガンスレッドにします。
		⑯セカンドカラー追加（BL-ミストブルー）	FMC-CO6D3	済	800	●	●	●	フロントパネルの筐体色をBL-ミストブルーにします。
		⑰セカンドカラー追加（BL-コンフォートグリーン）	FMC-CO7D3	済	800	●	●	●	フロントパネルの筐体色をBL-コンフォートグリーンにします。
		⑱セカンドカラー追加（BL-ミディアムグレー）	FMC-CO8D3	済	800	●	●	●	フロントパネルの筐体色をBL-ミディアムグレーにします。

文教のお客様向けにMicrosoft® Office XP Professionalアカデミック パックも用意しています。
詳細につきましては当社営業または販売パートナーまでお問い合せください。

注）選択できるカスタムメイドオプションは、各項目につき1点のみです。複数の選択はできません。
注）カスタムメイドオプションの単独出荷はできません。
注）カスタムメイドで変更/追加したメモリモジュールは選択された本体のみに搭載できます。他の本体に搭載することはできません。

※取扱説明（ハードウェアガイド／ソフトウェアガイド）は富士通パソコン情報サイト「FM WORLD.NET」（www.fmworld.net/biz/）で公開しております。
印刷マニュアルも別途手配可能です。詳細はP67「マニュアル一覧」を参照してください。

■本体・カスタムメイド型名・価格一覧

A5

FMV-K610

15型TFTカラーLCD装備

各変更/追加メニュー①～⑳の型名/価格等の詳細につきましては
次ページの【変更・追加オプション型名/価格一覧】をご確認ください。

【カスタムメイド標準構成】
CPU:Intel® Celeron® プロセッサ 2.30GHz、メインメモリ:標準128MB（最大1GB）、内蔵HDD:40GB、
内蔵CD-ROMドライブユニット（最大24倍速/平均17倍速）搭載、内蔵FDD（3モード）、OADGキーボード（109キー）標準添付

Windows® XP Proモデル ： FMVK10C131 213,000円（税別）Windows® XP Professional（SP1a）インストール済、スクロール機能付マウス添付
Windows® 2000モデル ： FMVK10C121 213,000円（税別）Windows® 2000 Professional（SP4）インストール済、スクロール機能付マウス添付
Windows® 2000・ダウングレードモデル：FMVK10C1A1 218,000円（税別）Windows® 2000 Professional（SP4）インストール済、スクロール機能付マウス添付
Windows® 2000・DSPモデル ：FMVK10C1B1 233,000円（税別）Windows® 2000 Professional（SP4）インストール済、スクロール機能付マウス添付

FMV-K610										
モデル名		本体基本仕様					型名	提供時期	希望小売価格（円、税別）	備考
		（A）CPU	（B）メモリ	（C）HDD	（D）内蔵CD-ROM	（E）OADGキーボード（109キー）/マウス				
Windows® XP Proモデル		Intel® Celeron® 2.30GHz	128MB	40GB	最高24倍速	キーボード＋マウス	FMVK10C131	済	213,000	標準構成
						マウスのみ	FMVK10C130	済	208,800	
Windows® 2000モデル	標準					キーボード＋マウス	FMVK10C121	済	213,000	標準構成
						マウスのみ	FMVK10C120	済	208,800	
	ダウングレード					キーボード＋マウス	FMVK10C1A1	済	218,000	標準構成
						マウスのみ	FMVK10C1A0	済	213,800	
	DSP					キーボード＋マウス	FMVK10C1B1	済	233,000	標準構成
						マウスのみ	FMVK10C1B0	済	228,800	

Microsoft® Windows® 2000モデルの提供形態について

Microsoft® Windows® 2000プレインストールモデルの提供形態は3形態あります。
詳細は下記一覧表をご覧ください。

●従来のMicrosoft® Windows® 2000モデル（標準モデル）は2004年3月末日までの提供となります。
●2004年4月1日以降につきましては、ダウングレードモデルとDSPモデルの2形態での提供となります。

	特　長	プレインストールOS	添付媒体	注意点
標準モデル★1	従来通りのMicrosoft® Windows® 2000プレインストールモデル	Microsoft® Windows® 2000（SP4）	Microsoft® Windows® 2000のリカバリCD、全OS共通のドライバーズCD	2004年4月1日以降の提供は出来ません。
ダウングレードモデル	Microsoft® Windows® XP Professionalプレインストールモデルを Microsoft® Windows®2000へダウングレードしたモデル		Microsoft® Windows® XP Professionalのリカバリ CD、全OS共通のドライバーズCD	Microsoft® Windows® 2000のリカバリCDは添付されません。 リカバリする際は、Dドライブ内にプレインストールされている Windows 2000のリカバリイメージをCD-R媒体等に書込む必要があるため、DVD-ROM&CD-R/RW装置等が必要となります。 ※別途DVD-ROM&CD-R/RW装置を用意する場合は、下記製品が必要です。 ・DVDマルチドライブユニット（FMDVM-211） 希望小売価格：68,000円（税別） ・DVD-ROM&CD-R/RWドライブユニット（FMV-NCB51） 希望小売価格：36,800円（税別） ・CD-R/RWドライブユニット（USB）（FMV-NRW53S） 希望小売価格：29,800円（税別）
DSPモデル★2	バックアップ媒体としてOS単体のCDを添付したMicrosoft® Windows® 2000プレインストールモデル		Microsoft® Windows® 2000のOS単体のCD、全OS共通のドライバーズCD	Microsoft® Windows® 2000のリカバリCDは添付されません。 リカバリする際は、OS単体のCD、ドライバーズCDを用いて実施してください。 また、開封時プロダクトキーの入力が必要となり、ServicePackを前のバージョンに戻したり、アンインストールすることはできません。

★1：2003年10月よりご提供しておりますMicrosoft® Windows® 2000モデルです。
★2：マイクロソフト社が指定したデリバリーサービスパートナー（DSP）から購入したOSをプレインストールしたモデルです。

FMV-K610のカスタムメイド

変更／追加オプション

構成パターンに対し、カスタムメイドで仕様の変更・追加が可能です。

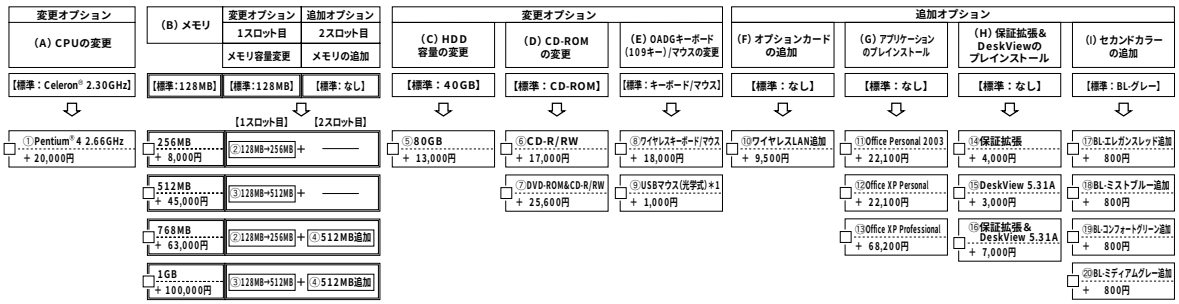

※メモリ容量を変更／追加する場合、上記組合せのみ手配可能です。

＊1：キーボードは標準添付品となります。

■本体・カスタムメイド型名・価格一覧

【FMV-K610の変更・追加オプション型名／価格一覧】

		品名	型名	提供時期	希望小売価格（円、税別）	対象モデル XP Pro	対象モデル 2000	備考
(A) CPU		①CPU変更Celeron® 2.30GHz →Pentium®4 2.66GHz	FMCXCPFK10	済	20,000	●	●	標準搭載CPUをIntel® Celeron® 2.30GHzからIntel® Pentium® 4 2.66GHzに変更します。
(B) メモリ	変更	②メモリ変更128MB →256MB（DDR SDRAM/PC2700）	FMCXM25F3E	済	8,000	●	●	標準搭載メモリを128MB（1スロット目）から512MBに変更します。 DDR SDRAM、SPD付、メモリバスクロック333MHz対応 ※Intel® Celeron® プロセッサ搭載モデルではメモリバスクロック266MHzでの動作となります。
		③メモリ変更128MB →512MB（DDR SDRAM/PC2700）	FMCXM51F3E	済	45,000	●	●	標準搭載メモリを128MB（1スロット目）から512MBに変更します。 DDR SDRAM、SPD付、メモリバスクロック333MHz対応 ※Intel® Celeron® プロセッサ搭載モデルではメモリバスクロック266MHzでの動作となります。
	追加	④メモリ追加512MB（DDR SDRAM/PC2700）	FMC-M51F2E	済	55,000	●	●	2スロット目に512MBメモリを追加搭載します。 DDR SDRAM、SPD付、メモリバスクロック333MHz対応 ※Intel® Celeron® プロセッサ搭載モデルではメモリバスクロック266MHzでの動作となります。
(C) HDD		⑤HDD変更40GB→80GB（IDE）	FMCXID804	済	13,000	●	●	標準搭載ハードディスク（IDE）を40GBから80GBに変更します。
(D) CD-ROM		⑥CD-ROMドライブユニット変更 →CD-R/RW	FMCXRW20	済	17,000	●	●	標準搭載CD-ROMドライブユニット（読出：最大24倍速）をCD-R/RWドライブユニット（CD：読出最大24倍速、CD-R：書込最大24倍速、CD-RW：書換最大10倍速、バッファアンダーラン防止機能内蔵）に変更します。添付ソフト：Sonic RecordNow DX 4.60 ※SCSIカードは必要ありません。
		⑦CD-ROMドライブユニット変更 →DVD-ROM & CD-R/RW	FMCXCB7	済	25,600	●	●	標準搭載CD-ROMドライブユニット（読出：最大24倍速）をDVD-ROM&CD-R/RWドライブユニット（DVD-RAM読出：最大5倍速、DVD-R：読出8倍速、DVD-RW読出：最大8倍速、DVD-ROM読出：最大8倍速、CD：読出最大24倍速、DVD-VIDEO読出：最大4倍速、CD-R：書込最大24倍速、CD-RW：書換最大10倍速、バッファアンダーラン防止機能内蔵）に変更します。 添付ソフト：WinDVD4、Sonic RecordNow DX 4.60 ※ATAPI接続のため、接続時にSCSIカードは必要ありません。
(E) OADGキーボード（109キー）／マウス		⑧キーボード／マウス変更 →ワイヤレスキーボード／マウス	FMC-KMB4	済	18,000	●	●	標準構成の添付キーボード/マウスをワイヤレスキーボード/マウスに変更します。受信部は本体に内蔵 注）キーボード/マウスインタフェースで接続する周辺機器との同時使用不可。 ※キーボードなしモデルでは選択できません。
		⑨マウス変更→USBマウス（光学式）	FMC-MOC2	済	1,000	●	●	標準構成の添付マウスをUSBマウス（光学式）に変更します。 注）キーボードは標準添付品となります。 ※キーボードなしモデルでは選択できません。
(F) オプションカード		⑩802.11a/gワイヤレスLANカード追加	FMC-WLN2	済	9,500	●	●	ワイヤレスLANカード（IEEE802.11a、IEEE802.11g準拠、PCカード接続）を追加搭載します。
(G)アプリケーション		⑪Microsoft® Office Personal Edition 2003追加	FMC-AP141	済	22,100	●	●	Microsoft® Word Version 2003、Microsoft® Excel Version 2003、Microsoft® Outlook® Version 2003、Microsoft® Office Home Style+他を追加します。
		⑫Microsoft® Office XP Personal追加	FMC-AP139	済	22,100	●	●	Microsoft® Word Version 2002、Microsoft® Excel Version 2002、Microsoft® Outlook® Version 2002、Microsoft® Bookshelf® Basic 3.0他を追加します。
		⑬Microsoft® Office XP Professional追加	FMC-AP140	済	68,200	●	●	Microsoft® Word Version 2002、Microsoft® Excel Version 2002、Microsoft® Outlook® Version 2002、Microsoft® PowerPoint® Version 2002、Microsoft® Access® Version 2002、Microsoft® Bookshelf® Basic 3.0他を追加します。
(H)保証拡張&DeskView		⑭保証拡張（3年間パーツ保証＋1年目出張修理）	FMC-SU01	済	4,000	●	●	標準保証（1年引き取り修理）を1年オンサイト修理&3年パーツ保証に拡張します。 本体に「パーツ保証3年シール」を貼付、保証拡張の書面を同梱。
		⑮DeskView 5.31A追加	FMC-AP303	済	3,000	●	●	システム運用管理ソフトDeskView 5.31Aを追加します。
		⑯保証拡張（3年間パーツ保証＋1年目出張修理）+DeskView 5.31A追加	FMC-SU02	済	7,000	●	●	標準保証（1年引き取り修理）を1年オンサイト修理&3年パーツ保証に拡張します。 本体に「パーツ保証3年シール」を貼付、保証拡張の書面を同梱。 また、システム運用管理ソフトDeskView 5.31Aを追加します。
(I)セカンドカラー		⑰セカンドカラー追加（BL-エレガンスレッド）	FMC-CO5F3	済	800	●	●	バックパネル/スピーカーカバーの筐体色をBL-エレガンスレッドにします。
		⑱セカンドカラー追加（BL-ミストブルー）	FMC-CO6F3	済	800	●	●	バックパネル/スピーカーカバーの筐体色をBL-ミストブルーにします。
		⑲セカンドカラー追加（BL-コンフォートグリーン）	FMC-CO7F3	済	800	●	●	バックパネル/スピーカーカバーの筐体色をBL-コンフォートグリーンにします。
		⑳セカンドカラー追加（BL-ミディアムグレー）	FMC-CO8F3	済	800	●	●	バックパネル/スピーカーカバーの筐体色をBL-ミディアムグレーにします。

文教のお客様向けにMicrosoft® Office XP Professionalアカデミック パックも用意しています。
詳細につきましては当社営業または販売パートナーまでお問い合せください。

注）選択できるカスタムメイドオプションは、各項目につき1点のみです。複数の選択はできません（メモリを除く）。
注）カスタムメイドオプションの単独出荷はできません。
注）カスタムメイドで変更/追加したメモリモジュールは選択された本体のみに搭載できます。他の本体に搭載することはできません。

※取扱説明（ハードウェアガイド／ソフトウェアガイド）は富士通パソコン情報サイト「FM WORLD.NET」（www.fmworld.net/biz/）で公開しております。
印刷マニュアルも別途手配可能です。詳細はP67「マニュアル一覧」を参照してください。

■本体型名・価格一覧

FMV-DESKTOP（FMVバリューライン）本体

■FMV バリューライン構成の組み方について

選択メニューの「CPU」「メモリ」「光ドライブ」「OS & Office」の各項目からそれぞれ１メニューを選択してください。
ご選択いただきましたメニューの右の数字もしくはアルファベットを型名に記入していただきますと、
お客様にお選びしていただきました構成での型名が確定されます。この型名にてご注文ください。

A6 **FMV-CX610**

品名	希望小売価格（円、税別）	提供時期	選択メニュー							
			CPU		メモリ		光ドライブ		OS & Office	
FMV-CX610	オープン価格※	済	Intel® Celeron® プロセッサ 2.30GHz	A	256MB	0	CD-ROM	0	Microsoft® Windows® 2000 Professional（標準モデル）	0
			Intel® Pentium® 4 プロセッサ 2.66GHz	M	512MB	1	CD-R/RW	1	Microsoft® Windows® 2000 Professional（標準モデル）& Microsoft® Office Personal Edition 2003	1
		済							Microsoft® Windows® 2000 Professional（ダウングレードモデル）	6
									Microsoft® Windows® 2000 Professional（ダウングレードモデル）& Microsoft® Office Personal Edition 2003	7
		済							Microsoft® Windows® XP Professional	2
									Microsoft® Windows® XP Professional & Microsoft® Office Personal Edition 2003	3
		済	Intel® Celeron® プロセッサ 2.30GHz	A	128MB	2	CD-ROM	0	Microsoft® Windows® XP Home Edition	4
					256MB	0	CD-R/RW	1	Microsoft® Windows® XP Home Edition & Microsoft® Office Personal Edition 2003	5
型名	FMVXD		CPU		メモリ		光ドライブ		OS & Office	

項　目	内　容	備　考
CPU	Intel® Celeron® プロセッサ 2.30GHz	Intel® Celeron® プロセッサ 2.30GHz（FSB400）
	Intel® Pentium® 4 プロセッサ 2.66GHz	Intel® Pentium® 4 プロセッサ 2.66GHz（FSB533）
メモリ	256MB	128MB×2（DDR SDRAM/PC2700） 注）Intel® Celeron® プロセッサ搭載モデルでは266MHzでの動作となります。
	512MB	256MB×2（DDR SDRAM/PC2700） 注）Intel® Celeron® プロセッサ搭載モデルでは266MHzでの動作となります。
光ドライブ	CD-ROM	CD読込：24倍速
	CD-R/RW	CD読込：24倍速、CD-R書込：24倍速、CD-RW書込書換：10倍速 バッファアンダーラン防止機能内蔵 CD-R/RWライティングソフト「Sonic RecordNow DX 4.60」が添付されます。
Office	Microsoft® Office Personal Edition 2003	Microsoft® Word Version 2003、Excel Version 2003、 Outlook® Version2003他を追加します。

※オープン価格の商品は標準価格または希望小売価格を定めておりません。
価格等の詳細につきましては「富士通ショッピングサイトWEB MART」をご覧ください。（http://www.fujitsu-webmart.com/jp/webmart/）

Microsoft® Windows® 2000モデルの提供形態について

Microsoft® Windows® 2000プレインストールモデルの提供形態は2形態あります。
詳細は下記一覧表をご覧ください。
●従来のMicrosoft® Windows® 2000モデル（標準モデル）は2004年3月末日までの提供となります。
●2004年4月1日以降につきましては、ダウングレードモデル形態での提供となります。

	特　長	プレインストールOS	添付媒体	注意点
標準モデル★1	従来通りのMicrosoft® Windows® 2000プレインストールモデル	Microsoft® Windows® 2000（SP4）	Microsoft® Windows® 2000のリカバリCD、全OS共通のドライバーズCD	2004年4月1日以降の提供は出来ません。
ダウングレードモデル	Microsoft® Windows® XP Professionalプレインストールモデルを Microsoft® Windows® 2000へダウングレードしたモデル		Microsoft® Windows® XP Professionalのリカバリ CD、全OS共通のドライバーズCD	Microsoft® Windows® 2000のリカバリCDは添付されません。 リカバリする際は、Dドライブ内にプレインストールされている Windows 2000のリカバリイメージをCD-R媒体等に書込む必要があるため、DVD-ROM&CD-R/RW装置等が必要となります。 ※別途DVD-ROM&CD-R/RW装置を用意する場合は、下記製品が必要です。 ・DVDマルチドライブユニット（FMDVM-211） 希望小売価格：68,000円（税別） ・DVD-ROM&CD-R/RWドライブユニット（FMV-NCB51） 希望小売価格：36,800円（税別） ・CD-R/RWドライブユニット（USB）（FMV-NRW53S） 希望小売価格：29,800円（税別）

★1：2003年10月よりご提供しておりますMicrosoft® Windows® 2000モデルです。

■本体型名・価格一覧

FMV-DESKPOWER（オールインワンモデル）本体

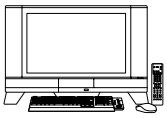

A7 **FMV-DESKPOWER T50G**

CPU:インテル® Celeron® プロセッサ（2.40GHz）、メインメモリ:256MB（最大1GB）、内蔵HDD:160GB、スーパーマルチドライブ（DVD-RAM読出/書換最大3倍速/DVD-R読出最大8倍速/書込最大4倍速/DVD-RW読出最大8倍速/書換最大2倍速/DVD+R読出最大8倍速/書込最大4倍速/DVD+RW読出最大8倍速/書換最大2.4倍速/DVD-ROM読出最大12倍速/CD読出最大32倍速/CD-R書込最大24倍速/CD-RW書換最大16倍速）、FAX/モデムカード（56kbps）標準搭載、LAN（100BASE-TX/10BASE-T）機能装備、テレビチューナー機能装備、ワンタッチボタン付ワイヤレスキーボード（105キー、無線方式）/スクロール機能付ワイヤレスマウス（無線方式）、リモコン標準添付、22型ワイドLCD（テレビチューナー搭載、TFT、スピーカ内蔵）装備*1

【Windows® XP Homeモデル】
FMVT50G（オープン価格）※

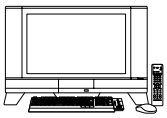

A8 **FMV-DESKPOWER T90G**

CPU:HTテクノロジ インテル® Pentium® 4プロセッサ（2.80C GHz）、メインメモリ:512MB（デュアルチャネルDDR最大1GB）、内蔵HDD:200GB、スーパーマルチドライブ（DVD-RAM読出/書換最大3倍速/DVD-R読出最大8倍速/書込最大4倍速/DVD-RW読出最大8倍速/書換最大2倍速/DVD+R読出最大8倍速/書込最大4倍速/DVD+RW読出最大8倍速/書換最大2.4倍速/DVD-ROM読出最大12倍速/CD読出最大32倍速/CD-R書込最大24倍速/CD-RW書換最大16倍速）、FAX/モデムカード（56kbps）標準搭載、LAN（100BASE-TX/10BASE-T）機能装備、テレビチューナー機能装備、ワンタッチボタン付ワイヤレスキーボード（105キー、無線方式）/スクロール機能付ワイヤレスマウス（無線方式）、リモコン標準添付、22型ワイドLCD（テレビチューナー搭載、TFT、スピーカ内蔵）装備*1

【Windows® XP Homeモデル】
FMVT90G（オープン価格）※　：　Microsoft® Office Personal 2003 他プレインストール

A9 **FMV-DESKPOWER L50G**

CPU:インテル® Celeron® プロセッサ（2.40GHz）、メインメモリ:256MB（最大1GB）、内蔵HDD:160GB、スーパーマルチドライブ（DVD-RAM読出/書換最大3倍速/DVD-R読出最大8倍速/書込最大4倍速/DVD-RW読出最大8倍速/書換最大2倍速/DVD+R読出最大8倍速/書込最大4倍速/DVD+RW読出最大8倍速/書換最大2.4倍速/DVD-ROM読出最大12倍速/CD読出最大32倍速/CD-R書込最大24倍速/CD-RW書換最大16倍速）、FAX/モデムカード（56kbps）標準搭載、LAN（100BASE-TX/10BASE-T）機能装備、テレビチューナー機能装備、ワンタッチボタン付ワイヤレスキーボード（105キー、無線方式）/スクロール機能付ワイヤレスマウス（無線方式）、タイピンマイク標準添付/リモコン標準添付、17型ワイドLCD（TFT、スピーカ内蔵）装備*1

【Windows® XP Homeモデル】
FMVL50G（オープン価格）※　：　Microsoft® Office Personal 2003 他プレインストール

A10 **FMV-DESKPOWER L70G**

CPU:HTテクノロジ インテル® Pentium® 4プロセッサ（2.80C GHz）、メインメモリ:256MB（最大1GB）、内蔵HDD:160GB、スーパーマルチドライブ（DVD-RAM読出/書換最大3倍速/DVD-R読出最大8倍速/書込最大4倍速/DVD-RW読出最大8倍速/書換最大2倍速/DVD+R読出最大8倍速/書込最大4倍速/DVD+RW読出最大8倍速/書換最大2.4倍速/DVD-ROM読出最大12倍速/CD読出最大32倍速/CD-R書込最大24倍速/CD-RW書換最大16倍速）、FAX/モデムカード（56kbps）標準搭載、LAN（100BASE-TX/10BASE-T）機能装備、テレビチューナー機能装備、ワンタッチボタン付ワイヤレスキーボード（105キー、無線方式）/スクロール機能付ワイヤレスマウス（無線方式）、タイピンマイク標準添付/リモコン標準添付、17型ワイドLCD（TFT、スピーカ内蔵）装備*1

【Windows® XP Homeモデル】
FMVL70G（オープン価格）※　：　Microsoft® Office Personal 2003 他プレインストール

A11 **FMV-DESKPOWER L70G/F**

CPU:HTテクノロジ インテル® Pentium® 4プロセッサ（2.80C GHz）、メインメモリ:512MB（デュアルチャネルDDR最大1GB）、内蔵HDD:160GB、スーパーマルチドライブ（DVD-RAM読出/書換最大3倍速/DVD-R読出最大8倍速/書込最大4倍速/DVD-RW読出最大8倍速/書換最大2倍速/DVD+R読出最大8倍速/書込最大4倍速/DVD+RW読出最大8倍速/書換最大2.4倍速/DVD-ROM読出最大12倍速/CD読出最大32倍速/CD-R書込最大24倍速/CD-RW書換最大16倍速）、FAX/モデムカード（56kbps）標準搭載、LAN（100BASE-TX/10BASE-T）機能装備、ワイヤレスLANアクセスポイント（IEEE802.11b、IEEE802.11g準拠）標準搭載、テレビチューナー機能装備、ワンタッチボタン付ワイヤレスキーボード（105キー、無線方式）/スクロール機能付ワイヤレスマウス（無線方式）、USBカメラ標準添付/ヘッドセット標準添付/リモコン標準添付、ホームサーバー機能内蔵、17型ワイドLCD（TFT、スピーカ内蔵）装備*1

【Windows® XP Homeモデル】
FMVL70GF（オープン価格）※　：　Microsoft® Office Personal 2003 他プレインストール

A12 **FMV-DESKPOWER CE30G5**

CPU:AMD Athlon™ XPプロセッサ（2600+）、メインメモリ:256MB（最大1GB）、内蔵HDD:160GB、DVD-R/RWドライブ（DVD-R読出最大4.8倍速/書込最大4倍速/DVD-RW読出最大4.8倍速/書換最大2倍速/DVD-ROM読出最大12倍速/CD読出最大40倍速/CD-R書込最大16倍速/CD-RW書換最大10倍速）、FAX/モデムカード（56kbps）標準搭載、LAN（100BASE-TX/10BASE-T）機能装備、ワンタッチボタン付コンパクトキーボード（105キー、PS/2インタフェース）/スクロール機能付光学式マウス（USBインタフェース）、15型LCD（TFT、スピーカ内蔵/付属液晶ディスプレイ専用コネクタ*2）セット*1

【Windows® XP Homeモデル】
FMVCE30G5（オープン価格）※　：　Microsoft® Office Personal 2003 他プレインストール

【Windows® XP Proモデル】
FMVCE30G5P（オープン価格）※　：　Microsoft® Office Personal 2003 他プレインストール

※オープン価格の商品は標準価格または希望小売価格を定めていません。
*1：マニュアルの一部はオンラインマニュアル「富士通サービスアシスタント」として電子データにて添付しております。（印刷マニュアルとしての提供はしておりません）
*2：付属液晶ディスプレイ専用コネクタは、本体に標準添付の液晶ディスプレイのみのサポートとなります。

■本体型名・価格一覧

A13 **FMV-DESKPOWER CE30G7**

CPU:AMD Athlon™ XPプロセッサ（2600+）、メインメモリ:256MB（最大1GB）、内蔵HDD:160GB、DVD-R/RWドライブ（DVD-R読出最大4.8倍速/書込最大4倍速/DVD-RW読出最大4.8倍速/書換最大2倍速/DVD-ROM読出最大12倍速/CD読出最大40倍速/CD-R書込最大16倍速/CD-RW書換最大10倍速）、FAX/モデムカード（56kbps）標準搭載、LAN（100BASE-TX/10BASE-T）機能装備、ワンタッチボタン付コンパクトキーボード（105キー、PS/2インタフェース）/スクロール機能付光学式マウス（USBインタフェース）、17型LCD（TFT、スピーカ内蔵/付属液晶ディスプレイ専用コネクタ*2）セット*1

【Windows® XP Homeモデル】
FMVCE30G7（オープン価格）※　：　Microsoft® Office Personal 2003 他プレインストール

A14 **FMV-DESKPOWER CE50G7**

CPU:AMD Athlon™ XPプロセッサ（2600+）、メインメモリ:256MB（最大1GB）、内蔵HDD:160GB、スーパーマルチドライブ（DVD-RAM読出/書換最大3倍速/DVD-R読出最大8倍速/書込最大4倍速/DVD-RW読出最大8倍速/書換最大2倍速/DVD+R読出最大8倍速/書込最大4倍速/DVD+RW読出最大8倍速/書換最大2.4倍速/DVD-ROM読出最大12倍速/CD読出最大32倍速/CD-R書込最大24倍速/CD-RW書換最大16倍速）、FAX/モデムカード（56kbps）標準搭載、LAN（100BASE-TX/10BASE-T）機能装備、テレビチューナー機能装備、ワンタッチボタン付コンパクトキーボード（105キー、PS/2インタフェース）/スクロール機能付光学式マウス（USBインタフェース）、リモコン標準添付、17型LCD（TFT、スピーカ内蔵/付属液晶ディスプレイ専用コネクタ*2）セット*1

【Windows® XP Homeモデル】
FMVCE50G7（オープン価格）※　：　Microsoft® Office Personal 2003 他プレインストール

A15 **FMV-DESKPOWER CE50G7/M**

CPU:AMD Athlon™ XPプロセッサ（2600+）、メインメモリ:256MB（最大1GB）、内蔵HDD:160GB、スーパーマルチドライブ（DVD-RAM読出/書換最大3倍速/DVD-R読出最大8倍速/書込最大4倍速/DVD-RW読出最大8倍速/書換最大2倍速/DVD+R読出最大8倍速/書込最大4倍速/DVD+RW読出最大8倍速/書換最大2.4倍速/DVD-ROM読出最大12倍速/CD読出最大32倍速/CD-R書込最大24倍速/CD-RW書換最大16倍速）、FAX/モデムカード（56kbps）標準搭載、LAN（100BASE-TX/10BASE-T）機能装備、テレビチューナー機能装備、ワンタッチボタン付コンパクトキーボード（105キー、PS/2インタフェース）/スクロール機能付光学式マウス（USBインタフェース）、リモコン標準添付、17型LCD（TFT、スピーカ内蔵/付属液晶ディスプレイ専用コネクタ*2）セット、MediaDrive標準添付*1

【Windows® XP Homeモデル】
FMVCE50G7M（オープン価格）※　：　Microsoft® Office Personal 2003 他プレインストール

A16 **FMV-DESKPOWER CE50G7/S**

CPU:AMD Athlon™ XPプロセッサ（2600+）、メインメモリ:256MB（最大1GB）、内蔵HDD:160GB、スーパーマルチドライブ（DVD-RAM読出/書換最大3倍速/DVD-R読出最大8倍速/書込最大4倍速/DVD-RW読出最大8倍速/書換最大2倍速/DVD+R読出最大8倍速/書込最大4倍速/DVD+RW読出最大8倍速/書換最大2.4倍速/DVD-ROM読出最大12倍速/CD読出最大32倍速/CD-R書込最大24倍速/CD-RW書換最大16倍速）、FAX/モデムカード（56kbps）標準搭載、LAN（100BASE-TX/10BASE-T）機能装備、ワイヤレスLAN（IEEE802.11a準拠、IEEE802.11b準拠、IEEE802.11g準拠）標準搭載、テレビチューナー機能装備、ワンタッチボタン付コンパクトキーボード（105キー、PS/2インタフェース）/スクロール機能付光学式マウス（USBインタフェース）、リモコン標準添付、17型LCD（TFT、スピーカ内蔵/付属液晶ディスプレイ専用コネクタ*2）セット、ファミリーネットワークステーション標準添付*1

【Windows® XP Homeモデル】
FMVCE50G7S（オープン価格）※　：　Microsoft® Office Personal 2003 他プレインストール

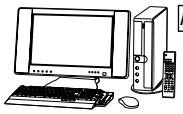

A17 **FMV-DESKPOWER CE50GW**

CPU:AMD Athlon™ XPプロセッサ（2600+）、メインメモリ:256MB（最大1GB）、内蔵HDD:160GB、スーパーマルチドライブ（DVD-RAM読出/書換最大3倍速/DVD-R読出最大8倍速/書込最大4倍速/DVD-RW読出最大8倍速/書換最大2倍速/DVD+R読出最大8倍速/書込最大4倍速/DVD+RW読出最大8倍速/書換最大2.4倍速/DVD-ROM読出最大12倍速/CD読出最大32倍速/CD-R書込最大24倍速/CD-RW書換最大16倍速）、FAX/モデムカード（56kbps）標準搭載、LAN（100BASE-TX/10BASE-T）機能装備、テレビチューナー機能装備、ワンタッチボタン付ワイヤレスキーボード（105キー、無線方式）/スクロール機能付ワイヤレスマウス（無線方式）、リモコン標準添付、17型ワイドLCD（TFT、USBハブ/スピーカ内蔵/付属液晶ディスプレイ専用コネクタ*2）セット*1

【Windows® XP Homeモデル】
FMVCE50GW（オープン価格）※　：　Microsoft® Office Personal 2003 他プレインストール

A18 **FMV-DESKPOWER CE70G7**

CPU:HTテクノロジ インテル® Pentium® 4プロセッサ（2.80C GHz）、メインメモリ:512MB（デュアルチャネルDDR最大1GB）、内蔵HDD:160GB、スーパーマルチドライブ（DVD-RAM読出/書換最大3倍速/DVD-R読出最大8倍速/書込最大4倍速/DVD-RW読出最大8倍速/書換最大2倍速/DVD+R読出最大8倍速/書込最大4倍速/DVD+RW読出最大8倍速/書換最大2.4倍速/DVD-ROM読出最大12倍速/CD読出最大32倍速/CD-R書込最大24倍速/CD-RW書換最大16倍速）、FAX/モデムカード（56kbps）標準搭載、LAN（100BASE-TX/10BASE-T）機能装備、テレビチューナー機能装備、ワンタッチボタン付コンパクトキーボード（105キー、PS/2インタフェース）/スクロール機能付光学式マウス（USBインタフェース）、リモコン標準添付、17型LCD（TFT、スピーカ内蔵/付属液晶ディスプレイ専用コネクタ*2）セット*1

【Windows® XP Homeモデル】
FMVCE70G7（オープン価格）※　：　Microsoft® Office Personal 2003 他プレインストール

※オープン価格の商品は標準価格または希望小売価格を定めていません。
*1：マニュアルの一部はオンラインマニュアル「富士通サービスアシスタント」として電子データにて添付しております。（印刷マニュアルとしての提供はしておりません）
*2：付属液晶ディスプレイ専用コネクタは、本体に標準添付の液晶ディスプレイのみのサポートとなります。

■本体型名・価格一覧

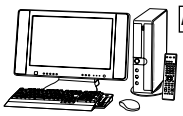

A19

FMV-DESKPOWER CE70GV

CPU:HTテクノロジ インテル® Pentium® 4プロセッサ（2.80C GHz）、メインメモリ:512MB（デュアルチャネルDDR最大1GB）、内蔵HDD:160GB、スーパーマルチドライブ（DVD-RAM読出/書換最大3倍速/DVD-R読出最大8倍速/書込最大4倍速/DVD-RW読出最大8倍速/書換最大2倍速/DVD+R読出最大8倍速/書込最大4倍速/DVD+RW読出最大8倍速/書換最大2.4倍速/DVD-ROM読出最大12倍速/CD読出最大32倍速/CD-R書込最大24倍速/CD-RW書換最大16倍速）、FAX/モデムカード（56kbps）標準搭載、LAN（100BASE-TX/10BASE-T）機能装備、テレビチューナー機能装備、ワンタッチボタン付ワイヤレスキーボード（105キー、無線方式）/スクロール機能付ワイヤレスマウス（無線方式）、リモコン標準添付、17型ワイドLCD（テレビチューナー搭載、TFT、USBハブ/スピーカ内蔵/付属液晶ディスプレイ専用コネクタ*2）セット*1

【Windows® XP Homeモデル】

FMVCE70GV（オープン価格） ※ ： Microsoft® Office Personal 2003 他プレインストール

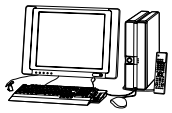

A20

FMV-DESKPOWER C70G7

CPU:HTテクノロジ インテル® Pentium® 4プロセッサ（2.80C GHz）、メインメモリ:512MB（デュアルチャネルDDR最大1GB）、内蔵HDD:200GB、スーパーマルチドライブ（DVD-RAM読出/書換最大3倍速/DVD-R読出最大8倍速/書込最大4倍速/DVD-RW読出最大8倍速/書換最大2倍速/DVD+R読出最大8倍速/書込最大4倍速/DVD+RW読出最大8倍速/書換最大2.4倍速/DVD-ROM読出最大12倍速/CD読出最大32倍速/CD-R書込最大24倍速/CD-RW書換最大16倍速）、FAX/モデムカード（56kbps）標準搭載、LAN（100BASE-TX/10BASE-T）機能装備、テレビチューナー機能装備、ワンタッチボタン付コンパクトキーボード（105キー、PS/2インタフェース）/スクロール機能付光学式マウス（USBインタフェース）、タイピンマイク標準添付/リモコン標準添付、17型LCD（TFT、スピーカ内蔵/付属液晶ディスプレイ専用コネクタ*2）セット*1

【Windows® XP Homeモデル】

FMVC70G7（オープン価格） ※ ： Microsoft® Office Personal 2003 他プレインストール

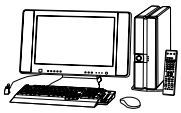

A21

FMV-DESKPOWER C70GV

CPU:HTテクノロジ インテル® Pentium® 4プロセッサ（2.80C GHz）、メインメモリ:512MB（デュアルチャネルDDR最大1GB）、内蔵HDD:200GB、スーパーマルチドライブ（DVD-RAM読出/書換最大3倍速/DVD-R読出最大8倍速/書込最大4倍速/DVD-RW読出最大8倍速/書換最大2倍速/DVD+R読出最大8倍速/書込最大4倍速/DVD+RW読出最大8倍速/書換最大2.4倍速/DVD-ROM読出最大12倍速/CD読出最大32倍速/CD-R書込最大24倍速/CD-RW書換最大16倍速）、FAX/モデムカード（56kbps）標準搭載、LAN（100BASE-TX/10BASE-T）機能装備、テレビチューナー機能装備、ワンタッチボタン付ワイヤレスキーボード（105キー、無線方式）/スクロール機能付ワイヤレスマウス（無線方式）、タイピンマイク標準添付/リモコン標準添付、17型ワイドLCD（テレビチューナー搭載、TFT、USBハブ/スピーカ内蔵/付属液晶ディスプレイ専用コネクタ*2）セット*1

【Windows® XP Homeモデル】

FMVC70GV（オープン価格） ※ ： Microsoft® Office Personal 2003 他プレインストール

A22

FMV-DESKPOWER C90GW/C

CPU:AMD Athlon™ 64プロセッサ（3400+）、メインメモリ:512MB（最大1GB）、内蔵HDD:200GB、DVD-R/RWドライブ（DVD-R読出最大4.8倍速/書込最大4倍速/DVD-RW読出最大4.8倍速/書換最大2倍速/DVD-ROM読出最大12倍速/CD読出最大40倍速/CD-R書込最大16倍速/CD-RW書換最大10倍速）、FAX/モデムカード（56kbps）標準搭載、LAN（100BASE-TX/10BASE-T）機能装備、テレビチューナー機能装備、ワンタッチボタン付ワイヤレスキーボード（105キー、無線方式）/スクロール機能付ワイヤレスマウス（無線方式）、タイピンマイク標準添付/リモコン/リモコン受光器標準添付、17型ワイドLCD（TFT、USBハブ/スピーカ内蔵/付属液晶ディスプレイ専用コネクタ*2）セット*1

【Windows® XP MCEモデル】

FMVC90GWC（オープン価格） ※ ： Microsoft® Office Personal 2003 他プレインストール

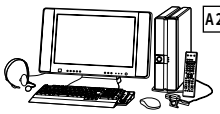

A23

FMV-DESKPOWER C90GV/F

CPU:HTテクノロジ インテル® Pentium® 4プロセッサ（3.20GHz）、メインメモリ:512MB（デュアルチャネルDDR最大1GB）、内蔵HDD:300GB、スーパーマルチドライブ（DVD-RAM読出/書換最大3倍速/DVD-R読出最大8倍速/書込最大4倍速/DVD-RW読出最大8倍速/書換最大2倍速/DVD+R読出最大8倍速/書込最大4倍速/DVD+RW読出最大8倍速/書換最大2.4倍速/DVD-ROM読出最大12倍速/CD読出最大32倍速/CD-R書込最大24倍速/CD-RW書換最大16倍速）、FAX/モデムカード（56kbps）標準搭載、LAN（100BASE-TX/10BASE-T）機能装備、ワイヤレスLANアクセスポイント（IEEE802.11b、IEEE802.11g準拠）標準搭載、テレビチューナー機能装備、ワンタッチボタン付ワイヤレスキーボード（105キー、無線方式）/スクロール機能付ワイヤレスマウス（無線方式）、USBカメラ標準添付/ヘッドセット標準添付/リモコン標準添付、ホームサーバー機能内蔵、17型ワイドLCD（テレビチューナー搭載、TFT、USBハブ/スピーカ内蔵/付属液晶ディスプレイ専用コネクタ*2）セット*1

【Windows® XP Homeモデル】

FMVC90GVF（オープン価格） ※ ： Microsoft® Office Personal 2003 他プレインストール

※オープン価格の商品は標準価格または希望小売価格を定めていません。
*1：マニュアルの一部はオンラインマニュアル「富士通サービスアシスタント」として電子データにて添付しております。（印刷マニュアルとしての提供はしておりません）
*2：付属液晶ディスプレイ専用コネクタは、本体に標準添付の液晶ディスプレイのみのサポートとなります。

3年保証拡張【カスタムメイド】

ご購入時に「保証拡張（3年間パーツ保証＋1年目出張修理）」をカスタムメイドで選択していただくと、標準保証の内容（1年間パーツ保証＋1年目引取/持込修理）から、**「1年目の出張修理」「3年間のパーツ保証」**に保証内容が拡張されます。

		1年目	2年目	3年目	4年目以降
標準保証	【無償】	・引取/持込修理 ・パーツ保証	有償修理		
NEW 保証拡張	【有償】カスタムメイド	・翌営業日以降出張修理（引取/持込修理も対応） ・パーツ保証	有償修理		有償修理

保証拡張規定
（3年間パーツ保証+1年目出張修理）

1．規定の適用

富士通株式会社（以下「当社」といいます。）はお客様に対し、本規定に定める条件により、「保証拡張（3年間パーツ保証＋1年目出張修理）」（以下「本保証」といいます。）を提供します。

2．本保証の内容

(1) 対象機器

本保証の対象となる機器は、本規定が同梱された当社製パーソナルコンピューター（カスタムメイドで本体出荷時に組み込まれている純正拡張機器を含み、以下「対象機器」といいます。）とします。ただし、消耗部材（バッテリ等をいい、以下同じとします。）については、本保証の対象外となります。

(2) 保証内容

当社は、対象機器添付の「保証書」（以下「保証書」といいます。）記載の無料修理規定に定める保証に加えて、日本国内において、以下の拡張保証を提供します。

①「3年間パーツ保証」

対象機器の修理にあたり部品交換が必要であると当社が判断した場合、3年間（保証書記載の「出荷年月」から「保証期間」に印字された月末の2年後まで）追加費用なしに、当該部品を提供します。ただし、当該パーツ保証は、出張修理または引取修理における部品交換の場合に限られるものとし、保証書に基づく外付けキーボード、マウス、ACアダプタの部品送付による交換対応の場合を除き、部品のみの送付は行わないものとします。

②「1年目出張修理」

対象機器の修理にあたり出張修理が必要であると当社が判断した場合、1年間（保証書記載の「出荷年月」から「保証期間」に印字された月末まで）追加費用なしに、お客様の工場、事務所等（以下あわせて「お客様事務所」といいます。）を訪問し、修理を行います。（お客様事務所が離島および離島に準ずる遠隔地にある場合には、別途当社規定に基づき、訪問に関する費用をいただきますので、ご了承ください。）

(3) 受付窓口および対応時間

受付窓口：富士通ハードウェア修理相談センター
電話番号：製品添付の保証書をご覧ください。
受付時間：平日9：00～17：00（土曜、日曜、祝日、年末年始は除く）
出張修理訪問日：受付窓口にご依頼いただき、当日の15：00までに出張修理が必要であると当社が判断した場合…翌営業日以降
受付窓口にご依頼いただき、当日の15：00以降に出張修理が必要であると当社が判断した場合…翌々営業日以降
出張修理訪問時間：平日9：00～17：00（土曜、日曜、祝日、年末年始は除く）

3．適用除外

(1) 次のような場合には、追加費用が発生いたします。

①保証書および保証拡張規定のご提示がない場合。
②保証書にお客様名、出荷年月、保証期間、販売会社名もしくは販売店名の記入がない場合、字句を書き替えられた場合、その他事実と異なる記載がされていた場合。
③「3年パーツ保証」シールが対象機器に貼付されていない場合。
④ご使用上の誤り、または改造、誤接続による故障および損傷の場合。
⑤火災、地震、水害、落雷およびその他の天災地変、公害、塩害、ガス害（硫化ガス等）、異常電圧や指定外の電源使用による故障および損傷の場合。
⑥消耗部材を取り替える場合。
⑦接続している他の機器、および不適当な消耗部材やメディアの使用に起因し、対象機器に生じた故障および損傷の場合。
⑧本規定2.（3）に定める受付窓口以外へご依頼いただいた場合。

(2) 本保証が適用される範囲は、対象機器のハードウェア部分に限られるものとし、対象機器のハードウェア部分に起因しない不具合について復旧作業（プレインストールソフトウェアの再インストール等）を行う場合は、別途作業費を申し受けますのでご注意ください。

4．本保証の前提条件

(1) お客様は、当社が本保証の提供にかかる作業を実施するにあたり、当該作業に必要な協力を行うものとします。
(2) 当社が本保証の提供にかかる作業をお客様事務所にて実施する場合、お客様は当社に対し、当該お客様事務所への立ち入りおよび当該作業の実施に必要な機器備品等の無償使用を認めるものとします。
(3) 当社は、本保証の提供にかかる作業の全部または一部を第三者に委託できるものとします。
(4) 修理を行うために交換された部品、または機械の一部についてはお返しできない場合がありますので、あらかじめご了承ください。
(5) 対象機器の記憶装置（ハードディスク等）に記憶されたデータ、プログラムならびに設定内容については、当社では保証しかねます。修理をご依頼される場合は、お客様の責任においてバックアップをとられるようお願いいたします。（普段から適宜バックアップをとられることをおすすめします。）

5．責任

(1) 当社が本規定に定める義務を履行しないこと、または本規定に基づく部品の提供もしくは修理の実施後3か月以内に当該部品または修理部分に不具合が発見され、合理的な範囲で修理を繰り返し実施したにもかかわらず当該不具合が修正されないことにより、お客様が損害を被った場合には、本保証の契約金額相当額を限度として、当社は賠償責任を負うものとします。ただし、当社の責に帰すことのできない事由から生じた損害、当社の予見の有無を問わず特別の事情から生じた損害、逸失利益については、賠償責任を負わないものとします。
(2) 本保証に関して当社が負う責任は、前号に定める範囲に限られるものとします。

6．本規定の変更

当社は、お客様への事前の通知およびその承諾なしに本規定の内容を変更できるものとします。この場合、本保証の提供条件は変更後の規定によるものとします。なお、変更後の規定については、当社ホームページ等により通知するものとします。

7．合意管轄

本保証に関するお客様と当社との間の紛争については、東京地方裁判所をもって第一審における合意上の専属的管轄裁判所とします。

SupportDesk

お客様に安心してシステムをお使いいただくために、保守・運用支援サービス「SupportDesk Product基本サービス／基本24サービス」をご提供します。さらに各種オプションサービスを組み合わせてご利用いただくことで、最適なサポートを実現します。また、お客様の業務形態に応じて「SupportDeskピックアップ&デリバリサービス」や「SupportDeskパック」をご利用ください。

■SupportDesk Product基本サービス／基本24サービス

万一の障害時にはお客様からのコールを富士通サポートセンター（OSC：One-stop Solution Center）の専門スタッフが対応。充実のサポート体制により、全国どの地域でも最寄りの拠点の保守要員がお客様のもとへ駆け付け、修理作業をします。的確・迅速な障害復旧によりシステムの稼働率が向上します。また、ご契約をいただいたお客様ごとに設置されるお客様専用ホームページで、サービスのご利用履歴情報など、日々の運用面に役立つ情報をご提供します。

◆サービス時間帯
- 基本サービス／平日　9：00～19：00（祝日・年末年始除く）
- 基本24サービス／24時間365日

≪オプションサービス≫
- 時間追加オプション［SupportDesk Product 基本サービスのサービス時間帯延長］
- データ救助オプション［ハードディスク障害時などによるデータ喪失時に、ハードディスクに残存するデータを可能な限り外部記憶媒体へ救助］
- ディスクリカバリオプション［マイリカバリCDの作成やバックアップの事前実施により、データ喪失時に高速復元］
- PC定期点検オプション［定期点検の実施（1回／年）］
- PCソフトサポートオプション［ソフトウェアに関するQAに専門スタッフが対応］

■SupportDeskピックアップ&デリバリサービス

お客様からのお電話一本で装置を引取りに伺い、弊社修理工場にて修理のうえ、ご指定の場所へご返却します。代替機を保有されている場合など修理に時間的な余裕をいただけるお客様向けに、『SupportDesk Product基本サービス』より安価なサービス料金を設定しています。

※引取りからご返却までは5～6営業日かかります。
※コール受付時間帯／9：00～19：00　365日
　引取時間帯／平日　9：00～21：00（祝日・年末年始除く）

■SupportDeskパック

『SupportDesk Product基本サービス』と『SupportDeskピックアップ&デリバリサービス』を複数年分パック化しました。
ハードウェア製品導入と同時にSupportDeskパックを購入することで、製品保証よりも高品質なサービスを初年度からご利用いただけます。
ハードウェア訪問修理の「SupportDeskパック　オンサイトリペア」とハードウェア引取修理の「SupportDeskパック　ピックアップ&デリバリ」の2種類をご用意しました。

- ●サポート年数分（3年／4年／5年）のサービス料の一括前払いとなりますので、年間の予算計画が適切にでき、万一のハードウェア障害時の突然の出費を抑えることができます。
- ●初年度の製品保証期間分を考慮した特別価格にてご提供します。
- ●お客様にはSupportDeskパックに同梱されているお客様登録カードをご郵送していただくだけの簡単なお手続きでサービス開始となります。
- ●FMVに内蔵されるオプション製品もまとめてサポートします。

SupportDeskパック　オンサイトリペア

◆サービス内容
- ●万一の障害時には保守要員がお客様のもとへ駆け付け、修理作業をします。的確・迅速な障害復旧によりシステムの稼働率が向上します。
- ●お客様専用ホームページで過去のサービス対応履歴などが閲覧できます。

◆サービス時間帯／平日　9：00～19：00
（祝日・年末年始除く）

SupportDeskパック　ピックアップ&デリバリ

◆サービス内容
- ●お電話一本で障害機器を引取り、修理後にはご指定の場所へお届けします。
- ●お客様のご要望により、キーボード・マウスなどの障害時にはお客様ご自身で部品交換作業をしていただけますので、復旧時間の短縮が可能です。
（セルフメンテナンス対応）

※引取りからご返却までは5～6営業日かかります。
※コール受付時間帯／9：00～19：00　365日
　引取時間帯／平日　9：00～21：00
　（祝日・年末年始除く）

【価格表】

サービス商品名	3年パック		4年パック		5年パック	
	型名	標準価格	型名	標準価格	型名	標準価格
SupportDeskパック オンサイトリペア	SV7M31032	39,000円	SV7M31042	53,000円	SV7M31052	68,000円
SupportDeskパック ピックアップ&デリバリ	SV7M4103A	19,000円	SV7M4104A	27,000円	SV7M4105A	37,000円

FMVカスタムメイドプラスサービス

パソコンの大量展開に向けた有償カスタマイズ・サービスです。
ご注文いただいたパソコンに対し、お客様が作成されたマスタのインストール、ネットワークの設定、I/Oの組込み、資産管理ラベルの貼付などのサービスを、生産工場内に設置した「FMVカスタムメイドプラスセンター」にて実施し、納入いたします。
お客様先でのセットアップ作業負荷を大幅に低減し、納入後すぐにパソコンをご利用いただける便利なサービスです。

サービス名	サービス概要
(1)マスタインストール(＊1)	お客様があらかじめ作成されたマスタ、または「(2)マスタ開発」サービスにて作成したマスタを対象パソコン本体にインストールし、BIOS設定を行います。
(2)マスタ開発(＊2)	ご指定の市販アプリやお客様個別アプリ、アプリのUPDATEモジュール、I/Oのドライバなどを対象パソコン本体にインストールし、大量展開用のインストールマスタを作成します。
(3)個別設定	お客様からご提供いただいたIPアドレス等の設定表に従い、対象パソコン1台毎にネットワーク環境、BIOS、指定アプリ等の個別設定を行い、設定情報を記載した管理ラベルを対象パソコン本体および梱包箱に貼付します。
(4)ラベル作成	パソコン本体・梱包箱・添付品貼付用ラベル作成を行います(ex.資産管理ラベル)。
(5)ラベル貼付	「(4)ラベル作成」サービスにて作成したラベル、またはお客様が作成されたラベルを、パソコン本体・梱包箱・添付品のご指定の位置に貼付します。
(6)添付品カスタマイズ	a)お客様に別途ご用意いただいた操作マニュアル、サプライ品等を、パソコン本体に同梱して出荷します。 b)パソコン本体の製品保証書を、別途一括して納品します。
(7)I/O組込み(＊3)	PCMCIAカード、メモリなど、内蔵ハードウェアその他ハードウェア構成部品をパソコン本体に搭載し、接続(認識)確認テストを行います。
(8)CD-ROM複写	お客様ご指定のCD-ROM媒体のコピー作業を行います(CD-R)。

その他、上記サービス実施時の付帯サービスとして、ご要望に応じ以下のサービスを提供します。
・サービス対象本体の製造番号および配布先を記載した管理リスト表の作成
・不要な標準添付品の抜取り(操作マニュアル等)

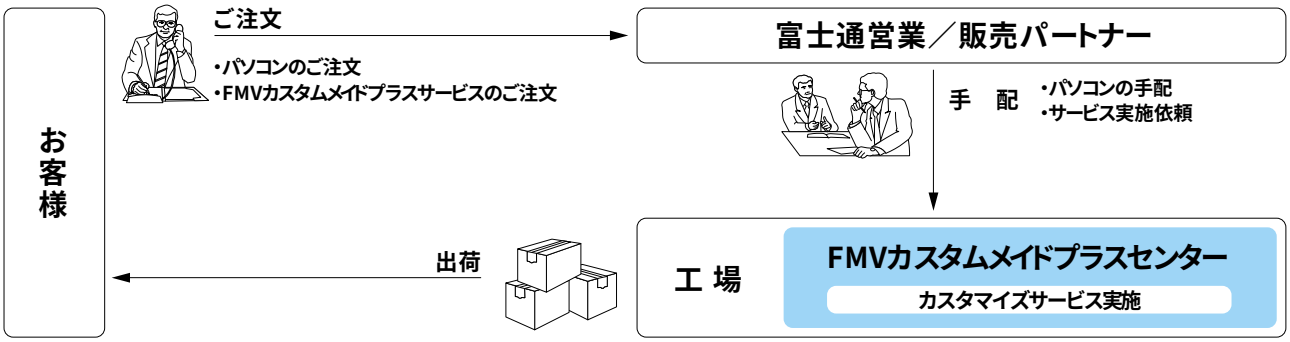

(＊1)本サービスの対象台数は50台以上となります。
(＊2)「(1)マスタインストール」サービスの同時手配が前提条件となります。
(＊3)ドライバインストールを伴うI/O組込みの場合「(2)マスタ開発」および「(1)マスタインストール」サービスの同時手配が前提条件となります。

※その他、詳細につきましては、当社営業または販売パートナーまでお問い合わせください。

■システム構成図

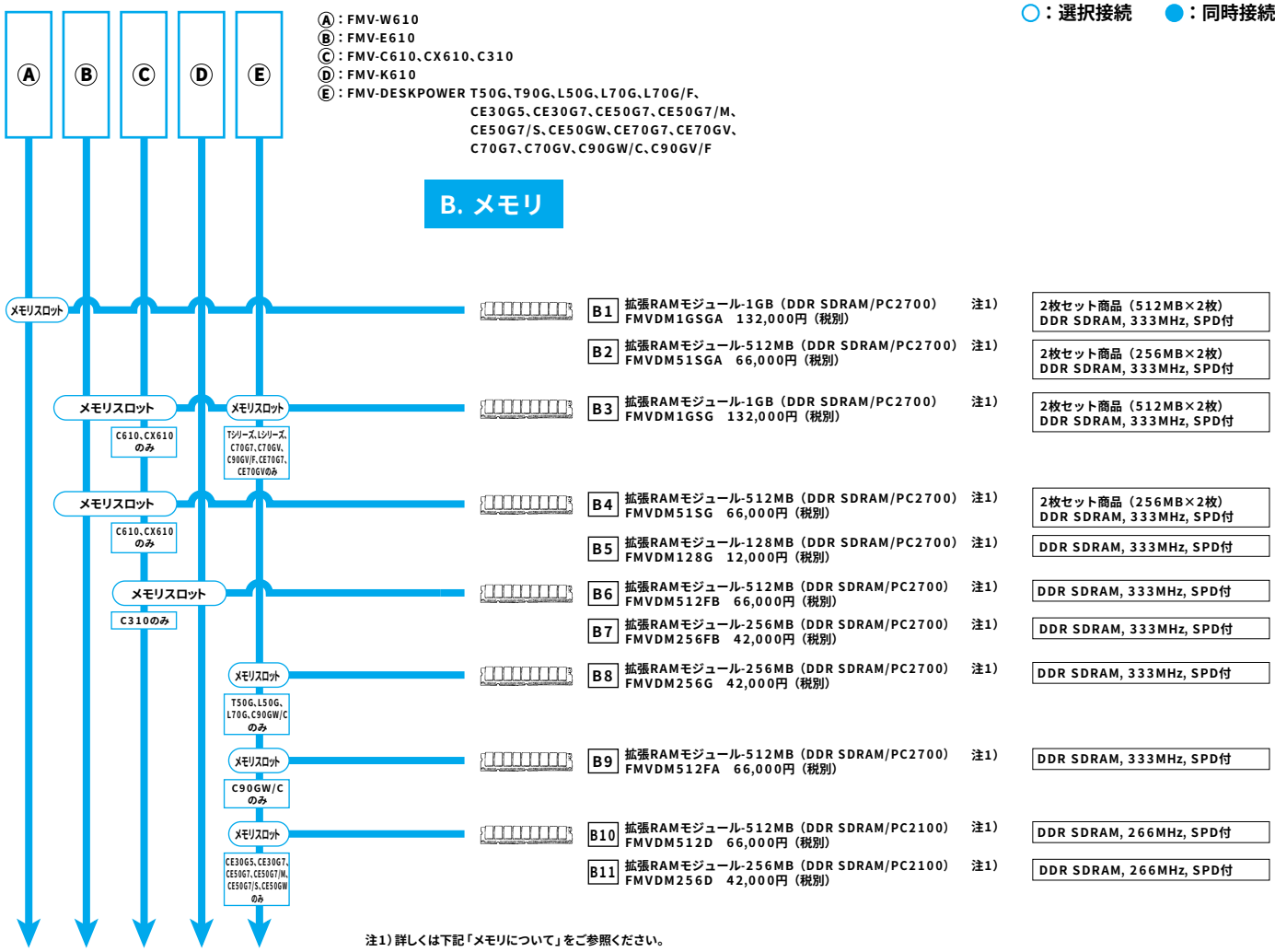

メモリについて

（1）機種別搭載可能メモリ

機種名		W610	E610、C610、CX610	C310、K610	T90G、L70G/F、C70G7、C70GV、C90GV/F、CE70G7、CE70GV	T50G、L50G、L70G	C90GW/C	CE30G5、CE30G7、CE50G7、CE50G7/M、CE50G7/S、CE50GW
増設メモリ	128MB	—	B5 FMVDM128G	—	—	—	—	—
	256MB	—	—	B7 FMVDM256FB	—	B8 FMVDM256G	B8 FMVDM256G	B11 FMVDM256D
	512MB	—	—	B6 FMVDM512FB	—	—	B9 FMVDM512FA	B10 FMVDM512D
	512MB（256MB×2）	B2 FMVDM51SGA	B4 FMVDM51SG	—	—	—	—	—
	1GB（512MB×2）	B1 FMVDM1GSGA	B3 FMVDM1GSG	—	B3 FMVDM1GSG	B3 FMVDM1GSG	—	—

（2）機種別メモリ搭載パターン

①FMV-W610
・DIMMスロットを4つ装備し、標準搭載のメモリを含め4枚（最大2GB）までのメモリ搭載が可能です。
1/2スロット目：標準メモリを搭載済
3/4スロット目：空き/カスタムメイドにてメモリを追加した場合、搭載済

②FMV-E610、C610、CX610、C310、K610
・DIMMスロットを2つ装備し、標準搭載のメモリを含め2枚（最大1GB）までのメモリ搭載が可能です。
1スロット目：標準メモリを搭載済
2スロット目：空き/カスタムメイドにて2スロット目にメモリを追加した場合、搭載済

③FMV-DESKPOWER T50G、L50G、C90GW/C、CE30G5、CE30G7、CE50G7、CE50G7/M、CE50G7/S、CE50GW
・DIMMスロットを2つ装備し、標準搭載のメモリを含め2枚（最大1GB）までのメモリ搭載が可能です。
1スロット目：標準メモリを搭載済
2スロット目：空き

④FMV-DESKPOWER T90G、L70G/F、C70GV、C70G7、C90GV/F、CE70G7、CE70GV
・DIMMスロットを2つ装備し、2枚（最大1GB）までのメモリ搭載が可能です。
1スロット目/2スロット目：標準メモリを搭載済

■システム構成図

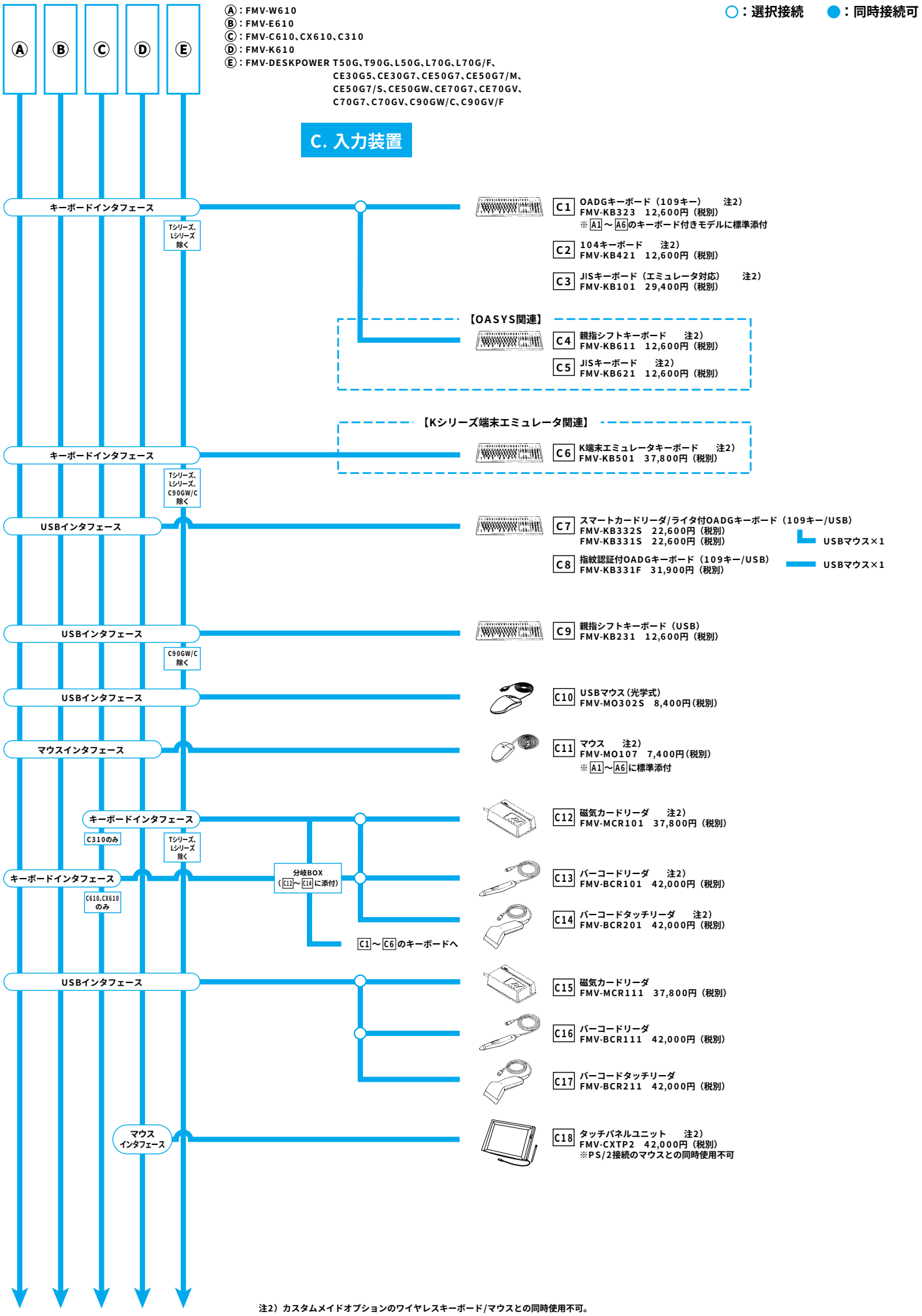

注2）カスタムメイドオプションのワイヤレスキーボード/マウスとの同時使用不可。

■システム構成図

Ⓐ：FMV-W610
Ⓑ：FMV-E610
Ⓒ：FMV-C610、CX610、C310
Ⓓ：FMV-K610
Ⓔ：FMV-DESKPOWER T50G、T90G、L50G、L70G、L70G/F、CE30G5、CE30G7、CE50G7、CE50G7/M、CE50G7/S、CE50GW、CE70G7、CE70GV、C70G7、C70GV、C90GW/C、C90GV/F

○：選択接続　●：同時接続可

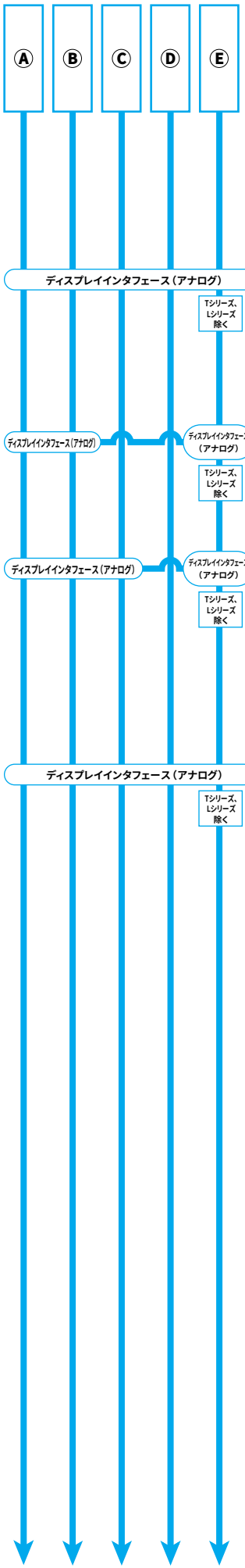

D.ディスプレイ

D1 カラーCRTディスプレイ-17
FMVDP9710W　34,000円（税別）
（FMV-K610に接続時は1280×1024ドット表示は不可）

D2 カラーCRTディスプレイ-15
FMV-DP849W　23,000円（税別）

D3 カラー液晶ディスプレイ-20
VL-200VH　198,000円（税別）
USB機器×2
※本体とディスプレイ間をUSBで接続時

D4 カラー液晶ディスプレイ-17
VL-171VS　94,800円（税別）
USB機器×2
※本体とディスプレイ間をUSBで接続時

D5 カラー液晶ディスプレイ-17
VL-171SS　89,800円（税別）
USB機器×2
※本体とディスプレイ間をUSBで接続時

D6 カラー液晶ディスプレイ-17
VL-171SE　79,800円（税別）

D7 カラー液晶ディスプレイ-17
VL-171SX　オープン価格　注3）

D8 カラー液晶ディスプレイ-15
VL-152VA1　79,800円（税別）
USB機器×2
※本体とディスプレイ間をUSBで接続時

D9 カラー液晶ディスプレイ-15
VL-152SS1　74,800円（税別）
USB機器×2
※本体とディスプレイ間をUSBで接続時

D10 カラー液晶ディスプレイ-15
VL-152SEW1　64,800円（税別）

D11 カラー液晶ディスプレイ-15
VL-152SEWX　オープン価格　注3）

※FMV-DESKPOWERシリーズには専用のディスプレイがセットされます。
FMV-DESKPOWER CE70GV、CE50GW、C70GV、C90GV/F、C90GW/Cと接続時（C90GW/Cにて本体添付ディスプレイと同時接続時は除く）、別途キーボード/マウス必須。
また、FMV-DESKPOWER C90GW/C以外の機種では、リモコンが使用不可。

注2）カスタムメイドオプションのワイヤレスキーボード/マウスとの同時使用不可。
注3）オープン価格の商品は標準価格または希望小売価格を定めていません。

■システム構成図

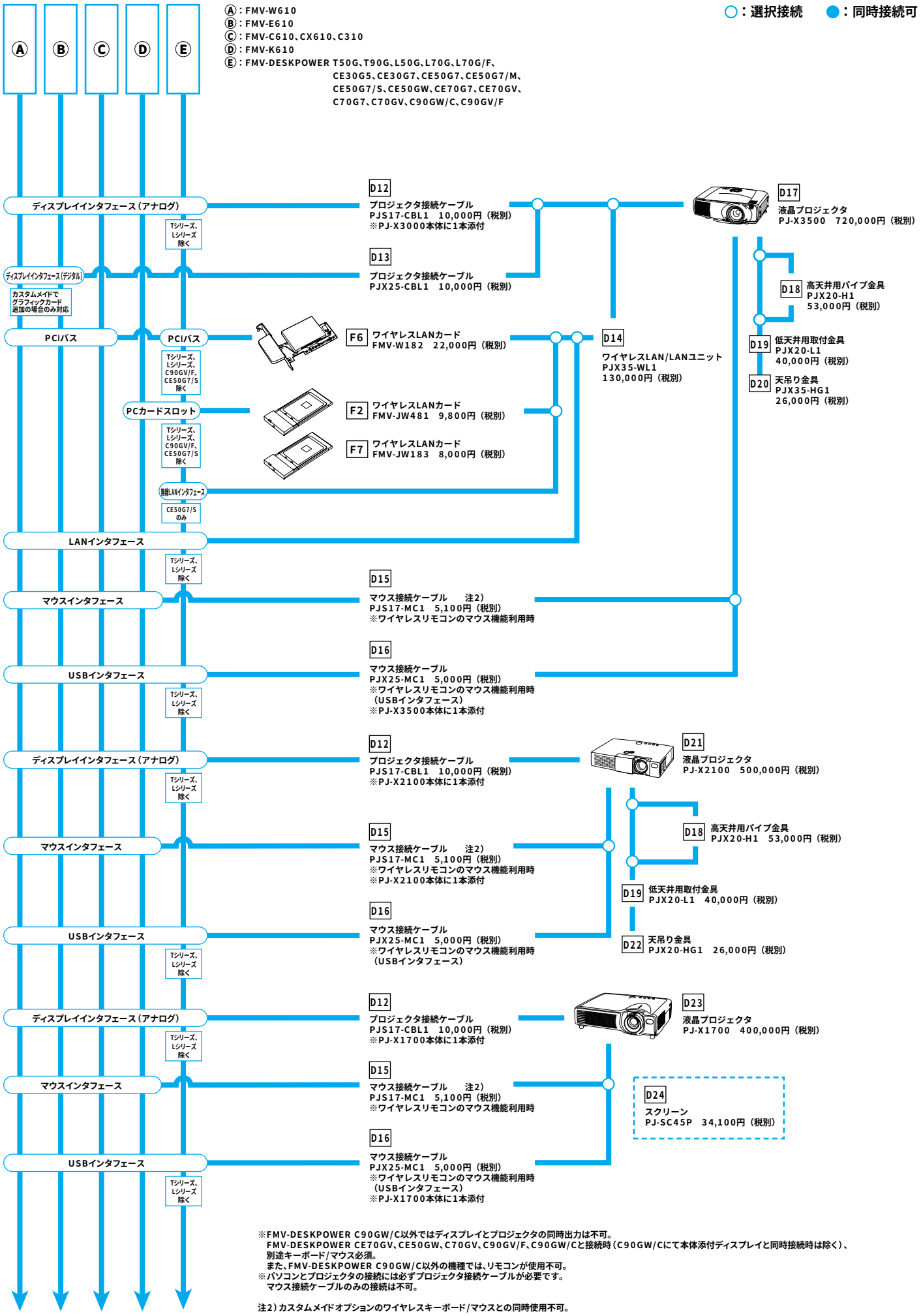

※FMV-DESKPOWER C90GW/C以外ではディスプレイとプロジェクタの同時出力は不可。
FMV-DESKPOWER CE70GV、CE50GW、C70GV、C90GV/F、C90GW/Cと接続時（C90GW/Cにて本体添付ディスプレイと同時接続時は除く）、別途キーボード/マウス必須。
また、FMV-DESKPOWER C90GW/C以外の機種では、リモコンが使用不可。
※パソコンとプロジェクタの接続には必ずプロジェクタ接続ケーブルが必要です。
マウス接続ケーブルのみの接続は不可。

注2）カスタムメイドオプションのワイヤレスキーボード/マウスとの同時使用不可。

■システム構成図

Ⓐ：FMV-W610
Ⓑ：FMV-E610
Ⓒ：FMV-C610、CX610、C310
Ⓓ：FMV-K610
Ⓔ：FMV-DESKPOWER T50G、T90G、L50G、L70G、L70G/F、CE30G5、CE30G7、CE50G7、CE50G7/M、CE50G7/S、CE50GW、CE70G7、CE70GV、C70G7、C70GV、C90GW/C、C90GV/F

○：選択接続　●：同時接続可

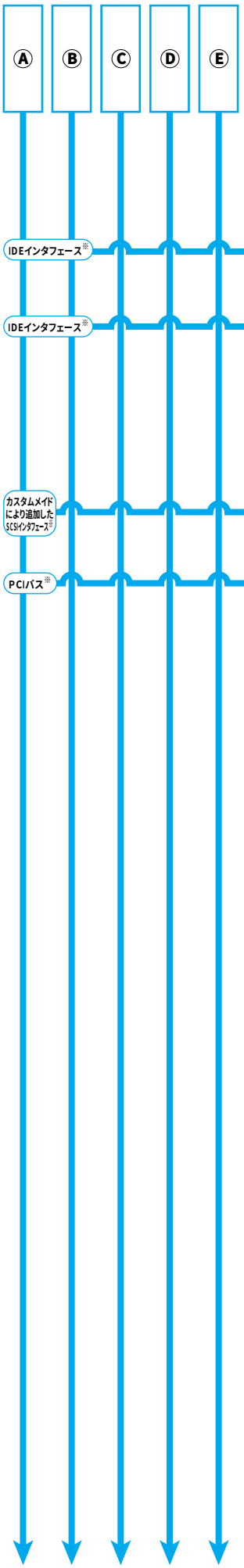

E. 補助記憶装置

E1 内蔵ハードディスクユニット-80GB　注4）
FMV-ID80H2　48,000円（税別）

E2 内蔵光磁気ディスクユニット-2.3GB（セキュリティ対応/ATAPI）　注4）
FMV-PD361W　58,000円（税別）

E3 内蔵光磁気ディスクユニット-1.3GB（セキュリティ対応/ATAPI）　注4）
FMVPD354SW　50,000円（税別）

E4 内蔵光磁気ディスクユニット（ATAPI）　注4）
FMV-PD344W　42,000円（税別）

E5 内蔵SCSIケーブル　注5）
FMV-CBL834　7,200円（税別）

E7 内蔵DATユニット　注4）注5）
FMV-DT401　208,000円（税別）

E6
SCSIカード　注5）注6）
FMV-129　21,800円（税別）
FMV-128　15,100円（税別）
※内蔵SCSI機器と外付SCSI機器との同時接続不可

E5
内蔵SCSIケーブル　注5）
FMV-CBL834
7,200円（税別）

※カスタムメイド対応機種において、選択したカスタムメイド追加オプションによっては内蔵オプション増設用のファイルベイが使用されている場合があります。必ずP.31「拡張ベイについて」をご確認ください。

注4）P.31「拡張ベイについて」をご参照ください。
注5）P.32「拡張バスについて」をご参照ください。
注6）P.32「SCSI機器接続についての留意事項」をご参照ください。

■システム構成図

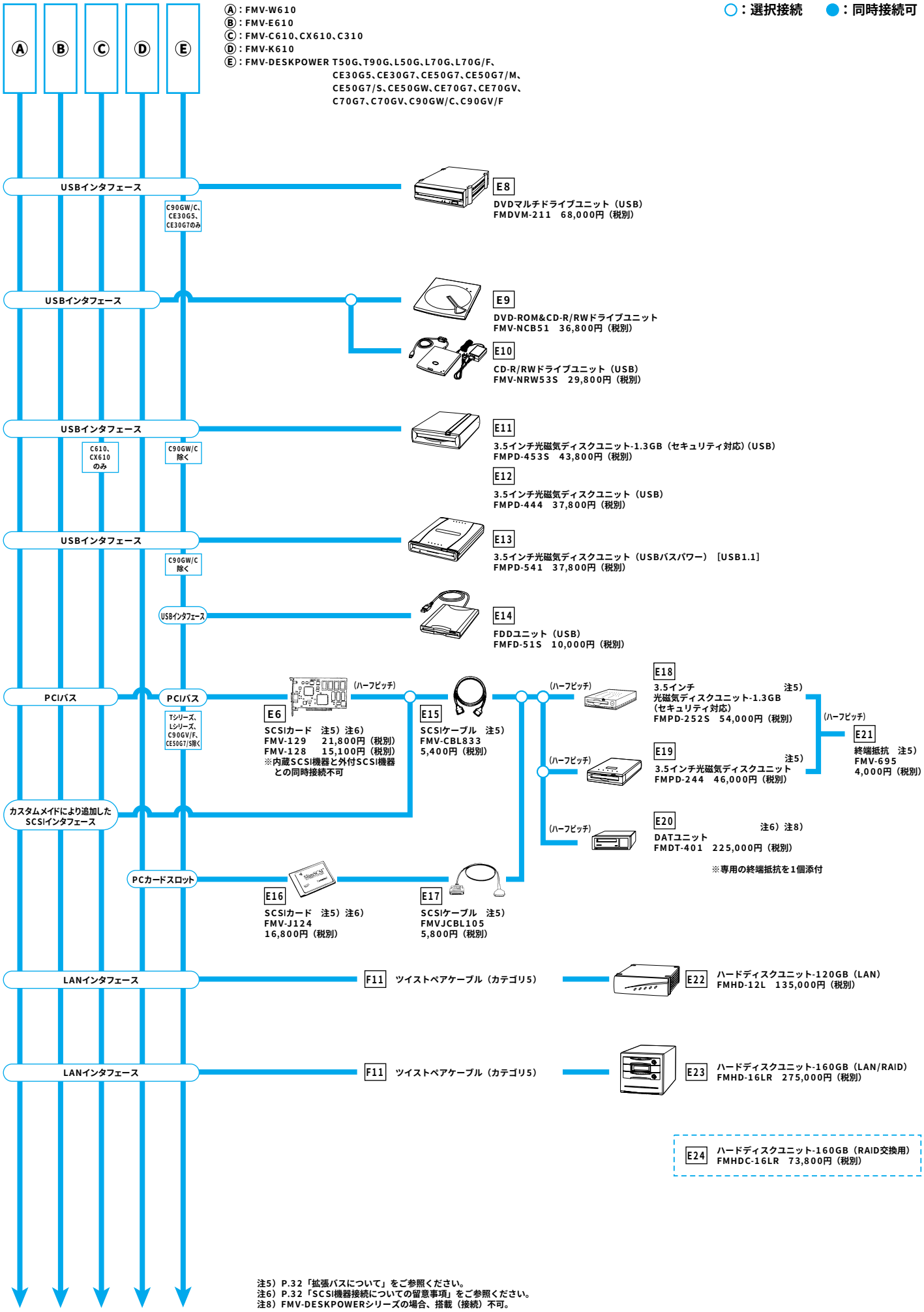

注5）P.32「拡張バスについて」をご参照ください。
注6）P.32「SCSI機器接続についての留意事項」をご参照ください。
注8）FMV-DESKPOWERシリーズの場合、搭載（接続）不可。

■システム構成図

注4）拡張ベイについて

※標準搭載（カスタムメイドを含む）にて使用されていない「空き」の状態の場合、内蔵オプションの搭載が可能です。
※機種によっては搭載不可のオプションがあります。必ず機種ごとの搭載の可否を確認してください。

5インチファイルベイ	5インチファイルベイを示します。搭載可能オプションは以下の通りです。 ・光磁気ディスクユニット（FMV-PD361W/354SW/344W） ・DATユニット（FMV-DT401） ・ハードディスクユニット（FMV-ID80H2）
3.5インチファイルベイ	3.5インチファイルベイを示します。搭載可能オプションは以下の通りです。 ・光磁気ディスクユニット（FMV-PD361W/354SW/344W）※FMV-E610のみ ・ハードディスクユニット（FMV-ID80H2）
内蔵ハードディスク専用ファイルベイ	内蔵ハードディスク専用ファイルベイを示します。 搭載可能オプションはハードディスクユニット（FMV-ID80H2）のみとなります。

■ FMV-W610の場合
【IDEデバイスは最大4台搭載可能（標準搭載のデバイスを含む）】

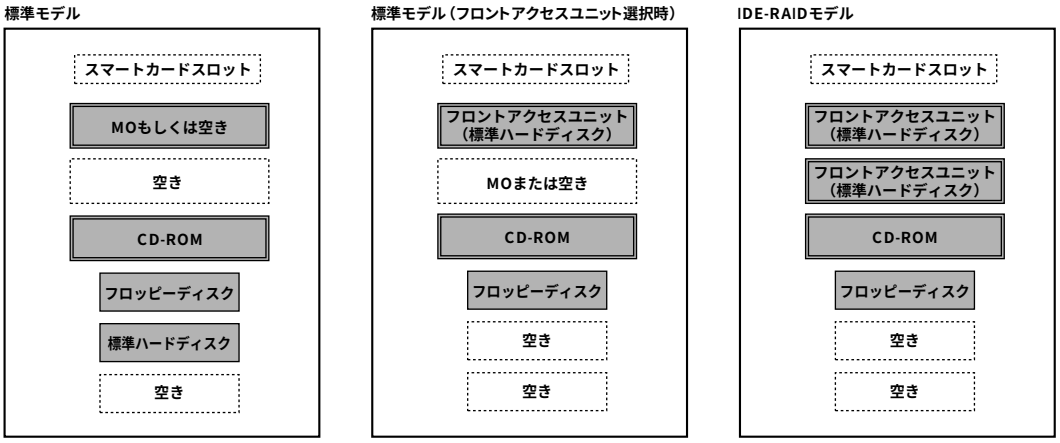

・カスタムメイドオプションを選択していない状態では　　の拡張ベイが標準搭載デバイスで使用されています。
・スマートカードスロットは「スマートカードリーダ/ライタ追加」専用ベイです。スマートカードリーダ/ライタ以外のオプションは増設できません。
・HDD用フロントアクセスユニット追加を追加した場合、内蔵ハードディスクは一番上の5インチ拡張ベイに移動します。
　注）フロントアクセスユニット選択時、追加できるIDEデバイスは5インチベイに1台のみとなります。3.5インチの空きベイにはHDDの増設はできません。
・IDE-RAIDモデルでは、標準でHDDフロントアクセスユニットが搭載されており、上段2つの5インチベイにHDDを搭載しています。

■ FMV-E610の場合
【IDEデバイスは最大3台搭載可能（標準搭載のデバイスを含む）】

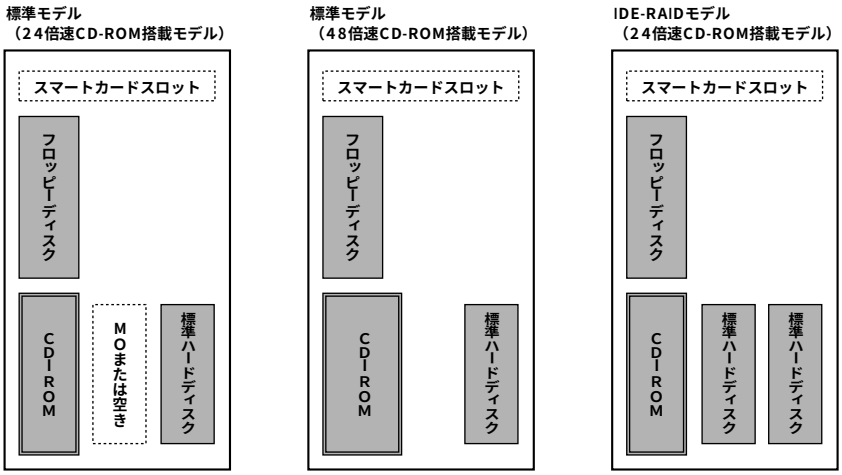

・カスタムメイドオプションを選択していない状態では　　の拡張ベイが標準搭載デバイスで使用されています。
・スマートカードスロットは「スマートカードリーダ/ライタ追加」専用ベイです。スマートカードリーダ/ライタ以外のオプションは増設できません。

■ FMV-C610、CX610、C310、K610、FMV-DESKPOWER シリーズの場合
【空きベイを持たず、内蔵用の増設オプションは搭載不可】
※FMV-C301シリーズの場合は
カスタムメイドにてCD-ROMなしモデルの選択が可能ですが、専用ベイのため他のオプションの搭載はできません。
また、後からのCD-ROMドライブの搭載もできません。

■システム構成図

注5）拡張バスについて

（1）機種により拡張バスの数が異なります。オプションカード増設する場合にはご注意下さい。

機種	拡張バス		
FMV-W610	AGP×1	・使用済みスロットなし（カスタムメイド専用）	カスタムメイドによりグラフィックカードを追加した場合、AGP×1を使用。
FMV-W610	PCI×3（フル）　＊1 PCI×3（ハーフ）　＊2	・使用済みスロットなし	カスタムメイドによりオプションカードを追加した場合、PCI（ハーフ/中段）×1を使用。
FMV-W610 IDE-RAIDモデル	AGP×1	・使用済みスロットなし（カスタムメイド専用）	カスタムメイドによりグラフィックカードを追加した場合、AGP×1を使用。
FMV-W610 IDE-RAIDモデル	PCI×3（フル）　＊1 PCI×3（ハーフ）　＊2	・PCI（ハーフ/上段）×1をIDE-RAIDカードで使用。	カスタムメイドによりオプションカードを追加した場合、PCI（ハーフ/中段）×1を使用。
FMV-E610	AGP×1　＊3	・使用済みスロットなし（カスタムメイド専用）	カスタムメイドによりグラフィックカードを追加した場合、AGP×1を使用。
FMV-E610	PCI×2（ハーフ）　＊4	・使用済みスロットなし	カスタムメイドによりSCSIカードを追加した場合、PCI（ハーフ/上段）、セキュリティLANカードまたはワイヤレスLANカードを追加した場合、PCI（ハーフ/下段）×1を使用。
FMV-E610 IDE-RAIDモデル	AGP×1　＊3	・使用済みスロットなし	
FMV-E610 IDE-RAIDモデル	PCI×2（ハーフ）　＊5	・PCI（ハーフ/下段）×1をIDE-RAIDカードで使用。	カスタムメイドによりオプションカードを追加した場合、PCI（ハーフ/上段）×1を使用。
FMV-C610	PCI×2（ハーフ）　＊6	・使用済みスロットなし	カスタムメイドによりオプションカードを追加した場合、PCI（ハーフ/下段）×1を使用。
FMV-CX610	PCI×2（ハーフ）　＊6	・使用済みスロットなし	
FMV-C310	PCI×2（ハーフ）　＊6	・使用済みスロットなし	カスタムメイドによりオプションカードを追加した場合、PCI（ハーフ/下段）×1を使用。
FMV-K610	PCカード（Type Ⅰ/Ⅱ）×2 or TypeⅢ×1　＊7	・使用済みスロットなし	
DESKPOWER　Tシリーズ、Lシリーズ	PCカード（Type Ⅰ/Ⅱ）×2 or TypeⅢ×1	・使用済みスロットなし	
DESKPOWER　C90GV/F　＊8	PCI×2（ハーフ） PCカード（Type Ⅰ/Ⅱ）×2	・標準でPCI（ハーフ）×1をTVチューナカードで使用。 ・標準でPCI（ハーフ）×1をホームサーバーカードで使用。	
DESKPOWER　CE50G7/S　＊8	PCI×2（ハーフ） PCカード（Type Ⅰ/Ⅱ）×2 or TypeⅢ×1	・標準でPCI（ハーフ）×1をTVチューナカードで使用。 ・標準でPCI（ハーフ）×1をワイヤレスLANカードで使用。	
DESKPOWER C90GW/C　＊8　CE70G7　＊8 C70GV　＊8　CE50GW　＊8 C70G7　＊8　CE50G7　＊8 CE70GV　＊8　CE50G7/M＊8	PCI×2（ハーフ） PCカード（Type Ⅰ/Ⅱ）×2 or TypeⅢ×1	・標準でPCI（ハーフ）×1をTVチューナカードで使用。	
DESKPOWER　CE30G5　＊8 CE30G7　＊8	PCI×2（ハーフ） PCカード（Type Ⅰ/Ⅱ）×2 or TypeⅢ×1	・使用済みスロットなし	

＊1：PCIバス［PCI4/5/6（上段/中段/下段）］に搭載可能なカード長は、312mm（PCIスペック最大長）までとなります（リテーナー付の場合、最大341mm）。
　なお、PCI5にはオプション品のSCSIカード［FMV-129/128］は使用できません。
＊2：PCIバス［PCI1/2/3（上段/中段/下段）］に搭載可能なカード長は、176mmまでとなります。なお、PCI1/3にはオプション品のSCSIカード［FMV-129/128］は使用できません。
＊3：カスタムメイドメニューの「グラフィックカード追加」専用スロットとなります。IDE-RAIDモデルでの使用はできません。
＊4：PCIバス［PCI1/2（上段/下段）］に搭載可能なカード長は、176mmまでとなります。なお、カスタムメイドオプションの「SCSIカード追加」を選択した際は、オプション品のSCSIカード［FMV-129/128］は使用できません。
＊5：PCIバス［PCI2（上段）］に搭載可能なカード長は、176mmまでとなります。
＊6：PCIバスに搭載可能なカード長は、PCI1（上段）：176mmまで、PCI2（下段）：120mmまでとなります。
＊7：カスタムメイドによりワイヤレスLANカードを追加した場合、PCカードスロットに挿さった状態ではなく、本体に同梱して出荷されます。
＊8：PCIバスに搭載可能なカード長は、PCI1/2（上段/下段）：200mmまでとなります。

注6）SCSI機器接続についての留意事項

①Fast SCSIの場合【SCSIカード：FMV-J124】

（1）SCSIケーブル／終端抵抗について

外付SCSI機器を増設する場合、必ず下記の通り接続して下さい。

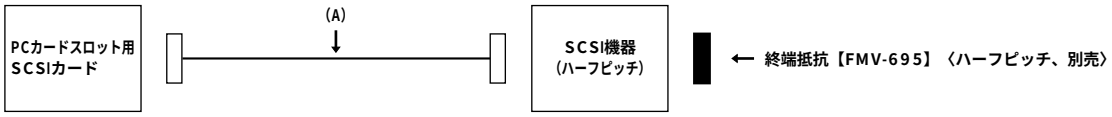

（A）：SCSIケーブル【FMVJCBL105】〈PCカードスロット用SCSIカード－ハーフ、0.46m、別売〉

（2）SCSI機器の接続台数について

外付SCSI機器接続台数：最大4台まで接続可能

②UltraSCSIの場合【SCSIカード：FMV-129/128、FMC-SCS7】※内蔵SCSI機器と外付SCSI機器の同時接続は不可

（1）SCSIケーブル／終端抵抗について

外付SCSI機器を増設する場合、必ず下記の通り接続して下さい。

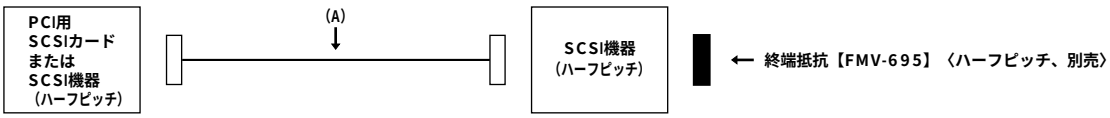

（A）：SCSIケーブル【FMV-CBL833】〈ハーフ－ハーフ、0.5m、別売〉

（2）SCSI機器の接続台数について

SCSI機器接続台数：外付SCSI機器のみの場合、最大3台まで接続可能
　　内蔵SCSI機器のみの場合、最大3台まで接続可能

■システム構成図

Ⓐ：FMV-W610
Ⓑ：FMV-E610
Ⓒ：FMV-C610、CX610、C310
Ⓓ：FMV-K610
Ⓔ：FMV-DESKPOWER T50G、T90G、L50G、L70G、L70G/F、CE30G5、CE30G7、CE50G7、CE50G7/M、CE50G7/S、CE50GW、CE70G7、CE70GV、C70G7、C70GV、C90GW/C、C90GV/F

○：選択接続　●：同時接続可

F. オプションカード

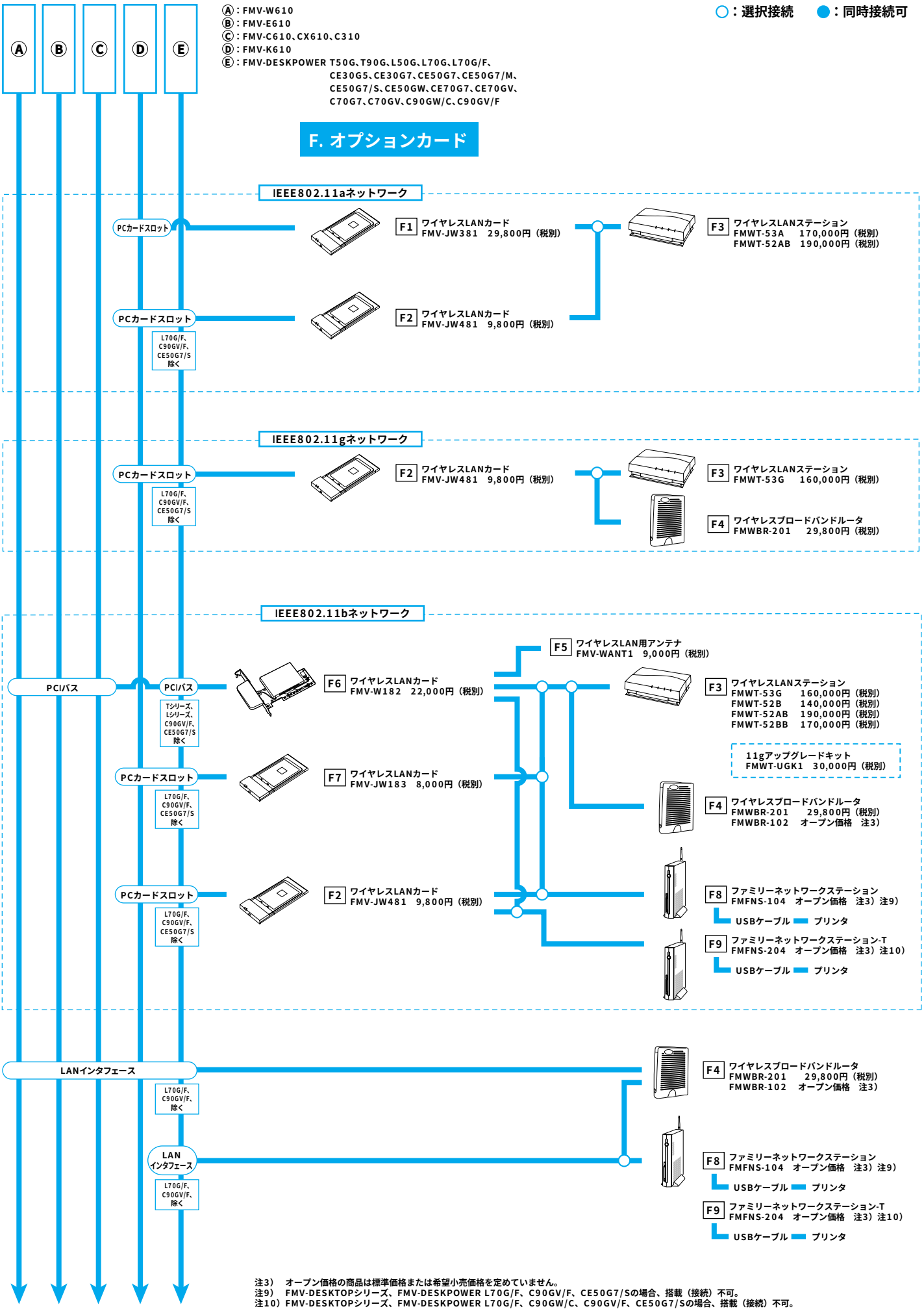

注3）　オープン価格の商品は標準価格または希望小売価格を定めていません。
注9）　FMV-DESKTOPシリーズ、FMV-DESKPOWER L70G/F、C90GV/F、CE50G7/Sの場合、搭載（接続）不可。
注10）FMV-DESKTOPシリーズ、FMV-DESKPOWER L70G/F、C90GW/C、C90GV/F、CE50G7/Sの場合、搭載（接続）不可。

■システム構成図

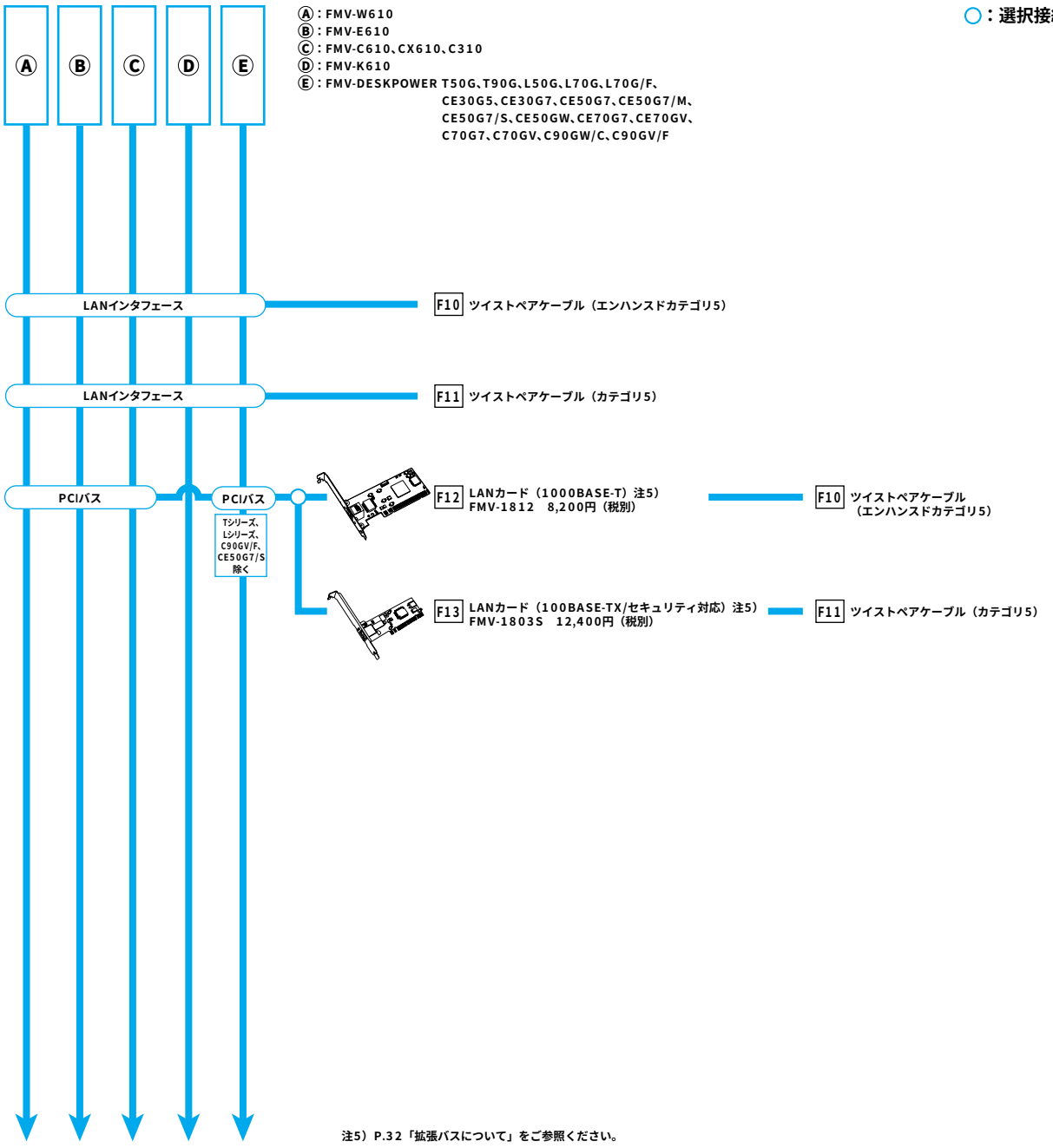

注）　複数LAN同時通信の可否について

- OSが、Win XP Pro / XP Home / XP MCE / 2000 Proでの環境の場合、複数のLANによる同時通信が可能になります。
  構成によっては不可能な場合があります。下表でご確認下さい。

●：同時通信可能　×：同時通信不可能　－：構成上不可能又は無意味

LAN形式		有線LAN			IEEE802.11a準拠 無線LAN		IEEE802.11b準拠 無線LAN			IEEE802.11g準拠 無線LAN	
	構成	内蔵（標準搭載）	内蔵（カスタムメイド）	PCIカード（オプション）	内蔵（標準搭載）	PCカード	内蔵（標準搭載）	PCカード	PCIカード（オプション）	内蔵（標準搭載）	PCカード
有線LAN	内蔵（標準搭載）	－	●	●	●	●	●	●	●	●	●
	内蔵（カスタムメイド）	●	－	●	●	●	●	●	●	●	●
	PCIカード（オプション）	●	●	●	●	●	●	●	●	●	●
IEEE802.11a準拠 無線LAN	内蔵（標準搭載）	●	●	●	－	×	－	×	×	－	×
	PCカード	●	●	●	×	×	●※1	×	●※1	×	×
IEEE802.11b準拠 無線LAN	内蔵（標準搭載）	●	●	●	－	●※1	－	×	×	－	×
	PCカード	●	●	●	×	×	×	×	×	×	×
	PCIカード（オプション）	●	●	●	×	●※1	×	×	×	×	×
IEEE802.11g準拠 無線LAN	内蔵（標準搭載）	●	●	●	－	×	－	×	×	－	×
	PCカード	●	●	●	×	×	×	×	×	×	×

※1：FMV-JW481との組み合わせは不可。

■システム構成図

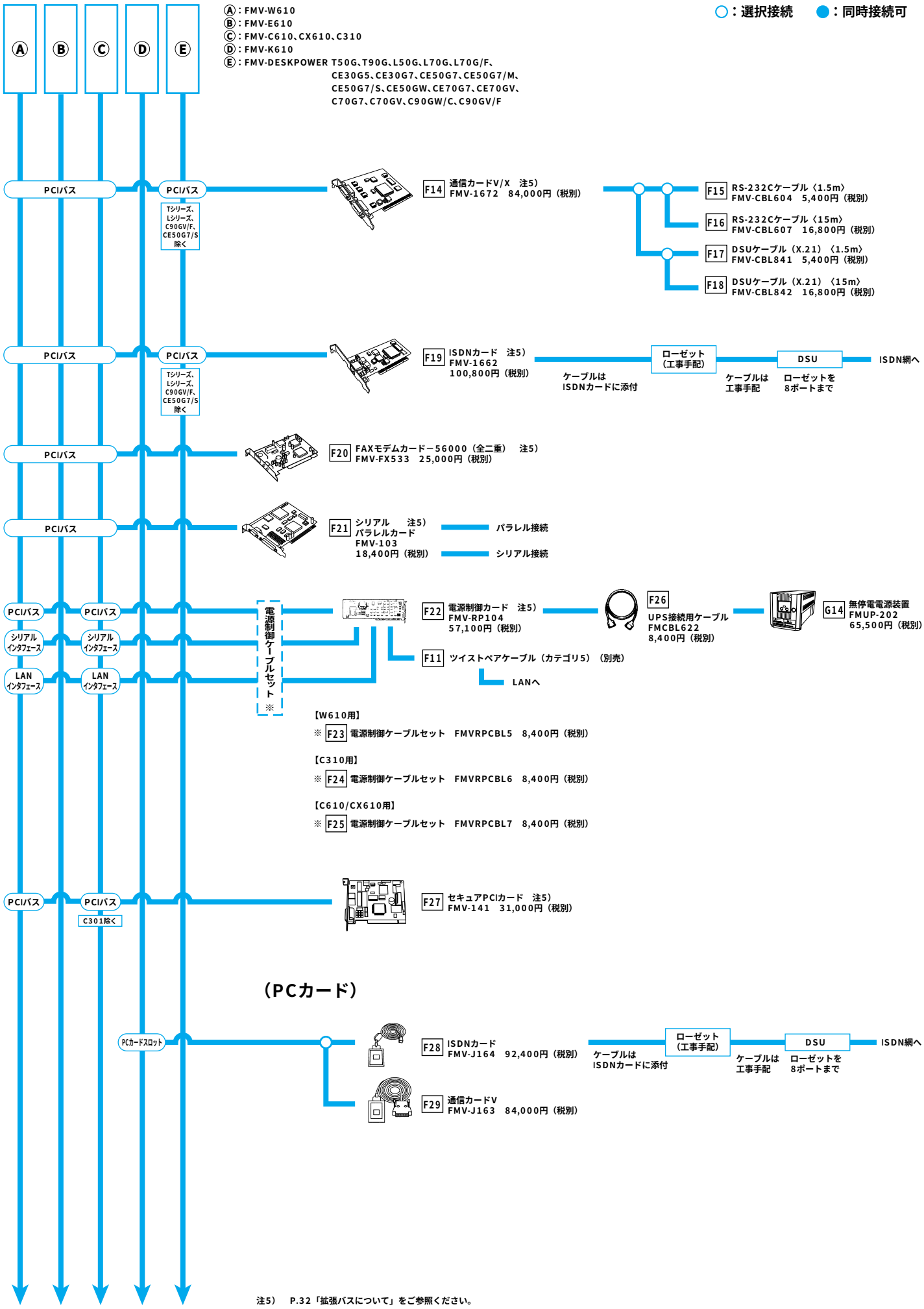

注5） P.32「拡張バスについて」をご参照ください。

■システム構成図

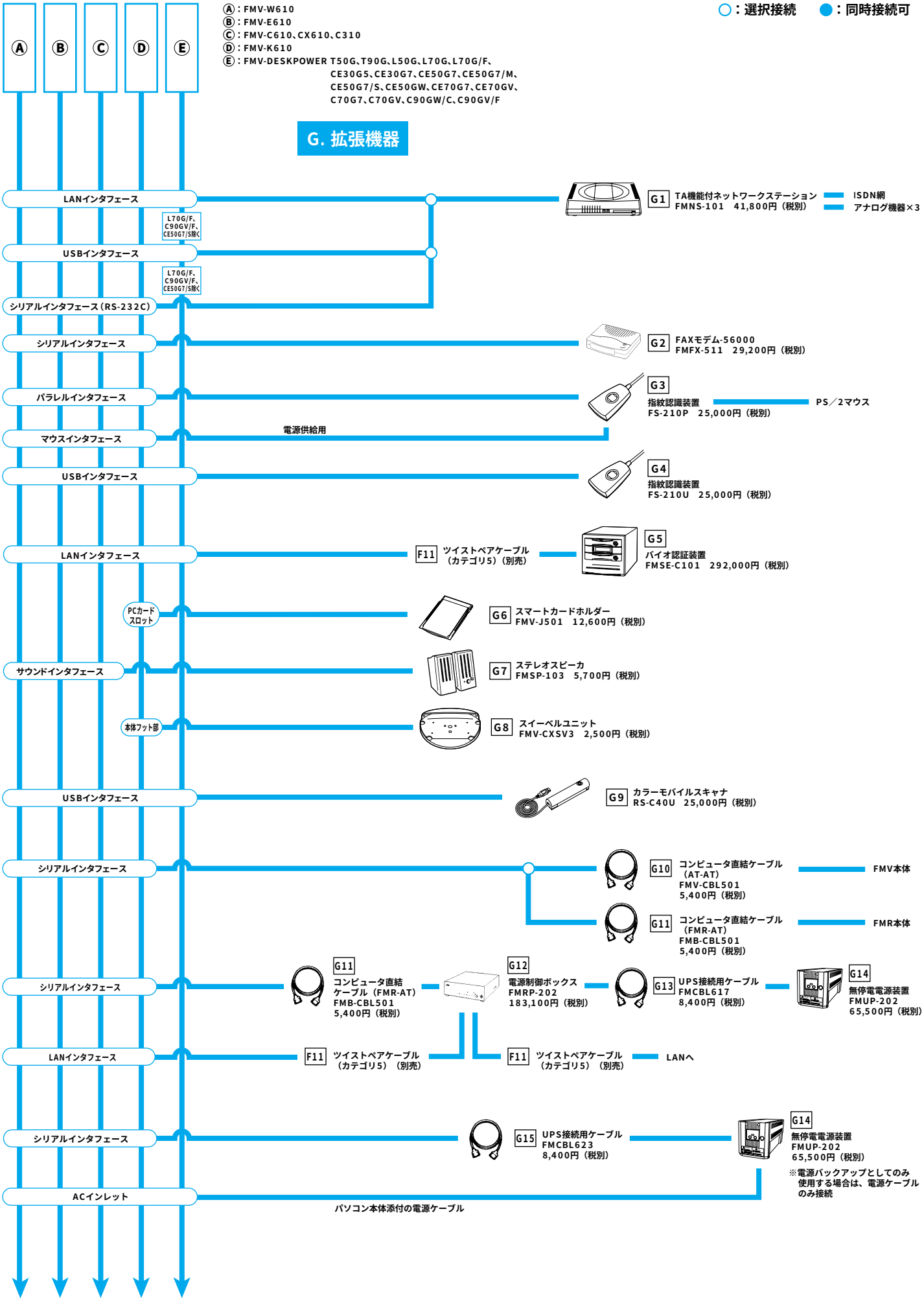

システム構成図

■システム構成図

○：選択接続　●：同時接続可

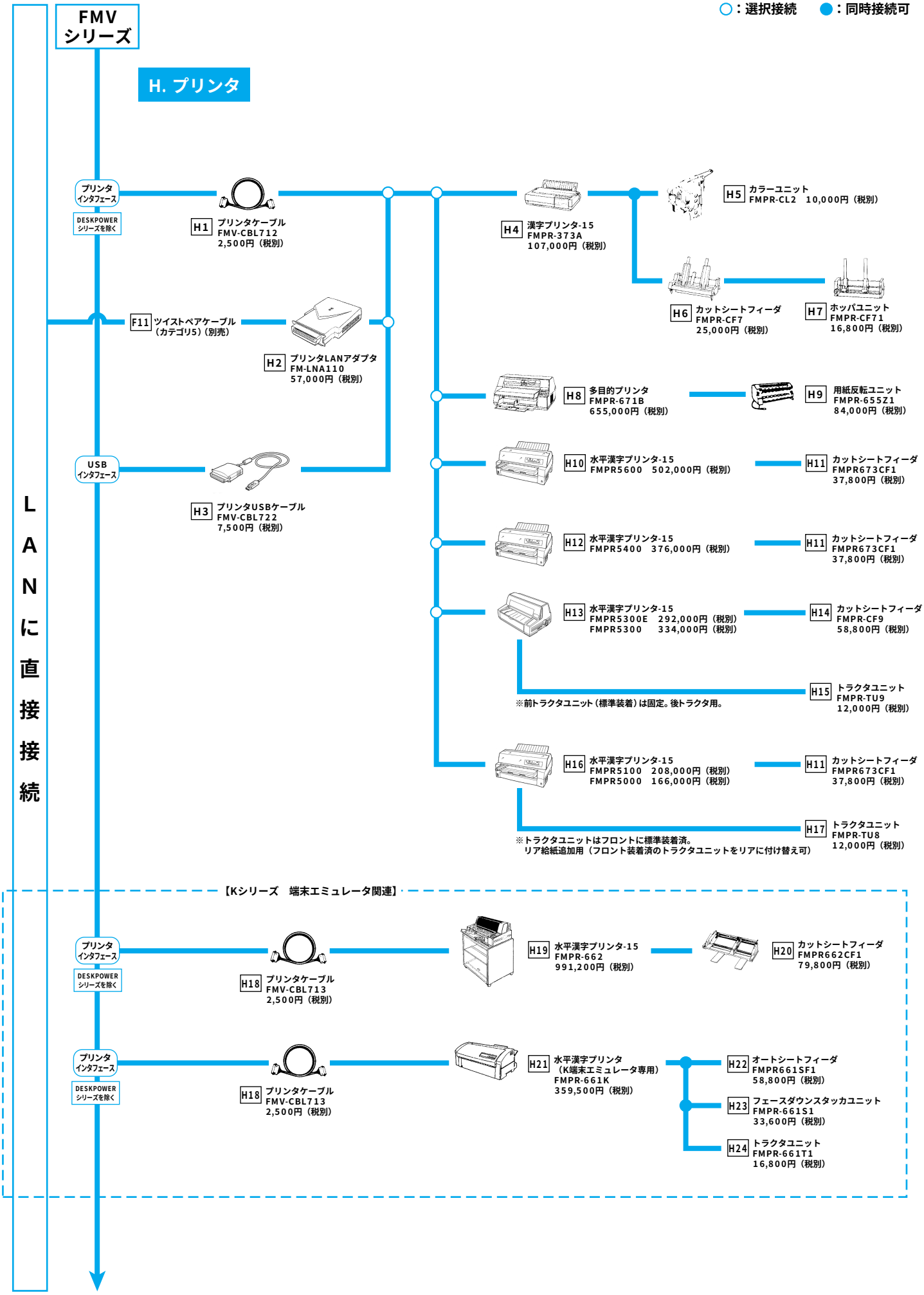

■システム構成図

○：選択接続　●：同時接続可

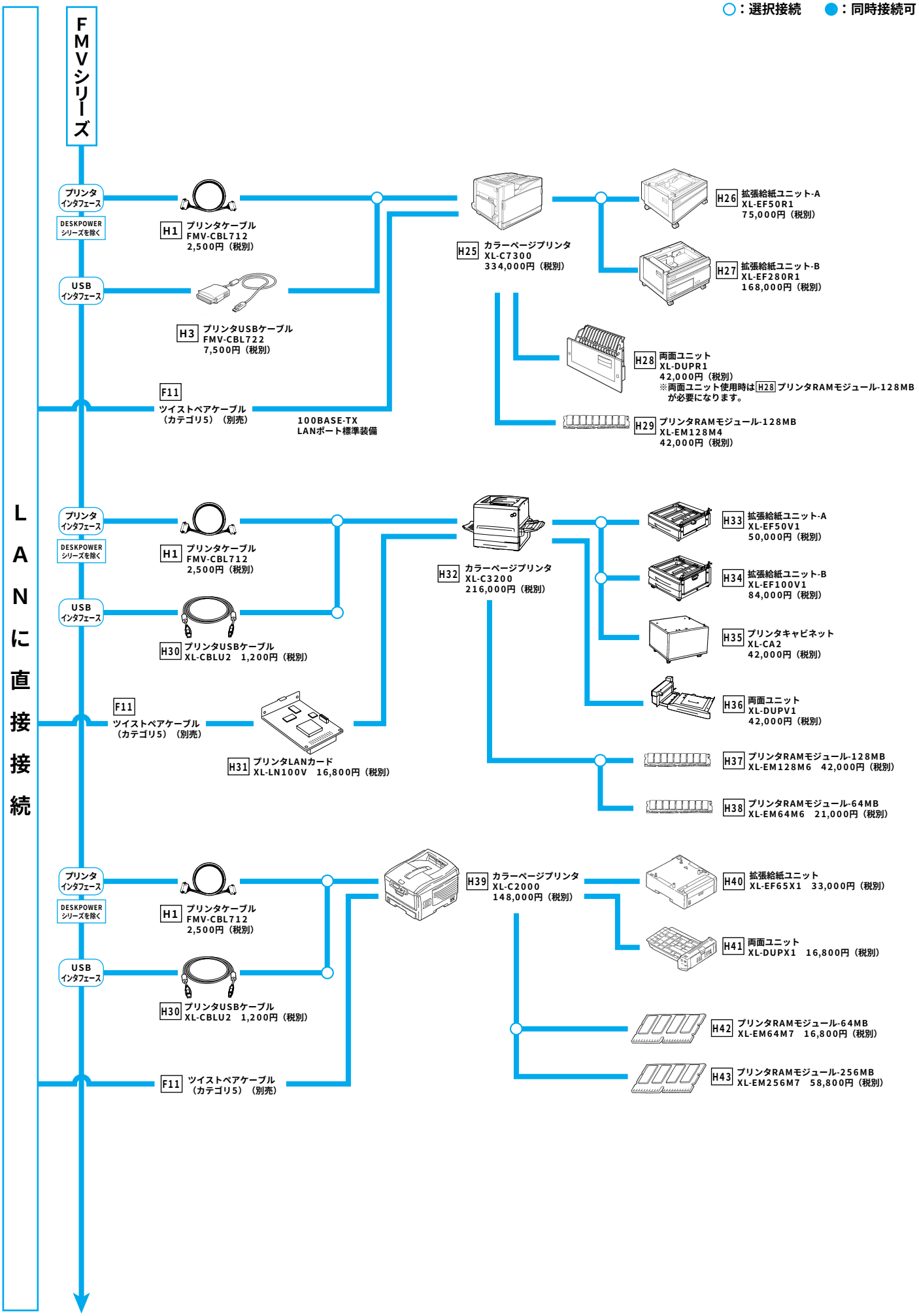

■システム構成図

○：選択接続　●：同時接続可

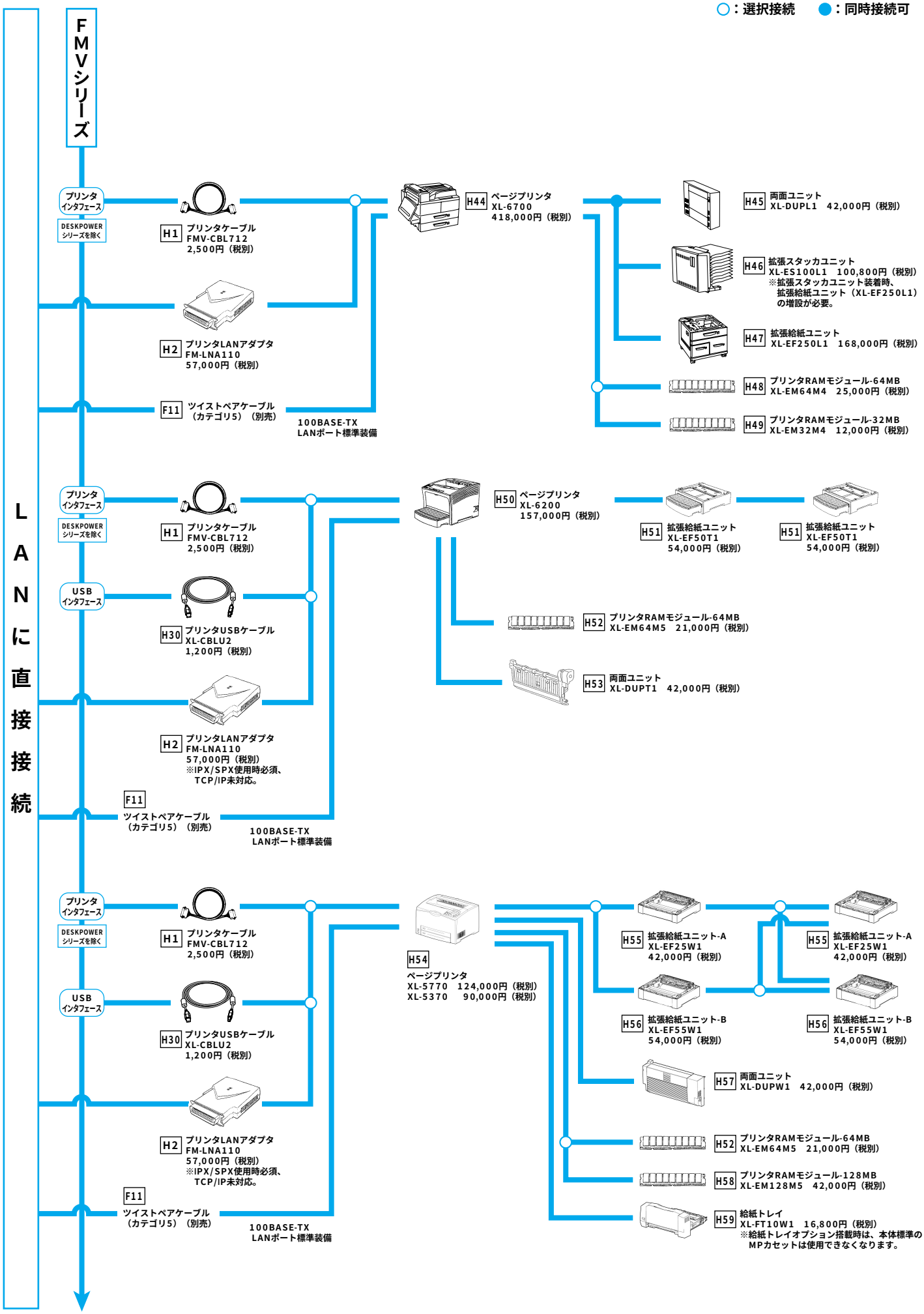

■システム構成図

○：選択接続　●：同時接続可

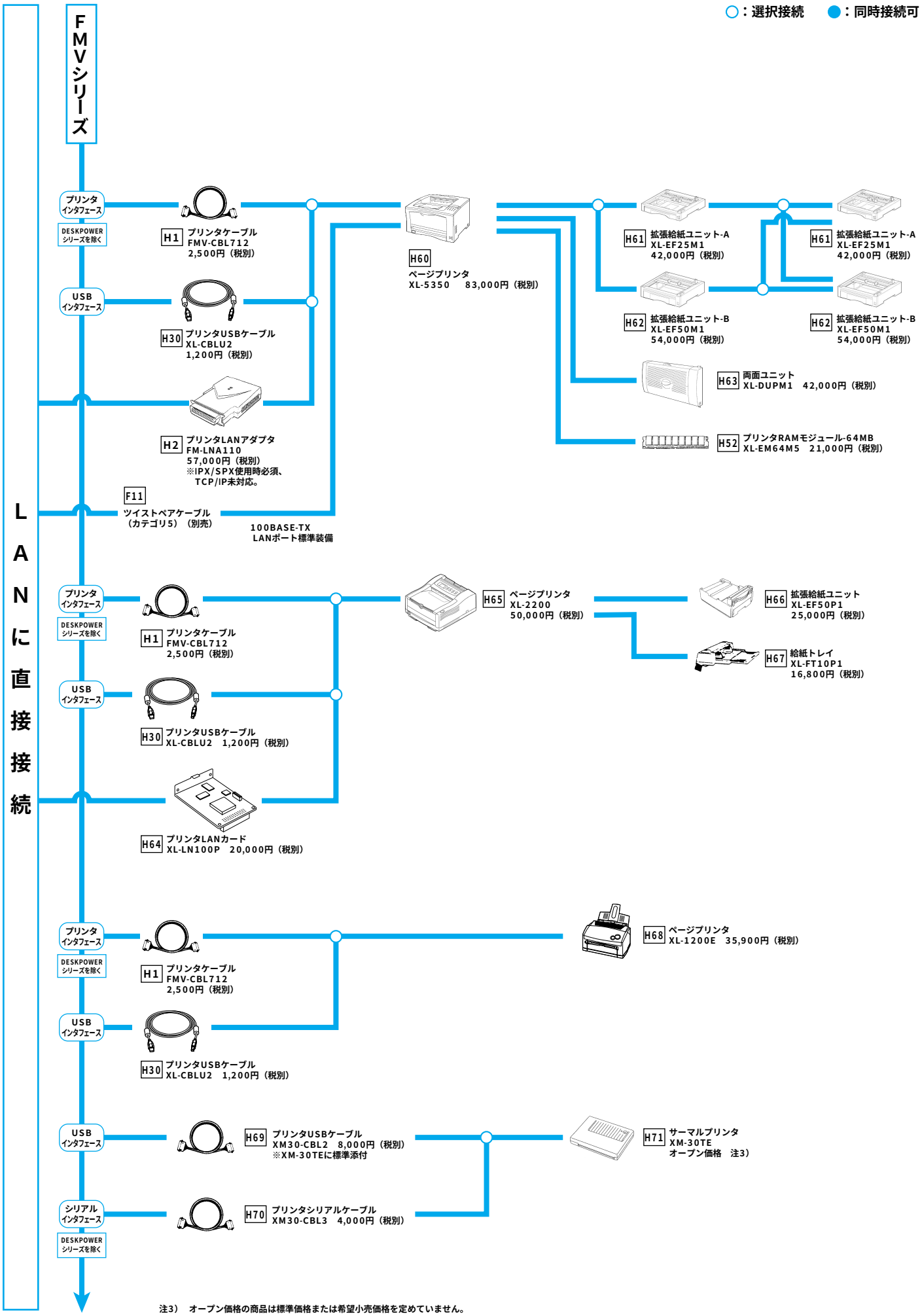

注3）　オープン価格の商品は標準価格または希望小売価格を定めていません。

■ハードウェア一覧

●：適応可　×：適応不可

項	品名			型名	提供時期	適応機種	適応OS※ WinXP Home	WinXP MCE	WinXP Pro	Win2000	希望小売価格（円、税別）	備考
												A：FMV-W610 B：FMV-E610 C：FMV-C610、CX610、C310 D：FMV-K610 E：FMV-DESKPOWER T50G、T90G、L50G、L70G、L70G/F、CE30G5、CE30G7、CE50G7、CE50G7/M、CE50G7/S、CE50GW、CE70G7、CE70GV、C70G7、C70GV、C90GW/C、C90GV/F
A. 本体												
FMV-DESKTOP												
A1	FMV-W610【CPUカスタムメイド】		WinXP Proモデル	FMVW10X131	済	A	—	—	●	●	179,000	【カスタムメイド標準構成（注1）】 CPU：Intel® Pentium® 4プロセッサ 2.60C GHz［カスタムメイドで 3GHz/3.20GHzに変更可能］ キャッシュメモリ：12kμOps 実行トレース＋8KBデータ＋512KB（ともにCPU内蔵） メインメモリ：標準256MB/最大2GB（注2）［DDR SDRAM］、3.5FDD（3モード）×1、 HDD：標準40GB（Ultra ATA/100対応）、 CD-ROM：最大48倍速/平均28倍速（注3）、 グラフィック：Intel® 865Gチップセットに内蔵、 VRAM：MAX64MB（メインメモリと共用）（注4）、サウンド機能装備、 キーボード：OADGキーボード（PS/2インタフェース、109キー）添付、スクロール機能付マウス添付、 LAN（1000BASE-T/100BASE-TX/10BASE-T） インタフェース装備（Wakeup on LAN/Alert Standard Format対応）、ACPI［S1/S3/S4］対応（注5）
		Win2000モデル	標準	FMVW10X121	済	A	—	—	●	●	179,000	
			ダウングレード	FMVW10X1A1	済	A	—	—	●	●	184,000	
			DSP	FMVW10X1B1	済	A	—	—	●	●	199,000	
	IDE-RAIDモデル	WinXP Proモデル		FMVW10X13R	済	A	—	—	●	●	281,400	【カスタムメイド標準構成（注1）】 CPU：Intel® Pentium® 4プロセッサ 2.60C GHz［カスタムメイドで 3GHz/3.20GHzに変更可能］ キャッシュメモリ：12kμOps 実行トレース＋8KBデータ＋512KB（ともにCPU内蔵） メインメモリ：標準256MB/最大2GB（注2）［DDR SDRAM］、3.5FDD（3モード）×1、 HDD：標準80GB×2（注8）（Ultra ATA/100対応）、 CD-ROM：最大48倍速/平均28倍速（注3）、 グラフィック：Intel® 865Gチップセットに内蔵、 VRAM：MAX64MB（メインメモリと共用）（注4）、サウンド機能装備、 キーボード：OADGキーボード（PS/2インタフェース、109キー）添付、スクロール機能付マウス添付、 LAN（1000BASE-T/100BASE-TX/10BASE-T） インタフェース装備（Wakeup on LAN/Alert Standard Format対応）、ACPI［S1/S3］対応（注5）
		Win2000モデル	標準	FMVW10X12R	済	A	—	—	●	●	281,400	
			ダウングレード	FMVW10X1AR	済	A	—	—	●	●	286,400	
			DSP	FMVW10X1BR	済	A	—	—	●	●	301,400	
A2	FMV-E610（24倍速CD-ROM搭載モデル）【CPUカスタムメイド】		WinXP Proモデル	FMVE10C231	済	B	—	—	●	●	125,000	【カスタムメイド標準構成（注1）】 CPU：Intel® Celeron® プロセッサ 2.30GHz ［カスタムメイドでIntel® Pentium® 4プロセッサ 2.60C GHz/3GHz/3.20GHzに変更可能］、 キャッシュメモリ：Celeron® 12kμOps 実行トレース＋8KBデータ＋128KB（ともにCPU内蔵）、 Pentium® 4 12kμOps 実行トレース＋8KBデータ＋512KB（ともにCPU内蔵） メインメモリ：標準128MB/最大1GB（注2）［DDR SDRAM］、3.5FDD（3モード）×1、 HDD：標準40GB（Ultra ATA/100対応）、 CD-ROM：最大24倍速/平均17倍速（注3）、 グラフィック：Intel® 865Gチップセットに内蔵、 VRAM：MAX64MB（メインメモリと共用）（注4）、サウンド機能装備、 キーボード：OADGキーボード（PS/2インタフェース、109キー）添付、スクロール機能付マウス添付、 LAN（1000BASE-T/100BASE-TX/10BASE-T） インタフェース装備（Wakeup on LAN/Alert Standard Format対応）、ACPI［S1/S3/S4］対応（注5）
		Win2000モデル	標準	FMVE10C221	済	B	—	—	●	●	125,000	
			ダウングレード	FMVE10C2A1	済	B	—	—	●	●	130,000	
			DSP	FMVE10C2B1	済	B	—	—	●	●	145,000	
	IDE-RAIDモデル	WinXP Proモデル		FMVE10C23R	済	B	—	—	●	●	210,300	【カスタムメイド標準構成（注1）】 CPU：Intel® Celeron® プロセッサ 2.30GHz ［カスタムメイドでIntel® Pentium® 4プロセッサ 2.60C GHz/3GHz/3.20GHzに変更可能］、 キャッシュメモリ：Celeron® 12kμOps 実行トレース＋8KBデータ＋128KB（ともにCPU内蔵）、 Pentium® 4 12kμOps 実行トレース＋8KBデータ＋512KB（ともにCPU内蔵） メインメモリ：標準128MB/最大1GB（注2）［DDR SDRAM］、3.5FDD（3モード）×1、 HDD：標準80GB×2（Ultra ATA/100対応）（注8）、 CD-ROM：最大24倍速/平均17倍速（注3）、 グラフィック：Intel® 865Gチップセットに内蔵、 VRAM：MAX64MB（メインメモリと共用）（注4）、サウンド機能装備、 キーボード：OADGキーボード（PS/2インタフェース、109キー）添付、スクロール機能付マウス添付、 LAN（1000BASE-T/100BASE-TX/10BASE-T） インタフェース装備（Wakeup on LAN/Alert Standard Format対応）、ACPI［S1/S3］対応（注5）
		Win2000モデル	標準	FMVE10C22R	済	B	—	—	●	●	210,300	
			ダウングレード	FMVE10C2AR	済	B	—	—	●	●	215,300	
			DSP	FMVE10C2BR	済	B	—	—	●	●	230,300	
	FMV-E610（48倍速CD-ROM搭載モデル）【CPUカスタムメイド】		WinXP Proモデル	FMVE10C331	済	B	—	—	●	●	118,000	【カスタムメイド標準構成（注1）】 CPU：Intel® Celeron® プロセッサ 2.30GHz ［カスタムメイドでIntel® Pentium® 4プロセッサ 2.60C GHz/3GHz/3.20GHzに変更可能］、 キャッシュメモリ：Celeron® 12kμOps 実行トレース＋8KBデータ＋128KB（ともにCPU内蔵）、 Pentium® 4 12kμOps 実行トレース＋8KBデータ＋512KB（ともにCPU内蔵） メインメモリ：標準128MB/最大1GB（注2）［DDR SDRAM］、3.5FDD（3モード）×1、 HDD：標準40GB（Ultra ATA/100対応）、 CD-ROM：最大48倍速/平均28倍速（注3）、 グラフィック：Intel® 865Gチップセットに内蔵、 VRAM：MAX64MB（メインメモリと共用）（注4）、サウンド機能装備、 キーボード：OADGキーボード（PS/2インタフェース、109キー）添付、スクロール機能付マウス添付、 LAN（1000BASE-T/100BASE-TX/10BASE-T） インタフェース装備（Wakeup on LAN/Alert Standard Format対応）、ACPI［S1/S3/S4］対応（注5）
		Win2000モデル	標準	FMVE10C321	済	B	—	—	●	●	118,000	
			ダウングレード	FMVE10C3A1	済	B	—	—	●	●	123,000	
			DSP	FMVE10C3B1	済	B	—	—	●	●	138,000	

本文中の注については、P42の欄外を参照ください。

本文中のディスク容量の表記は、1MB=1000×1000バイト、1GB=1000×1000×1000バイト換算値です。
1MB=1024×1024バイト、1GB=1024×1024×1024バイト換算値のものとは、表記上は同容量でも、実容量は少なくなりますのでご注意ください。

取扱説明（ハードウェアガイド／ソフトウェアガイド）は富士通パソコン情報サイト「FM WORLD.NET」（www.fmworld.net/biz/）で公開しております。印刷マニュアルも別途手配可能です。

※「適応OS」での表記は、以下の製品を示します。

WinXP Home　：Microsoft® Windows® XP Home Edition（SP1a）
WinXP MCE　：Microsoft® Windows® XP Media Center Edition 2004（FMV-DESKPOWERシリーズのみ）
WinXP Pro　：Microsoft® Windows® XP Professional（SP1a）
Win2000　：Microsoft® Windows® 2000 Professional（SP4）

■ハードウェア一覧

●：適応可　×：適応不可

項	品名			型名	提供時期	適応機種	適応OS※ WinXP Home	WinXP MCE	WinXP Pro	Win2000	希望小売価格（円、税別）	備考
												A：FMV-W610 B：FMV-E610 C：FMV-C610、CX610、C310 D：FMV-K610 E：FMV-DESKPOWER T50G、T90G、L50G、L70G、L70G/F、CE30G5、CE30G7、CE50G7、CE50G7/M、CE50G7/S、CE50GW、CE70G7、CE70GV、C70G7、C70GV、C90GW/C、C90GV/F
A3	FMV-C610 【CPUカスタムメイド】	WinXP Pro モデル		FMVC10C131	済	C	●	－	●	●	118,000	【カスタムメイド標準構成（注1）】 CPU：Intel® Celeron® プロセッサ 2.30GHz [カスタムメイドでIntel® Pentium® 4プロセッサ 2.66GHz/2.60C GHz/3GHzに変更可能]、 キャッシュメモリ：Celeron® 12kμOps 実行トレース＋8KBデータ＋128KB（ともにCPU内蔵）、 Pentium® 4 12kμOps 実行トレース＋8KBデータ＋512KB（ともにCPU内蔵）、 メインメモリ：標準128MB/最大1GB（注2）[DDR SDRAM]、3.5FDD（3モード）×1、 HDD：標準40GB（Ultra ATA/100対応）、 CD-ROM：最大24倍速/平均17倍速（注3）、 グラフィック：Intel® 865GVに内蔵、 VRAM：MAX64MB（メインメモリと共用）（注4）、サウンド機能装備、 キーボード：OADGキーボード（PS/2インタフェース、109キー）添付、スクロール機能付マウス添付、 LAN（1000BASE-T/100BASE-TX/10BASE-T） インタフェース装備（Wakeup on LAN/Alert Standard Format対応）、ACPI[S1/S3/S4]対応（注5）
		WinXP Home モデル		FMVC10C181	済	C	●	－	●	●	101,000	
		Win 2000 モデル	標準	FMVC10C121	済	C	●	－	●	●	118,000	
			ダウングレード	FMVC10C1A1	済	C	●	－	●	●	123,000	
			DSP	FMVC10C1B1	済	C	●	－	●	●	138,000	
A4	FMV-C310	WinXP Pro モデル		FMVC103131	済	C	●	－	●	●	108,000	【カスタムメイド標準構成（注1）】 CPU：AMD Athlon™ XPプロセッサ 2200＋、 キャッシュメモリ：128KB＋256KB（ともにCPU内蔵）、 メインメモリ：標準128MB/最大1GB（注2）[DDR SDRAM]、3.5FDD（3モード）×1、 HDD：標準40GB（Ultra ATA/100対応）、 CD-ROM：最大24倍速/平均17倍速（注3）、 グラフィック：VIA社 Unichrome™ KM400チップセットに内蔵、サウンド機能装備、 VRAM：16MB（メインメモリと共用）、 キーボード：OADGキーボード（PS/2インタフェース、109キー）添付、スクロール機能付マウス添付、 LAN（100BASE-TX/10BASE-T） インタフェース装備（Wakeup on LAN対応）、ACPI[S1/S3/S4]対応（注5）
		WinXP Home モデル		FMVC103181	済	C	●	－	●	●	91,000	
		Win 2000 モデル	標準	FMVC103121	済	C	●	－	●	●	108,000	
			ダウングレード	FMVC1031A1	済	C	●	－	●	●	113,000	
			DSP	FMVC1031B1	済	C	●	－	●	●	128,000	
A5	FMV-K610 【CPUカスタムメイド】	WinXP Pro モデル		FMVK10C131	済	D	－	－	●	●	213,000	【カスタムメイド標準構成（注1）】 CPU：Intel® Celeron® 2.30GHz [カスタムメイドで Intel® Pentium® 4プロセッサ 2.66GHzに変更可能]、 キャッシュメモリ：Celeron® 12kμOps 実行トレース＋8KBデータ＋128KB（ともにCPU内蔵）、 Pentium® 4 12kμOps 実行トレース＋8KBデータ＋512KB（ともにCPU内蔵）、 メインメモリ：標準128MB/最大1GB（注2）[DDR SDRAM]、3.5FDD（3モード）×1、 HDD：標準40GB（Ultra ATA/100対応）、 CD-ROM：最大24倍速/平均17倍速（注3）、15型TFTカラーLCD[1024×768ドット表示]標準搭載、 グラフィック：Intel® 845GVチップセットに内蔵、 VRAM：MAX64MB（メインメモリと共用）（注4）、サウンド機能装備、スピーカ内蔵、 キーボード：OADGキーボード（PS/2インタフェース、109キー）添付、スクロール機能付マウス添付、 LAN（100BASE-TX/10BASE-T） インタフェース装備（Wakeup on LAN/Alert on LAN対応）、ACPI[S1/S3/S4]対応（注5）
		Win 2000 モデル	標準	FMVK10C121	済	D	－	－	●	●	213,000	
			ダウングレード	FMVK10C1A1	済	D	－	－	●	●	218,000	
			DSP	FMVK10C1B1	済	D	－	－	●	●	233,000	

本文中のディスク容量の表記は、1MB=1000×1000バイト、1GB=1000×1000×1000バイト換算値です。
1MB=1024×1024バイト、1GB=1024×1024×1024バイト換算値のものとは、表記上は同容量でも、実容量は少なくなりますのでご注意ください。

※：「適応OS」については、P41をご覧ください。

取扱説明（ハードウェアガイド／ソフトウェアガイド）は富士通パソコン情報サイト「FM WORLD.NET」（www.fmworld.net/biz/）で公開しております。印刷マニュアルも別途手配可能です。

Windows® XP Homeモデル　：Microsoft® Windows® XP Home Edition Service Pack1aインストール済
Windows® XP MCEモデル　：Microsoft® Windows® XP Media Center Edition 2004インストール済
Windows® 2000モデル　：Microsoft® Windows® 2000 Professional Service Pack4インストール済
Windows® XP Proモデル　：Microsoft® Windows® XP Professional Service Pack1aインストール済
※プレインストールOSを変更して使用する場合は、各種ドライバ類が別途必要となります。

（注1）カスタムメイド上記のモデルは各機種の「標準構成モデル」です。カスタムメイドにより仕様の下線部分をお客様のニーズに応じた仕様への変更/追加が可能です（機種によって追加可能なオプションが異なります）。
※仕様変更後の本体価格・型名、変更／追加オプションの価格・型名の詳細については、P4～P17の「本体・カスタムメイド型名・価格一覧」をご覧下さい。
※OSやアプリケーションのバックアップ媒体はリカバリCD-ROMが添付されています。（Windows® 2000・DSPモデルは除く）FMV-C310でカスタムメイドによりCD-ROMドライブユニットなしの本体を選択した場合でも、再インストールや一部の機能を使用する場合には別途外付のDVD-RAMドライブユニット（FMDVA-111）（SCSI接続）が必要となります。
※Windows® 2000・DSPモデルではWindows® 2000のリカバリイメージはハードディスクに内蔵されており、リカバリイメージをCD-R媒体等に書き込む必要があるため、DVD-ROM&CD-R/RWドライブ等が必要となります。
（注2）メモリ容量を最大にする場合、標準搭載の拡張RAMモジュールを交換する必要がある場合があります。
（注3）カスタムメイドによりDVDマルチドライブ、CD-R/RW&DVD-ROMドライブまたはCD-R/RWドライブに変更可能です。（モデルにより選択できないドライブがあります）
（注4）Intel® Dynamic Video Memory Technology（DVMT）を使用しており、パソコンの動作状態によりメモリ容量が自動的に変化します。変更することはできません。
（注5）省電力機能において、ACPIのS4/S3/S1いずれかの設定が可能です。（ただし、IDE-RAIDモデルではS3もしくはS1のみ）
省電力機能の出荷時の設定はACPI S3となります。
なお、省電力機能設定時に周辺機器を接続する場合、周辺機器の機能によっては使用できないものもあります。
（注8）交換用のハードディスクとフロントアクセス用HDDアダプタ（FMV-W610のみ）を別途用意しております。下記製品が必要となります。
・IDE-RAIDモデルでは、内蔵ハードディスクユニット-80GB（交換用）
（FMV-ID80C4）希望小売価格：48,000円（税別）
IDE-RAIDモデル以外のモデルでは、内蔵ハードディスクユニット-80GB
（FMV-ID80H2）希望小売価格：48,000円（税別）
・フロントアクセス用HDDアダプタ（交換用）（FMV-FUC3）希望小売価格：7,500円（税別）

■ハードウェア一覧

●：適応可　×：適応不可

項	品名		型名	提供時期	適応機種	適応OS※ WinXP Home	WinXP MCE	WinXP Pro	Win2000	希望小売価格（円、税別）	備考
											A：FMV-W610 B：FMV-E610 C：FMV-C610、CX610、C310 D：FMV-K610 E：FMV-DESKPOWER T50G、T90G、L50G、L70G、L70G/F、CE30G5、CE30G7、CE50G7、CE50G7/M、CE50G7/S、CE50GW、CE70G7、CE70GV、C70G7、C70GV、C90GW/C、C90GV/F
FMV-DESKTOP（FMVバリューライン）											
A6	FMV-CX610	Win2000 標準モデル	FMVXDA000	済	C	—	—	—	●	オープン価格（注7）	CPU：Intel® Celeron® プロセッサ 2.30GHz、 キャッシュメモリ：12KμOps実行トレース+8KBデータ+128KB（ともにCPU内蔵） メインメモリ：256MB/最大1GB（注2）[DDR SDRAM]、3.5FDD（3モード）×1、 HDD：40GB（Ultra ATA/100対応）、 CD-ROM：最大24倍速/平均17倍速、 グラフィック：Intel® 865GVに内蔵、 VRAM：MAX64MB（メインメモリと共用）（注4）、サウンド機能装備、 キーボード：OADGキーボード（PS/2インタフェース、109キー）添付、スクロール機能付マウス添付、 LAN（1000BASE-T/100BASE-TX/10BASE-T） インタフェース装備（Wakeup on LAN/Alert Standerd Format対応）、ACPI[S1/S3/S4]対応（注5）
		Win2000標準 Office Personal 2003 モデル	FMVXDA001	済	C	—	—	—	●	オープン価格（注7）	
		Win2000 ダウングレードモデル	FMVXDA006	済	C	—	—	—	●	オープン価格（注7）	
		Win2000 ダウングレード Office Personal 2003 モデル	FMVXDA007	済	C	—	—	—	●	オープン価格（注7）	
		WinXP Pro 標準モデル	FMVXDA002	済	C	—	—	●	—	オープン価格（注7）	
		WinXP Pro Office Personal 2003 モデル	FMVXDA003	済	C	—	—	●	—	オープン価格（注7）	
		Win2000 標準モデル	FMVXDA010	済	C	—	—	—	●	オープン価格（注7）	CPU：Intel® Celeron® プロセッサ 2.30GHz、 キャッシュメモリ：12KμOps実行トレース+8KBデータ+128KB（ともにCPU内蔵） メインメモリ：256MB/最大1GB（注2）[DDR SDRAM]、3.5FDD（3モード）×1、 HDD：40GB（Ultra ATA/100対応）、 CD-R/RW：CD読出最大24倍速、CD-R書込最大24倍速、CD-RW書換最大10倍速 バッファアンダーラン防止機能内蔵 グラフィック：Intel® 865GVに内蔵、 VRAM：MAX64MB（メインメモリと共用）（注4）、サウンド機能装備、 キーボード：OADGキーボード（PS/2インタフェース、109キー）添付、スクロール機能付マウス添付、 LAN（1000BASE-T/100BASE-TX/10BASE-T） インタフェース装備（Wakeup on LAN/Alert Standerd Format対応）、ACPI[S1/S3/S4]対応（注5）
		Win2000標準 Office Personal 2003 モデル	FMVXDA011	済	C	—	—	—	●	オープン価格（注7）	
		Win2000 ダウングレードモデル	FMVXDA016	済	C	—	—	—	●	オープン価格（注7）	
		Win2000 ダウングレード Office Personal 2003 モデル	FMVXDA017	済	C	—	—	—	●	オープン価格（注7）	
		WinXP Pro 標準モデル	FMVXDA012	済	C	—	—	●	—	オープン価格（注7）	
		WinXP Pro Office Personal 2003 モデル	FMVXDA013	済	C	—	—	●	—	オープン価格（注7）	
		Win2000 標準モデル	FMVXDA100	済	C	—	—	—	●	オープン価格（注7）	CPU：Intel® Celeron® プロセッサ 2.30GHz、 キャッシュメモリ：12KμOps実行トレース+8KBデータ+128KB（ともにCPU内蔵） メインメモリ：512MB/最大1GB（注2）[DDR SDRAM]、3.5FDD（3モード）×1、 HDD：40GB（Ultra ATA/100対応）、 CD-ROM：最大24倍速/平均17倍速 グラフィック：Intel® 865GVに内蔵、 VRAM：MAX64MB（メインメモリと共用）（注4）、サウンド機能装備、 キーボード：OADGキーボード（PS/2インタフェース、109キー）添付、スクロール機能付マウス添付、 LAN（1000BASE-T/100BASE-TX/10BASE-T） インタフェース装備（Wakeup on LAN/Alert Standerd Format対応）、ACPI[S1/S3/S4]対応（注5）
		Win2000標準 Office Personal 2003 モデル	FMVXDA101	済	C	—	—	—	●	オープン価格（注7）	
		Win2000 ダウングレードモデル	FMVXDA106	済	C	—	—	—	●	オープン価格（注7）	
		Win2000 ダウングレード Office Personal 2003 モデル	FMVXDA107	済	C	—	—	—	●	オープン価格（注7）	
		WinXP Pro 標準モデル	FMVXDA102	済	C	—	—	●	—	オープン価格（注7）	
		WinXP Pro Office Personal 2003 モデル	FMVXDA103	済	C	—	—	●	—	オープン価格（注7）	
		Win2000 標準モデル	FMVXDA110	済	C	—	—	—	●	オープン価格（注7）	CPU：Intel® Celeron® プロセッサ 2.30GHz、 キャッシュメモリ：12KμOps実行トレース+8KBデータ+128KB（ともにCPU内蔵） メインメモリ：512MB/最大1GB（注2）[DDR SDRAM]、3.5FDD（3モード）×1、 HDD：40GB（Ultra ATA/100対応）、 CD-R/RW：CD読出最大24倍速、CD-R書込最大24倍速、CD-RW書換最大10倍速 バッファアンダーラン防止機能内蔵 グラフィック：Intel® 865GVに内蔵、 VRAM：MAX64MB（メインメモリと共用）（注4）、サウンド機能装備、 キーボード：OADGキーボード（PS/2インタフェース、109キー）添付、スクロール機能付マウス添付、 LAN（1000BASE-T/100BASE-TX/10BASE-T） インタフェース装備（Wakeup on LAN/Alert Standerd Format対応）、ACPI[S1/S3/S4]対応（注5）
		Win2000標準 Office Personal 2003 モデル	FMVXDA111	済	C	—	—	—	●	オープン価格（注7）	
		Win2000 ダウングレードモデル	FMVXDA116	済	C	—	—	—	●	オープン価格（注7）	
		Win2000 ダウングレード Office Personal 2003 モデル	FMVXDA117	済	C	—	—	—	●	オープン価格（注7）	
		WinXP Pro 標準モデル	FMVXDA112	済	C	—	—	●	—	オープン価格（注7）	
		WinXP Pro Office Personal 2003 モデル	FMVXDA113	済	C	—	—	●	—	オープン価格（注7）	

本文中のディスク容量の表記は、1MB=1000×1000バイト、1GB=1000×1000×1000バイト換算値です。
1MB=1024×1024バイト、1GB=1024×1024×1024バイト換算値のものとは、表記上は同容量でも、実容量は少なくなりますのでご注意ください。

※：「適応OS」については、P41をご覧ください。

取扱説明（ハードウェアガイド／ソフトウェアガイド）は富士通パソコン情報サイト「FM WORLD.NET」（www.fmworld.net/biz/）で公開しております。印刷マニュアルも別途手配可能です。

■ハードウェア一覧

●：適応可　×：適応不可

項	品名		型名	提供時期	適応機種	適応OS※ WinXP Home	WinXP MCE	WinXP Pro	Win2000	希望小売価格（円、税別）	備考
											A：FMV-W610 B：FMV-E610 C：FMV-C610、CX610、C310 D：FMV-K610 E：FMV-DESKPOWER T50G、T90G、L50G、L70G、L70G/F、CE30G5、CE30G7、CE50G7、CE50G7/M、CE50G7/S、CE50GW、CE70G7、CE70GV、C70G7、C70GV、C90GW/C、C90GV/F
A6	FMV-CX610	Win2000 標準モデル	FMVXDM000	済	C	—	—	—	●	オープン価格（注7）	CPU：Intel® Pentium® 4 プロセッサ 2.66GHz、 キャッシュメモリ：12KμOps実行トレース+8KBデータ+512KB（ともにCPU内蔵） メインメモリ：256MB/最大1GB（注2）[DDR SDRAM]、3.5FDD（3モード）×1、 HDD：40GB（Ultra ATA/100対応）、 CD-ROM：最大24倍速/平均17倍速、 グラフィック：Intel® 865GVに内蔵、 VRAM：MAX64MB（メインメモリと共用）（注4）、サウンド機能装備、 キーボード：OADGキーボード（PS/2インタフェース、109キー）添付、スクロール機能付マウス添付、 LAN（1000BASE-T/100BASE-TX/10BASE-T） インタフェース装備（Wakeup on LAN/Alert Standerd Format対応）、ACPI[S1/S3/S4]対応（注5）
		Win2000標準 Office Personal 2003 モデル	FMVXDM001	済	C	—	—	—	●	オープン価格（注7）	
		Win2000 ダウングレードモデル	FMVXDM006	済	C	—	—	—	●	オープン価格（注7）	
		Win2000 ダウングレード Office Personal 2003 モデル	FMVXDM007	済	C	—	—	—	●	オープン価格（注7）	
		WinXP Pro 標準モデル	FMVXDM002	済	C	—	—	●	—	オープン価格（注7）	
		WinXP Pro Office Personal 2003 モデル	FMVXDM003	済	C	—	—	●	—	オープン価格（注7）	
		Win2000 標準モデル	FMVXDM010	済	C	—	—	—	●	オープン価格（注7）	CPU：Intel® Pentium® 4 プロセッサ 2.66GHz、 キャッシュメモリ：12KμOps実行トレース+8KBデータ+512KB（ともにCPU内蔵） メインメモリ：256MB/最大1GB（注2）[DDR SDRAM]、3.5FDD（3モード）×1、 HDD：40GB（Ultra ATA/100対応）、 CD-R/RW：CD読出最大24倍速、CD-R書込最大24倍速、CD-RW書換最大10倍速 バッファアンダーラン防止機能内蔵 グラフィック：Intel® 865GVに内蔵、 VRAM：MAX64MB（メインメモリと共用）（注4）、サウンド機能装備、 キーボード：OADGキーボード（PS/2インタフェース、109キー）添付、スクロール機能付マウス添付、 LAN（1000BASE-T/100BASE-TX/10BASE-T） インタフェース装備（Wakeup on LAN/Alert Standerd Format対応）、ACPI[S1/S3/S4]対応（注5）
		Win2000標準 Office Personal 2003 モデル	FMVXDM011	済	C	—	—	—	●	オープン価格（注7）	
		Win2000 ダウングレードモデル	FMVXDM016	済	C	—	—	—	●	オープン価格（注7）	
		Win2000 ダウングレード Office Personal 2003 モデル	FMVXDM017	済	C	—	—	—	●	オープン価格（注7）	
		WinXP Pro 標準モデル	FMVXDM012	済	C	—	—	●	—	オープン価格（注7）	
		WinXP Pro Office Personal 2003 モデル	FMVXDM013	済	C	—	—	●	—	オープン価格（注7）	
		Win2000 標準モデル	FMVXDM100	済	C	—	—	—	●	オープン価格（注7）	CPU：Intel® Pentium® 4 プロセッサ 2.66GHz、 キャッシュメモリ：12KμOps実行トレース+8KBデータ+512KB（ともにCPU内蔵） メインメモリ：512MB/最大1GB（注2）[DDR SDRAM]、3.5FDD（3モード）×1、 HDD：40GB（Ultra ATA/100対応）、 CD-ROM：最大24倍速/平均17倍速、 グラフィック：Intel® 865GVに内蔵、 VRAM：MAX64MB（メインメモリと共用）（注4）、サウンド機能装備、 キーボード：OADGキーボード（PS/2インタフェース、109キー）添付、スクロール機能付マウス添付、 LAN（1000BASE-T/100BASE-TX/10BASE-T） インタフェース装備（Wakeup on LAN/Alert Standerd Format対応）、ACPI[S1/S3/S4]対応（注5）
		Win2000標準 Office Personal 2003 モデル	FMVXDM101	済	C	—	—	—	●	オープン価格（注7）	
		Win2000 ダウングレードモデル	FMVXDM106	済	C	—	—	—	●	オープン価格（注7）	
		Win2000 ダウングレード Office Personal 2003 モデル	FMVXDM107	済	C	—	—	—	●	オープン価格（注7）	
		WinXP Pro 標準モデル	FMVXDM102	済	C	—	—	●	—	オープン価格（注7）	
		WinXP Pro Office Personal 2003 モデル	FMVXDM103	済	C	—	—	●	—	オープン価格（注7）	
		Win2000 標準モデル	FMVXDM110	済	C	—	—	—	●	オープン価格（注7）	CPU：Intel® Pentium® 4 プロセッサ 2.66GHz、 キャッシュメモリ：12KμOps実行トレース+8KBデータ+512KB（ともにCPU内蔵） メインメモリ：512MB/最大1GB（注2）[DDR SDRAM]、3.5FDD（3モード）×1、 HDD：40GB（Ultra ATA/100対応）、 CD-R/RW：CD読出最大24倍速、CD-R書込最大24倍速、CD-RW書換最大10倍速 バッファアンダーラン防止機能内蔵 グラフィック：Intel® 865GVに内蔵、 VRAM：MAX64MB（メインメモリと共用）（注4）、サウンド機能装備、 キーボード：OADGキーボード（PS/2インタフェース、109キー）添付、スクロール機能付マウス添付、 LAN（1000BASE-T/100BASE-TX/10BASE-T） インタフェース装備（Wakeup on LAN/Alert Standerd Format対応）、ACPI[S1/S3/S4]対応（注5）
		Win2000標準 Office Personal 2003 モデル	FMVXDM111	済	C	—	—	—	●	オープン価格（注7）	
		Win2000 ダウングレードモデル	FMVXDM116	済	C	—	—	—	●	オープン価格（注7）	
		Win2000 ダウングレード Office Personal 2003 モデル	FMVXDM117	済	C	—	—	—	●	オープン価格（注7）	
		WinXP Pro 標準モデル	FMVXDM112	済	C	—	—	●	—	オープン価格（注7）	
		WinXP Pro Office Personal 2003 モデル	FMVXDM113	済	C	—	—	●	—	オープン価格（注7）	

本文中のディスク容量の表記は、1MB=1000×1000バイト、1GB=1000×1000×1000バイト換算値です。
1MB=1024×1024バイト、1GB=1024×1024×1024バイト換算値のものとは、表記上は同容量でも、実容量は少なくなりますのでご注意ください。

※：「適応OS」については、P41をご覧ください。

取扱説明（ハードウェアガイド／ソフトウェアガイド）は富士通パソコン情報サイト「FM WORLD.NET」（www.fmworld.net/biz/）で公開しております。印刷マニュアルも別途手配可能です。

■ハードウェア一覧

●：適応可　×：適応不可

項	品名		型名	提供時期	適応機種	適応OS※ WinXP Home	WinXP MCE	WinXP Pro	Win2000	希望小売価格（円、税別）	備考
											A：FMV-W610 B：FMV-E610 C：FMV-C610、CX610、C310 D：FMV-K610 E：FMV-DESKPOWER T50G、T90G、L50G、L70G、L70G/F、CE30G5、CE30G7、CE50G7、CE50G7/M、CE50G7/S、CE50GW、CE70G7、CE70GV、C70G7、C70GV、C90GW/C、C90GV/F
A6	FMV-CX610	WinXP Home 標準モデル	FMVXDA204	済	C	●	―	―	―	オープン価格（注7）	CPU：Intel® Celeron® プロセッサ 2.30GHz、 キャッシュメモリ：12KμOps実行トレース+8KBデータ+128KB（ともにCPU内蔵） メインメモリ：128MB/最大1GB（注2）[DDR SDRAM]、3.5FDD（3モード）×1、 HDD：40GB（Ultra ATA/100対応）、 CD-ROM：最大24倍速/平均17倍速、 グラフィック：Intel® 865GVに内蔵、 VRAM：MAX64MB（メインメモリと共用）（注4）、サウンド機能装備、 キーボード：OADGキーボード（PS/2インタフェース、109キー）添付、スクロール機能付マウス添付、 LAN（1000BASE-T/100BASE-TX/10BASE-T） インタフェース装備（Wakeup on LAN/Alert Standerd Format対応）、ACPI[S1/S3/S4]対応（注5）
		WinXP Home Office Personal 2003 モデル	FMVXDA205	済	C	●	―	―	―	オープン価格（注7）	
		WinXP Home 標準モデル	FMVXDA214	済	C	●	―	―	―	オープン価格（注7）	CPU：Intel® Celeron® プロセッサ 2.30GHz、 キャッシュメモリ：12KμOps実行トレース+8KBデータ+128KB（ともにCPU内蔵） メインメモリ：128MB/最大1GB（注2）[DDR SDRAM]、3.5FDD（3モード）×1、 HDD：40GB（Ultra ATA/100対応）、 CD-R/RW：CD読出最大24倍速、CD-R書込最大24倍速、CD-RW書換最大10倍速 バッファアンダーラン防止機能内蔵 グラフィック：Intel® 865GVに内蔵、 VRAM：MAX64MB（メインメモリと共用）（注4）、サウンド機能装備、 キーボード：OADGキーボード（PS/2インタフェース、109キー）添付、スクロール機能付マウス添付、 LAN（1000BASE-T/100BASE-TX/10BASE-T） インタフェース装備（Wakeup on LAN/Alert Standerd Format対応）、ACPI[S1/S3/S4]対応（注5）
		WinXP Home Office Personal 2003 モデル	FMVXDA215	済	C	●	―	―	―	オープン価格（注7）	
		WinXP Home 標準モデル	FMVXDA004	済	C	●	―	―	―	オープン価格（注7）	CPU：Intel® Celeron® プロセッサ 2.30GHz、 キャッシュメモリ：12KμOps実行トレース+8KBデータ+128KB（ともにCPU内蔵） メインメモリ：256MB/最大1GB（注2）[DDR SDRAM]、3.5FDD（3モード）×1、 HDD：40GB（Ultra ATA/100対応）、 CD-ROM：最大24倍速/平均17倍速、 グラフィック：Intel® 865GVに内蔵、 VRAM：MAX64MB（メインメモリと共用）（注4）、サウンド機能装備、 キーボード：OADGキーボード（PS/2インタフェース、109キー）添付、スクロール機能付マウス添付、 LAN（1000BASE-T/100BASE-TX/10BASE-T） インタフェース装備（Wakeup on LAN/Alert Standerd Format対応）、ACPI[S1/S3/S4]対応（注5）
		WinXP Home Office Personal 2003 モデル	FMVXDA005	済	C	●	―	―	―	オープン価格（注7）	
		WinXP Home 標準モデル	FMVXDA014	済	C	●	―	―	―	オープン価格（注7）	CPU：Intel® Celeron® プロセッサ 2.30GHz、 キャッシュメモリ：12KμOps実行トレース+8KBデータ+128KB（ともにCPU内蔵） メインメモリ：256MB/最大1GB（注2）[DDR SDRAM]、3.5FDD（3モード）×1、 HDD：40GB（Ultra ATA/100対応）、 CD-R/RW：CD読出最大24倍速、CD-R書込最大24倍速、CD-RW書換最大10倍速 バッファアンダーラン防止機能内蔵 グラフィック：Intel® 865GVに内蔵、 VRAM：MAX64MB（メインメモリと共用）（注4）、サウンド機能装備、 キーボード：OADGキーボード（PS/2インタフェース、109キー）添付、スクロール機能付マウス添付、 LAN（1000BASE-T/100BASE-TX/10BASE-T） インタフェース装備（Wakeup on LAN/Alert Standerd Format対応）、ACPI[S1/S3/S4]対応（注5）
		WinXP Home Office Personal 2003 モデル	FMVXDA015	済	C	●	―	―	―	オープン価格（注7）	

本文中のディスク容量の表記は、1MB=1000×1000バイト、1GB=1000×1000×1000バイト換算値です。
1MB=1024×1024バイト、1GB=1024×1024×1024バイト換算値のものとは、表記上は同容量でも、実容量は少なくなりますのでご注意ください。

※：「適応OS」については、P41をご覧ください。

取扱説明（ハードウェアガイド／ソフトウェアガイド）は富士通パソコン情報サイト「FM WORLD.NET」（www.fmworld.net/biz/）で公開しております。印刷マニュアルも別途手配可能です。

（注2）　メモリ容量を最大にする場合、標準搭載の拡張RAMモジュールを交換する必要がある場合があります。
（注4）　Intel® Dynamic Video Memory Technology（DVMT）を使用しており、パソコンの動作状態によりメモリ容量が自動的に変化します。変更することはできません。
（注5）　省電力機能において、ACPIのS4/S3/S1いずれかの設定が可能です。
省電力機能の出荷時の設定はACPI S3となります。
なお、省電力機能設定時に周辺機器を接続する場合、周辺機器の機能によっては使用できないものもあります。
（注7）　オープン価格の商品は標準価格または希望小売価格を定めていません。

■ハードウェア一覧

●：適応可　×：適応不可

項	品名		型名	提供時期	適応機種	適応OS※				希望小売価格（円、税別）	備考
						WinXP Home	WinXP MCE	WinXP Pro	Win2000		A：FMV-W610 B：FMV-E610 C：FMV-C610、CX610、C310 D：FMV-K610 E：FMV-DESKPOWER T50G、T90G、L50G、L70G、L70G/F、CE30G5、CE30G7、CE50G7、CE50G7/M、CE50G7/S、CE50GW、CE70G7、CE70GV、C70G7、C70GV、C90GW/C、C90GV/F
FMV-DESKPOWER（オールインワンモデル）											
A7	FMV-DESKPOWER T50G	WinXPHome モデル	FMVT50G	済	E	●	―	●	―	オープン価格（注7）	CPU：インテル® Celeron® プロセッサ（2.40GHz）、 キャッシュメモリ：（1次）12KBμ Ops実行トレース+8KBデータ+（2次）128KB（ともにCPU内蔵）、 メインメモリ：標準256MB/最大1GB（注2）[DDR SDRAM]、HDD：160GB（Ultra ATA/100対応）、 グラフィック：インテル社製865GV搭載、VRAM：最大64MB（メインメモリと共用）（注4）、 スーパーマルチドライブ：DVD-RAM読出/書換最大3倍速/DVD-R読出最大8倍速/書込最大4倍速/ DVD-RW読出最大8倍速/書換最大2倍速/DVD+R読出最大8倍速/書込最大4倍速/DVD+RW読出最大8倍速/ 書換最大2.4倍速/DVD-ROM読出最大12倍速/CD読出最大32倍速/CD-R書込最大24倍速/CD-RW書換最大16倍速、 ワンタッチボタン付ワイヤレスキーボード（105キー、無線方式）/スクロール機能付ワイヤレスマウス（無線方式）、 リモコン標準添付、テレビチューナ機能搭載、サウンド機能装備、 FAX/モデムカード（56kbps）標準搭載、LAN（100BASE-TX/10BASE-T）標準装備、ACPI[S3/S4]対応（注6）、 22型ワイドTFTカラーLCD（テレビチューナ搭載、スピーカ内蔵）装備
A8	FMV-DESKPOWER T90G	WinXPHome Office Personal 2003モデル	FMVT90G	済	E	●	―	●	―	オープン価格（注7）	CPU：HTテクノロジ インテル® Pentium® 4 プロセッサ（2.80C GHz）、 キャッシュメモリ：（1次）12KBμ Ops実行トレース+8KBデータ+（2次）512KB（ともにCPU内蔵）、 メインメモリ：標準512MB/最大1GB（注2）[DDR SDRAM]、HDD：200GB（Ultra ATA/100対応）、 グラフィック：インテル社製865GV搭載、VRAM：最大64MB（メインメモリと共用）（注4）、 スーパーマルチドライブ：DVD-RAM読出/書換最大3倍速/DVD-R読出最大8倍速/書込最大4倍速/ DVD-RW読出最大8倍速/書換最大2倍速/DVD+R読出最大8倍速/書込最大4倍速/DVD+RW読出最大8倍速/ 書換最大2.4倍速/DVD-ROM読出最大12倍速/CD読出最大32倍速/CD-R書込最大24倍速/CD-RW書換最大16倍速、 ワンタッチボタン付ワイヤレスキーボード（105キー、無線方式）/スクロール機能付ワイヤレスマウス（無線方式）、 リモコン標準添付、テレビチューナ機能搭載、サウンド機能装備、 FAX/モデムカード（56kbps）標準搭載、LAN（100BASE-TX/10BASE-T）標準装備、ACPI[S3/S4]対応（注6）、 22型ワイドTFTカラーLCD（テレビチューナ機能搭載、スピーカ内蔵）装備
A9	FMV-DESKPOWER L50G	WinXPHome Office Personal 2003モデル	FMVL50G	済	E	●	―	●	―	オープン価格（注7）	CPU：インテル® Celeron® プロセッサ（2.40GHz）、 キャッシュメモリ：（1次）12KBμ Ops実行トレース+8KBデータ+（2次）128KB（ともにCPU内蔵）、 メインメモリ：標準256MB/最大1GB（注2）[DDR SDRAM]、HDD：160GB（Ultra ATA/100対応）、 グラフィック：インテル社製865GV搭載、VRAM：最大64MB（メインメモリと共用）（注4）、 スーパーマルチドライブ：DVD-RAM読出/書換最大3倍速/DVD-R読出最大8倍速/書込最大4倍速/ DVD-RW読出最大8倍速/書換最大2倍速/DVD+R読出最大8倍速/書込最大4倍速/DVD+RW読出最大8倍速/ 書換最大2.4倍速/DVD-ROM読出最大12倍速/CD読出最大32倍速/CD-R書込最大24倍速/CD-RW書換最大16倍速、 ワンタッチボタン付ワイヤレスキーボード（105キー、無線方式）/スクロール機能付ワイヤレスマウス（無線方式）、 タイピンマイク標準添付、リモコン標準添付、テレビチューナ機能搭載、サウンド機能装備、 FAX/モデムカード（56kbps）標準搭載、LAN（100BASE-TX/10BASE-T）標準装備、ACPI[S3/S4]対応（注6）、 17型ワイドTFTカラーLCD（スピーカ内蔵）装備
A10	FMV-DESKPOWER L70G	WinXPHome Office Personal 2003モデル	FMVL70G	済	E	●	―	●	―	オープン価格（注7）	CPU：HTテクノロジ インテル® Pentium® 4 プロセッサ（2.80C GHz）、 キャッシュメモリ：（1次）12KBμ Ops実行トレース+8KBデータ+（2次）512KB（ともにCPU内蔵）、 メインメモリ：標準256MB/最大1GB（注2）[DDR SDRAM]、HDD：160GB（Ultra ATA/100対応）、 グラフィック：インテル社製865GV搭載、VRAM：最大64MB（メインメモリと共用）（注4）、 スーパーマルチドライブ：DVD-RAM読出/書換最大3倍速/DVD-R読出最大8倍速/書込最大4倍速/ DVD-RW読出最大8倍速/書換最大2倍速/DVD+R読出最大8倍速/書込最大4倍速/DVD+RW読出最大8倍速/ 書換最大2.4倍速/DVD-ROM読出最大12倍速/CD読出最大32倍速/CD-R書込最大24倍速/CD-RW書換最大16倍速、 ワンタッチボタン付ワイヤレスキーボード（105キー、無線方式）/スクロール機能付ワイヤレスマウス（無線方式）、 タイピンマイク標準添付、リモコン標準添付、テレビチューナ機能搭載、サウンド機能装備、 FAX/モデムカード（56kbps）標準搭載、LAN（100BASE-TX/10BASE-T）標準装備、ACPI[S3/S4]対応（注6）、 17型ワイドTFTカラーLCD（スピーカ内蔵）装備
A11	FMV-DESKPOWER L70G/F	WinXPHome Office Personal 2003モデル	FMVL70GF	済	E	●	―	●	―	オープン価格（注7）	CPU：HTテクノロジ インテル® Pentium® 4 プロセッサ（2.80C GHz）、 キャッシュメモリ：（1次）12KBμ Ops実行トレース+8KBデータ+（2次）512KB（ともにCPU内蔵）、 メインメモリ：標準512MB/最大1GB（注2）[DDR SDRAM]、HDD：160GB（Ultra ATA/100対応）、 グラフィック：インテル社製865GV搭載、VRAM：最大64MB（メインメモリと共用）（注4）、 スーパーマルチドライブ：DVD-RAM読出/書換最大3倍速/DVD-R読出最大8倍速/書込最大4倍速/ DVD-RW読出最大8倍速/書換最大2倍速/DVD+R読出最大8倍速/書込最大4倍速/DVD+RW読出最大8倍速/ 書換最大2.4倍速/DVD-ROM読出最大12倍速/CD読出最大32倍速/CD-R書込最大24倍速/CD-RW書換最大16倍速、 ワンタッチボタン付ワイヤレスキーボード（105キー、無線方式）/スクロール機能付ワイヤレスマウス（無線方式）、 ヘッドセット標準添付/USBカメラ標準添付、リモコン標準添付、テレビチューナ機能搭載、サウンド機能装備、 FAX/モデムカード（56kbps）標準搭載、LAN（100BASE-TX/10BASE-T）標準装備、 ワイヤレスLANアクセスポイント機能（IEEE802.11b、IEEE802.11g準拠）標準搭載、ACPI[S3/S4]対応（注6）、 17型ワイドTFTカラーLCD（スピーカ内蔵）装備、ホームサーバー機能内蔵 注）本製品は屋内専用です。屋外ではご使用になれません。
A12	FMV-DESKPOWER CE30G5	WinXPHome Office Personal 2003モデル	FMVCE30G5	済	E	●	―	●	―	オープン価格（注7）	CPU：AMD Athon™ XP プロセッサ（2600+）、 キャッシュメモリ：128KB+256KB（ともにCPU内蔵）、 メインメモリ：標準256MB/最大1GB（注2）[DDR SDRAM]、HDD：160GB（Ultra ATA/100対応）、 グラフィック：SiS社製SiS740搭載、VRAM：32MB（メインメモリと共用）、 DVD-R/RWドライブ：DVD-R読出最大4.8倍速/書込最大4倍速/DVD-RW読出最大4.8倍速/書換最大2倍速/ DVD-ROM読出最大12倍速/CD読出最大40倍速/CD-R書込最大16倍速/CD-RW書換最大10倍速、 ワンタッチボタン付コンパクトキーボード（105キー、PS/2インタフェース）/ スクロール機能付光学式マウス（USBインタフェース）、サウンド機能装備、FAX/モデムカード（56kbps）標準搭載、 LAN（100BASE-TX/10BASE-T）標準装備、ACPI[S3/S4]対応（注6）、 15型TFTカラーLCD（専用インタフェース、スピーカ内蔵）セット
		WinXP Pro Office Personal 2003モデル	FMVCE30G5P	済	E	●	―	●	―	オープン価格（注7）	

本文中の注については、P48の欄外を参照ください。

※：「適応OS」については、P41をご覧ください。

本文中のディスク容量の表記は、1MB=1000×1000バイト、1GB=1000×1000×1000バイト換算値です。
1MB=1024×1024バイト、1GB=1024×1024×1024バイト換算値のものとは、表記上は同容量でも、実容量は少なくなりますのでご注意ください。

■ハードウェア一覧

●：適応可　×：適応不可

項	品名		型名	提供時期	適応機種	適応OS※ WinXP Home	WinXP MCE	WinXP Pro	Win2000	希望小売価格（円、税別）	備考 A：FMV-W610 B：FMV-E610 C：FMV-C610、CX610、C310 D：FMV-K610 E：FMV-DESKPOWER T50G、T90G、L50G、L70G、L70G/F、CE30G5、CE30G7、CE50G7、CE50G7/M、CE50G7/S、CE50GW、CE70G7、CE70GV、C70G7、C70GV、C90GW/C、C90GV/F
A13	FMV-DESKPOWER CE30G7	WinXPHome Office Personal 2003モデル	FMVCE30G7	済	E	●	―	●	―	オープン価格（注7）	CPU：AMD Athon™ XP プロセッサ（2600+）、キャッシュメモリ：128KB+256KB（ともにCPU内蔵）、 メインメモリ：標準256MB/最大1GB（注2）［DDR SDRAM］、HDD：160GB（Ultra ATA/100対応）、 グラフィック：SiS社製SiS740搭載、VRAM：32MB（メインメモリと共用）、 DVD-R/RWドライブ：DVD-R読出最大4.8倍速/書込最大4倍速/DVD-RW読出最大4.8倍速/書換最大2倍速/ DVD-ROM読出最大12倍速/CD読出最大40倍速/CD-R書込最大16倍速/CD-RW書換最大10倍速、 ワンタッチボタン付コンパクトキーボード（105キー、PS/2インタフェース）/ スクロール機能付光学式マウス（USBインタフェース）、 サウンド機能装備、FAX/モデムカード（56kbps）標準搭載、LAN（100BASE-TX/10BASE-T）標準装備、 ACPI［S3/S4］対応（注6）、17型TFTFカラーLCD（専用インタフェース、スピーカ内蔵）セット
A14	FMV-DESKPOWER CE50G7	WinXPHome Office Personal 2003モデル	FMVCE50G7	済	E	●	―	●	―	オープン価格（注7）	CPU：AMD Athlon™ XP プロセッサ（2600+）、キャッシュメモリ：128KB+256KB（ともにCPU内蔵）、 メインメモリ：標準256MB/最大1GB（注2）［DDR SDRAM］、HDD：160GB（Ultra ATA/100対応）、 グラフィック：SiS社製SiS740搭載、VRAM：32MB（メインメモリと共用）、 スーパーマルチドライブ：DVD-RAM読出/書換最大3倍速/DVD-R読出最大8倍速/書込最大4倍速/ DVD-RW読出最大8倍速/書換最大2倍速/DVD+R読出最大8倍速/書込最大4倍速/DVD+RW読出最大8倍速/ 書換最大2.4倍速/DVD-ROM読出最大12倍速/CD読出最大32倍速/CD-R書込最大24倍速/CD-RW書換最大16倍速、 ワンタッチボタン付コンパクトキーボード（105キー、PS/2インタフェース）/ スクロール機能付光学式マウス（USBインタフェース）、リモコン標準添付、テレビチューナ機能搭載、サウンド機能装備、 FAX/モデムカード（56kbps）標準搭載、LAN（100BASE-TX/10BASE-T）標準装備、ACPI［S3/S4］対応（注6）、 17型TFTFカラーLCD（専用インタフェース、スピーカ内蔵）セット
A15	FMV-DESKPOWER CE50G7/M	WinXPHome Office Personal 2003モデル	FMVCE50G7M	時期後報	E	●	―	●	―	オープン価格（注7）	CPU：AMD Athlon™ XP プロセッサ（2600+）、キャッシュメモリ：128KB+256KB（ともにCPU内蔵）、 メインメモリ：標準256MB/最大1GB（注2）［DDR SDRAM］、HDD：160GB（Ultra ATA/100対応）、 グラフィック：SiS社製SiS740搭載、VRAM：32MB（メインメモリと共用）、 スーパーマルチドライブ：DVD-RAM読出/書換最大3倍速/DVD-R読出最大8倍速/書込最大4倍速/ DVD-RW読出最大8倍速/書換最大2倍速/DVD+R読出最大8倍速/書込最大4倍速/DVD+RW読出最大8倍速/ 書換最大2.4倍速/DVD-ROM読出最大12倍速/CD読出最大32倍速/CD-R書込最大24倍速/CD-RW書換最大16倍速、 ワンタッチボタン付コンパクトキーボード（105キー、PS/2インタフェース）/ スクロール機能付光学式マウス（USBインタフェース）、リモコン標準添付、テレビチューナ機能搭載、 サウンド機能装備、FAX/モデムカード（56kbps）標準搭載、LAN（100BASE-TX/10BASE-T）標準装備、 ACPI［S3/S4］対応（注6）、17型TFTFカラーLCD（専用インタフェース、スピーカ内蔵）セット、 Media Drive（FMAVR-101）標準添付
A16	FMV-DESKPOWER CE50G7/S	WinXPHome Office Personal 2003モデル	FMVCE50G7S	済	E	●	―	●	―	オープン価格（注7）	CPU：AMD Athlon™ XP プロセッサ（2600+）、キャッシュメモリ：128KB+256KB（ともにCPU内蔵）、 メインメモリ：標準256MB/最大1GB（注2）［DDR SDRAM］、HDD：160GB（Ultra ATA/100対応）、 グラフィック：SiS社製SiS740搭載、VRAM：32MB（メインメモリと共用）、 スーパーマルチドライブ：DVD-RAM読出/書換最大3倍速/DVD-R読出最大8倍速/書込最大4倍速/ DVD-RW読出最大8倍速/書換最大2倍速/DVD+R読出最大8倍速/書込最大4倍速/DVD+RW読出最大8倍速/ 書換最大2.4倍速/DVD-ROM読出最大12倍速/CD読出最大32倍速/CD-R書込最大24倍速/CD-RW書換最大16倍速、 ワンタッチボタン付コンパクトキーボード（105キー、PS/2インタフェース）/ スクロール機能付光学式マウス（USBインタフェース）、リモコン標準添付、テレビチューナ機能搭載、 サウンド機能装備、FAX/モデムカード（56kbps）標準搭載、LAN（100BASE-TX/10BASE-T）標準装備、 ワイヤレスLAN（IEEE802.11a準拠、IEEE802.11g準拠）標準搭載、ACPI［S3/S4］対応（注6）、 17型TFTFカラーLCD（専用インタフェース、スピーカ内蔵）セット、 ファミリーネットワークステーション（FMFNS-104）標準添付 注）本製品は日本仕様です。日本以外ではご使用になれません。
A17	FMV-DESKPOWER CE50GW	WinXPHome Office Personal 2003モデル	FMVCE50GW	済	E	●	―	●	―	オープン価格（注7）	CPU：AMD Athlon™ XP プロセッサ（2600+）、キャッシュメモリ：128KB+256KB（ともにCPU内蔵）、 メインメモリ：標準256MB/最大1GB（注2）［DDR SDRAM］、HDD：160GB（Ultra ATA/100対応）、 グラフィック：SiS社製SiS740搭載、VRAM：32MB（メインメモリと共用）、 スーパーマルチドライブ：DVD-RAM読出/書換最大3倍速/DVD-R読出最大8倍速/書込最大4倍速/ DVD-RW読出最大8倍速/書換最大2倍速/DVD+R読出最大8倍速/書込最大4倍速/DVD+RW読出最大8倍速/ 書換最大2.4倍速/DVD-ROM読出最大12倍速/CD読出最大32倍速/CD-R書込最大24倍速/CD-RW書換最大16倍速、 ワンタッチボタン付ワイヤレスキーボード（105キー、無線方式）/スクロール機能付ワイヤレスマウス（無線方式）、 リモコン標準添付、テレビチューナ機能搭載、サウンド機能装備、FAX/モデムカード（56kbps）標準搭載、 LAN（100BASE-TX/10BASE-T）標準装備、ACPI［S3/S4］対応（注6）、 17型ワイドTFTFカラーLCD（USBハブ/スピーカ内蔵、専用インタフェース）セット
A18	FMV-DESKPOWER CE70G7	WinXPHome Office Personal 2003モデル	FMVCE70G7	済	E	●	―	●	―	オープン価格（注7）	CPU：HTテクノロジ インテル® Pentium® 4 プロセッサ（2.80C GHz）、 キャッシュメモリ：（1次）12KBμ Ops実行トレース+8KBデータ+（2次）512KB（ともにCPU内蔵）、 メインメモリ：標準512MB/最大1GB（注2）［DDR SDRAM］、HDD：160GB（Ultra ATA/100対応）、 グラフィック：インテル社製865GV搭載、VRAM：最大64MB（メインメモリと共用）（注4）、 スーパーマルチドライブ：DVD-RAM読出/書換最大3倍速/DVD-R読出最大8倍速/書込最大4倍速/ DVD-RW読出最大8倍速/書換最大2倍速/DVD+R読出最大8倍速/書込最大4倍速/DVD+RW読出最大8倍速/ 書換最大2.4倍速/DVD-ROM読出最大12倍速/CD読出最大32倍速/CD-R書込最大24倍速/CD-RW書換最大16倍速、 ワンタッチボタン付コンパクトキーボード（105キー、PS/2インタフェース）/ スクロール機能付光学式マウス（USBインタフェース）、リモコン標準添付、テレビチューナ機能搭載、 サウンド機能装備、FAX/モデムカード（56kbps）標準搭載、LAN（100BASE-TX/10BASE-T）標準装備、 ACPI［S3/S4］対応（注6）、17型TFTFカラーLCD（専用インタフェース、スピーカ内蔵）セット

本文中の注については、P48の欄外を参照ください。

※：「適応OS」については、P41をご覧ください。

本文中のディスク容量の表記は、1MB=1000×1000バイト、1GB=1000×1000×1000バイト換算値です。
1MB=1024×1024バイト、1GB=1024×1024×1024バイト換算値のものとは、表記上は同容量でも、実容量は少なくなりますのでご注意ください。

■ハードウェア一覧

●：適応可　×：適応不可

項	品名		型名	提供時期	適応機種	適応OS※ WinXP Home	WinXP MCE	WinXP Pro	Win2000	希望小売価格（円、税別）	備考
											A：FMV-W610 B：FMV-E610 C：FMV-C610、CX610、C310 D：FMV-K610 E：FMV-DESKPOWER T50G、T90G、L50G、L70G、L70G/F、CE30G5、CE30G7、CE50G7、CE50G7/M、CE50G7/S、CE50GW、CE70G7、CE70GV、C70G7、C70GV、C90GW/C、C90GV/F
A19	FMV-DESKPOWER CE70GV	WinXPHome Office Personal 2003モデル	FMVCE70GV	済	E	●	—	●	—	オープン価格（注7）	CPU：HTテクノロジ インテル® Pentium® 4 プロセッサ（2.80C GHz）、 キャッシュメモリ：（1次）12KBμ Ops実行トレース+8KBデータ+（2次）512KB（ともにCPU内蔵）、 メインメモリ：標準512MB/最大1GB（注2）［DDR SDRAM］、HDD：160GB（Ultra ATA/100対応）、 グラフィック：インテル社製865GV搭載、VRAM：最大64MB（メインメモリと共用）（注4）、 スーパーマルチドライブ：DVD-RAM読出/書換最大3倍速/DVD-R読出最大8倍速/書込最大4倍速/ DVD-RW読出最大8倍速/書換最大2倍速/DVD+R読出最大8倍速/書込最大4倍速/DVD+RW読出最大8倍速/ 書換最大2.4倍速/DVD-ROM読出最大12倍速/CD読出最大32倍速/CD-R書込最大24倍速/CD-RW書換最大16倍速、 ワンタッチボタン付ワイヤレスキーボード（105キー、無線方式）/スクロール機能付ワイヤレスマウス（無線方式）、 リモコン標準添付、テレビチューナ機能搭載、サウンド機能装備、FAX/モデムカード（56kbps）標準搭載、 LAN（100BASE-TX/10BASE-T）標準装備、ACPI［S3/S4］対応（注6）、 17型ワイドTFTカラーLCD（テレビチューナ機能搭載、USBハブ/スピーカ内蔵、専用インタフェース）セット
A20	FMV-DESKPOWER C70G7	WinXPHome Office Personal 2003モデル	FMVC70G7	済	E	●	—	●	—	オープン価格（注7）	CPU：HTテクノロジ インテル® Pentium® 4 プロセッサ（2.80C GHz）、 キャッシュメモリ：（1次）12KBμ Ops実行トレース+8KBデータ+（2次）512KB（ともにCPU内蔵）、 メインメモリ：標準512MB/最大1GB（注2）［DDR SDRAM］、HDD：200GB（Ultra ATA/100対応）、 グラフィック：インテル社製865GV搭載、VRAM：最大64MB（メインメモリと共用）（注4）、 スーパーマルチドライブ：DVD-RAM読出/書換最大3倍速/DVD-R読出最大8倍速/書込最大4倍速/ DVD-RW読出最大8倍速/書換最大2倍速/DVD+R読出最大8倍速/書込最大4倍速/DVD+RW読出最大8倍速/ 書換最大2.4倍速/DVD-ROM読出最大12倍速/CD読出最大32倍速/CD-R書込最大24倍速/CD-RW書換最大16倍速、 ワンタッチボタン付コンパクトキーボード（105キー、PS/2インタフェース）/スクロール機能付光学式マウス （USBインタフェース）、タイピンマイク標準添付、リモコン標準添付、テレビチューナ機能搭載、サウンド機能装備、 FAX/モデムカード（56kbps）標準搭載、LAN（100BASE-TX/10BASE-T）標準装備、ACPI［S3/S4］対応（注6）、 17型TFTカラーLCD（専用インタフェース、スピーカ内蔵）セット
A21	FMV-DESKPOWER C70GV	WinXPHome Office Personal 2003モデル	FMVC70GV	済	E	●	—	●	—	オープン価格（注7）	CPU：HTテクノロジ インテル® Pentium® 4 プロセッサ（2.80C GHz）、 キャッシュメモリ：（1次）12KBμ Ops実行トレース+8KBデータ+（2次）512KB（ともにCPU内蔵）、 メインメモリ：標準512MB/最大1GB（注2）［DDR SDRAM］、HDD：200GB（Ultra ATA/100対応）、 グラフィック：インテル社製865GV搭載、VRAM：最大64MB（メインメモリと共用）（注4）、 スーパーマルチドライブ：DVD-RAM読出/書換最大3倍速/DVD-R読出最大8倍速/書込最大4倍速/ DVD-RW読出最大8倍速/書換最大2倍速/DVD+R読出最大8倍速/書込最大4倍速/DVD+RW読出最大8倍速/ 書換最大2.4倍速/DVD-ROM読出最大12倍速/CD読出最大32倍速/CD-R書込最大24倍速/CD-RW書換最大16倍速、 ワンタッチボタン付ワイヤレスキーボード（105キー、無線方式）/スクロール機能付ワイヤレスマウス（無線方式）、 タイピンマイク標準添付、リモコン標準添付、テレビチューナ機能搭載、サウンド機能装備、 FAX/モデムカード（56kbps）標準搭載、LAN（100BASE-TX/10BASE-T）標準装備、ACPI［S3/S4］対応（注6）、 17型ワイドTFTカラーLCD（テレビチューナ機能搭載、USBハブ/スピーカ内蔵、専用インタフェース）セット
A22	FMV-DESKPOWER C90GW/C	WinXP MCE Office Personal 2003モデル	FMVC90GWC	済	E	—	●	—	—	オープン価格（注7）	CPU：AMD Athlon™ 64 プロセッサ（3400+）、 キャッシュメモリ：（1次）64KBデータ+64KB命令（2次）1MB（ともにCPU内蔵）、 メインメモリ：標準512MB/最大1GB（注2）［DDR SDRAM］、HDD：200GB（Ultra ATA/100対応）、 グラフィック：NVIDIA社製GeForce™ 4 440Go 64MB搭載、VRAM：64MB、 DVD-R/RWドライブ：DVD-R読出最大4.8倍速/書込最大4倍速/DVD-RW読出最大4.8倍速/書換最大2倍速/ DVD-ROM読出最大12倍速/CD読出最大40倍速/CD-R書込最大16倍速/CD-RW書換最大10倍速、 ワンタッチボタン付ワイヤレスキーボード（105キー、無線方式）/スクロール機能付ワイヤレスマウス（無線方式）、 タイピンマイク標準添付、リモコン/リモコン受光器標準添付、テレビチューナ機能搭載、サウンド機能装備、 FAX/モデムカード（56kbps）標準搭載、LAN（100BASE-TX/10BASE-T）標準装備、ACPI［S3/S4］対応（注6）、 17型ワイドTFTカラーLCD（USBハブ/スピーカ内蔵、専用インタフェース）セット
A23	FMV-DESKPOWER C90GV/F	WinXPHome Office Personal 2003モデル	FMVC90GVF	済	E	●	—	●	—	オープン価格（注7）	CPU：HTテクノロジ インテル® Pentium® 4 プロセッサ（3.20GHz）、 キャッシュメモリ：（1次）12KBμ Ops実行トレース+8KBデータ+（2次）512KB（ともにCPU内蔵）、 メインメモリ：標準512MB/最大1GB（注2）［DDR SDRAM］、HDD：300GB（Ultra ATA/100対応）、 グラフィック：インテル社製865GV搭載、VRAM：最大64MB（メインメモリと共用）（注4）、 スーパーマルチドライブ：DVD-RAM読出/書換最大3倍速/DVD-R読出最大8倍速/書込最大4倍速/ DVD-RW読出最大8倍速/書換最大2倍速/DVD+R読出最大8倍速/書込最大4倍速/DVD+RW読出最大8倍速/ 書換最大2.4倍速/DVD-ROM読出最大12倍速/CD読出最大32倍速/CD-R書込最大24倍速/CD-RW書換最大16倍速、 ワンタッチボタン付ワイヤレスキーボード（105キー、無線方式）/スクロール機能付ワイヤレスマウス（無線方式）、 ヘッドセット標準添付、USBカメラ標準添付、リモコン標準添付、テレビチューナ機能搭載、サウンド機能装備、 FAX/モデムカード（56kbps）標準搭載、LAN（100BASE-TX/10BASE-T）標準装備、ワイヤレスLANアクセスポイント （IEEE802.11b、IEEE802.11g準拠）標準搭載、ACPI［S3/S4］対応（注6）、ホームサーバー機能内蔵、 17型ワイドTFTカラーLCD（テレビチューナ機能搭載、USBハブ/スピーカ内蔵、専用インタフェース）セット 注）本製品は屋内専用です。屋外ではご使用になれません。

本文中のディスク容量の表記は、1MB=1000×1000バイト、1GB=1000×1000×1000バイト換算値です。
1MB=1024×1024バイト、1GB=1024×1024×1024バイト換算値のものとは、表記上は同容量でも、実容量は少なくなりますのでご注意ください。

※：「適応OS」については、P41をご覧ください。

（注2）　メモリ容量を最大にする場合、構成によっては標準搭載の拡張RAMモジュールを交換する必要があります。
（注4）　Intel® Dynamic Video Memory Technology（DVMT）を使用しており、パソコンの動作状態によりメモリ容量が自動的に変化します。変更することはできません。
（注6）　ACPIのS4/S3の設定が可能です（出荷時の設定はS3）。
なお、省電力機能を使用する場合、周辺機器の機能によっては使用できないものもあります。
（注7）　オープン価格の商品は標準価格または希望小売価格を定めていません。

■ハードウェア一覧

●：適応可　×：適応不可

項	品名	型名	提供時期	適応機種					適応OS※				希望小売価格（円、税別）	備考
				A	B	C	D	E	WinXP Home	WinXP MCE	WinXP Pro	Win2000		A：FMV-W610 B：FMV-E610 C：FMV-C610、CX610、C310 D：FMV-K610 E：FMV-DESKPOWER T50G、T90G、L50G、L70G、L70G/F、CE30G5、CE30G7、CE50G7、CE50G7/M、CE50G7/S、CE50GW、CE70G7、CE70GV、C70G7、C70GV、C90GW/C、C90GV/F
B. メモリ														
B1	拡張RAM モジュール-1GB (DDR SDRAM/PC2700)	FMVDM1GSGA	済	●	×	×	×	×	×	×	●	●	132,000	1GB増設メモリ(512MBモジュール×2枚)、DDR SDRAM、SPD付、ECCなし、dual-channel mode対応、メモリバスクロック333MHz対応
B2	拡張RAM モジュール-512MB (DDR SDRAM/PC2700)	FMVDM51SGA	済	●	×	×	×	×	×	×	●	●	66,000	512MB増設メモリ(256MBモジュール×2枚)、DDR SDRAM、SPD付、ECCなし、dual-channel mode対応、メモリバスクロック333MHz対応
B3	拡張RAM モジュール-1GB (DDR SDRAM/PC2700)	FMVDM1GSG	済	×	●	①	×	②	●	×	●	●	132,000	1GB増設メモリ、(512MBモジュール×2枚)、DDR SDRAM、SPD付、ECCなし、dual-channel mode対応、メモリバスクロック333MHz対応 注)FMV-C610/CX610のIntel® Celeron® プロセッサ搭載モデル、FMV-DESKPOWER L50G、T50Gでは、メモリバスクロック266MHzでの動作となります。
B4	拡張RAM モジュール-512MB (DDR SDRAM/PC2700)	FMVDM51SG	済	×	●	①	×	×	●	×	●	●	66,000	512MB増設メモリ、(256MBモジュール×2枚)、DDR SDRAM、SPD付、ECCなし、dual-channel mode対応、メモリバスクロック333MHz対応 注)FMV-C610/CX610のIntel® Celeron® プロセッサ搭載モデルでは、メモリバスクロック266MHzでの動作となります。
B5	拡張RAM モジュール-128MB (DDR SDRAM/PC2700)	FMVDM128G	済	×	●	①	×	×	●	×	●	●	12,000	128MB増設メモリ、(128MBモジュール×1枚)、DDR SDRAM、SPD付、ECCなし、dual-channel mode対応、メモリバスクロック333MHz対応 注)FMV-C610/CX610のIntel® Celeron® プロセッサ搭載モデルでは、メモリバスクロック266MHzでの動作となります。
B6	拡張RAM モジュール-512MB (DDR SDRAM/PC2700)	FMVDM512FB	済	×	×	③	●	×	●	×	●	●	66,000	512MB増設メモリ、(512MBモジュール×1枚)、DDR SDRAM、SPD付、ECCなし、メモリバスクロック333MHz対応 注)FMV-K610のIntel® Celeron® プロセッサ搭載モデル、FMV-C310では、メモリバスクロック266MHzでの動作となります。
B7	拡張RAM モジュール-256MB (DDR SDRAM/PC2700)	FMVDM256FB	済	×	×	③	●	×	●	×	●	●	42,000	256MB増設メモリ、(256MBモジュール×1枚)、DDR SDRAM、SPD付、ECCなし、メモリバスクロック333MHz対応 注)FMV-K610のIntel® Celeron® プロセッサ搭載モデル、FMV-C310では、メモリバスクロック266MHzでの動作となります。
B8	拡張RAMモジュール-256MB (DDR SDRAM/PC2700)	FMVDM256G	済	×	×	×	×	④	●	●	●	×	42,000	256MB増設メモリ(256MBモジュール×1枚)、DDR SDRAM、SPD付、ECCなし、dual-channel mode対応、メモリバスクロック333MHz(DDR)対応 注)FMV-DESKPOWER L50G、T50Gでは、メモリバスクロック266MHzでの動作となります。
B9	拡張RAMモジュール-512MB (DDR SDRAM/PC2700)	FMVDM512FA	済	×	×	×	×	⑤	×	●	×	×	66,000	512MB増設メモリ、(512MBモジュール×1枚)、DDR SDRAM、SPD付、ECCなし、メモリバスクロック333MHz(DDR)対応
B10	拡張RAMモジュール-512MB (DDR SDRAM/PC2100)	FMVDM512D	済	×	×	×	×	⑥	●	×	●	×	66,000	512MB増設メモリ、(512MBモジュール×1枚)、DDR SDRAM、SPD付、ECCなし、メモリバスクロック266MHz(DDR)対応
B11	拡張RAMモジュール-256MB (DDR SDRAM/PC2100)	FMVDM256D	済	×	×	×	×	⑥	●	×	●	×	42,000	256MB増設メモリ、(256MBモジュール×1枚)、DDR SDRAM、SPD付、ECCなし、メモリバスクロック266MHz(DDR)対応

①FMV-C610、CX610のみ、搭載(接続)可。
②FMV-DESKPOWER Tシリーズ、Lシリーズ、C70G7、C70GV、C90GV/F、CE70G7、CE70GVのみ、搭載(接続)可。
③FMV-C310のみ、搭載(接続)可。
④FMV-DESKPOWER T50G、L50G、L70G、C90GW/Cのみ、搭載(接続)可。
⑤FMV-DESKPOWER C90GW/Cのみ、搭載(接続)可。
⑥FMV-DESKPOWER CE30G5、CE30G7、CE50G7、CE50G7/M、CE50G7/S、CE50GWのみ、搭載(接続)可。

※：「適応OS」については、P41をご覧ください。

■ハードウェア一覧

●：適用可　×：適用不可

項	品名	型名	提供時期	適応機種 A	適応機種 B	適応機種 C	適応機種 D	適応機種 E	適応OS※ WinXP Home	適応OS※ WinXP MCE	適応OS※ WinXP Pro	適応OS※ Win2000	希望小売価格（円、税別）	備考
														A：FMV-W610 B：FMV-E610 C：FMV-C610、CX610、C310 D：FMV-K610 E：FMV-DESKPOWER T50G、T90G、L50G、L70G、L70G/F、CE30G5、CE30G7、CE50G7、CE50G7/M、CE50G7/S、CE50GW、CE70G7、CE70GV、C70G7、C70GV、C90GW/C、C90GV/F
C. 入力装置														
C1	OADGキーボード（109キー）	FMV-KB323	済	●	●	●	●	⑦	●	●	●	●	12,600	OADG準拠日本語106キーボードにWindows専用キーを3個追加した109キーボード、BLグレー色、PS/2接続、新デザイン、新Windows logoキー/アプリケーションキー採用 本体A1～A6のキーボード付きモデルの添付品と同等 注）カスタムメイドオプションのワイヤレスキーボード/マウスとの同時使用不可。
C2	104キーボード	FMV-KB421	済	●	●	●	●	⑦	●	●	●	●	12,600	米国PC/AT標準英語101キーボードにWindows専用キーを3個追加した104キーボード、PS/2インタフェース、カーブドデザイン 注）カスタムメイドオプションのワイヤレスキーボード/マウスとの同時使用不可。
C3	JISキーボード（エミュレータ対応）	FMV-KB101	済	●	●	●	●	⑦	●	●	●	●	29,400	F6680エミュレータ運用に適したJISキーボード、PS/2接続 キー配列：英数字、片仮名、特殊文字についてJIS X6002準拠 必須ソフト：WSMGR V4.1 L50～<Windows®2000使用時> 注）実行キー等のエミュレータ特有キーは、WSMGRのみ使用可能。WSMGR以外で使用する場合は、誤動作する場合があります。 注）カスタムメイドオプションのワイヤレスキーボード/マウスとの同時使用不可。
C4	親指シフトキーボード【OASYS関連】	FMV-KB611	済	●	●	●	●	⑦	●＊1	●＊2	●＊1	●＊3	12,600	OASYS V5以降の使用に適した日本語入力コンソーシアム対応親指シフト配列準拠キーボード、PS/2接続、Windows専用キー3個/実行キー/OASYS専用キー8個付、OASYS機能名刻印あり、インタフェースケーブル3方向引出し可能 必須ソフト：OAKまたはJapanist（OAKは単独の製品の他、Windows版のOASYSにも同梱。 ただし、『Japanist V1.0』は単独の製品のみ。） ＊1：『OAK V8』または『Japanist V1.0』以降のみ対応。 （OAK V8またはJapanist V1.0の場合、Windows®XP対応修正版が必要です。） ＊2：「Media Center」をご利用の際は、親指シフト入力はできません。 ＊3：『OAK V7』以降または『Japanist V1.0』以降のみ対応。 （OAK V7の場合、「OAK V7」のWindows®2000対応修正版と「専用ドライバ」が必要です。） 注）OASYS 以外のソフトウエアを使用する場合はOASYS専用キーは使用不可。 注）ATOK、MS-IME等においてはサポートされておりません。 注）カスタムメイドオプションのワイヤレスキーボード/マウスとの同時使用不可。
C5	JISキーボード【OASYS関連】	FMV-KB621	済	●	●	●	●	⑦	●＊1	●	●＊1	●＊2	12,600	OASYS V5以降の使用に適したJIS配列キーボード、PS/2接続、Windows専用キー3個/実行キー/OASYS専用キー8個付、OASYS機能名刻印あり、インタフェースケーブル3方向引出し可能、キー配列：英数字、片仮名、特殊文字についてJIS X6002準拠 必須ソフト：OAKまたはJapanist（OAKは単独の製品の他、Windows版のOASYSにも同梱。 ただし、『Japanist V1.0』は単独の製品のみ。） ＊1：『OAK V8』または『Japanist V1.0』以降のみ対応。 （OAK V8またはJapanist V1.0の場合、Windows®XP対応修正版が必要です。） ＊2：『OAK V7』以降または『Japanist V1.0』以降のみ対応。 （OAK V7の場合、「OAK V7」のWindows®2000対応修正版と「専用ドライバ」が必要です。） 注）OASYS 以外のソフトウエアを使用する場合はOASYS専用キーは使用不可。 注）ATOK、MS-IME等においてはサポートされておりません。 注）カスタムメイドオプションのワイヤレスキーボード/マウスとの同時使用不可。
C6	K端末エミュレータキーボード【Kシリーズ端末エミュレータ関連】	FMV-KB501	済	●	●	●	●	⑧	●	×	●	●	37,800	Kシリーズ端末エミュレータ運用に適したキーボード、PS/2接続 注）PFキー等のエミュレータ特有キーは、K端末エミュレータでしか使用できません。K端末エミュレータ以外で使用する場合、誤動作する場合があります。 注）カスタムメイドオプションのワイヤレスキーボード/マウスとの同時使用不可。

⑦FMV-DESKPOWER Tシリーズ、Lシリーズの場合、搭載（接続）不可。
⑧FMV-DESKPOWER Tシリーズ、Lシリーズ、C90GW/Cの場合、搭載（接続）不可。

※：「適応OS」については、P41をご覧ください。

■ハードウェア一覧

●：適応可　×：適応不可

項	品名	型名	提供時期	適応機種 A	適応機種 B	適応機種 C	適応機種 D	適応機種 E	適応OS※ WinXP Home	適応OS※ WinXP MCE	適応OS※ WinXP Pro	適応OS※ Win2000	希望小売価格（円、税別）	備考
														A：FMV-W610 B：FMV-E610 C：FMV-C610、CX610、C310 D：FMV-K610 E：FMV-DESKPOWER T50G、T90G、L50G、L70G、L70G/F、CE30G5、CE30G7、CE50G7、CE50G7/M、CE50G7/S、CE50GW、CE70G7、CE70GV、C70G7、C70GV、C90GW/C、C90GV/F
C7	スマートカードリーダ/ライタ付OADGキーボード（109キー/USB）	FMV-KB332S	済	●	●	●	●	×	●	×	●	●	22,600	スマートカードリーダ/ライタ搭載のOADG準拠日本語109キーボード、USB接続、USBインタフェース×1装備、カーブドデザイン、スマートカード/認証ソフトウェア「SMART ACCESS/BASE（V2.0 L40A）」添付、スマートカード：ISO/IEC7816準拠（JICSAP v1.0規格）1枚添付 ※専用スマートカードの補充用としてスマートカード（FMSMA-C1）（5枚組）を標準価格10,400円（税別）で提供しています。 注）省電力機能は使用できません。 注）対応ソフト：SMARTACCESS/BASE（標準添付）、SMARTACCESS/SDK（別売、WinXP/2000のみ対応） 注）カスタムメイドのスマートカードリーダ/ライタ追加、スマートカードリーダ/ライタ付OADGキーボード（FMV-KB331S/332S）、指紋認証付OADGキーボード（FMV-KB331F）、指紋認識装置（Fingsensor）（FS-210P/210U）など他の認証製品との併用はできません。
		FMV-KB331S	済	●	●	●	●	×	●	×	●	● ＊1	22,600	スマートカードリーダ/ライタ搭載のOADG準拠日本語109キーボード、USB接続、USBインタフェース×1装備、カーブドデザイン、スマートカード/認証ソフトウェア「SMART ACCESS/BASE（V2.0 L20）」添付、スマートカード：ISO/IEC7816準拠（JICSAP v1.0規格）1枚添付 ＊1：Windows® 2000ServerのActive Directoryを使用しない運用形態の場合、「SMART ACCESS/BASE（V2.0 L30～）」が必要になります。 ※専用スマートカードの補充用としてスマートカード（FMSMA-C1）（5枚組）を標準価格10,400円（税別）で提供しています。 注）省電力機能は使用できません。 注）対応ソフト：SMARTACCESS/BASE（標準添付）、SMARTACCESS/SDK（別売、WinXP/2000のみ対応） 注）カスタムメイドのスマートカードリーダ/ライタ追加、スマートカードリーダ/ライタ付OADGキーボード（FMV-KB331S/332S）、指紋認証付OADGキーボード（FMV-KB331F）、指紋認識装置（Fingsensor）（FS-210P/210U）など他の認証製品との併用はできません。 【在庫消化後、販売終了となります。】
C8	指紋認証付OADGキーボード（109キー/USB）	FMV-KB331F	済	●	●	●	●	×	●	×	●	●	31,900	指紋認証機能搭載のOADG準拠日本語109キーボード、USB接続、USBインタフェース×1装備、カーブドデザイン、認識照合方式：特徴相関法、本人受理率：99%／他人受理率：0.002%、専用デバイスドライバ添付、指紋ログオンソフト添付 注）対応ソフト：ログオン for Fingsensor（標準添付） 注）カスタムメイドのスマートカードリーダ/ライタ追加、スマートカードリーダ/ライタ付OADGキーボー（FMV-KB331S/332S）、指紋認証付OADGキーボード（FMV-KB331F）、指紋認識装置（Fingsensor）（FS-210P/210U）など他の認証製品との併用はできません。
C9	親指シフトキーボード（USB）	FMV-KB231	済	●	●	●	●	⑤	●	×	●	●	12,600	日本語コンソーシアム対応親指シフト配列準拠キーボード、USB接続 必須ソフト：Japanist 2002（単独の製品の他、Windows版の「OASYS 2002」にも同梱。）
C10	USBマウス（光学式）	FMV-MO302S	済	●	●	●	●	●	●	●	●	●	8,400	光学式のマウス、USB接続、スクロール機能付、ケーブル長1.8m、クールシルバー色。
C11	マウス	FMV-MO107	済	●	●	●	●	×	●	×	●	●	7,400	スクロール機能対応マウス、400cpi、PS/2互換マウス、2ボタン＋1スイッチ、ケーブル長1.8m、本体A1～A6のキーボード付モデルの添付品と同等、BL-グレー色。 注）カスタムメイドオプションのワイヤレスキーボード/マウスとの同時使用不可。
C12	磁気カードリーダ	FMV-MCR101	済	● ＊1	● ＊1	● ＊1	●	⑦	●	●	●	●	37,800	磁気カード読み取り装置、分岐BOX添付、キーボードI/F接続 ＊1：FMV-W610/E610/C610/CX610では分岐BOX（標準添付）が必要となります。 注）カスタムメイドオプションのワイヤレスキーボード/マウスとの同時使用不可。
C13	バーコードリーダ	FMV-BCR101	済	● ＊1	● ＊1	● ＊1	●	⑦	●	●	●	●	42,000	バーコード読み取り装置（ペン式）、分岐BOX添付、キーボードI/F接続 ＊1：FMV-W610/E610/C610/CX610では分岐BOX（標準添付）が必要となります。 注）カスタムメイドオプションのワイヤレスキーボード/マウスとの同時使用不可。
C14	バーコードタッチリーダ	FMV-BCR201	済	● ＊1	● ＊1	● ＊1	●	⑦	●	●	●	●	42,000	バーコード読み取り装置（タッチ式）、読み取り幅最大60mm、分岐BOX添付、キーボードI/F接続 ＊1：FMV-W610/E610/C610/CX610では分岐BOX（標準添付）が必要となります。 注）カスタムメイドオプションのワイヤレスキーボード/マウスとの同時使用不可。
C15	磁気カードリーダ	FMV-MCR111	済	●	●	●	●	●	●	●	●	●	37,800	磁気カード読み取り装置、USB接続
C16	バーコードリーダ	FMV-BCR111	済	●	●	●	●	●	●	●	●	●	42,000	バーコード読み取り装置（ペン式）、USB接続
C17	バーコードタッチリーダ	FMV-BCR211	済	●	●	●	●	●	●	●	●	●	42,000	バーコード読み取り装置（タッチ式）、読み取り幅最大61mm、USB接続
C18	タッチパネルユニット	FMV-CXTP2	済	×	×	×	●	×	×	×	●	●	42,000	FMV-K610の15インチ液晶部をタッチパネル対応にするための外付カバー。 抵抗膜方式、PS/2インタフェース対応 注）本体標準添付のPS/2マウスとの同時使用はできません。 また、カスタムメイドオプションのワイヤレスキーボード/マウスとの同時使用不可。

⑤FMV-DESKPOWER C90GW/Cの場合、搭載（接続）不可。
⑦FMV-DESKPOWER Tシリーズ、Lシリーズの場合、搭載（接続）不可。

※：「適応OS」については、P41をご覧ください。

■ハードウェア一覧

●：適応可　×：適応不可

項	品名	型名	提供時期	適応機種 A	適応機種 B	適応機種 C	適応機種 D	適応機種 E	適応OS※ WinXP Home	適応OS※ WinXP MCE	適応OS※ WinXP Pro	適応OS※ Win2000	希望小売価格（円、税別）	備考
														A：FMV-W610 B：FMV-E610 C：FMV-C610、CX610、C310 D：FMV-K610 E：FMV-DESKPOWER T50G、T90G、L50G、L70G、L70G/F、CE30G5、CE30G7、CE50G7、CE50G7/M、CE50G7/S、CE50GW、CE70G7、CE70GV、C70G7、C70GV、C90GW/C、C90GV/F
D. ディスプレイ														
D1	カラーCRT ディスプレイ-17	FMVDP9710W	済	●	●	●	●＊1	⑦＊2	●	●	●	●	34,000	17型カラータイプ、マルチスキャン、狭額縁デザイン、BL-グレー色、640×400/480、800×600、1024×768、1280×1024、アナログRGB・フルカラー、ドットピッチ0.27mm、節電機能、自動周波数追従機能、sRGB対応、オンスクリーン表示機能、水平周波数30～70kHz、低周波電磁界自主規制対応、DDC1/2B【Plug＆Play機能】対応 ＊1：1280×1024ドット表示はできません。 ＊2：FMV-DESKPOWER CE70GV、CE50GW、C70GV、C90GV/F、C90GW/Cと接続時（C90GW/Cにて本体添付ディスプレイと同時接続時は除く）、別途キーボード/マウス必須。また、FMV-DESKPOWER C90GW/C以外の機種では、リモコンが使用不可。
D2	カラーCRT ディスプレイ-15	FMV-DP849W	済	●	●	●	●	⑦＊1	●	●	●	●	23,000	15型カラータイプ、マルチスキャン、BL-グレー色、640×400/480、800×600、1024×768、アナログRGB・フルカラー、ドットピッチ0.28mm、節電機能、自動周波数追従機能、オンスクリーン表示機能、水平周波数30～70kHz、低周波電磁界自主規制対応、DDC1/2B【Plug＆Play機能】対応 ＊1：FMV-DESKPOWER CE70GV、CE50GW、C70GV、C90GV/F、C90GW/Cと接続時（C90GW/Cにて本体添付ディスプレイと同時接続時は除く）、別途キーボード/マウス必須。また、FMV-DESKPOWER C90GW/C以外の機種では、リモコンが使用不可。
D3	カラー液晶 ディスプレイ-20	VL-200VH	済	●	●	×	×	⑦＊1	●	●	●	●	198,000	20.1型TFTカラーLCD（21型CRT相当）、BL-グレー色、アナログインタフェース、デジタルインタフェース（DVI）、640×400/480、800×600、1024×768、1280×1024、1600×1200、広視野角液晶パネル（MVAパネル）採用［輝度250cd/m²、視野角：上下/左右170°、コントラスト600対1、高速応答：25ms］sRGB対応、アナログRGB・1677万色、画素ピッチ0.264×0.264mm、節電機能、自動周波数追従機能、画質補正拡大表示、高速応答回路、オンスクリーン表示機能、DDC1/2B機能装備、水平周波数31.5～80kHz、USBハブ内蔵（アップストリーム×1、ダウンストリーム×2）、VESA壁掛け対応、【Plug＆Play対応】、スイーベル左右合計90度対応 ＊1：FMV-DESKPOWER CE70GV、CE50GW、C70GV、C90GV/F、C90GW/Cと接続時（C90GW/Cにて本体添付ディスプレイと同時接続時は除く）、別途キーボード/マウス必須。また、FMV-DESKPOWER C90GW/C以外の機種では、リモコンが使用不可。
D4	カラー液晶 ディスプレイ-17	VL-171VS	済	●	●	●	×	⑦＊1	●	●	●	●	94,800	17型TFTカラーLCD（19型CRT相当）、狭額縁デザイン、BL-グレー色、アナログインタフェース、640×400/480、720×400、800×600、1024×768、1280×1024、広視野角液晶パネル（MVAパネル）採用［輝度250cd/m²、視野角：上下/左右176°、コントラスト500対1、高速応答：25ms］sRGB対応、アナログRGB・1677万色、画素ピッチ0.264×0.264mm、節電機能、自動周波数追従機能、画質補正拡大表示、オンスクリーン表示機能、水平周波数31.5～80kHz、USBハブ内蔵（アップストリーム×1、ダウンストリーム×2）、ステレオスピーカ内蔵（1W×2）、VESA壁掛け対応、DDC1/2B【Plug＆Play機能】対応、スイーベル左右合計180度対応 ＊1：FMV-DESKPOWER CE70GV、CE50GW、C70GV、C90GV/F、C90GW/Cと接続時（C90GW/Cにて本体添付ディスプレイと同時接続時は除く）、別途キーボード/マウス必須。また、FMV-DESKPOWER C90GW/C以外の機種では、リモコンが使用不可。
D5	カラー液晶 ディスプレイ-17	VL-171SS	2004.2/下	●	●	●	×	⑦＊1	●	●	●	●	89,800	17型TFTカラーLCD（19型CRT相当）、狭額縁デザイン、BL-グレー色、アナログインタフェース、640×400/480、720×400、800×600、1024×768、1280×1024、液晶パネル採用［輝度250cd/m²、視野角：上下120°、左右140°、コントラスト350対1、高速応答：25ms］sRGB対応、アナログRGB・1677万色、画素ピッチ0.264×0.264mm、節電機能、自動周波数追従機能、画質補正拡大表示、オンスクリーン表示機能、水平周波数31.5～80kHz、USBハブ内蔵（アップストリーム×1、ダウンストリーム×2）、ステレオスピーカ内蔵（1W×2）、VESA壁掛け対応、DDC1/2B【Plug＆Play機能】対応、スイーベル左右合計180度対応 ＊1：FMV-DESKPOWER CE70GV、CE50GW、C70GV、C90GV/F、C90GW/Cと接続時（C90GW/Cにて本体添付ディスプレイと同時接続時は除く）、別途キーボード/マウス必須。また、FMV-DESKPOWER C90GW/C以外の機種では、リモコンが使用不可。
D6	カラー液晶 ディスプレイ-17	VL-171SE	済	●	●	●	×	⑦＊1	●	●	●	●	79,800	17型TFTカラーLCD（19型CRT相当）、狭額縁デザイン、BL-グレー色、アナログインタフェース、640×400/480、720×400、800×600、1024×768、1280×1024、液晶パネル採用［輝度250cd/m²、視野角：上下120°、左右140°、コントラスト350対1、高速応答：25ms］sRGB対応、アナログRGB・1677万色、画素ピッチ0.264×0.264mm、節電機能、自動周波数追従機能、画質補正拡大表示、オンスクリーン表示機能、水平周波数31.5～80kHz、VESA壁掛け対応、DDC1/2B【Plug＆Play機能】対応、スイーベル左右合計180度対応 ＊1：FMV-DESKPOWER CE70GV、CE50GW、C70GV、C90GV/F、C90GW/Cと接続時（C90GW/Cにて本体添付ディスプレイと同時接続時は除く）、別途キーボード/マウス必須。また、FMV-DESKPOWER C90GW/C以外の機種では、リモコンが使用不可。
D7	カラー液晶 ディスプレイ-17	VL-171SX	済	●	●	●	×	⑦＊1	●	●	●	●	オープン価格（注7）	17型TFTカラーLCD（19型CRT相当）、狭額縁デザイン、BL-グレー色、アナログインタフェース、640×400/480、720×400、800×600、1024×768、1280×1024、液晶パネル採用［輝度250cd/m²、視野角：上下120°、左右140°、コントラスト330対1、高速応答：25ms］sRGB対応、アナログRGB・1677万色、画素ピッチ0.264×0.264mm、節電機能、自動周波数追従機能、画質補正拡大表示、オンスクリーン表示機能、水平周波数31.5～80kHz、VESA壁掛け対応、DDC1/2B【Plug＆Play機能】対応、スイーベル左右合計180度対応 ＊1：FMV-DESKPOWER CE70GV、CE50GW、C70GV、C90GV/F、C90GW/Cと接続時（C90GW/Cにて本体添付ディスプレイと同時接続時は除く）、別途キーボード/マウス必須。また、FMV-DESKPOWER C90GW/C以外の機種では、リモコンが使用不可。

ディスプレイの表示モードにつきましては接続する本体との組み合わせにより表示できない場合があります。
接続する本体のサポートする表示モードを確認の上接続してください。

※：「適応OS」については、P41をご覧ください。

⑦FMV-DESKPOWER Tシリーズ、Lシリーズの場合、搭載（接続）不可。

（注7）オープン価格の商品は標準価格または希望小売価格を定めていません。

■ハードウェア一覧

●：適応可　×：適応不可

項	品名	型名	提供時期	適応機種 A	適応機種 B	適応機種 C	適応機種 D	適応機種 E	適応OS※ WinXP Home	適応OS※ WinXP MCE	適応OS※ WinXP Pro	適応OS※ Win2000	希望小売価格（円、税別）	備考
														A：FMV-W610 B：FMV-E610 C：FMV-C610、CX610、C310 D：FMV-K610 E：FMV-DESKPOWER T50G、T90G、L50G、L70G、L70G/F、CE30G5、CE30G7、CE50G7、CE50G7/M、CE50G7/S、CE50GW、CE70G7、CE70GV、C70G7、C70GV、C90GW/C、C90GV/F
D8	カラー液晶ディスプレイ-15	VL-152VA1	済	●	●	●	●	⑦ ＊1	●	●	●	●	79,800	15型TFTカラーLCD（17型CRT相当）、BL-グレー色、アナログインタフェース、640×400/480、800×600、1024×768、高輝度広視野角液晶パネル採用［輝度250cd/m²、視野角：上下/左右170°、コントラスト400対1、高速応答：25ms］sRGB規格対応、アナログRGB・1677万色、ドットピッチ0.297×0.297mm、節電機能、自動周波数追従機能、画質補正拡大表示、オンスクリーン表示機能、DDC1/2B機能装備、水平周波数31.6～60kHz、USBハブ内蔵（アップストリーム×1、ダウンストリーム×2）、スイーベル左右合計180度対応、VESA壁掛け対応【Plug＆Play対応】 ＊1：FMV-DESKPOWER CE70GV、CE50GW、C70GV、C90GV/F、C90GW/Cと接続時（C90GW/Cにて本体添付ディスプレイと同時接続時は除く）、別途キーボード/マウス必須。また、FMV-DESKPOWER C90GW/C以外の機種では、リモコンが使用不可。
D9	カラー液晶ディスプレイ-15	VL-152SS1	済	●	●	●	●	⑦ ＊1	●	●	●	●	74,800	15型TFTカラーLCD（17型CRT相当）、BL-グレー色、ステレオスピーカ標準装備、アナログインタフェース、640×400/480、800×600、1024×768、液晶パネル採用［視野角：左右120°、上下100°、輝度250cd/m²、コントラスト350対1、高速応答：25ms］、sRGB規格対応、アナログRGB・1677万色、ドットピッチ0.297×0.297mm、節電機能、自動周波数追従機能、画質補正拡大表示、オンスクリーン表示機能、DDC1/2B機能装備、水平周波数31.6～60kHz、USBハブ内蔵（アップストリーム×1、ダウンストリーム×2）、スイーベル左右合計180度対応、【Plug＆Play対応】、ステレオスピーカ内蔵（1W×2） ＊1：FMV-DESKPOWER CE70GV、CE50GW、C70GV、C90GV/F、C90GW/Cと接続時（C90GW/Cにて本体添付ディスプレイと同時接続時は除く）、別途キーボード/マウス必須。また、FMV-DESKPOWER C90GW/C以外の機種では、リモコンが使用不可。
D10	カラー液晶ディスプレイ-15	VL-152SEW1	済	●	●	●	●	⑦ ＊1	●	●	●	●	64,800	15型TFTカラーLCD（17型CRT相当）、BL-グレー色、アナログインタフェース、640×400/480、720×400、800×600、1024×768、TFT液晶パネル採用［視野角：左右120°、上下100°、輝度230cd/m²、コントラスト300対1、高速応答：30ms］、sRGB規格対応、アナログRGB・1677万色、ドットピッチ0.297×0.297mm、節電機能、自動周波数追従機能、画質補正拡大表示、オンスクリーン表示機能、水平周波数31.5～60kHz、DDC1/2【Plug＆Play機能】対応 ＊1：FMV-DESKPOWER CE70GV、CE50GW、C70GV、C90GV/F、C90GW/Cと接続時（C90GW/Cにて本体添付ディスプレイと同時接続時は除く）、別途キーボード/マウス必須。また、FMV-DESKPOWER C90GW/C以外の機種では、リモコンが使用不可。
D11	カラー液晶ディスプレイ-15	VL-152SEWX	済	●	●	●	●	⑦ ＊1	●	●	●	●	オープン価格（注7）	15型TFTカラーLCD（17型CRT相当）、BL-グレー色、アナログインタフェース、640×400/480、720×400、800×600、1024×768、TFT液晶パネル採用［視野角：左右120°、上下100°、輝度200cd/m²、コントラスト300対1、高速応答：30ms］、sRGB規格対応、アナログRGB・1677万色、ドットピッチ0.297×0.297mm、節電機能、自動周波数追従機能、画質補正拡大表示、オンスクリーン表示機能、水平周波数31.5～60kHz、DDC1/2【Plug＆Play機能】対応 ＊1：FMV-DESKPOWER CE70GV、CE50GW、C70GV、C90GV/F、C90GW/Cと接続時（C90GW/Cにて本体添付ディスプレイと同時接続時は除く）、別途キーボード/マウス必須。また、FMV-DESKPOWER C90GW/C以外の機種では、リモコンが使用不可。
D12	プロジェクタ接続ケーブル	PJS17-CBL1	済	—	—	—	—	— ＊1	—	—	—	—	10,000	AT互換機接続用。 ＊1：FMV-DESKPOWER Tシリーズ、Lシリーズでは使用不可。
D13	プロジェクタ接続ケーブル	PJX25-CBL1	済	— ＊1	— ＊1	—	—	—	—	—	—	—	10,000	AT互換機接続用。PJ-X3500用デジタル（DVI）接続用ケーブル ＊1：カスタムメイドでグラフィックカード追加の場合のみ対応。
D14	ワイヤレスLAN/LANユニット	PJX35-WL1	済	—	—	—	—	—	—	—	—	—	130,000	LAN（100BASE-TX/10BASE-T）または無線LAN（IEEE802.11b）によりパソコンとプロジェクタを接続するためのユニット。プロジェクタPJ-X3500専用。
D15	マウス接続ケーブル	PJS17-MC1	済	—	—	—	—	×	—	—	—	—	5,100	PS/2接続用ケーブル ミニDin8/ミニDin6。PJ-X2000用（本体添付品と同等） 注）カスタムメイドオプションのワイヤレスキーボード/マウスとの同時使用不可。
D16	マウス接続ケーブル	PJX25-MC1	済	—	—	—	—	— ＊1	—	—	—	—	5,000	USB接続用マウスケーブル 。 ＊1：FMV-DESKPOWER Tシリーズ、Lシリーズでは使用不可。
D17	液晶プロジェクタ	PJ-X3500	済	● ＊1	● ＊2	● ＊3	● ＊3	⑦ ＊3 ＊4	●	●	●	●	720,000	高輝度/高精細かつ大画面投写が可能な高機能プロジェクタ。3500ANSIルーメン、最大300型。1024×768（通常表示）、1280×1024（補間圧縮表示）/800×600（補間拡大表示）/640×480（補間拡大表示）、部分拡大表示機能、縦横台形歪補正機能、マウスリモコン標準装備（レーザポインタ内蔵）、ステレオスピーカ内蔵、ネットワーク接続（無線LAN、LAN）（オプション） ＊1：カスタムメイドでグラフィックカード変更の場合のみデジタル接続可。デジタル接続の場合は、別途オプションのプロジェクタ接続ケーブルPJX25-CBL1が必要。 ＊2：カスタムメイドでグラフィックカード追加の場合のみデジタル接続可。デジタル接続の場合は、別途オプションのプロジェクタ接続ケーブルPJX25-CBL1が必要。 ＊3：FMV-C610、CX610、C310、K610、DESKPOWER各シリーズではデジタル接続不可。 ＊4：FMV-DESKPOWER CE70GV、CE50GW、C70GV、C90GV/F、C90GW/Cと接続時（C90GW/Cにて本体添付ディスプレイと同時接続時は除く）、別途キーボード/マウス必須。また、FMV-DESKPOWER C90GW/C以外の機種では、リモコンが使用不可。
D18	高天井用パイプ金具	PJX20-H1	済	—	—	—	—	—	—	—	—	—	53,000	PJ-X3500/2100を天井吊りして天井から約100～1500mm離す場合のみ必要な金具。
D19	低天井用取付金具	PJX20-L1	済	—	—	—	—	—	—	—	—	—	40,000	PJ-X3500/2100を天井吊りする場合に必要な金具。
D20	天吊り金具	PJX35-HG1	済	—	—	—	—	—	—	—	—	—	26,000	PJ-X3500を天井吊りする場合に必要な金具。

ディスプレイの表示モードにつきましては接続する本体との組み合わせにより表示できない場合があります。
接続する本体のサポートする表示モードを確認の上接続してください。

※：「適応OS」については、P41をご覧ください。

⑦FMV-DESKPOWER Tシリーズ、Lシリーズの場合、搭載（接続）不可。

（注7）オープン価格の商品は標準価格または希望小売価格を定めていません。

■ハードウェア一覧

●：適応可　×：適応不可

項	品名	型名	提供時期	適応機種					適応OS※				希望小売価格（円、税別）	備考
				A	B	C	D	E	WinXP Home	WinXP MCE	WinXP Pro	Win2000		A：FMV-W610 B：FMV-E610 C：FMV-C610、CX610、C310 D：FMV-K610 E：FMV-DESKPOWER T50G、T90G、L50G、L70G、L70G/F、CE30G5、CE30G7、CE50G7、CE50G7/M、CE50G7/S、CE50GW、CE70G7、CE70GV、C70G7、C70GV、C90GW/C、C90GV/F
D21	液晶プロジェクタ	PJ-X2100	済	●	●	●	●	⑦ ＊1	●	●	●	●	500,000	高輝度/低価格プロジェクタ。2100ANSIルーメン、A4ファイルサイズ/3.2kg。最大300型。 1024×768（通常表示）、1280×1024（補間圧縮表示）/800×600（補間拡大表示）/640×480（補間拡大表示）、縦横台形歪補正機能、部分拡大表示機能、ステレオスピーカ内蔵。短焦点、マウスリモコン標準装備（レーザポインタ内蔵） ＊1：FMV-DESKPOWER CE70GV、CE50GW、C70GV、C90GV/F、C90GW/Cと接続時（C90GW/Cにて本体添付ディスプレイと同時接続時は除く）、別途キーボード/マウス必須。また、FMV-DESKPOWER C90GW/C以外の機種では、リモコンが使用不可。
D22	天吊り金具	PJX20-HG1	済	—	—	—	—	—	—	—	—	—	26,000	PJ-X3500/2100を天井吊りする場合に必要な金具。
D23	液晶プロジェクタ	PJ-X1700	済	●	●	●	●	⑦ ＊1	●	●	●	●	400,000	1700ANSIルーメン、A4ファイルサイズ/2.7kg。最大300型。1024×768（通常表示）、1280×1024（補間圧縮表示）/800×600（補間拡大表示）/640×480（補間拡大表示）、台形歪補正機能（上下、左右）、部分拡大表示機能、スピーカ内蔵。短焦点、マウスリモコン標準装備 ＊1：FMV-DESKPOWER CE70GV、CE50GW、C70GV、C90GV/F、C90GW/Cと接続時（C90GW/Cにて本体添付ディスプレイと同時接続時は除く）、別途キーボード/マウス必須。また、FMV-DESKPOWER C90GW/C以外の機種では、リモコンが使用不可。
D24	スクリーン	PJ-SC45P	済	—	—	—	—	—	—	—	—	—	34,100	PJシリーズ共通、45型、携帯可能な小型スクリーン
–	PDP-PC接続用RGBケーブル	FP-CBL05	済	—	—	—	—	—	—	—	—	—	オープン価格（注7）	液晶プロジェクタPJシリーズ共通オプション、液晶プロジェクターパソコン本体接続ケーブル（RGB入出力）、ケーブル長：5m
		FP-CBL10	済	—	—	—	—	—	—	—	—	—	オープン価格（注7）	液晶プロジェクタPJシリーズ共通オプション、液晶プロジェクターパソコン本体接続ケーブル（RGB入出力）、ケーブル長：10m

ディスプレイの表示モードにつきましては接続する本体との組み合わせにより表示できない場合があります。
接続する本体のサポートする表示モードを確認の上接続してください。

※：「適応OS」については、P41をご覧ください。

⑦FMV-DESKPOWER Tシリーズ、Lシリーズの場合、搭載（接続）不可。

（注7）オープン価格の商品は標準価格または希望小売価格を定めていません。

■ハードウェア一覧

●：適応可　×：適応不可

項	品名	型名	提供時期	適応機種 A	適応機種 B	適応機種 C	適応機種 D	適応機種 E	適応OS※ WinXP Home	適応OS※ WinXP MCE	適応OS※ WinXP Pro	適応OS※ Win2000	希望小売価格（円、税別）	備考
														A：FMV-W610 B：FMV-E610 C：FMV-C610、CX610、C310 D：FMV-K610 E：FMV-DESKPOWER T50G、T90G、L50G、L70G、L70G/F、CE30G5、CE30G7、CE50G7、CE50G7/M、CE50G7/S、CE50GW、CE70G7、CE70GV、C70G7、C70GV、C90GW/C、C90GV/F
E. 補助記憶装置														
E1	内蔵ハードディスクユニット-80GB	FMV-ID80H2	済	● ＊1	● ＊1	×	×	×	●	×	●	●	48,000	Ultra ATA/100対応、内蔵型 拡張IDE3.5インチ、80GBハードディスクユニット、 平均シーク時間：9.1ms（Read）/9.1ms（Write）〈S.M.A.R.T.機能サポート〉 ※Ultra ATA/100モードはUltra ATA/100対応の本体、Ultra ATA/66モードはUltra ATA/66対応の本体でのみ使用可能。Ultra ATA/33対応の本体ではUltra ATA/33で動作します。 ＊1：IDE-RAIDモデルの場合、交換用としては使用できません。 内蔵ハードディスクユニット-80GB（交換用）FMV-ID80C4を使用してください。（P42、注8参照）
E2	内蔵光磁気ディスクユニット-2.3GB（セキュリティ/ATAPI）	FMV-PD361W	済	● ＊1 ＊2	● ＊1	×	×	×	●	×	●	●	58,000	2.3GB媒体および1.3GB媒体に対してセキュリティ情報を記憶可能なATAPIインタフェース内蔵型 IDE3.5インチ光磁気ディスクユニット、BL-ライトグレー色、セキュリティ対応、2.3GB/1.3GB/640MB/540MB/230MB/128MB媒体使用可能、640MB/540MB/230MBのオーバライト媒体のサポートにより高速な書込みが可能、 回転数：5455rpm（～640MB）、3637rpm（1.3GB/2.3GB） 注）1台の本体に、FMV-PD361W/354SW/344Wを2台以上搭載することはできません。 また、カスタムメイドにて光磁気ディスクユニットを追加した場合は搭載できません。 注）ネットワーク上での「共有」指定時にセキュリティ機能は使用できません。 ＊1：IDE-RAIDモデルでの選択は不可。 ＊2：3.5インチベイへの搭載は不可。
E3	内蔵光磁気ディスクユニット-1.3GB（セキュリティ/ATAPI）	FMVPD354SW	済	● ＊1 ＊2	● ＊1	×	×	×	●	×	●	●	50,000	1.3GB媒体に対してセキュリティ情報を記憶可能なATAPIインタフェース内蔵型 IDE3.5インチ光磁気ディスクユニット、セキュリティ対応、BL-ライトグレー色、1.3GB/640MB/540MB/230MB/128MB媒体使用可能、640MB/540MB/230MBのオーバライト媒体のサポートにより高速な書込みが可能、 回転数：5455rpm（～640MB）、3637rpm（1.3GB） 注）1台の本体に、FMV-PD361W/354SW/344Wを2台以上搭載することはできません。 また、カスタムメイドにて光磁気ディスクユニットを追加した場合は搭載できません。 注）ネットワーク上での「共有」指定時にセキュリティ機能は使用できません。 ＊1：IDE-RAIDモデルでの選択は不可。 ＊2：3.5インチベイへの搭載は不可。
E4	内蔵光磁気ディスクユニット（ATAPI）	FMV-PD344W	済	● ＊1 ＊2	● ＊1	×	×	×	●	×	●	●	42,000	ATAPIインタフェース内蔵型IDE3.5インチ光磁気ディスクユニット、BL-ライトグレー色、640MB/540MB/230MB/128MB媒体使用可能、640MB/540MB/230MBのオーバライト媒体のサポートにより高速な書込みが可能、回転数：5455rpm 注）1台の本体に、FMV-PD361W/354SW/344Wを2台以上搭載することはできません。 また、カスタムメイドにて光磁気ディスクユニットを追加した場合は搭載できません。 ＊1：IDE-RAIDモデルでの選択は不可。 ＊2：3.5インチベイへの搭載は不可。
E5	内蔵SCSIケーブル	FMV-CBL834	済	●	×	×	×	×	—	—	—	—	7,200	UltraSCSI対応内蔵SCSI機器を接続するためのケーブル。最大接続可能台数：3台 必須ハード：SCSIカード（FMV-128/129）
E6	SCSIカード	FMV-129	済	● ＊1	● ＊2	●	×	⑨	●	●	●	●	21,800	PCIバス用《ハーフサイズ》、Ultra SCSI対応、デバイスドライバ添付、外付SCSI機器用コネクタ：ハーフピッチ（50ピン）、 必須ハード：SCSIケーブル（FMV-CBL833）、終端抵抗<外付SCSI機器接続時> 内蔵SCSIケーブル（FMV-CBL834）〈内蔵SCSI機器接続時〉 ＊1：PCIスロットの1/3/5段目には、接続不可。 ＊2：カスタムメイドでSCSIカードを追加した場合、接続不可 注）外付SCSI機器接続用（FMV-W610以外は内蔵SCSI機器の接続は不可） 注）接続可能SCSI機器台数：最大3台 注）内蔵SCSI機器と外付SCSI機器の同時接続不可 注）Fast SCSI対応機器も接続可能です。この場合、接続した機器はSCSI-2機器として動作します。
		FMV-128	済	● ＊1	● ＊2	●	×	⑨	●	●	●	●	15,100	PCIバス用《ハーフサイズ》、Ultra SCSI対応、デバイスドライバ添付、外付SCSI機器用コネクタ：ハーフピッチ（50ピン）、 必須ハード：SCSIケーブル（FMV-CBL833）、終端抵抗<外付SCSI機器接続時> 内蔵SCSIケーブル（FMV-CBL834）〈内蔵SCSI機器接続時〉 ＊1：PCIスロットの1/3/5段目には、接続不可。 ＊2：カスタムメイドでSCSIカードを追加した場合、接続不可 注）SCSI装置からのシステム起動はできません。 注）外付SCSI機器接続用（FMV-W610以外は内蔵SCSI機器の接続は不可） 注）接続可能SCSI機器台数：最大3台 注）内蔵SCSI機器と外付SCSI機器の同時接続不可 注）Fast SCSI対応機器も接続可能です。この場合、接続した機器はSCSI-2機器として動作します。
E7	内蔵DATユニット	FMV-DT401	済	● ＊1	×	×	×	×	×	×	● ＊2	● ＊3	208,000	Ultra SCSI対応、内蔵 SCSI DATユニット、DDS4対応、最大20GB（圧縮時40GB）／テープ1巻の記録が可能 必須ハード：SCSIカード 対応ソフト：ARCserve 2000 ＊1：IDE-RAIDモデルでの選択は不可。 ＊2：Windows® XPのBACKUP UTILITYでも使用可能。 ＊3：Windows® 2000のMSBACKUPでも使用可能。 注）圧縮時40GBは圧縮率2倍の場合です。圧縮率はデータの種類により変動しますのでご注意願います。 ※DDS-4とDDS-1の混在使用はできません。また、1.3GBタイプのDDS-1テープは使用できません。

本文中のディスク容量の表記は、1MB＝1000×1000バイト、1GB＝1000×1000×1000バイト換算値です。
1MB＝1024×1024バイト、1GB＝1024×1024×1024バイト換算値のものとは、表記上は同容量でも、実容量は少なくなりますのでご注意ください。

※：「適応OS」については、P41をご覧ください。

⑨FMV-DESKPOWER Tシリーズ、Lシリーズ、C90GV/F、CE50G7/Sの場合、搭載（接続）不可。

■ハードウェア一覧

●：適応可　×：適応不可

項	品名	型名	提供時期	適応機種 A	適応機種 B	適応機種 C	適応機種 D	適応機種 E	適応OS※ WinXP Home	適応OS※ WinXP MCE	適応OS※ WinXP Pro	適応OS※ Win2000	希望小売価格（円、税別）	備考
														A：FMV-W610 B：FMV-E610 C：FMV-C610、CX610、C310 D：FMV-K610 E：FMV-DESKPOWER T50G、T90G、L50G、L70G、L70G/F、CE30G5、CE30G7、CE50G7、CE50G7/M、CE50G7/S、CE50GW、CE70G7、CE70GV、C70G7、C70GV、C90GW/C、C90GV/F
E8	DVDマルチドライブユニット（USB）	FMDVM-211	済	●	●	●	●	⑩	●	●＊1	●	●	68,000	USB2.0対応の外付けDVD-Multiドライブユニット。トレイ方式。　DVD-ROM読出：最大12倍速、CD-ROM読出：最大32倍速、DVD-RAM/DVD-R書込：2倍速、DVD-RW書込：1倍速、CD-R書込：最大12倍速、CD-RW書込：最大8倍速。添付ソフト：RecordNow、WinDVD4 バッファアンダーラン防止機能内蔵 ＊1：Prime Timeでは、DVD-RAMへの書き込みはできません。 注）本装置で書込みしたDVD-RAMを読込できるDVD装置はRAMリード対応ドライブのみとなります。
E9	DVD-ROM&CD-R/RWドライブユニット	FMV-NCB51	済	●	●	●	●	×	●	×	●	●	36,800	ポータブルタイプのUSB(USB2.0対応）接続外付けDVD-ROM&CD-R/RWドライブユニット。 データ転送速度　DVD-ROM読出：最大8倍速、DVD-RAM読出：最大2倍速、CD-ROM読出：最大24倍速、CD-R書込：最大24倍速、CD-RW書換：最大16倍速 バッファアンダーラン防止機能内蔵 添付品：ACアダプタ、専用ドライバ、添付ソフト：RecordNow、WinDVD4、USBインタフェースケーブル
E10	CD-R/RWドライブユニット（USB）	FMV-NRW53S	済	●	●	●	●	×	●	×	●	●	29,800	ポータブルタイプのUSB接続外付けCD-R/RWドライブユニット。 データ転送速度　読出：最大24倍速、書込：最大24倍速、書換：最大10倍速 バッファアンダーラン防止機能内蔵 添付品：ACアダプタ、専用ドライバ、添付ソフト：RecordNow、USBインタフェースケーブル
E11	3.5インチ光磁気ディスクユニット-1.3GB（セキュリティ対応）（USB）	FMPD-453S	済	●	●	①	●	⑤	●	×	●	●	43,800	1.3GB媒体に対してセキュリティ情報を記憶可能なUSB2.0接続外付け3.5インチ光磁気ディスクユニット 1.3GB/640MB/540MB/230MB/128MB媒体使用可能、回転数:5455rpm（～640MB）、3637rpm（1.3GB）USBケーブルおよび縦置用スタンド添付 注1）ネットワーク上での「共有」指定時にセキュリティ機能は使用できません。 注2）オーバライト媒体使用時の書き込み速度は通常媒体使用時と同じになります。
E12	3.5インチ光磁気ディスクユニット（USB）	FMPD-444	済	●	●	①	●	⑤	●	×	●	●	37,800	USB2.0接続外付け3.5インチ光磁気ディスクユニット、640MB/540MB/230MB/128MB媒体使用可能、回転数:5455rpm、USBケーブルおよび縦置用スタンド添付 注）オーバライト媒体使用時の書き込み速度は通常媒体使用時と同じになります。
E13	3.5インチ光磁気ディスクユニット（USBバスパワー）［USB1.1］	FMPD-541	済	●	●	●＊1	●＊2	⑤	●	×	●	●	37,800	USB1.1接続外付け3.5インチ光磁気ディスクユニット、USBバスパワーで動作可能（一部のパソコンではACアダプタが必要な場合もあります。）、640MB/540MB/230MB/128MB媒体使用可能、 回転数：3000rpm、USBケーブルおよびACアダプタ添付（オーバーライトに未対応） ＊1：FMV-C310の場合、ACアダプタが必要。 ＊2：ACアダプタが必要。
E14	FDDユニット（USB）	FMFD-51S	済	×	×	×	×	●	●＊1	●＊1	●＊1	×	10,000	USB接続外付け3.5型FDDユニット。薄型、軽量。FDD接続ケーブル直出し。 筐体色：クールシルバー×フロントシルバー 注）OASYS専用FDは使用できません。 ＊1：1.23GB（1024バイト/セクタ）の媒体を正しく認識できない場合は、一度1.44MB媒体をリードしてから再度ご使用ください。
E15	SCSIケーブル	FMV-CBL833	済	●	●	●	×	⑨	—	—	—	—	5,400	外付けUltraSCSI機器接続用ケーブル［0.5m、ハーフ50ピン-ハーフ50ピン］ 対応SCSIカード：FMV-128/129
E16	SCSIカード	FMV-J124	済	×	×	×	●	●	●	●	●	●	16,800	Fast SCSI対応、PC Card Standard準拠、デバイスドライバ添付、 必須ハード：SCSIケーブル、終端抵抗 注）外付SCSI機器接続用（内蔵SCSI機器の接続は不可）
E17	SCSIケーブル	FMVJCBL105	済	×	×	×	●	●	—	—	—	—	5,800	外付けSCSI機器接続用ケーブル［0.46m、SCSIカード（FMV-J124）-ハーフ50ピン］ 対応SCSIカード：FMV-J124

本文中のディスク容量の表記は、1MB＝1000×1000バイト、1GB＝1000×1000×1000バイト換算値です。
1MB＝1024×1024バイト、1GB＝1024×1024×1024バイト換算値のものとは、表記上は同容量でも、実容量は少なくなりますのでご注意ください。

※：「適応OS」については、P41をご覧ください。

①FMV-C610、CX610のみ、搭載（接続）可。
⑤FMV-DESKPOWER C90GW/Cの場合、搭載（接続）不可。
⑨FMV-DESKPOWER Tシリーズ、Lシリーズ、C90GV/F、CE50G7/Sの場合、搭載（接続）不可。
⑩FMV-DESKPOWER C90GW/C、CE30G5、CE30G7のみ搭載可。

■ハードウェア一覧

●：適応可　×：適応不可

項	品名	型名	提供時期	適応機種					適応OS※				希望小売価格（円、税別）	備考
				A	B	C	D	E	WinXP Home	WinXP MCE	WinXP Pro	Win2000		A：FMV-W610 B：FMV-E610 C：FMV-C610、CX610、C310 D：FMV-K610 E：FMV-DESKPOWER T50G、T90G、L50G、L70G、L70G/F、CE30G5、CE30G7、CE50G7、CE50G7/M、CE50G7/S、CE50GW、CE70G7、CE70GV、C70G7、C70GV、C90GW/C、C90GV/F
E18	3.5インチ光磁気ディスクユニット-1.3GB（セキュリティ対応）	FMPD-252S	済	●	●	●	●	●	●＊1	●＊1	●＊1	●	54,000	1.3GB媒体に対してセキュリティ情報を記録可能な外付け3.5インチ光磁気ディスクユニット、UltraSCSI/Fast SCSI対応、1.3GB/640MB/540MB/230MB/128MB媒体使用可能、640MB/540MB/230MBのオーバライト媒体のサポートにより高速な書込みが可能、回転数：4558rpm（128～640MB）、3214rpm（1.3GB）縦置用スタンド添付、 SCSIコネクタ：ハーフピッチ 必須ハード：SCSIカード／SCSIコネクタ／終端抵抗 注）SCSIケーブルは添付しておりません。ご使用の際はSCSIカード及びSCSI機器のコネクタ形状を確認の上、SCSIケーブル及び終端抵抗を手配してください。 注）ネットワーク上での「共有」指定時にセキュリティ機能は使用できません ＊1：セキュリティ機能は使用できません。
E19	3.5インチ光磁気ディスクユニット	FMPD-244	済	●	●	●	●	●	●	●	●	●	46,000	UltraSCSI/Fast SCSI対応、外付けSCSI 3.5インチ光磁気ディスクユニット640MB/540MB/230MB/128MB媒体使用可能、640MB/540MB/230MBのオーバライト媒体のサポートにより高速な書込みが可能、回転数：4558rpm、縦置用スタンド添付、SCSIコネクタ：ハーフピッチ 必須ハード：SCSIカード／SCSIケーブル／終端抵抗 注）SCSIケーブルは添付しておりません。ご使用の際はSCSIカード及びSCSI機器のコネクタ形状を確認の上、SCSIケーブル及び終端抵抗を手配してください。
E20	DATユニット	FMDT-401	済	●	●	●	●	×	×	×	●＊1	●	225,000	Ultra SCSI対応、外付けSCSI DATユニット、DDS4対応、最大20.0GB（圧縮時40GB）／テープ1巻の記録が可能、 SCSIコネクタ：ハーフピッチ 必須ハード：SCSIカード／SCSIケーブル 対応ソフト：ARCserve 2000 ＊1：Windows® XPのBACKUP UTILITYでも使用可能。 注）圧縮時40GBは、圧縮率2倍の場合です。圧縮率はデータの種類により変動しますのでご注意願います。 注）SCSIケーブルは添付しておりません。ご使用の際はSCSIカード及びSCSI機器のコネクタ形状を確認の上、SCSIケーブルを手配してください。 ※DDS-4とDDS-1の混在使用はできません。また、1.3GBタイプのDDS-1テープは使用できません。
E21	終端抵抗	FMV-695	済	—	—	—	—	—	—	—	—	—	4,000	ハーフピッチタイプ終端抵抗 注）ハーフピッチのSCSI機器をSCSIバスの最終端に接続する場合必要となります。
E22	ハードディスクユニット-120GB（LAN）	FMHD-12L	済	●	●	●	●	●	●	●	●	●	135,000	120GBハードディスクユニット、LANインタフェース（10BASE-T又は100BASE-TX）によりネットワーク（LAN）に接続可能。UPLinkスイッチ切替によりローカルで本体PCと接続可能。Webブラウザにより簡単設定、共有フォルダに対するアカウント設定、パスワード設定が可能。自動バックアップ機能対応。
E23	ハードディスクユニット-160GB（LAN/RAID）	FMHD-16LR	済	●	●	●	●	●	●	●	●	●	275,000	RAID1（ミラーリング）、ホットスワップ対応のNetwork HDD。160GBハードディスクユニット、LANインタフェース（10BASE-T又は100BASE-TX）によりネットワーク（LAN）に接続可能。 UPLINKスイッチ切替えによりローカルで本体PCと接続可能。Webブラウザにより簡単設定、共有フォルダに対するアカウント設定、パスワード設定が可能。 データコピー機能、アカウント・ドメイン連携機能、廃棄時のHDDデータ消去機能等を搭載。
E24	ハードディスクユニット-160GB（RAID交換用）	FMHDC-16LR	済	●	●	●	●	●	●	●	●	●	73,800	FMHD-16LRの交換用160GBハードディスクユニット。

本文中のディスク容量の表記は、1MB＝1000×1000バイト、1GB＝1000×1000×1000バイト換算値です。
1MB＝1024×1024バイト、1GB＝1024×1024×1024バイト換算値のものとは、表記上は同容量でも、実容量は少なくなりますのでご注意ください。

※：「適応OS」については、P41をご覧ください。

⑩FMV-DESKPOWER C90GW/C、CE30G5、CE30G7のみ搭載可。

■ハードウェア一覧

●：適用可　×：適用不可

項	品名	型名	提供時期	適応機種 A	適応機種 B	適応機種 C	適応機種 D	適応機種 E	適応OS※ WinXP Home	適応OS※ WinXP MCE	適応OS※ WinXP Pro	適応OS※ Win2000	希望小売価格（円、税別）	備考
														A：FMV-W610 B：FMV-E610 C：FMV-C610、CX610、C310 D：FMV-K610 E：FMV-DESKPOWER T50G、T90G、L50G、L70G、L70G/F、CE30G5、CE30G7、CE50G7、CE50G7/M、CE50G7/S、CE50GW、CE70G7、CE70GV、C70G7、C70GV、C90GW/C、C90GV/F
F. オプションカード														
F1	ワイヤレスLANカード	FMV-JW381	済	×	×	×	●	×	●	×	●	●	29,800	PCカード、伝送速度：54/48/36/24/18/12/9/6Mbps（自動切替）（IEEE802.11a準拠）、ドライバ、ユーティリティソフト添付 注）複数LANでの同時通信については、P34、P61「注）複数LAN同時通信の可否について」をご参照下さい。 ※LANに接続するにはワイヤレスLANステーション（FMWT-52A、FMWT-52AB）が必要。 注）本製品は屋内専用です。屋外ではご使用になれません。 注）本製品は日本仕様です。日本以外ではご使用になれません。
F2	ワイヤレスLANカード	FMV-JW481	済	×	×	×	●	⑪	●	●	●	●	9,800	PCカード、伝送速度：54/48/36/24/18/12/9/6Mbps（速度自動切替）（IEEE802.11g準拠、IEEE802.11a準拠）、11/5.5/2/1Mbps（速度自動切替）（IEEE802.11b準拠） セキュリティ規格WPA対応、ドライバ、ユーティリティソフト添付 注）複数LANでの同時通信については、P34、P61「注）複数LAN同時通信の可否について」をご参照下さい。 ※LANに接続するにはワイヤレスLANステーション（FMWT-53G、FMWT-52A、FMWT-52B、FMWT-52AB、FMWT-52BB）、ワイヤレスブロードバンドルータ（FMWBR-201、FMWBR-102）、ファミリーネットワークステーション（FMFNS-103）、ファミリーネットワークステーション-T（FMFNS-203）のどれかが必要。 注）IEEE802.11g機能使用時、IEEE 802.11bとの混在使用が可能です。 注）IEEE802.11a機能を使用の場合、屋内専用です。屋外ではご使用になれません。 注）本製品は日本仕様です。日本以外ではご使用になれません。
F3	ワイヤレス LANステーション	FMWT-53G	済	—	—	—	—	— ＊1	●	●	●	●	160,000	ワイヤレスLANカード用基地局（社内バックボーン接続/通信フィルタ機能/ローミング機能付）、 無線インタフェース：IEEE802.11g（通信速度、最大54Mbps）、クライアント台数20台（推奨）、 外部インタフェース：LANインタフェース（100BASE-TX/10BASE-T）RJ-45×1、セキュリティ規格IEEE802.1x、WPA対応、添付品：ステーション設定ツール、ACアダプタ、 必須ハード：無線LAN機能（802.11g）が標準装備でないFMVシリーズの場合ワイヤレスLANカード（FMV-JW481）が必要。なおIEEE 802.11bとの混在使用も可能（それぞれ通信速度が落ちる場合があります） ＊1：FMV-DESKPOWER L70G/F、C90GV/F、CE50G7/Sでは未サポート。 ※ワイヤレスLAN機器との通信距離は見通しのよいところで約25m、最大接続台数は40台（推奨） ※ステーション設定ツールはクライアント側のパソコン本体にて使用 注）本製品は日本仕様です。日本以外ではご使用になれません。
		FMWT-53A	済	—	—	—	—	— ＊1	●	●	●	●	170,000	ワイヤレスLANカード用基地局（社内バックボーン接続/通信フィルタ機能/ローミング機能付）、 無線インタフェース：IEEE802.11a(通信速度、最大54Mbps)、クライアント台数20台（推奨）、 外部インタフェース：LANインタフェース（100BASE-TX/10BASE-T）RJ-45×1、 セキュリティ規格IEEE802.1x/WPA対応、添付品：ステーション設定ツール、ACアダプタ、 必須ハード：ワイヤレスLANカード（FMV-JW381/JW481） ※ワイヤレスLAN機器との通信距離は見通しのよいところで約15m ※ステーション設定ツールはクライアント側のパソコン本体にて使用 ＊1：FMV-DESKPOWER L70G/F、C90GV/F、CE50G7/Sでは未サポート。 注）本製品は日本仕様です。日本以外ではご使用になれません。
		FMWT-52B	済	—	—	—	—	— ＊1	●	●	●	●	140,000	ワイヤレスLANカード用基地局（社内バックボーン接続/通信フィルタ機能/ローミング機能付）、 無線インタフェース：IEEE802.11b（通信速度、最大11Mbps）、クライアント台数20台（推奨）、Wi-Fi準拠、 外部インタフェース：LANインタフェース（100BASE-TX/10BASE-T）RJ-45×1、 セキュリティ規格IEEE802.1x対応、 添付品：ステーション設定ツール、ACアダプタ、 必須ハード：無線LAN機能（802.11b）が標準装備でないFMVシリーズの場合ワイヤレスLANカード（FMV-W182/JW183） ＊1：FMV-DESKPOWER L70G/F、C90GV/F、CE50G7/Sでは未サポート。 ※ワイヤレスLAN機器との通信距離は見通しのよいところで約25m、最大接続台数は20台（推奨） ※ステーション設定ツールはクライアント側のパソコン本体にて使用 注）本製品は日本仕様です。日本以外ではご使用になれません。
		FMWT-52AB	済	—	—	—	—	— ＊1	●	●	●	●	190,000	ワイヤレスLANカード用基地局（社内バックボーン接続/通信フィルタ機能/ローミング機能付）、 無線インタフェース：IEEE802.11b（通信速度、最大11Mbps）、IEEE802.11a（通信速度、最大54Mbps）の両方に対応、 クライアント台数、11aと11bそれぞれ最大20台（推奨）、 外部インタフェース：LANインタフェース（100BASE-TX/10BASE-T）RJ-45×1、 セキュリティ規格IEEE802.1x対応、添付品：ステーション設定ツール、ACアダプタ、 必須ハード：802.11b規格で接続の場合、無線LAN機能（802.11b）が標準装備のFMVシリーズ、 又はワイヤレスLANカード（FMV-W182/JW183）、802.11a規格の場合、 ワイヤレスLANカード（FMV-JW381/JW481） ＊1：FMV-DESKPOWER L70G/F、C90GV/F、CE50G7/Sでは未サポート。 ※ワイヤレスLAN機器との通信距離は見通しのよいところで約25m（802.11b）、約15m（802.11a） ※ステーション設定ツールはクライアント側のパソコン本体にて使用 注）本製品は日本仕様です。日本以外ではご使用になれません。
		FMWT-52BB	済	—	—	—	—	— ＊1	●	●	●	●	170,000	ワイヤレスLANカード用基地局（社内バックボーン接続/通信フィルタ機能/ローミング機能付）、 無線インタフェース：IEEE802.11b（通信速度、最大11Mbps）、クライアント台数40台（推奨）、Wi-Fi準拠、 外部インタフェース：LANインタフェース（100BASE-TX/10BASE-T）RJ-45×1、 セキュリティ規格IEEE802.1x対応、添付品：ステーション設定ツール、ACアダプタ、 必須ハード：無線LAN機能（802.11b）が標準装備でないFMVシリーズの場合ワイヤレスLANカード（FMV-W182/JW183） ＊1：FMV-DESKPOWER L70G/F、C90GV/F、CE50G7/Sでは未サポート。 ※ワイヤレスLAN機器との通信距離は見通しのよいところで約25m、最大接続台数は40台（推奨） ※ステーション設定ツールはクライアント側のパソコン本体にて使用 注）本製品は日本仕様です。日本以外ではご使用になれません。
		FMWT-UGK1	済	—	—	—	—	—	●	●	●	●	30,000	FMWT-52BをFMWT-53Gと同等機能にし、IEEE802.11gに対応させるためのアップグレードキット。

⑪FMV-DESKPOWER L70G/F、C90GV/F、CE50G7/Sの場合、搭載（接続）不可。

※：「適応OS」については、P41をご覧ください。

■ハードウェア一覧

●：適用可　×：適用不可

項	品名	型名	提供時期	適応機種 A	適応機種 B	適応機種 C	適応機種 D	適応機種 E	適応OS※ WinXP Home	適応OS※ WinXP MCE	適応OS※ WinXP Pro	適応OS※ Win2000	希望小売価格（円、税別）	備考
														A：FMV-W610 B：FMV-E610 C：FMV-C610、CX610、C310 D：FMV-K610 E：FMV-DESKPOWER T50G、T90G、L50G、L70G、L70G/F、CE30G5、CE30G7、CE50G7、CE50G7/M、CE50G7/S、CE50GW、CE70G7、CE70GV、C70G7、C70GV、C90GW/C、C90GV/F
F4	ワイヤレス ブロードバンドルータ	FMWBR-201	済	—	—	—	—	— ＊1	—	—	—	—	29,800	有線と無線に対応したブロードバンドルータ。無線インタフェース：IEEE802.11g、Wi-Fi準拠、 転送レート：54/48/36/24/18/12/9/6Mbps（速度自動切替）、 有線インタフェース：WAN側1ポート（100BASE-TX/10BASE-T）、 LAN側4ポート（100BASE-TX/10BASE-T、スイッチングハブ機能付）、セキュリティ規格IEEE802.1x、WPA対応、 VPNパススルー対応、UPnP機能によりWindows® Messenger対応。 必須ハード：無線LAN機能（802.11g）が標準装備でないFMVシリーズで無線機能を使う場合、ワイヤレスLANカード（FMV-JW481/JW183/W182）が必要。 なおIEEE 802.11bとの混在使用も可能。（それぞれ通信速度が落ちる場合があります） ※ワイヤレスLAN機器との通信距離は見通しのよいところで約25m、最大接続台数は10台（推奨） ＊1：FMV-DESKPOWER L70G/F、C90GV/F、CE50G7/Sでは未サポート。 注）FMV-JW183/W182と接続時の通信速度は最大11Mbpsとなります。 注）本製品は日本仕様です。日本以外ではご使用になれません。
		FMWBR-102	済	—	—	—	—	— ＊1	—	—	—	—	オープン価格 （注7）	有線と無線に対応したブロードバンドルータ。無線インタフェース：IEEE802.11b、Wi-Fi準拠、 転送レート：11/5.5/2/1Mbps（自動切替）、有線インタフェース：WAN側1ポート（100BASE-TX/10BASE-T）、 LAN側4ポート（100BASE-TX/10BASE-T、スイッチングハブ機能付）、セキュリティ規格IEEE802.1x対応、 VPNパススルー対応、IPv6（トンネル/デュアルスタック）対応、UPnP機能によりWindows® Messenger対応、 無線LANのセキュリティを強化するIEEE802.1x対応。 必須ハード：無線LAN機能（802.11b）が標準装備でないFMVシリーズで無線機能を使う場合、 ワイヤレスLANカード（FMV-JW183/W182）が必要 ※ワイヤレスLAN機器との通信距離は見通しのよいところで約25m、最大接続台数は10台（推奨） ＊1：FMV-DESKPOWER L70G/F、C90GV/F、CE50G7/Sでは未サポート。 注）本製品は日本仕様です。日本以外ではご使用になれません。
F5	ワイヤレスLAN用アンテナ	FMV-WANT1	済	—	—	—	—	—	—	—	—	—	9,000	ワイヤレスLANカード（FMV-W182）専用オプションアンテナ。
F6	ワイヤレスLANカード	FMV-W182	済	●	●	●	×	⑨	●	●	●	●	22,000	PCIバス用<ハーフサイズ>、伝送速度：11/5.5/2/1Mbps（自動切替）（IEEE802.11b準拠）、Wi-Fi準拠、ドライバ、 ユーティリティソフト添付 注）ワイヤレスLAN機能を装備した機種につきましては標準内蔵のワイヤレスLAN機能をご利用ください。 注）複数LANでの同時通信については、P34、P61「注）複数LAN同時通信の可否について」をご参照下さい。 ※LANに接続するにはワイヤレスLANステーション（FMWT-501/52B/52AB/52BB）、 ワイヤレスブロードバンドルータ（FMWBR-102）、ファミリーネットワークステーション（FMFNS-104）、 ファミリーネットワークステーション-T（FMFNS-204）のどれかが必要。 注）FMV-C310の下段［120mm］のバスには搭載不可。詳細についてはP32「注5）拡張バスについて」をご参照ください。 注）本製品は日本仕様です。日本以外ではご使用になれません。
F7	ワイヤレスLANカード	FMV-JW183	済	×	×	×	●	⑫	●	●	●	●	8,000	PCカード、伝送速度：11/5.5/2/1Mbps（自動切替）（IEEE802.11b準拠）、ドライバ、ユーティリティソフト添付、Wi-Fi準拠。 注）ワイヤレスLAN機能を装備した機種につきましては標準内蔵のワイヤレスLAN機能をご利用ください。 注）複数LANでの同時通信については、P34、P61「注）複数LAN同時通信の可否について」をご参照下さい。 ※LANに接続するにはワイヤレスLANステーション（FMWT-501/52B/52AB/52BB）、ワイヤレスブロードバンドルータ（FMWBR-102）、ファミリーネットワークステーション（FMFNS-104）のどれかが必要。 注）本製品は日本仕様です。日本以外ではご使用になれません。
F8	ファミリーネットワーク ステーション	FMFNS-104	済	×	×	×	×	⑫	●	●	●	●	オープン価格 （注7）	ホームサーバー機能付きネットワークステーション、ワイヤレスブロードバンドルータ機能あり、 ファイル/プリンタ/インターネット接続の共有が可能、 HDD容量：80GB、簡易グループウェア「ファミリーネットワークウェア」搭載 無線インタフェース：IEEE802.11g、転送レート54/48/36/24/18/12/9/6Mbps（自動切替）、 IEEE802.11b、転送レート11/5.5/2/1Mbps（自動切替） 有線インタフェース：WAN側1ポート（100BASE-TX/10BASE-T）、LAN側1ポート（100BASE-TX/10BASE-T） ネットワークキー（WEP）：64/128/152bit対応、 使用可能チャンネル：1～13ch（IEEE802.11g）、 1～14ch（IEEE802.11b） 必須ハード：ワイヤレスLANカード（FMV-JW481/JW183/W182）。 もしくはワイヤレスLAN機能搭載のFMV-DESKPOWERシリーズ もしくは有線LAN機能搭載のFMV-DESKPOWERシリーズ ※通信可能距離：約25m（環境による）、最大接続台数：10台（推奨） 注）本製品は日本仕様です。日本以外ではご使用になれません。
F9	ファミリーネットワーク ステーション-T	FMFNS-204	済	×	×	×	×	⑬ ＊1	●	×	●	●	オープン価格 （注7）	ホームサーバー機能付きネットワークステーション、ワイヤレスブロードバンドルータ機能あり、 ファイル/プリンタ/インターネット接続の共有が可能、 ハードウェアエンコード機能付きテレビチューナ搭載、 HDD容量：120GB、簡易グループウェア「ファミリーネットワークウェア」搭載 無線インタフェース：IEEE802.11g、転送レート54/48/36/24/18/12/9/6Mbps（自動切替）、 IEEE802.11b、転送レート11/5.5/2/1Mbps（自動切替） 有線インタフェース：WAN側1ポート（100BASE-TX/10BASE-T）、LAN側1ポート（100BASE-TX/10BASE-T） ネットワークキー（WEP）：64/128/152bit対応、 使用可能チャンネル：1～13ch（IEEE802.11g）、 1～14ch（IEEE802.11b） 必須ハード：ワイヤレスLANカード（FMV-JW481/W182）。 もしくはワイヤレスLAN機能搭載のFMV-DESKPOWERシリーズ ＊1：テレビチューナ機能が使用できるのは、FMV-DESKPOWER CE30G5、CE30G7のみとなります。 ※テレビチューナ機能は、Win XP Homeのみサポート。 ※通信可能距離：約25m（環境による）、最大接続台数：10台（推奨） 注）本製品は日本仕様です。日本以外ではご使用になれません。
F10	ツイストペアケーブル （エンハンスドカテゴリ5）	TPCBL-C005	済	—	—	—	—	—	—	—	—	—	＊ 3,500	5m　LANインタフェース-HUB間接続ケーブル
		TPCBL-C010	済	—	—	—	—	—	—	—	—	—	＊ 3,900	10m　1000BASE-T/100BASE-TX/10BASE-T用（エンハンスドカテゴリ5）
		TPCBL-C015	済	—	—	—	—	—	—	—	—	—	＊ 4,700	15m
		TPCBL-C030	済	—	—	—	—	—	—	—	—	—	＊ 7,200	30m
		TPCBL-C050	済	—	—	—	—	—	—	—	—	—	＊ 10,300	50m
		TPCBL-C100	済	—	—	—	—	—	—	—	—	—	＊ 18,000	100m　＊標準価格（円、税別）
F11	ツイストペアケーブル （カテゴリ5）	TPCBL-B005	済	—	—	—	—	—	—	—	—	—	＊ 2,650	5m　LANインタフェース-HUB間接続ケーブル
		TPCBL-B010	済	—	—	—	—	—	—	—	—	—	＊ 3,000	10m　100BASE-TX/10BASE-T用（カテゴリ5）
		TPCBL-B015	済	—	—	—	—	—	—	—	—	—	＊ 3,600	15m
		TPCBL-B030	済	—	—	—	—	—	—	—	—	—	＊ 5,500	30m
		TPCBL-B050	済	—	—	—	—	—	—	—	—	—	＊ 7,900	50m
		TPCBL-B100	済	—	—	—	—	—	—	—	—	—	＊ 13,800	100m　＊標準価格（円、税別）

⑨FMV-DESKPOWER Tシリーズ、Lシリーズ、C90GV/F、CE50G7/Sの場合、搭載（接続）不可。
⑫FMV-DESKPOWER L70G/F、C90GV/F、CE50G7/Sの場合、搭載（接続）不可。
⑬FMV-DESKPOWER L70G/F、C90GW/C、C90GV/F、CE50G7/Sの場合、搭載（接続）不可。

※：「適応OS」については、P41をご覧ください。

（注7）オープン価格の商品は標準価格または希望小売価格を定めていません。

■ハードウェア一覧

●：適用可　×：適用不可

項	品名	型名	提供時期	適応機種 A	適応機種 B	適応機種 C	適応機種 D	適応機種 E	適応OS ※ WinXP Home	適応OS ※ WinXP MCE	適応OS ※ WinXP Pro	適応OS ※ Win2000	希望小売価格（円、税別）	備考
														A：FMV-W610 B：FMV-E610 C：FMV-C610、CX610、C310 D：FMV-K610 E：FMV-DESKPOWER T50G、T90G、L50G、L70G、L70G/F、CE30G5、CE30G7、CE50G7、CE50G7/M、CE50G7/S、CE50GW、CE70G7、CE70GV、C70G7、C70GV、C90GW/C、C90GV/F
F12	LANカード（1000BASE-T）	FMV-1812	済	●	●	●	×	⑨	●	×	●	●	8,200	PCIバス用《ハーフサイズ》、1000BASE-T/100BASE-TX/10BASE-T伝送路接続用、Wakeup on LAN対応、ネットワークブート機能搭載、必須ハード：ツイストペアケーブル 注）複数LANでの同時通信については、P34、P61「注）複数LAN同時通信の可否について」をご参照下さい。 ※Wakeup on LAN機能、ネットワークブート機能は、パソコン本体がサポートしている場合のみ使用可能です。 ※電源断状態からのWakeup on LAN機能は使用できません。
F13	LANカード（100BASE-TX/セキュリティ対応）	FMV-1803S	済	●	●	●	×	⑨	●	●	●	●	12,400	PCIバス用《ハーフサイズ》、100BASE-TX/10BASE-T伝送路接続用、IPSecによる暗号化通信をサポート、3DES（Triple Data Encryption Standard）対応、Wakeup on LAN対応、ネットワークブート機能搭載、必須ハード：ツイストペアケーブル 注）複数LANでの同時通信については、P34、P61「注）複数LAN同時通信の可否について」をご参照下さい。 ※Wakeup on LAN機能、ネットワークブート機能は、パソコン本体がサポートしている場合のみ使用可能です。
F14	通信カードV/X	FMV-1672	済	●	●	●	×	⑨	●＊1	●＊1	●＊1	●＊1	84,000	PCIバス用《ハーフサイズ》、V.24/X.21 インタフェース 必須ハード：V.24…FMV-CBL604/607、X.21…FMV-CBL841/842（ケーブルの同時使用不可） 必須ソフト：通信制御サービス ＊1：通信制御サービスV6.0 L40以降で対応。
F15	RS-232Cケーブル	FMV-CBL604	済	—	—	—	—	—	—	—	—	—	5,400	通信カードV/X－モデム間接続ケーブル1.5m（Dsub-15-Dsub-25）、V.24インタフェース用 必須ハード：FMV-1671/1672
F16	RS-232Cケーブル	FMV-CBL607	済	—	—	—	—	—	—	—	—	—	16,800	通信カードV/X－モデム間接続ケーブル15m（Dsub-15-Dsub-25）、V.24インタフェース用 必須ハード：FMV-1671/1672
F17	DSUケーブル（X.21）	FMV-CBL841	済	—	—	—	—	—	—	—	—	—	5,400	通信カードV/X－モデム間接続ケーブル1.5m（Dsub-15-Dsub-15）、X.21インタフェース用 必須ハード：FMV-1671/1672
F18	DSUケーブル（X.21）	FMV-CBL842	済	—	—	—	—	—	—	—	—	—	16,800	通信カードV/X－モデム間接続ケーブル15m（Dsub-15-Dsub-15）、X.21インタフェース用 必須ハード：FMV-1671/1672
F19	ISDNカード	FMV-1662	済	●	●	●	×	⑨	●＊1	●＊1	●＊1	●＊1	100,800	PCIバス用《ハーフサイズ》、ISDN網接続用カード8Pモジュラーケーブル添付 Windows® XP/2000/Windows NT® 4.0/3.51/98/Me用ドライバ添付 ＊1：通信制御サービスV6.0 L40以降で対応。 注）ローゼットは別手配となります。 注）FMV-C610/CX610/C310の下段（120mm）のバスには搭載不可。詳細についてはP32「注5）拡張バスについて」をご参照ください。
F20	FAXモデムカード-56000（全二重）	FMV-FX533	済	●	●	●	×	×	●	×	●	●＊1＊2＊3	25,000	PCIバス用《ハーフサイズ》、データ：56Kbps（受信）／33.6Kbps（送信）、FAX：14.4Kbps、二線式全二重通信、ヘッドセット対応、PC内蔵サウンド連携可能、ATコマンド対応（V.25ter）、V.90/K56flex、V.42bis、MNP-5、FAX Class1、ボイス／FAX／通信用ソフト（BITWARE™） ＊1：対象OSのドライバは下記ホームページよりダウンロードして下さい。 インターネット富士通パソコン情報ページ「FM WORLD」（http://www.fmworld.net/biz/） ＊2：ナンバディスプレイ対応回線に接続する場合は、省電力機能は使用できません。 ＊3：添付のBITWARE™は使用できません。 注）サウンドケーブルによる連携機能はサポートしておりません。 注）56Kbps/33.6Kbpsはハードウェアの最大性能であり、ソフトウェアまたは回線の状態により通信速度は異なります。 注）FMV-C610/CX610/C310の下段［120mm］のバスには搭載不可。詳細についてはP32「注5）拡張バスについて」をご参照ください。

⑨FMV-DESKPOWER Tシリーズ、Lシリーズ、C90GV/F、CE50G7/Sの場合、搭載（接続）不可。

※：「適応OS」については、P41をご覧ください。

■ハードウェア一覧

●：適用可　×：適用不可

項	品名	型名	提供時期	適応機種 A	適応機種 B	適応機種 C	適応機種 D	適応機種 E	適応OS ※ WinXP Home	適応OS ※ WinXP MCE	適応OS ※ WinXP Pro	適応OS ※ Win2000	希望小売価格（円、税別）	備考
														A：FMV-W610 B：FMV-E610 C：FMV-C610、CX610、C310 D：FMV-K610 E：FMV-DESKPOWER T50G、T90G、L50G、L70G、L70G/F、CE30G5、CE30G7、CE50G7、CE50G7/M、CE50G7/S、CE50GW、CE70G7、CE70GV、C70G7、C70GV、C90GW/C、C90GV/F
F21	シリアルパラレルカード	FMV-103	済	●	●	●	×	×	● ＊1 ＊2	×	● ＊1 ＊2	● ＊1 ＊2	18,400	PCIバス用《ハーフサイズ》、シリアルポート（RS-232C、9PIN）×1、 パラレルポート（セントロニクス準拠、25PIN）×1、各種ドライバ添付 必須ハード：シリアル…FMV-CBL606/FMV-CBL501/FMB-CBL501、パラレル…FMV-CBL712 ＊1：ACPI S3モードを未サポート。 ＊2：同時搭載は2枚まで（パラレルポートは1ポートのみ接続可能、シリアルポートは2ポート接続可能） 注）以下の周辺機器との接続には使用できません。FMRP-202 注）Windows® XP使用時のサポート周辺機器は以下の通りです。 XL-2110/6700、FMPR-5000/5100/5300/5300E/5400/5600 注）FMV-C610/CX610/C310の下段［120mm］のバスには搭載不可。詳細についてはP32「注5）拡張バスについて」をご参照ください。
F22	電源制御カード	FMV-RP104	済	●	×	●	×	×	×	×	●	●	57,100	PCIバス用、LAN上の任意のパソコンから本カード搭載パソコンの電源投入/切断（自動シャットダウン）が可能、 最大12ヶ月のカレンダースケジュールによる自動電源制御が可能、オプションによりUPSと連携が可能。 Windows® XP Pro/2000/Me/98、WindowsNT® 3.5/4.0（SP6aまで）用制御ソフト添付。 必須ハード：電源制御ケーブルセット、ツイストペアケーブル、 UPS連携時：UPS接続用ケーブル（FMCBL622）〈FMUP-202接続時のみ〉
F23	電源制御ケーブルセット	FMVRPCBL5	済	●	×	×	×	×	－	－	－	－	8,400	電源制御カード（FMV-RP104）を搭載する場合に必須。
F24	電源制御ケーブルセット	FMVRPCBL6	済	×	×	③	×	×	－	－	－	－	8,400	電源制御カード（FMV-RP104）を搭載する場合に必須。
F25	電源制御ケーブルセット	FMVRPCBL7	済	×	×	①	×	×	－	－	－	－	8,400	電源制御カード（FMV-RP104）を搭載する場合に必須。
F26	UPS接続用ケーブル	FMCBL622	済	●	×	●	×	×	－	－	－	－	8,400	電源制御カード－無停電電源装置（FMUP-202）間接続用ケーブル。UPS連携機能を使用するためのケーブル。
F27	セキュアPCIカード	FMV-141	済	●	×	①	×	×	×	×	×	●	31,000	PCIバス用《ハーフサイズ》、ファイルの暗号化/復号化処理をサポート、3DES（Triple Data Encryption Standard）対応
F28	ISDNカード	FMV-J164	済	×	×	×	●	×	● ＊1	×	● ＊1	● ＊2	92,400	PC Card Standard準拠、INSネット64回線接続用、専用接続ケーブル添付（RJ-45） Windows® 2000/Me/98用ドライバ添付 Windows®XP用ドライバは下記ホームページよりダウンロードして下さい。 インターネット富士通パソコン情報ページ「FM WORLD」（http://www.fmworld.net/biz/） ＊1：通信制御サービス V6.0 L30以降で対応。 ＊2：インターネット接続以外の運用は、通信制御サービスV6.0 L20以降が必要。 注）MPによる128Kbps通信はできません。 注）ローゼットは別手配となります。
F29	通信カードV	FMV-J163	済	×	×	×	● ＊1	×	● ＊2	×	● ＊2	● ＊3	84,000	PC Card Standard準拠、V.24/V.28インタフェース、専用接続ケーブル添付（D-SUB 25ピン） 必須ソフト：通信制御サービス、ベーシック手順ライブラリ、又は全銀協パソコン手順ライブラリの中から用途により選択。以下の＊を参照。 ＊1：FMV-K610でベーシック手順ライブラリまたは全銀協パソコン手順ライブラリを使用する場合、SCSIカードとの同時使用不可。 ＊2：通信制御サービス V6.0 L30以降で対応。 ＊3：通信制御サービスV6.0 L20以降、ベーシック手順ライブラリV1.1 L60以降、全銀協パソコン手順ライブラリV1.1 L50以降で対応。

①FMV-C610、CX610のみ、搭載（接続）可。
③FMV-C310のみ、搭載（接続）可。

※：「適応OS」については、P41をご覧ください。

注）　複数LAN同時通信の可否について

- OSが、Win XP Pro / XP Home / XP MCE / 2000 Proでの環境の場合、複数のLANによる同時通信が可能になります。
  構成によっては不可能な場合があります。下表でご確認下さい。

●：同時通信可能　×：同時通信不可能　－：構成上不可能又は無意味

LAN形式	構成	有線LAN 内蔵（標準搭載）	有線LAN 内蔵（カスタムメイド）	有線LAN PCIカード（オプション）	IEEE802.11a準拠無線LAN 内蔵（標準搭載）	IEEE802.11a準拠無線LAN PCカード	IEEE802.11b準拠無線LAN 内蔵（標準搭載）	IEEE802.11b準拠無線LAN PCカード	IEEE802.11b準拠無線LAN PCIカード（オプション）	IEEE802.11g準拠無線LAN 内蔵（標準搭載）	IEEE802.11g準拠無線LAN PCカード
有線LAN	内蔵（標準搭載）	－	●	●	●	●	●	●	●	●	●
	内蔵（カスタムメイド）	●	－	●	●	●	●	●	●	●	●
	PCIカード（オプション）	●	●	●	●	●	●	●	●	●	●
IEEE802.11a準拠無線LAN	内蔵（標準搭載）	●	●	●	－	×	－	×	×	－	×
	PCカード	●	●	●	×	×	●※1	×	●※1	×	×
IEEE802.11b準拠無線LAN	内蔵（標準搭載）	●	●	●	－	●※1	－	×	×	－	×
	PCカード	●	●	●	×	×	×	×	×	×	×
	PCIカード（オプション）	●	●	●	×	●※1	×	×	×	×	×
IEEE802.11g準拠無線LAN	内蔵（標準搭載）	●	●	●	－	×	－	×	×	－	×
	PCカード	●	●	●	×	×	×	×	×	×	×

※1：FMV-JW481との組み合わせは不可。

■ハードウェア一覧

●：適用可　×：適用不可

項	品名	型名	提供時期	適応機種 A	適応機種 B	適応機種 C	適応機種 D	適応機種 E	適応OS※ WinXP Home	適応OS※ WinXP MCE	適応OS※ WinXP Pro	適応OS※ Win2000	希望小売価格（円、税別）	備考
														A：FMV-W610 B：FMV-E610 C：FMV-C610、CX610、C310 D：FMV-K610 E：FMV-DESKPOWER T50G、T90G、L50G、L70G、L70G/F、CE30G5、CE30G7、CE50G7、CE50G7/M、CE50G7/S、CE50GW、CE70G7、CE70GV、C70G7、C70GV、C90GW/C、C90GV/F
G. 拡張機器														
G1	TA機能付ネットワークステーション	FMNS-101	済	●	●	●	●	⑫	●	●	●	●	41,800	ISDNターミナルアダプタ、ISDNダイヤルアップルータ、ブロードバンドルータ機能を持つネットワークステーション。 DSU内蔵。専用オプションのワイヤレスLANキット（FMNS-WL1）により、ワイヤレスLANクライアントPCからのルータ接続が可能。PPPoE、ローミング対応。USBポート×1、RS-232Cポート×1（ターミナルアダプタモード専用）、LANポート（100BASE-TX/10BASE-T）×1（ルータモード専用）、アナログポート×3（TEL1ポートのみ乾電池による停電バックアップ可）ISDN通信速度：同期：128/64kbps、非同期：57.6k/38.4k/19.2k/9.6kbps、PIAFS 32k/64kbps（PIAFS V2.0/2.1）USBポート/RS-232Cポート同時使用可（64kbpsのみ） ※ダイヤルアップルータモードでは128/64kbpsのみ 注）電源OFF時（停電時）、アナログポートTEL1以外に接続した機器及びS/T点インタフェースに接続した機器は使用できません。 注）本装置とパソコン本体間は非同期通信のみサポート（エミュレータ接続は不可） 注）RS-232C接続時は、パソコン本体の最大通信速度が115.2kbpsのため、128kbpsの最大値での通信を行うことができません。 注）ターミナルアダプタモードとルータモードは排他動作 FMNS-WL1はご利用できません。 S3/S4は未サポートです。 ワイヤレスLANクライアントPC用必須ハード：ワイヤレスLANカード（FMV-JW182/W182） ※ターミナルアダプタモードの場合は不要 注）ワイヤレスLANカードの最大接続台数は10台（推奨）
G2	FAXモデム-56000	FMFX-511	済	●	●	●	●	×	●	×	●	●	29,200	56000bps（データ受信）/33600bps（データ送信）、14400bps（FAX）、FAX Class1/2、二線式全二重通信、ATコマンド対応、ACアダプタ/RS-232Cケーブル添付 注）56kbps/33.6kbpsはハードウェアの最大性能であり、ソフトウェアまたは回線の状態により通信速度は異なります。
G3	指紋認識装置	FS-210P	済	●	●	●	●	×	●	×	●	●	25,000	指紋認識装置、認識照合方式：特徴相関法、本人受理率：99%／他人受理率：0.002%、パラレルインタフェース接続、専用デバイスドライバ添付、指紋ログオンソフトログオン for Fingsensor（標準添付）添付、PS/2必須（電源供給用） 注）カスタムメイドのスマートカードリーダ/ライタ追加、スマートカードリーダ/ライタ付OADGキーボード（FMV-KB331S/332S）、など他の認証製品との併用はできません。 注）カスタムメイドオプションのワイヤレスキーボード/マウスとの同時使用不可。
G4	指紋認識装置	FS-210U	済	●	●	●	●	●	●	●	●	●	25,000	指紋認識装置、認識照合方式：特徴相関法、本人受理率：99%／他人受理率：0.002%、USB接続、専用デバイスドライバ添付、指紋ログオンソフトログオン for Fingsensor（標準添付）添付 注）カスタムメイドのスマートカードリーダ/ライタ追加、スマートカードリーダ/ライタ付OADGキーボード（FMV-KB331S/332S）、など他の認証製品との併用はできません。
G5	バイオ認証装置	FMSE-C101	済	●	●	●	●	●	●	●	●	●	292,000	Windowsログインや各種アプリケーションへのログインがパスワードに代わり指紋により実行可能なログインシステムの構築が簡単にできる装置。指紋認識装置対応、LANインタフェース対応、最大500ユーザ（1：Nの場合は最大100ユーザ）
G6	スマートカードホルダー	FMV-J501	済	×	×	×	●	×	●	×	●	●	12,600	スマートカードリーダライタ対応PCカード、 スマートカード/認証ソフトウェア「SMART ACCESS/BASE（V2.0 L40A）」添付 スマートカード：接触型、ISO/IEC7816準拠（JICSAP v1.0規格）1枚添付。 注）指紋センサーなど他の認証製品との併用はできません。
－	スマートカード	FMSMA-C1	済	－	－	－	－	－	－	－	－	－	10,400	専用スマートカードの補充用。5枚組。
G7	ステレオスピーカ	FMSP-103	済	●	●	●	×	×	－	－	－	－	5,700	アンプ内蔵外付スピーカ、3W×3W、ACアダプタ標準添付（乾電池運用は不可）
G8	スイーベルユニット	FMV-CXSV3	済	×	×	×	●	×	－	－	－	－	2,500	FMV-K610専用スイーベル機構。BL-ライトグレー色。本体フット部に設定。左右80 ℃回転可能
G9	カラーモバイルスキャナ	RS-C40U	済	●	●	●	●	●	●＊1	●＊1	●＊1	●	25,000	手操作型カラーペンスキャナ、読取速度：600×600dpi、原稿サイズ：最大A6、USBインタフェース読取速度：カラー2.0ms/Line（A6サイズ、300dpi読取り約3秒）、対応ソフト「Scanbox Pro、INTACTA.CODE再生プログラム」標準添付、ケーブル長100cm、CD-ROM添付（TWAIN対応ドライバ、Windows®XP Pro/XP Home/2000/Me/98専用） ＊1：TWAINドライバ　V1.0L12以降で対応。FMWORLD.NET（http://www.fmworld.net/biz/）で提供しているドライバ/アプリケーションが必要です。
G10	コンピュータ直結ケーブル（AT-AT）	FMV-CBL501	済	－	－	－	－	－	－	－	－	－	5,400	FMV本体-FMV本体間接続ケーブル（Dsub9-Dsub9）
G11	コンピュータ直結ケーブル（FMR-AT）	FMB-CBL501	済	－	－	－	－	－	－	－	－	－	5,400	FMV本体-FMR本体／RS-232C周辺機器間接続ケーブル（Dsub9-Dsub25）
G12	電源制御ボックス	FMRP-202	済	●	●	●	●	×	×	×	●	●	183,100	クライアント端末からネットワーク経由でパソコンサーバの電源制御（自動シャットダウン）が可能。 最大12ヶ月のカレンダースケジュールによる自動電源制御が可能、UPSと連携し停電時の（自動シャットダウン）が可能。 必須ハード：コンピュータ直結ケーブル（FMB-CBL501）、ツイストペアケーブルまたはAUIケーブル、UPS接続用ケーブル（FMCBL617）〈FMUP-202接続時〉 必須ソフト：「Power MANagement for Windows V1.1」
G13	UPS接続用ケーブル	FMCBL617	済	－	－	－	－	－	－	－	－	－	8,400	電源制御ボックス－FMUP-202間接続用ケーブル、UPS連携機能を使用する場合必須。 必須ハード：FMRP-202、FMUP-202
G14	無停電電源装置	FMUP-202	済	●	●	●	●	●＊1	●	●	●	●	65,500	停電、瞬断の発生時にパソコンに電力を供給するための装置、定格容量：700VA/450W ＊1：UPSのバックアップ機能のみ使用可能。
G15	UPS接続用ケーブル	FMCBL623	済	－	－	－	－	－	－	－	－	－	8,400	FMVシリーズ本体－FMUP-202間接続用、OS標準のUPSサービスを使用するためのケーブル

⑫FMV-DESKPOWER L70G/F、C90GV/F、CE50G7/Sの場合、搭載（接続）不可。

※：「適応OS」については、P41をご覧ください。

■ハードウェア一覧

●：適用可　×：適用不可

項	品名	型名	提供時期	適応機種 A	適応機種 B	適応機種 C	適応機種 D	適応機種 E	適応OS※ WinXP Home	適応OS※ WinXP MCE	適応OS※ WinXP Pro	適応OS※ Win2000	希望小売価格（円、税別）	備考
														A：FMV-W610 B：FMV-E610 C：FMV-C610、CX610、C310 D：FMV-K610 E：FMV-DESKPOWER T50G、T90G、L50G、L70G、L70G/F、CE30G5、CE30G7、CE50G7、CE50G7/M、CE50G7/S、CE50GW、CE70G7、CE70GV、C70G7、C70GV、C90GW/C、C90GV/F
H. プリンタ														
H1	プリンタケーブル	FMV-CBL712	済	パラレルインタフェースに接続				×	—	—	—	—	2,500	FMV本体―プリンタ間接続ケーブル、1.5m
H2	プリンタLANアダプタ	FM-LNA110	済	LAN上に直接接続					×	×	● ＊1	●	57,000	LAN上に直接接続。プリントサーバまたはリモートプリンタとして利用。100BASE-TX、10BASE-T対応、パラレルX1、プリンタのパラレルコネクタに直接接続 ＊1：今後対応予定。
H3	プリンタUSBケーブル	FMV-CBL722	済	USBインタフェースに接続					●	●	●	●	7,500	USB（パソコン側）～パラレル（プリンタ側）インタフェース変換接続ケーブル （USBインタフェース～パラレルインタフェース）長さ約2.5m
H4	漢字プリンタ-15	FMPR-373A	済	●	●	●	●	● ＊1	● ＊2	● ＊2	● ＊2	●	107,000	モノクロ、15インチ、24×24ドット、75CPS、複写枚数：オリジナル＋4枚、ESC/P・FMシーケンス対応、プリンタドライバ標準添付。 必須ハード：プリンタケーブル（FMV-CBL712）、プリンタLANアダプタ（FM-LNA110）、プリンタUSBケーブル（FMV-CBL722）のいずれかが必要。 ＊1：プリンタUSBケーブル（FMV-CBL722）、プリンタLANアダプタ（FM-LNA110）を使用した場合のみ接続可能。 ＊2：FMWORLD.NET（http://www.fmworld.net/biz/）で提供しているドライバ/アプリケーションが必要です。
H5	カラーユニット	FMPR-CL2	済	—	—	—	—	—	—	—	—	—	10,000	FMPR-373A用オプション、7色（R,G,B,Y,M,C,K）対応
H6	カットシートフィーダ	FMPR-CF7	済	—	—	—	—	—	—	—	—	—	25,000	FMPR-373A用オプション、ハガキ、B5縦～B4横（手差しはA3横）まで、160枚、（1ビン目）、複写紙は使用不可
H7	ホッパユニット	FMPR-CF71	済	—	—	—	—	—	—	—	—	—	16,800	FMPR-373A用オプション、B5縦～B4横まで、160枚、（2ビン目）、複写紙は使用不可
H8	多目的プリンタ	FMPR-671B	済	●	●	●	●	● ＊1	● ＊2	● ＊2	● ＊2	●	655,000	モノクロ、15インチ、24×24ドット、100CPS、複写枚数：オリジナル＋4枚、ESC/P・FMシーケンス、エミュレーション切替機能、K端末エミュレータ対応、多目的プリンタライブラリ/多目的プリンタドライバ添付（バーコード、IDマークの印刷／読取等が可能） 必須ハード：プリンタケーブル（FMV-CBL712）、プリンタLANアダプタ（FM-LNA110）のいずれかが必要。 ＊1：プリンタUSBケーブル（FMV-CBL722）、プリンタLANアダプタ（FM-LNA110）を使用した場合のみ接続可能。 ＊2：FMWORLD.NET（http://www.fmworld.net/biz/）で提供しているドライバ/アプリケーションが必要です。
H9	用紙反転ユニット	FMPR-655Z1	済	—	—	—	—	—	—	—	—	—	84,000	FMPR-671B用オプション、単票用紙両面印刷、フェースダウン排出可
H10	水平漢字プリンタ-15	FMPR5600	済	●	●	●	●	● ＊1	● ＊2	● ＊2	● ＊2	●	502,000	水平インサータ方式、モノクロ、15インチ、24×24ドット、180CPS、複写枚数：オリジナル＋7枚 （高複写モード時：オリジナル＋8枚）、ESC/P・FMシーケンス対応、自動紙厚調整機能、連単自動切替機能 必須ハード：プリンタケーブル（FMV-CBL712）、プリンタLANアダプタ（FM-LNA110）、プリンタUSBケーブル（FMV-CBL722）のいずれかが必要。 ＊1：プリンタUSBケーブル（FMV-CBL722）、プリンタLANアダプタ（FM-LNA110）を使用した場合のみ接続可能。 ＊2：FMWORLD.NET（http://www.fmworld.net/biz/）で提供しているドライバ/アプリケーションが必要です。 注）プリンタUSBケーブル（FMV-CBL722）使用時は、FMPRモニタ、リモートパネルは使用できません。
H11	カットシートフィーダ	FMPR673CF1	済	—	—	—	—	—	—	—	—	—	37,800	FMPR5600/5400/5100/5000用オプション、ハガキ～A3対応、最大120枚 注）本オプションを装着する場合、フロント標準のトラクタユニットを取り外す必要があります。
H12	水平漢字プリンタ-15	FMPR5400	済	●	●	●	●	● ＊1	● ＊2	● ＊2	● ＊2	●	376,000	水平インサータ方式、モノクロ、15インチ、24×24ドット、130CPS、複写枚数：オリジナル＋7枚 （高複写モード時：オリジナル＋8枚）、ESC/P・FMシーケンス対応、自動紙厚調整機能、連単自動切替機能 必須ハード：プリンタケーブル（FMV-CBL712）、プリンタLANアダプタ（FM-LNA110）、プリンタUSBケーブル（FMV-CBL722）のいずれかが必要。 ＊1：プリンタUSBケーブル（FMV-CBL722）、プリンタLANアダプタ（FM-LNA110）を使用した場合のみ接続可能。 ＊2：FMWORLD.NET（http://www.fmworld.net/biz/）で提供しているドライバ/アプリケーションが必要です。 注）プリンタUSBケーブル（FMV-CBL722）使用時は、FMPRモニタ、リモートパネルは使用できません。
H13	水平漢字プリンタ-15	FMPR5300E	済	●	●	●	●	● ＊1	● ＊2	● ＊2	● ＊2	●	292,000	水平インサータ方式、モノクロ、15インチ、24×24ドット、125CPS、複写枚数：オリジナル＋5枚 （高複写モード時：オリジナル＋7枚）、ESC/Pシーケンス対応、エミュレーション切替機能、自動紙厚調整機能、連単自動切替機能 必須ハード：プリンタケーブル（FMV-CBL712）、プリンタLANアダプタ（FM-LNA110）、プリンタUSBケーブル（FMV-CBL722）のいずれかが必要。 ＊1：プリンタUSBケーブル（FMV-CBL722）、プリンタLANアダプタ（FM-LNA110）を使用した場合のみ接続可能。 ＊2：FMWORLD.NET（http://www.fmworld.net/biz/）で提供しているドライバ/アプリケーションが必要です。
		FMPR5300	済	●	●	●	●	● ＊1	● ＊2	● ＊2	● ＊2	●	334,000	水平インサータ方式、モノクロ、15インチ、24×24ドット、125CPS、複写枚数：オリジナル＋5枚 （高複写モード時：オリジナル＋7枚）、ESC/P・FMシーケンス対応、エミュレーション切替機能、自動紙厚調整機能、連単自動切替機能 必須ハード：プリンタケーブル（FMV-CBL712）、プリンタLANアダプタ（FM-LNA110）、プリンタUSBケーブル（FMV-CBL722）のいずれかが必要。 ＊1：プリンタUSBケーブル（FMV-CBL722）、プリンタLANアダプタ（FM-LNA110）を使用した場合のみ接続可能。 ＊2：FMWORLD.NET（http://www.fmworld.net/biz/）で提供しているドライバ/アプリケーションが必要です。
H14	カットシートフィーダ	FMPR-CF9	済	—	—	—	—	—	—	—	—	—	58,800	FMPR5300E/5300用オプション、ハガキ～B4対応、最大200枚
H15	トラクタユニット	FMPR-TU9	済	—	—	—	—	—	—	—	—	—	12,000	FMPR5300E/5300用オプション、連続帳票用紙リア給紙用

ページプリンタの印字速度は、ハードウェアの最大印字速度であり、実際の印字速度は、データ転送時間等のソフトウェアの処理時間が付加されます。

※：「適応OS」については、P41をご覧ください。

■ハードウェア一覧

●：適用可　×：適用不可

項	品名	型名	提供時期	適応機種 A	適応機種 B	適応機種 C	適応機種 D	適応機種 E	適応OS※ WinXP Home	適応OS※ WinXP MCE	適応OS※ WinXP Pro	適応OS※ Win2000	希望小売価格（円、税別）	備考
														A：FMV-W610 B：FMV-E610 C：FMV-C610、CX610、C310 D：FMV-K610 E：FMV-DESKPOWER T50G、T90G、L50G、L70G、L70G/F、CE30G5、CE30G7、CE50G7、CE50G7/M、CE50G7/S、CE50GW、CE70G7、CE70GV、C70G7、C70GV、C90GW/C、C90GV/F
H16	水平漢字プリンタ-15	FMPR5100	済	●	●	●	●	● ＊1	● ＊2	● ＊2	● ＊2	●	208,000	水平インサータ方式、モノクロ、15インチ、24×24ドット、80CPS、複写枚数：オリジナル+4枚（高複写モード時オリジナル+7枚）、ESC/P・FMシーケンス対応、自動紙厚調整／エミュレーション切替／連単自動切替機能単票セット時に自動的に用紙の斜行を補正する単票セットフリー機構装備Windowsプリンタドライバ標準添付 必須ハード：プリンタケーブル（FMV-CBL712）、プリンタLANアダプタ（FM-LNA110）、プリンタUSBケーブル（FMV-CBL722）のいずれかが必要。 ＊1：プリンタUSBケーブル（FMV-CBL722）、プリンタLANアダプタ（FM-LNA110）を使用した場合のみ接続可能。 ＊2：FMWORLD.NET（http://www.fmworld.net/biz/）で提供しているドライバ/アプリケーションが必要です。
		FMPR5000	済	●	●	●	●	● ＊1	● ＊2	● ＊2	● ＊2	●	166,000	水平インサータ方式、モノクロ、15インチ、24×24ドット、67CPS、複写枚数：オリジナル+4枚（高複写モード時オリジナル+7枚）、ESC/P・FMシーケンス対応、自動紙厚調整／エミュレーション切替／連単自動切替機能単票セット時に自動的に用紙の斜行を補正する単票セットフリー機構装備Windowsプリンタドライバ標準添付 必須ハード：プリンタケーブル（FMV-CBL712）、プリンタLANアダプタ（FM-LNA110）、プリンタUSBケーブル（FMV-CBL722）のいずれかが必要。 ＊1：プリンタUSBケーブル（FMV-CBL722）、プリンタLANアダプタ（FM-LNA110）を使用した場合のみ接続可能。 ＊2：FMWORLD.NET（http://www.fmworld.net/biz/）で提供しているドライバ/アプリケーションが必要です。
H17	トラクタユニット	FMPR-TU8	済	—	—	—	—	—	—	—	—	—	12,000	FMPR5100/5000用オプション、前部及び後部からの連帳用紙吸入用（1ユニットプリンタ本体添付）
H18	プリンタケーブル	FMV-CBL713	済	—	—	—	—	—	—	—	—	—	2,500	FMV本体−プリンタ間接続ケーブル、1.5m
H19	水平漢字プリンタ-15 【K端末エミュレータ関連】	FMPR-662	済	●	●	●	●	×	● ＊1	×	● ＊1	●	991,200	モノクロ、15インチ、24×24ドット、230CPS、複写枚数：オリジナル+4枚 （高複写モード（=リア連帳時のみ）時：オリジナル+6枚）、用紙オートローディング機能、自動紙厚調整、連単自動切替機能、単票／連帳の水平搬送可能、汎用プリンタとしてWindows®95/98/NT®4.0/Me/2000/XP配下で使用可能。 Windows®98/NT®4.0/Me/2000用プリンタドライバ／プリンタ制御ライブラリ（バーコード印刷等が可能）添付。 注）省電力機能は使用不可。USB接続不可。ネットワークプリンタ運用不可。 必須ハード：プリンタケーブル（FMV-CBL713） 対応ソフト：Kシリーズ端末エミュレータ（Windows®Me使用時：V4.1 L50～、Windows®2000使用時：V6.1 L10～、Windows®XP使用時：V6.1 L20～） Kシリーズ端末エミュレータによる運用ではKシリーズプリンタが実現する高信頼機能 （紙詰まり発生時の完全リカバリ／異常時のプリンタ情報のKホスト通知等）を使用可能。 ＊1：FMWORLD.NET(http:www.fmworld.net/biz/)で提供しているドライバ/アプリケーションが必要です。
H20	カットシートフィーダ 【K端末エミュレータ関連】	FMPR662CF1	済	—	—	—	—	—	—	—	—	—	79,800	FMPR-662用オプション、単票類の自動給紙処理が可能。
H21	水平漢字プリンタ （K端末エミュレータ専用） 【K端末エミュレータ関連】	FMPR-661K	済	●	●	●	●	×	● ＊1	×	● ＊1	●	359,500	モノクロ、15インチ、24×24ドット、120CPS、複写枚数：オリジナル+4枚、用紙オートローディング機能、自動紙厚調整、連単自動切替機能、単票/連票の水平搬送可能、Windows®専用プリンタ、Windows®98/NT®4.0/Me/2000/XP用プリンタドライバ添付、プリンタ制御ライブラリ（バーコード、IDマークの印刷/読取等が可能）標準添付 注）省電力機能は使用不可。USB接続不可。ネットワークプリンタ運用不可。 必須ハード：プリンタケーブル（FMV-CBL713） 対応ソフト：Kシリーズ端末エミュレータ（Windows®Me使用時：V4.1 L50～、Windows®2000使用時：V6.1 L10～、Windows®XP使用時：V6.1 L20～） Kシリーズ端末エミュレータによる運用ではKシリーズプリンタが実現する高信頼性機能 （紙詰まり発生時の完全リカバリ/異常時のプリンタ情報のKホスト通知等）を使用可能。 ＊1：FMWORLD.NET(http://www.fmworld.net/biz/)で提供しているドライバ/アプリケーションが必要です。
H22	オートシートフィーダ 【K端末エミュレータ関連】	FMPR661SF1	済	—	—	—	—	—	—	—	—	—	58,800	FMPR-661K用オプション、300枚、単票類の自動給紙処理が可能
H23	フェースダウンスタッカユニット 【K端末エミュレータ関連】	FMPR-661S1	済	—	—	—	—	—	—	—	—	—	33,600	FMPR-661K用オプション、スタック枚数150枚、正順スタックが可能
H24	トラクタユニット 【K端末エミュレータ関連】	FMPR-661T1	済	—	—	—	—	—	—	—	—	—	16,800	FMPR-661K用オプション、増設トラクタユニット
H25	カラーページプリンタ	XL-C7300	済	●	●	●	●	● ＊1	● ＊2	● ＊2	● ＊2	●	334,000	A3フルカラー（1670万色、各色256階調）ページプリンタ、印刷速度（片面印刷時）：カラー22枚／分（A4）、モノクロ22枚／分（A4）印刷速度（両面印刷時）：カラー18ページ／分（A4）、モノクロ18ページ／分（A4） 解像度：1200×1200dpi、1200×600dpi、600×600dpi、用紙サイズ：A3～ハガキ 給紙容量：標準660枚～最大3520枚、Windows®プリンタドライバ添付、100BASE-TX（10BASE-T共用） LANインタフェース標準装備 必須ハード：プリンタケーブル（FMV-CBL712）、プリンタUSBケーブル（FMV-CBL722）、ツイストペアケーブルのいずれかが必要。 注）1200×1200dpiで印刷する場合、メモリ増設が必要。 ＊1：ツイストペアケーブルを使用した場合のみ使用可能。 ＊2：FMWORLD.NET（http://www.fmworld.net/biz/）で提供しているドライバ/アプリケーションが必要です。
H26	拡張給紙ユニット-A	XL-EF50R1	済	—	—	—	—	—	—	—	—	—	75,000	XL-C7300用オプション、A3～A5サイズ対応カセット給紙ユニット（560枚）
H27	拡張給紙ユニット-B	XL-EF280R1	済	—	—	—	—	—	—	—	—	—	168,000	XL-C7300用オプション、A3～A5サイズ対応カセット給紙ユニット（3段カセット、560枚+1000枚+1300枚）
H28	両面ユニット	XL-DUPR1	済	—	—	—	—	—	—	—	—	—	42,000	XL-C7300用オプション、両面印刷用ユニット、拡張RAMモジュール128MB必須
H29	プリンタRAM モジュール-128MB	XL-EM128M4	済	—	—	—	—	—	—	—	—	—	42,000	XL-C7300用オプション、増設メモリ（メモリ容量：128MB）、両面ユニット利用時必須
H30	プリンタUSBケーブル	XL-CBLU2	済	—	—	—	—	—	—	—	—	—	1,200	プリンタをパソコン本体のUSBインタフェースに接続するためのケーブル（1.5m） （USBインタフェース～USBインタフェース）、USB2.0/1.1準拠
H31	プリンタLANカード	XL-LN100V	済	—	—	—	—	—	—	—	—	—	16,800	XL-C3200用オプション、100BASE-TX/10BASE-T対応の内蔵型LANカード

ページプリンタの印字速度は、ハードウェアの最大印字速度であり、実際の印字速度は、データ転送時間等のソフトウェアの処理時間が付加されます。

※：「適応OS」については、P41をご覧ください。

■ハードウェア一覧

●：適用可　×：適用不可

項	品名	型名	提供時期	適応機種 A	適応機種 B	適応機種 C	適応機種 D	適応機種 E	適応OS※ WinXP Home	適応OS※ WinXP MCE	適応OS※ WinXP Pro	適応OS※ Win2000	希望小売価格（円、税別）	備考
														A：FMV-W610 B：FMV-E610 C：FMV-C610、CX610、C310 D：FMV-K610 E：FMV-DESKPOWER T50G、T90G、L50G、L70G、L70G/F、CE30G5、CE30G7、CE50G7、CE50G7/M、CE50G7/S、CE50GW、CE70G7、CE70GV、C70G7、C70GV、C90GW/C、C90GV/F
H32	カラーページプリンタ	XL-C3200	済	●	●	●	●	● ＊1	●	●	●	●	216,000	A3フルカラー（1670万色、各色256階調）ページプリンタ、印刷速度（片面印刷時）：カラー8枚／分（A4）、 モノクロ35枚／分（A4）印刷速度（両面印刷時）：カラー8ページ／分（A4）、モノクロ27.4ページ／分（A4） 解像度：19200dpi相当×600dpi、600×600dpi、300×300dpi、用紙サイズ：特A3（330.2×457.2mm）、 A3～A、ハガキ、レター、リーガル、ユーザ定義サイズ、給紙容量：標準250枚～最大1250枚、 Windows®プリンタドライバ添付 必須ハード：プリンタケーブル（FMV-CBL712）、プリンタUSBケーブル（XL-CBLU2）、 プリンタLANカード（XL-LN100V）のいずれかが必要。 注）A4より大きな用紙を19200dpi相当×600dpiで印刷する場合、メモリ増設が必要となる場合があります。 ＊1：プリンタUSBケーブル（XL-CBLU2）を使用した場合のみ使用可能。
H33	拡張給紙ユニット-A	XL-EF50V1	済	—	—	—	—	—	—	—	—	—	50,000	XL-C3200用オプション、A3～B5サイズ対応カセット給紙ユニット（500枚×1段） 注）XL-EF100V1、XL-CA2との同時接続は不可。
H34	拡張給紙ユニット-B	XL-EF100V1	済	—	—	—	—	—	—	—	—	—	84,000	XL-C3200用オプション、A3～B5サイズ対応カセット給紙ユニット（500枚×2段） 注）XL-EF50V1、XL-CA2との同時接続は不可。
H35	プリンタキャビネット	XL-CA2	済	—	—	—	—	—	—	—	—	—	42,000	XL-C3200用オプション、専用置き台 注）XL-EF100V1、XL-EF50V1との同時接続は不可。
H36	両面ユニット	XL-DUPV1	済	—	—	—	—	—	—	—	—	—	42,000	XL-C3200用オプション、両面印刷機構 A4を超えた用紙サイズ使用時には、XL-EM64M6の増設メモリが必要。
H37	プリンタRAM モジュール-128MB	XL-EM128M6	済	—	—	—	—	—	—	—	—	—	42,000	XL-C3200用オプション、増設メモリ（メモリ容量：128MB）
H38	プリンタRAM モジュール-64MB	XL-EM64M6	済	—	—	—	—	—	—	—	—	—	21,000	XL-C3200用オプション、増設メモリ（メモリ容量：64MB）
H39	A4カラーページ プリンタ	XL-C2000	済	●	●	●	●	● ＊1	●	●	●	●	148,000	A4フルカラー（1670万色、各色256階調）ページプリンタ、印刷速度（片面印刷時）：カラー12枚／分（A4）、 モノクロ20枚／分（A4）印刷速度（両面印刷時）：カラー10ページ／分（A4）、 モノクロ16ページ／分（A4）解像度：1200×600dpi、600×600dpi、用紙サイズ：A4～ハガキ、薬袋対応、 給紙容量：標準470枚～最大1120枚、Windows®プリンタドライバ添付、 100BASE-TX（10BASE-T共用）LANインタフェース、USB2.0準拠インタフェース標準装備 必須ハード：プリンタケーブル（FMV-CBL712）、プリンタUSBケーブル（XL-CBLU2）、 ツイストペアケーブルのいずれかが必要。 ＊1：プリンタUSBケーブル（XL-CBLU2）を使用した場合のみ使用可能。
H40	拡張給紙ユニット	XL-EF65X1	済	—	—	—	—	—	—	—	—	—	33,000	XL-C2000用オプションA4～A5サイズ対応カセット給紙ユニット（650枚）、2段目増設用、カセット1個添付
H41	両面ユニット	XL-DUPX1	済	—	—	—	—	—	—	—	—	—	16,800	XL-C2000用オプション両面印刷用ユニット
H42	プリンタRAM モジュール-64MB	XL-EM64M7	済	—	—	—	—	—	—	—	—	—	16,800	XL-C2000用オプション、増設メモリ（メモリ容量：64MB）、両面ユニット利用時必須
H43	プリンタRAM モジュール-256MB	XL-EM256M7	済	—	—	—	—	—	—	—	—	—	58,800	XL-C2000用オプション、増設メモリ（メモリ容量：256MB）、両面ユニット利用時必須
H44	ページプリンタ	XL-6700	済	●	●	●	●	● ＊1	● ＊2	● ＊2	● ＊2	●	418,000	A4：40枚／分、B4：25枚／分、A3：20枚／分、600dpi（スムージング1200dpi相当）、ESC/Page、ESC/P、 PC-PR201、Virtual FMシーケンス（LAN直結時のみサポート）、A3ユニバーサルカセット500枚×2段を標準搭載、 100BASE-TX（10BASE-T共用）LANポート標準装備、両面印刷対応（オプション）、拡張スタッカユニット（XL-ES100L1） により、仕分け／丁合い印刷対応（注） 双方向プリンティングシステム PrintianaviV3.1／Printianaviマネージャ搭載、Windows®プリンタドライバ添付、 必須ハード：プリンタケーブル（FMV-CBL712）、プリンタLANアダプタ（FM-LNA110）、 ツイストペアケーブルのいずれかが必要。 注）プリンタLANアダプタ（FM-LNA110）使用時は、Printianavi/双方向通信未サポート ＊1：ツイストペアケーブルまたはプリンタLANアダプタ（FM-LNA110）を使用した場合のみ接続可能。 ＊2：FMWORLD.NET（http://www.fmworld.net/biz/）で提供しているドライバ/アプリケーションが必要です。
H45	両面ユニット	XL-DUPL1	済	—	—	—	—	—	—	—	—	—	42,000	XL-6700用オプション、両面印刷ユニット
H46	拡張スタッカユニット	XL-ES100L1	済	—	—	—	—	—	—	—	—	—	100,800	XL-6700用オプション1000枚×10段の排紙に対応（拡張給紙ユニットが必須）
H47	拡張給紙ユニット	XL-EF250L1	済	—	—	—	—	—	—	—	—	—	168,000	XL-6700用オプション、増設用給紙ユニットA3～B5サイズ500枚とA4～B5サイズ1000枚×2を増設
H48	プリンタRAM モジュール-64MB	XL-EM64M4	済	—	—	—	—	—	—	—	—	—	25,000	XL-6700用オプション
H49	プリンタRAM モジュール-32MB	XL-EM32M4	済	—	—	—	—	—	—	—	—	—	12,000	XL-6700用オプションビットマップメモリ拡張用（32MB）
H50	ページプリンタ	XL-6200	済	●	●	●	●	● ＊1	●	●	●	●	157,000	A4：36枚／分、B4：23枚／分、A3：19枚／分、600dpi/1200dpi（半速）（注）ESC/Pシーケンス対応、 100BASE-TX（10BASE-T共用）LANポート標準装備、両面印刷サポート（オプション）、 双方向プリンティングシステム「PrintianaviV7.1」搭載/Printianaviマネージャ搭載、 IPP対応、部単位印刷機能、Windows®プリンタドライバ添付 必須ハード：プリンタケーブル（FMV-CBL712）、プリンタUSBケーブル（XL-CBLU2）、 プリンタLANアダプタ（FM-LNA110）、ツイストペアケーブルのいずれかが必要。 注）部単位印刷機能を使用する場合は、プリンタRAMモジュールが必要。 注）A4サイズを超える両面印刷時には、プリンタRAMモジュールが必要。 注）1200dpiで両面印刷を行う場合は、プリンタRAMモジュールが必要。 注）プリンタLANアダプタ（FM-LNA110）使用時は、Printianavi/双方向通信未サポート ＊1：プリンタUSBケーブル（XL-CBLU2）を使用した場合のみ使用可能。
H51	拡張給紙ユニット	XL-EF50T1	済	—	—	—	—	—	—	—	—	—	54,000	XL-6200用オプションA3～A5サイズ対応カセット給紙ユニット（500枚）、2／3段目増設用、カセット1個添付
H52	プリンタRAM モジュール-64MB	XL-EM64M5	済	—	—	—	—	—	—	—	—	—	21,000	XL-6200/5770/5370/5350用64MBメモリオプション。
H53	両面ユニット	XL-DUPT1	済	—	—	—	—	—	—	—	—	—	42,000	XL-6200用オプション両面印刷用ユニット

ページプリンタの印字速度は、ハードウェアの最大印字速度であり、実際の印字速度は、データ転送時間等のソフトウェアの処理時間が付加されます。

※：「適応OS」については、P41をご覧ください。

■ハードウェア一覧

●：適用可　×：適用不可

項	品名	型名	提供時期	適応機種 A	適応機種 B	適応機種 C	適応機種 D	適応機種 E	適応OS※ WinXP Home	適応OS※ WinXP MCE	適応OS※ WinXP Pro	適応OS※ Win2000	希望小売価格（円、税別）	備考
														A：FMV-W610 B：FMV-E610 C：FMV-C610、CX610、C310 D：FMV-K610 E：FMV-DESKPOWER T50G、T90G、L50G、L70G、L70G/F、CE30G5、CE30G7、CE50G7、CE50G7/M、CE50G7/S、CE50GW、CE70G7、CE70GV、C70G7、C70GV、C90GW/C、C90GV/F
H54	ページプリンタ	XL-5770	済	●	●	●	●	● ＊1	●	●	●	●	124,000	A4：30.6枚／分、B4：19.5枚／分、A3：17.4枚／分、600dpi/1200dpi、ESC/Pシーケンス対応、クイックスタート対応、ダブルカセット標準、100BASE-TX（10BASE-T共用）LANポート標準装備、両面印刷サポート（オプション）、双方向プリンティングシステム「PrintianaviV7.1」搭載/Printianaviマネージャ搭載、IPP対応、部単位印刷機能 必須ハード：プリンタケーブル（FMV-CBL712）、プリンタUSBケーブル（XL-CBLU2）、プリンタLANアダプタ（FM-LNA110）、ツイストペアケーブルのいずれかが必要。 注）部単位印刷機能を使用する場合は、プリンタRAMモジュール64MB以上が必要。 注）1200dpiで両面印刷を行う場合は、プリンタRAMモジュール64MB以上が必要。 注）プリンタLANアダプタ（FM-LNA110）使用時は、Printianavi/双方向通信未サポート。 ＊1：プリンタUSBケーブル（XL-CBLU2）を使用した場合のみ使用可能。
	ページプリンタ	XL-5370	済	●	●	●	●	● ＊1	●	●	●	●	90,000	A4：25.4枚／分、B4：17.1枚／分、A3：15.6枚／分、600dpi/1200dpi、ESC/Pシーケンス対応、クイックスタート対応、ダブルカセット標準、100BASE-TX（10BASE-T共用）LANポート標準装備、両面印刷サポート（オプション）、双方向プリンティングシステム「PrintianaviV7.1」搭載/Printianaviマネージャ搭載、IPP対応、部単位印刷機能 必須ハード：プリンタケーブル（FMV-CBL712）、プリンタUSBケーブル（XL-CBLU2）、プリンタLANアダプタ（FM-LNA110）、ツイストペアケーブルのいずれかが必要。 注）部単位印刷機能を使用する場合は、プリンタRAMモジュール64MB以上が必要。 注）1200dpiで両面印刷を行う場合は、プリンタRAMモジュール64MB以上が必要。 注）プリンタLANアダプタ（FM-LNA110）使用時は、Printianavi/双方向通信未サポート。 ＊1：プリンタUSBケーブル（XL-CBLU2）を使用した場合のみ使用可能。
H55	拡張給紙ユニット-A	XL-EF25W1	済	—	—	—	—	—	—	—	—	—	42,000	XL-5770/5370用オプションA3～A5サイズ対応カセット給紙ユニット（250枚）、2/3段目増設用、カセット1個添付
H56	拡張給紙ユニット-B	XL-EF55W1	済	—	—	—	—	—	—	—	—	—	54,000	XL-5770/5370用オプションA3～A5サイズ対応カセット給紙ユニット（550枚）、2/3段目増設用、カセット1個添付
H57	両面ユニット	XL-DUPW1	済	—	—	—	—	—	—	—	—	—	42,000	XL-5770/5370用オプション両面印刷用ユニット
H58	プリンタRAM モジュール-128MB	XL-EM128M5	済	—	—	—	—	—	—	—	—	—	42,000	XL-5770/5370用オプション増設メモリ（容量：128MB）（XL-6200/5350には使用できません。） ※XL-EM64M5との同時搭載不可。
H59	給紙トレイ	XL-FT10W1	済	—	—	—	—	—	—	—	—	—	16,800	XL-5770/5370用オプション（A3～はがき、不定形、長尺対応） ※給紙トレイ搭載時は本体標準のMPカセットは使用できません。
H60	ページプリンタ	XL-5350	済	●	●	●	●	● ＊1	●	●	●	●	83,000	A4：21.6枚／分、B4：13.5枚／分、A3：11.6枚／分、600dpi（注）（オプションメモリ増設により1200dpi印刷が可能）、ESC/Pシーケンス対応、クイックスタート対応、100BASE-TX（10BASE-T共用）LANインタフェース標準装備、両面印刷サポート（オプション）、双方向プリンティングシステム「PrintianaviV7.1」「Printianaviマネージャ」搭載、IPP対応、部単位印刷機能、Windows®プリンタドライバ添付 必須ハード：プリンタケーブル（FMV-CBL712）、プリンタUSBケーブル（XL-CBLU2）、プリンタLANアダプタ（FM-LNA110）、ツイストペアケーブルのいずれかが必要。 注）部単位印刷機能を使用する場合は、プリンタRAMモジュールが必要。 注）A4サイズを超える両面印刷時には、プリンタRAMモジュールが必要。 注）1200dpiで印刷を行う場合は、プリンタRAMモジュールが必要。 注）プリンタLANアダプタ（FM-LNA110）使用時は、Printianavi/双方向通信未サポート。 ＊1：プリンタUSBケーブル（XL-CBLU2）を使用した場合のみ使用可能。
H61	拡張給紙ユニット-A	XL-EF25M1	済	—	—	—	—	—	—	—	—	—	42,000	XL-5350用オプションA3～A5サイズ対応カセット給紙ユニット（250枚）、2/3段目増設用、カセット1個添付
H62	拡張給紙ユニット-B	XL-EF50M1	済	—	—	—	—	—	—	—	—	—	54,000	XL-5350用オプションA4サイズ対応カセット給紙ユニット（500枚）、2/3段目増設用、カセット1個添付
H63	両面ユニット	XL-DUPM1	済	—	—	—	—	—	—	—	—	—	42,000	XL-5350用オプション両面印刷用ユニット
H64	プリンタLANカード	XL-LN100P	済	—	—	—	—	—	—	—	—	—	20,000	XL-2200用オプション、100BASE-TX/10BASE-T対応の内蔵型LANカード
H65	ページプリンタ	XL-2200	済	●	●	●	●	● ＊1	●	●	●	●	50,000	小型／軽量A4ページプリンタ、A4：18枚／分、1200dpi相当（600dpi×1200dpi）、Windows®プリンタドライバ添付、質量：9.0kg［※本体のみ］ 外形寸法：355（W）×395（D）×200（H）（mm）、給紙カセット（A4～A6、250枚）1個添付 必須ハード：プリンタケーブル（FMV-CBL712）プリンタUSBケーブル（XL-CBLU2）、プリンタLANカード（XL-LN100P）のいずれかが必要。 ＊1：プリンタUSBケーブル（XL-CBLU2）を使用した場合のみ使用可能。
H66	拡張給紙ユニット	XL-EF50P1	済	—	—	—	—	—	—	—	—	—	25,000	XL-2200用オプション、2段目増設用給紙ユニット（A4～A5、500枚）給紙カセット（A4～A5、500枚）1個添付
H67	給紙トレイ	XL-FT10P1	済	—	—	—	—	—	—	—	—	—	16,800	XL-2200用オプションA4～ハガキサイズ対応自動給紙ユニット（100枚）
H68	ページプリンタ	XL-1200E	済	●	●	●	●	● ＊1	● ＊2	● ＊2	● ＊2	●	35,900	小型／軽量A4ページプリンタ、A4：約8枚／分、600dpi（300/600/600×1200dpi）、Windows®プリンタドライバ添付、外形寸法：324（W）×201（D）×171（H）（mm）、質量：4.2kg［※本体のみ］普通紙100枚セット可能な給紙トレイ方式採用。 必須ハード：プリンタケーブル（FMV-CBL712）、プリンタUSBケーブル（FMV-CBLU2）のいずれかが必要。 注）ネットワーク接続は未サポート ＊1：プリンタUSBケーブル（XL-CBLU2）を使用した場合のみ使用可能。 ＊2：FMWORLD.NET（http://www.fmworld.net/biz/）で提供しているドライバ/アプリケーションが必要です。
H69	プリンタUSBケーブル	XM30-CBL2	済	●	●	●	●	×	● ＊1	×	● ＊1	●	8,000	サーマルプリンタXM-30TE専用プリンタUSBケーブル、XM-30TEに標準添付（破損時補充用） ＊1：FMWORLD.NET（http://www.fmworld.net/biz/）で提供しているドライバ/アプリケーションが必要です。
H70	プリンタシリアルケーブル	XM30-CBL3	済	—	—	—	—	—	—	—	—	—	4,000	XM-30TE専用オプション、RS-232C接続用。
H71	サーマルプリンタ	XM-30TE	済	●	●	●	●	×	● ＊1	×	● ＊1	●	オープン価格 （注7）	超小型はがきサイズのモノクロ・サーマルドットプリンタ、プリンタUSBケーブル（XM30-CBL2）標準添付。 A6サイズ、2ppm、モノクロ、400×400dpi、Windows®プリンタドライバ添付、WindowsNT®4.0は未サポート ＊1：FMWORLD.NET（http://www.fmworld.net/biz/）で提供しているドライバ/アプリケーションが必要です。
ー	ACアダプタ	XM30-AC1	済	—	—	—	—	—	—	—	—	—	5,000	サーマルプリンタXM-30TE専用オプション、ACアダプタ

ページプリンタの印字速度は、ハードウェアの最大印字速度であり、実際の印字速度は、データ転送時間等のソフトウェアの処理時間が付加されます。

※：「適応OS」については、P41をご覧ください。

（注7）オープン価格の商品は標準価格または希望小売価格を定めていません。

■マニュアル一覧

種別	マニュアル名称	型名	マニュアルコード	標準価格（円、税別）	備考
本体	FMV-W610ハードウェアガイド	−	B5FH-9131-01	3,000	FMV-W610用
	FMV-E610ハードウェアガイド	−	B5FH-9141-01	3,000	FMV-E610用
	FMV-C610、CX610ハードウェアガイド	−	B5FH-9151-01	3,000	FMV-C610、CX610用
	FMV-C310ハードウェアガイド	−	B5FH-9161-01	3,000	FMV-C310用
	FMV-K610ハードウェアガイド	−	B5FH-9171-01	3,000	FMV-K610用
	ソフトウェアガイド（WindowsXP/2000 標準モデル・ダウングレードモデル用）	−	B5FH-9301-01	3,000	FMV-W610、E610、C610、CX610、C310、K610用
	ソフトウェアガイド（Windows2000 DSPモデル用）	−	B6FH-0191-01	3,000	FMV-W610、E610、C610、C310、K610用
	パソコンの準備	−	B6FH-0641-01	1,600	FMV-DESKPOWER Lシリーズ用
	パソコンの準備	−	B6FH-0651-01/02	1,400	FMV-DESKPOWER Tシリーズ用
	パソコンの準備	−	B6FH-0661-01	1,800	FMV-DESKPOWER Cシリーズ用
	パソコンの準備	−	B6FH-0671-01/02	1,800	FMV-DESKPOWER CEシリーズ用（CE70GN/Cは02版から適用）
	使いはじめガイド	−	B6FH-0581-01/02	2,200	FMV-DESKPOWERシリーズ本体用（CE70GN/Cは02版から適用）
	トラブル解決ガイド	−	B6FH-0591-01	1,400	FMV-DESKPOWER シリーズ本体用（ハードディスクリカバリモデルを除く）
	トラブル解決ガイド	−	B6FH-0621-01	1,800	FMV-DESKPOWER C90GW/C用（ハードディスクリカバリモデル用）
	基本操作クイックシート	−	B6FH-0601-01	500	FMV-DESKPOWERシリーズ本体用
	Media Centerをお使いになる方へ	−	B6FH-0871-01	3,000	FMV-DESKPOWER C90GW/C、CE70GN/C用
プリンタ	カラーページプリンタ（XL-C7300）取扱説明書	−	B5WY-0181-01	4,200	カラーページプリンタ【XL-C7300】用
	カラーページプリンタ（XL-C3200）取扱説明書	−	B5WY-0391-01	3,400	カラーページプリンタ【XL-C3200】用
	カラーページプリンタ（XL-C2000）取扱説明書	−	B5WY-0581-01	3,200	カラーページプリンタ【XL-C2000】用
	ページプリンタ（XL-6700）取扱説明書	−	B1WY-4421-04	5,200	ページプリンタ【XL-6700】用
	ページプリンタ（XL-6200）取扱説明書	−	B5WY-0341-02	3,200	ページプリンタ【XL-6200】用
	ページプリンタ（XL-5750/5350/5250）取扱説明書	−	B5WY-0351-02	3,200	ページプリンタ【XL-5750/5350/5250】用
	ページプリンタ（XL-5770/5370）取扱説明書	−	B5WY-0551-01	2,400	ページプリンタ【XL-5770/5370】用
	ページプリンタ（XL-2200）取扱説明書	−	B5WY-0501-01	3,600	ページプリンタ【XL-2200】用
	ページプリンタ（XL-1200E）取扱説明書	−	B5WY-0051-02	1,400	ページプリンタ【XL-1200E】用
	漢字プリンタ-15（FMPR-373A）取扱説明書	−	80HP-0790-01	2,200	漢字プリンタ-15【FMPR-373A】用
	水平漢字プリンタ-15（FMPR5100/5000）取扱説明書	−	B1WY-4501-02	3,400	水平漢字プリンタ-15【FMPR5100/5000】用
	水平漢字プリンタ-15（FMPR5300/5300E）取扱説明書	−	B1WY-4521-01	2,600	水平漢字プリンタ-15【FMPR5300/5300E】用
	水平漢字プリンタ-15（FMPR5600/5400）取扱説明書	−	B5WY-0221-01	4,200	水平漢字プリンタ-15【FMPR5600/5400】用
	プリンタシーケンスリファレンスマニュアル（ページプリンタ編）	−	80HP-0720-01	3,600	別売（マニュアルのみ）
	プリンタシーケンスリファレンスマニュアル（ページプリンタ編）	−	80HP-0770-01	4,000	別売（マニュアルのみ）

※　マニュアルの価格につきましては改版などにより、予告なく変更する可能性がありますので事前に販売元にご確認ください。

■サプライ一覧

機種	商品名	商品番号	標準価格（円、税別）		出荷単位	備考
ワイヤーロック						
W601、E601	セキュリティワイヤ　Uni	0522015	5,400	／個	1個	ワイヤー長：1.8m、質量：約170g、キー：2個
FMV-DESKTOP本体	SLIM MICROSAVER	0522011	オープン価格	／個	1個	Kensington社製マイクロセーバーセキュリティシステムに対応したワイヤーロック。ワイヤー長：1.8m、質量：約160g、キー：2個
フロッピィディスク						
FMV-DESKTOP本体	マイクロフロッピィディスク 2HD-1024	0212150	オープン価格	／枚	10枚	（2HD）1024バイト/8セクター/77トラック/2
	マイクロフロッピィディスク 2HD-256	0212130	オープン価格	／枚	10枚	（2HD）256バイト/26セクター/77トラック/2
	クリーニングフロッピィマイクロ	0212116	2,700	／セット	1セット	1枚/セット（ブック付き）
光磁気ディスクユニット						
3.5インチ光磁気ディスクユニット FMPD-252S FMPD-244 FMPD-453S FMPD-444 FMPD-541 内蔵光磁気ディスクユニット FMV-PD361W FMVPD354SW FMV-PD344W カスタムメイドオプションディスクユニット FMC-PD16S FMC-PD15	オーバーライト光磁気ディスクカートリッジ MOW640	0243710	オープン価格	／枚	5枚	3.5インチ、640MB、オーバーライト（書き換え可能）
	オーバーライト光磁気ディスクカートリッジ MOW540	0243510	オープン価格	／枚	5枚	3.5インチ、540MB、オーバーライト（書き換え可能）
	オーバーライト光磁気ディスクカートリッジ MOW230	0243310	オープン価格	／枚	5枚	3.5インチ、230MB、オーバーライト（書き換え可能）
	光磁気ディスクカートリッジR23G	0242910	オープン価格	／枚	5枚	3.5インチ、2.3GB、光磁気記録方式（書き換え可能） ※FMV-PD361Wのみ
	光磁気ディスクカートリッジMR13G	0243810	オープン価格	／枚	5枚	3.5インチ、1.3GB、光磁気記録方式（書き換え可能）
	光磁気ディスクカートリッジMR640	0243610	オープン価格	／枚	5枚	3.5インチ、640MB、光磁気記録方式（書き換え可能）
	光磁気ディスクカートリッジMR540	0243410	オープン価格	／枚	5枚	3.5インチ、540MB、光磁気記録方式（書き換え可能）
	光磁気ディスクカートリッジMR230	0243210	オープン価格	／枚	5枚	3.5インチ、230MB、光磁気記録方式（書き換え可能）
	オーバーライト光磁気ディスクカートリッジMOW640D	0243720	オープン価格	／枚	5枚	3.5インチ、640MB、オーバーライト方式、Windows®フォーマット済
	オーバーライト光磁気ディスクカートリッジMOW540D	0243520	オープン価格	／枚	5枚	3.5インチ、540MB、オーバーライト方式、DOSフォーマット済
	光磁気ディスクカートリッジMR640D	0243620	オープン価格	／枚	5枚	3.5インチ、640MB、光磁気記録方式（書き換え可能）、Windows®フォーマット済
	光磁気ディスクカートリッジMR540D	0243420	オープン価格	／枚	5枚	3.5インチ、540MB、光磁気記録方式（書き換え可能）、DOSフォーマット済
	光磁気ディスクカートリッジMR230D	0243220	オープン価格	／枚	5枚	3.5インチ、230MB、光磁気記録方式（書き換え可能）、DOSフォーマット済
	光磁気ディスクカートリッジR128	0242110	オープン価格	／枚	5枚	3.5インチ、128MB、光磁気記録方式（書き換え可能）
	光磁気ディスククリーニングカートリッジC4	0240470	4,980	／枚	1枚	ヘッドレンズ清掃用
	光ディスククリーニングキット（3.5型）	0632440	4,000	／セット	1セット	媒体清掃用（セッティングケース、クリーニング液、クロス×5、ディスク回転ツマミ）
	光ディスククリーニングキット（補充用）	0632450	1,400	／ケース	1ケース	クロス、クリーニング液、0632440の補充品
CD-R/RWドライブユニット						
CD-R/RWドライブユニット FMV-NCB51 FMV-NRW53S FMCXRW20 FMCXCB6 FMCXCB7 FMCXDM1	CD-RWディスクCD-RW74	0241410	オープン価格	／枚	5枚	650MB（74min）、書換え可
	CD-Rディスク CD-R80WPY10PN	0241330	オープン価格	／枚	10枚	700MB（80min）プリンタブル（レーベル面ホワイト）
	CD-Rディスク CDR80WPYSBN	0241340	オープン価格	／ケース	1ケース	700MB（80min）プリンタブル（レーベル面ホワイト）、50枚ケース入
	CD-Rディスク CD-R80SPY10PN	0241350	オープン価格	／枚	10枚	700MB（80min）プリンタブル（レーベル面シルバー）
	CD-Rディスク CDR80SPYSBN	0241360	オープン価格	／ケース	1ケース	700MB（80min）プリンタブル（レーベル面シルバー）、50枚ケース入
DVD-RAMドライブユニット						
DVDマルチドライブユニット FMDVM-211 DVD-RAMドライブユニット FMDVA-111	DVD-RAMディスクLM-HB47	0241511	2,700	／枚	5枚	4.7GB（片面）、TYPE2
	DVD-RAMディスクLM-HB94	0241521	3,800	／枚	5枚	9.4GB（両面）、TYPE4
DATユニット						
DATユニット FMDT-401 内蔵DATユニット FMV-DT401	データカセットDAT　CT20G	0121190	オープン価格	／巻	5巻	20.0GB（155mテープ）、DDS-4準拠
	データカセットDAT　CT12000	0121180	オープン価格	／巻	5巻	12.0GB（125mテープ）、DDS-3準拠
	データカセットDAT　CT4000	0121160	オープン価格	／巻	5巻	4.0GB（120mテープ）、DDS-2準拠
	データカセットDAT　CT2000	0121150	オープン価格	／巻	5巻	2.0GB（90mテープ）、DDS-1準拠
	データカセットDAT　CT1300D	0121110	オープン価格	／巻	5巻	1.3GB（60mテープ）、DDS-1準拠
	クリーニングカセットDAT-N	0121170	2,300	／巻	1巻	ヘッド清掃用

■サプライ一覧

機種		商品名		商品番号	標準価格（円、税別）		出荷単位	備考
プリンタ（用紙）								
ページプリンタ	ページプリンタ XL-6700 XL-6200 XL-5770 XL-5370 XL-5350	オフィス用紙W　A3	上質	0411650	5,700	／ケース	1ケース	500枚×3冊／ケース、タテ送り用
		オフィス用紙W　B4		0411620	6,500	／ケース	1ケース	500枚×5冊／ケース、タテ送り用
		オフィス用紙W　A4（Y）		0411612	4,750	／ケース	1ケース	〃、ヨコ送り用
		オフィス用紙W　B5（Y）		0411645	4,000	／ケース	1ケース	〃、ヨコ送り用
		オフィス用紙W　A5（Y）		0411635	3,000	／ケース	1ケース	〃、ヨコ送り用
		再生オフィス用紙A3	再生	0414352	5,700	／ケース	1ケース	500枚×3冊／ケース、70%古紙含有、タテ送り用
		再生オフィス用紙B4		0414322	6,500	／ケース	1ケース	500枚×5冊／ケース、70%古紙含有、タテ送り用
		再生オフィス用紙A4（Y）		0414412	4,750	／ケース	1ケース	〃、70%古紙含有、ヨコ送り用
		再生オフィス用紙B5（Y）		0414442	4,000	／ケース	1ケース	〃、70%古紙含有、ヨコ送り用
	ページプリンタ XL-C7300	カラーオフィス用紙A3		0415750	7,000	／ケース	1ケース	250枚×5冊／ケース
		カラーオフィス用紙B4		0415720	5,000	／ケース	1ケース	〃
		カラーオフィス用紙A4		0415710	7,000	／ケース	1ケース	250枚×10冊／ケース
		カラーオフィス用紙B5		0415740	5,500	／ケース	1ケース	〃
		カラーページプリンタ用OHPフィルムA4		0415510	4,500	／冊	1冊	50枚／冊
		長尺用紙　297mm×900mm		0421015	13,500	／ケース	1ケース	100枚×5冊／ケース
	ページプリンタ XL-C3200	カラーオフィス用紙A3		0415750	7,000	／ケース	1ケース	250枚×5冊／ケース
		カラーオフィス用紙B4		0415720	5,000	／ケース	1ケース	〃
		カラーオフィス用紙A4		0415710	7,000	／ケース	1ケース	250枚×10冊／ケース
		カラーオフィス用紙B5		0415740	5,500	／ケース	1ケース	〃
		カラーページプリンタ用OHPフィルムA4		0415510	4,500	／冊	1冊	50枚／冊
	ページプリンタ XL-C2000	カラーオフィス用紙A4		0415710	7,000	／ケース	1ケース	250枚×10冊／ケース
		カラーオフィス用紙B5		0415740	5,500	／ケース	1ケース	〃
		カラーページプリンタ用OHPフィルムA4		0415510	4,500	／冊	1冊	50枚／冊
	ページプリンタ XL-2200 XL-1200E	オフィス用紙W　A4	上質	0411610	4,750	／ケース	1ケース	500枚×5冊／ケース、タテ送り用
		オフィス用紙W　B5		0411640	4,000	／ケース	1ケース	〃、タテ送り用
		オフィス用紙W　A5		0411630	3,000	／ケース	1ケース	〃、タテ送り用
		再生オフィス用紙A4	再生	0414312	4,750	／ケース	1ケース	500枚×5冊／ケース、70%古紙含有、タテ送り用
		再生オフィス用紙B5		0414342	4,000	／ケース	1ケース	〃、70%古紙含有、タテ送り用
ドットプリンタ	漢字プリンタ-15 FMPR-373A 多目的プリンタ FMPR-671B 水平漢字プリンタ FMPR-662/661K FMPR5600/5400/5300/5300E/5100/5000	連続用紙 上質 ストックフォーム1513-1P		0410118	5,000	／ケース	1ケース	15″×11″、2000セット／ケース
		連続用紙 上質 白紙フォーム15×11インチ		0410810	5,400	／ケース	1ケース	15″×11″、2000セット／ケース
		連続用紙 再生 ストックフォームEC 1513-1P		0414112	5,300	／ケース	1ケース	15″×13″、2000セット／ケース　70%古紙含有
		連続用紙 上質 ストックフォーム1013-1P		0410280	4,500	／ケース	1ケース	10″×11″、2000セット／ケース
		連続用紙 上質 白紙フォーム10×11インチ		0410282	4,500	／ケース	1ケース	10″×11″、2000セット／ケース
		OAラベルA4（連続用紙）		0412250	7,500	／ケース	1ケース	12面付×250枚／ケース、91/2×12″
熱転写	サーマルプリンタ XM-30TE	サーマル用紙　A6	A6	0412680	600	／冊	5冊	100枚／冊
		サーマルラベル用紙　A6		0412290	800	／冊	5冊	30枚／冊
		サーマルロール用紙		0412690	950	／ケース	1ケース	6巻／ケース、105mm×2.5m

■サプライ一覧

機種		商品名	商品番号	標準価格（円、税別）		出荷単位	備考
プリンタ（トナーカートリッジ／リボン／その他）							
ページプリンタ	カラーページプリンタ XL-C7300	トナーカートリッジCL107（ブラック）	0885110	24,000	／本	1本	約12,000枚（A4、印刷率5%時）
		トナーカートリッジCL107（イエロー）	0885120	26,000	／本	1本	約10,000枚（A4、印刷率5%時）
		トナーカートリッジCL107（マゼンタ）	0885130	26,000	／本	1本	約10,000枚（A4、印刷率5%時）
		トナーカートリッジCL107（シアン）	0885140	26,000	／本	1本	約10,000枚（A4、印刷率5%時）
		ドラムカートリッジCL107	0885410	28,800	／台	1台	約24,000枚(A4、印刷率5%時、黒：カラー＝1：1印刷時) 各色共通品(装置1台につき4台必要)
		廃トナーボックスCL107	0885710	2,000	／個	1個	約10,000枚（A4、印刷率5%時）
		CL107給紙カセット　A3ユニバーサル	0885310	20,000	／台	1台	A3～B5サイズで560枚、装置添付品と同じ
	カラーページプリンタ XL-C3200	トナーカートリッジCL106（ブラック）	0883110	17,000	／本	1本	約5,500枚（A4、印刷率5%時）
		トナーカートリッジCL106（イエロー）	0883120	21,000	／本	1本	約6,000枚（A4、印刷率5%時）
		トナーカートリッジCL106（マゼンタ）	0883130	21,000	／本	1本	約6,000枚（A4、印刷率5%時）
		トナーカートリッジCL106（シアン）	0883140	21,000	／本	1本	約6,000枚（A4、印刷率5%時）
		ドラムカートリッジCL106Ⅱ	0883420	25,000	／台	1台	約20,000枚(A4、印刷率5%時、黒：カラー＝1：1印刷時)
		廃トナーボックスCL103	0874710	3,000	／個	1個	約20,000枚、（A4、印刷率5%時）
		CL106給紙カセット(250枚)　A3ユニバーサル	0883310	12,000	／台	1台	A3～B5サイズで250枚、装置添付品と同じ
		CL106給紙カセット(500枚)　A3ユニバーサル	0883320	20,000	／台	1台	A3～B5サイズで500枚、拡張給紙ユニット用
	カラーページプリンタ XL-C2000	トナーカートリッジCL110（ブラック）	0806110	10,500	／本	1本	約5,000枚（A4、印刷率5%時）
		トナーカートリッジCL110（イエロー）	0806120	12,000	／本	1本	約5,000枚（A4、印刷率5%時）
		トナーカートリッジCL110（マゼンタ）	0806130	12,000	／本	1本	約5,000枚（A4、印刷率5%時）
		トナーカートリッジCL110（シアン）	0806140	12,000	／本	1本	約5,000枚（A4、印刷率5%時）
		ドラムカートリッジCL110（ブラック）	0806410	25,000	／台	1台	約22,000枚(A4、印刷率5%時、連続印刷時)、トナーカートリッジ(3,500枚印刷可)付属
		ドラムカートリッジCL110（イエロー）	0806420	26,000	／台	1台	約22,000枚(A4、印刷率5%時、連続印刷時)、トナーカートリッジ(3,500枚印刷可)付属
		ドラムカートリッジCL110（マゼンタ）	0806430	26,000	／台	1台	約22,000枚(A4、印刷率5%時、連続印刷時)、トナーカートリッジ(3,500枚印刷可)付属
		ドラムカートリッジCL110（シアン）	0806440	26,000	／台	1台	約22,000枚(A4、印刷率5%時、連続印刷時)、トナーカートリッジ(3,500枚印刷可)付属
		CL110給紙カセット(A4ユニバーサル350枚)	0806310	12,000	／台	1台	A4～A6サイズで350枚、装置添付品と同じ
		CL106給紙カセット(500枚)	0883320	20,000	／台	1台	A4～A5サイズで650枚、拡張給紙ユニット添付品と同じ
	ページプリンタ XL-6700	プロセスカートリッジ　LB310	0879110	50,000	／台	1台	約20,000枚（A4、印刷率5%時）
		LB310給紙カセット　A3ユニバーサル	0879310	26,000	／台	1台	500枚収納（A3～A5サイズ）
	ページプリンタ XL-6200	プロセスカートリッジ　LB314A	0836110	30,000	／台	1台	約6,000枚（A4、印刷率5%時）
		プロセスカートリッジ　LB314B	0836120	45,000	／台	1台	約15,000枚（A4、印刷率5%時）
		LB309給紙カセット　A3ユニバーサル	0877310	20,000	／台	1台	500枚収納（A3～A5サイズ）
	ページプリンタ XL-5770 XL-5370	プロセスカートリッジLB315A	0805110	30,000	／台	1台	約6,000枚（A4、印刷率5%時）
		プロセスカートリッジLB315B	0805120	40,000	／台	1台	約10,000枚（A4、印刷率5%時）
		LB315給紙カセット(MPカセット)	0805310	10,000	／台	1台	A3～A5サイズで150枚収納、装置添付品と同じ
		LB315給紙カセット(A3ユニバーサル)	0805320	12,000	／台	1台	A3～A5サイズで250枚収納、装置添付品と同じ
		LB315給紙カセット(550枚)A3U	0805330	20,000	／台	1台	A3～A5サイズで550枚収納
	ページプリンタ XL-5350	プロセスカートリッジLB311A	0884110	30,000	／台	1台	約6,000枚（A4、印刷率5%時）
		プロセスカートリッジLB311B	0884120	40,000	／台	1台	約10,000枚（A4、印刷率5%時）
		LB311給紙カセット　A3ユニバーサル	0884310	12,000	／台	1台	250枚収納（A3～A5サイズ）、装置添付品と同じ
		LB311給紙カセット（500枚）　A4	0884320	20,000	／台	1台	500枚収納（A4専用）
	ページプリンタ XL-2200	プロセスカートリッジLB107	0852410	28,000	／台	1台	約25,000枚（A4、連続印刷）
		トナーカートリッジLB107	0852110	6,500	／本	1本	約2,500枚／本（A4、印刷率5%時）
		LB107給紙カセット（250枚）　A4ユニバーサル	0852310	10,000	／台	1台	250枚収納（A4/B5/A5サイズ）、装置添付品と同じ
		LB105給紙カセット（500枚）　A4ユニバーサル	0876320	13,000	／台	1台	500枚収納（A4/B5/A5サイズ）
	ページプリンタ XL-1200E	プロセスカートリッジLB106	0881410	15,000	／台	1台	約10,000枚（A4連続印刷）
		トナーカートリッジLB106	0881110	3,500	／本	1本	約1,500枚（A4、印刷率5%時）
ドットプリンタ	水平漢字プリンタ-15 FMPR5300/5300E	リボンカセット　SDM-6　黒	0325250	7,300	／巻	1巻	13mm×60m、約1,000万字（英数カナ文字）
		サブカセット　SDM-6　黒	0325260	4,200	／巻	1巻	0325250の詰替え用リボン
	漢字プリンタ-15 FMPR-373A	リボンカセット　DPK3800　黒	0325210	2,200	／巻	2巻	13mm×6m、約400万字(英数カナ文字)
		リボンカセット　DPK3800　カラー	0325230	2,500	／巻	2巻	27.7mm×11m
		サブカセット　DPK3800　黒	0325220	1,100	／巻	2巻	0325210の詰替え用リボン
		サブカセット　DPK3800　カラー	0325240	1,250	／巻	2巻	0325230の詰替え用リボン
	水平漢字プリンタ-15 FMPR5100/5000	リボンカセット　DPK3800　黒	0325210	2,200	／巻	2巻	13mm×6m、約400万字(英数カナ文字)
		サブカセット　DPK3800　黒	0325220	1,100	／巻	2巻	0325210の詰替え用リボン
	水平漢字プリンタ-15 FMPR5600/5400	リボンカセット　SDM-9　黒	0325470	6,000	／巻	1巻	16mm×55m、約1,500万字(英数カナ文字)
		サブカセット　SDM-9　黒	0325480	3,200	／巻	1巻	0325470の詰替え用リボン
	多目的プリンタ FMPR-671B	リボンカセット　MPP5H（黒）	0325110	5,000	／巻	1巻	13mm×60m、約1,000万字（英数カナ文字）
		サブカセット　MPP5H（黒）	0325150	2,700	／巻	1巻	0325110の詰替え用リボン
	水平漢字プリンタ-15 FMPR-662	リボンカセット　SDM-8　黒	0325450	7,500	／巻	1巻	13mm×68m
		サブカセット　SDM-8　黒	0325460	4,200	／巻	1巻	0325450の詰替え用リボン
	水平漢字プリンタ FMPR-661K	リボンカセット　SDM-10	0325290	2,100	／巻	1巻	黒　13mm×15m

上記サプライ用品については、以下にお問い合わせ下さい。
富士通コワーコ株式会社　〒160-0023　東京都新宿区西新宿六丁目24番1号（西新宿三井ビルディング）　Tel 03-3342-5375

●Intel, Pentium, CeleronはIntel Corporationの商標または登録商標です。
●Unichromeは、S3 Graphics, Inc.の商標です。
●AMD, AMD Athlonは、Advanced Micro Devices, Inc.の商標です。
●ATI、RADEONは、ATI Technologies Incの商標です。
●Alert on LANは、IBM Corporationの商標です。
●Microsoft, Windows, Outlook, PowerPoint, Access, Bookshelfは、米国Microsoft Corporationの米国およびその他の国における登録商標です。
●Adaptec、AVAはAdaptec Inc.の登録商標です。
●OADGはオープン・アーキテクチャ推進協議会の商標です。
●ARCserveは、米国Computer Associates International, Inc. の登録商標です。
●ProSavageはVIA社の商標です。
●記載されている会社名、製品名は各社の登録商標または商標です。

⚠ 安全に関するご注意

●ご使用の際には、マニュアルの「安全上のご注意」をよくお読みの上、正しくお使い下さい。	**水、湿気、湯気、ほこり油煙などの多い場所に設置しないで下さい。火災、故障、感電などの原因となることがあります。表示された正しい電源・電圧でお使い下さい。**

富士通株式会社

◎技術的なご質問、ご相談は下記の窓口まで。

富士通パーソナル製品に関するお問合わせ窓口　0120-950-222（キューゴマル フジツー）
［お問い合わせ時間 9:00～17:00（土・日・祝日およびシステムメンテナンス日を除く）］

■インターネットで最新の製品情報、ソフトウェアレベルアップ情報などをご覧いただけます。
インターネット富士通パソコン情報ページ「FMWORLD.NET」（http://www.fmworld.net/biz/）

注意：電話番号はお間違えのないよう、お確かめの上おかけくださるようお願いいたします。

FMVシリーズについてのお問い合わせ、ご用命は、下記にお申し付けください。

★本システム構成図に掲載されております商品の価格体系につきましては、「希望小売価格」となっております。（FMV-DESKPOWER/BIBLOシリーズ本体等、一部商品を除く。）
★このシステム構成図は、2004年2月現在のものです。改良のため予告なしに仕様・デザイン等を変更することがあります。　★本システム構成図に掲載されている商品のイメージ図は、実際の商品とは異なる場合があります。
★本製品の補修用性能部品（製品の機能を維持するために必要な部品）の保有期間は、製造終了後5年間です。
★本システム構成図に記載のパソコン本体及び周辺機器は日本国内仕様です。当社では、海外での保守サービスおよび技術サポートは行っておりませんのでご注意ください。また、お客様の責任において海外に持ち出される場合は、輸出許可証が必要となる場合がありますのでご注意下さい。

2004年2月AP
2004-02B