富士通パーソナルコンピュータ
システム構成図
［ハードウェア編］

FMV LIFEBOOK

FMV-BIBLO

FMV-BIBLO LOOX

FMV-STYLISTIC

2008年4月版

目　次

本体・カスタムメイド型名・価格一覧

■ノートPC本体と、選択可能なカスタムメイドの型名、価格がご確認いただけます。

※OSや機種毎の留意事項がありますので、ハードウェア一覧（P53～P74）にて必ず詳細をご確認ください。

FMV-LIFEBOOK

[Windows Vista® Business/Windows Vista® Business&ダウングレードサービス]
（機種によってはサポートしていないOSもあります。）

モバイルワークステーション
・FMV-H8260 ……4
A4 ワイドハイスペック
・FMV-E8260 ……6
A4 ワイドスタンダード
・FMV-A8260 ……8
13.3 型ワイド大画面スリム・モバイル
・FMV-S8360 ……10
12.1 型ワイドB5 ファイル・モバイル
・FMV-R8250 ……12
12.1 型B5 ファイル・モバイル
・FMV-B8260 ……14
ウルトラモバイルPC
・FMV-U8250 ……16

FMV-LIFEBOOK（タブレットPC）

12.1 型コンバーチブル
・FMV-T8260 ……18
12.1 型ワイドコンバーチブル
・FMV-T8160 ……20
8.9 型ワイドコンバーチブル
・FMV-P8260 ……22

FMV-STYLISTIC

12.1 型ピュアタブレット
・FMV-TB14/B ……24

FMV-LIFEBOOK（FMVバリューシリーズ）

[Windows Vista®Business/Windows Vista®Business&ダウングレードサービス]

15.4 型ワイドXGA液晶搭載ノート
・FMV-A6260 ……26

FMV-BIBLO（オールインワンモデル）

大画面ハイスペックAVノート
・FMV-BIBLO NX/A90D ……27
スタイリッシュ・スリムノート
・FMV-BIBLO NF/A75D ……27
・FMV-BIBLO NF/A55D ……27
・FMV-BIBLO NF/A75 ……27
・FMV-BIBLO NF/A70 ……27
・FMV-BIBLO NF/A50 ……27
・FMV-BIBLO NF/A40 ……28

大画面ハイスペック・モバイルノート
・FMV-BIBLO MG90Y/V……28
・FMV-BIBLO MG/A75……28
・FMV-BIBLO MG/A50……28
ビジネスモバイルノート
・FMV-BIBLO LOOX R/A70……28
・FMV-BIBLO LOOX R/A50……29
ウルトラモバイルノート
・FMV-BIBLO LOOX U50X/V……29

保証拡張、SupportDeskパック Lite……30
■標準保証（1 年間引取＋パーツ保証）をカスタムメイドで 3 年間のパーツ保証や 3 年間の訪問修理に拡張できるサポートメニューです。

SupportDesk……31
■お客様に安心してシステムをお使いいただくための保守・運用支援サービスです。

FMVカスタムメイドプラスサービス……32
■パソコンの大量展開に向けた、生産工場による有償カスタマイズ・サービスです。

導入一時費用……33
■パソコンの導入時にかかる費用がご確認いただけます。

システム構成図……34
■ノートPC本体と周辺機器の接続可否がご確認いただけます。
※OSや機種毎の留意事項がありますので、ハードウェア一覧（P53 ～P74）にて必ず詳細をご確認ください。

ハードウェア一覧……53
■ノートPC本体と周辺機器の詳細や留意事項がご確認いただけます。

マニュアル一覧……75
■オプションのマニュアル（印刷物）がご確認いただけます。

サプライ一覧……76
■サプライ品がご確認いただけます。

各モデルのプレインストールOSと添付媒体について

モデル名	特　徴	プレインストールOS	添付媒体
Windows Vista® Business 正規版 プレインストールモデル	Windows Vista® Business プレインストールモデル	Windows Vista® Business	Windows® XP Professional/Windows Vista® Businessのドライバーズディスク *2
Windows Vista® Business 正規版 & ダウングレードサービスモデル *1	Windows Vista® Businessプレインストールモデルを Windows® XP Professionalへダウングレード作業をしたモデル	Windows® XP Professional	Windows® XP Professionalのリカバリディスク Windows® XP Professional/Windows Vista® Businessのドライバーズディスク
	Windows Vista® Businessプレインストールモデルを Windows® XP TabletPC Edition 2005 へダウングレード作業をしたモデル＊3	Windows® XP TabletPC Edition 2005	Windows® XP TabletPC Edition 2005 のリカバリディスク Windows® XP TabletPC Edition 2005/Windows Vista® Businessのドライバーズディスク

＊1 ダウングレードサービス:Windows Vista® Businessプレインストールモデルをご購入のお客様がダウングレード権を行使してWindows® XP ProfessionalまたはWindows® XP TabletPC Edition 2005 へのダウングレードを選択される場合、お客様のご要望により弊社がお客様に代わってあらかじめダウングレード作業を行うサービスです。
＊2 Windows Vista® Business 搭載のTabletPCはWindows Vista® Businessのドライバーズディスクのみ添付。
＊3 対象機種：FMV-T8260、T8160、P8260、FMV-T814/B。

【表記について】

Win Vista® Business	：Microsoft® Windows Vista® Business with Service Pack 1 正規版（日本語32 ビット版）プレインストールモデル
Win Vista® Business（WinXP Pro）	：Microsoft® Windows Vista® Business with Service Pack 1 正規版（日本語32 ビット版）プレインストールモデル[Microsoft® Windows® XP Professional 正規版（SP2）ダウングレード権含む]
Win Vista® Home Premium	：Microsoft® Windows Vista® Home Premium with Service Pack 1 正規版（日本語32 ビット版）プレインストールモデル
Win Vista® Business & ダウングレードサービス	：Microsoft® Windows Vista® Business with Service Pack 1 正規版（日本語32 ビット版）プレインストールモデルで、お客様のダウングレード権行使を代行し、弊社がMicrosoft® Windows® XP Professional正規版（SP2）（日本語32 ビット版）もしくは、Microsoft® Windows® XP TabletPC Edition 2005 正規版（SP2）（日本語32 ビット版）へダウングレード作業をしたモデル

本システム構成図に記載の情報は 2008 年4 月現在のものであり、予告無く変更される可能性があります。
あらかじめご了承ください。またご購入の際には必ず最新の情報をお確かめください。

本体・カスタムメイド型名・価格一覧

A1 FMV-H8260

2スピンドル1ベイ筐体

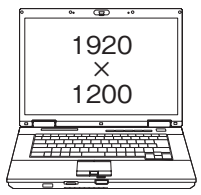

・各変更項目Ⓐ～Ⓙの位置につきましては、「■変更／追加位置概略図」でご確認ください。
・各変更／追加メニュー①～㉓の型名／価格等詳細につきましては「■変更／追加オプション型名・価格一覧」をご確認ください。

【 部分の構成パターンに対して、カスタムメイドで仕様の変更・追加が可能です。】

型名	希望小売価格（円、税別）	提供時期	OS	CPU	液晶	Ⓐ メモリ	Ⓑ HDD	Ⓒ マルチベイ	Ⓓ セキュリティ＊1	Ⓔ ポインティングデバイス	Ⓕ 通信	Ⓖ アプリケーション	Ⓗ リカバリディスク	Ⓘ 保証拡張	Ⓙ FDD添付	カスタムメイドプラス
FMVNH7AE4	330,000	2008.5/中	Win Vista® Business	インテル® Core™ 2 DuoT9300 (2.50GHz)	15.4型 WUXGA	1GB (1GB×1) メモリスロット：2スロット	80GB	ウェイトセイバー	セキュリティチップ セキュリティボタン スマートカードスロット	フラットポイント＋スティックポイント	LAN (1000BASE-T) +モデム	—	—	—	—	—
FMVNH7AEC	334,000	2008.5/中	Win Vista® Business＆ダウングレードサービス													

H8260のカスタムメイド

■変更／追加位置概略図

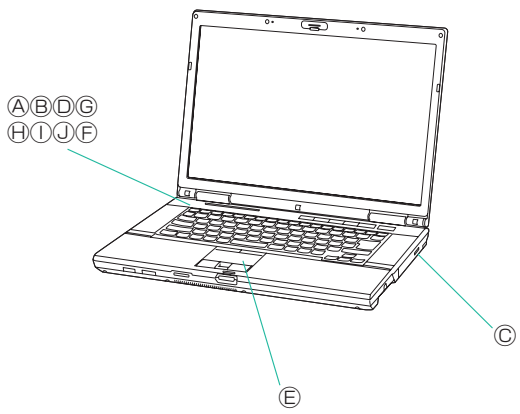

Ⓐ Ⓑ Ⓒ Ⓓ Ⓔ Ⓕ Ⓖ Ⓗ Ⓘ Ⓙ

①	④	⑦
2GB (1GB×2)	120GB	CD-ROM
+20,000円	+10,000円	+5,000円

追加するセキュリティ機能を選択して下さい。

⑬	⑯	⑰	⑳	㉑	㉓
フラットポイント+スティックポイント+マウス(USB)	LAN (1000BASE-T)+モデム&802.11a/g無線LAN (Centrino®対応)	Office Personal 2007	リカバリディスク添付＊5	保証拡張（3年間パーツ保証＋1年目訪問修理）	外付けFDD (USB)
+3,000円	+15,000円	+22,000円	+3,000円	+2,800円	+6,000円

カスタムメイドプラスの詳細については、P32をご覧ください。

②	⑤	⑧	⑩	⑭
2GB (2GB×1)	160GB	DVD-ROM &CD-R/RW	FeliCa対応リーダ/ライタ追加＊3 ＊4	フラットポイント+スティックポイント+マウス(光学式)
+25,000円	+20,000円	+15,000円	+10,000円	+3,000円

③	⑥	⑨	⑪	⑮
4GB (2GB×2) ＊2	暗号化機能付HDD80GB	スーパーマルチ	指紋センサー追加 ＊4	フラットポイント+スティックポイント+小型マウス(レーザー)
+70,000円	+10,000円	+22,000円	+10,000円	+5,000円

⑫
指紋センサー＆FeliCa対応リーダ/ライタ追加＊3＊4
+20,000円

⑱	⑲
Office Personal 2007 with PowerPoint	Office Professional 2007 ☆
＋39,000円	＋53,000円

Windows Vista® Businessの再セットアップ用のリカバリイメージはHDD内に格納されています。
なお、Windows Vista® Business＆ダウングレードサービスモデルでは、Windows® XP Professional用のリカバリディスクは標準添付しています。

㉒
SupportDeskLite（3年間翌営業日訪問修理）
＋18,000円

＊1：注釈のある場合を除き、複数項目の同時選択が可能です。
＊2：OSが使用可能な領域は約3GBになります。
＊3：スマートカードとFeliCa対応リーダ/ライタは同時使用不可。
＊4：指紋センサーとFeliCa対応リーダ/ライタを同時選択する場合は「指紋センサー＆FeliCa対応リーダ/ライタ追加」を選択してください。「FeliCa対応リーダ/ライタ追加」及び「指紋センサー追加」は「指紋センサー＆FeliCa対応リーダ/ライタ」と同時選択不可。
＊5：リカバリディスクの媒体はCD-ROMとなります。
☆：本価格は、Office Professional 2007 拡販キャンペーン価格です。本キャンペーンの対象となる品名は、FMV-H8260、E8260、A8260、S8360、B8260です。

■本体・カスタムメイド型名・価格一覧

■ 変更／追加オプション 型名・価格一覧

項目		品名	型名	希望小売価格（円、税別）	適応OS Vista Business	適応OS Vista Business DG＊2	提供時期	備考
Ⓐメモリ	①	メモリ変更1GB →2GB(1GB×2/DDR2 SDRAM)	FMCNXM3H5	20,000	●	●	本体と同期	本体のメモリ構成を2GB(1GB×2)に変更します。空きスロットは無くなります。(DDR2 SDRAM/PC2-5300)
	②	メモリ変更1GB →2GB(2GB×1/DDR2 SDRAM)	FMCNXM4H6	25,000	●	●	本体と同期	本体のメモリ構成を2GB(2GB×1)に変更します。空きスロットは1つです。(DDR2 SDRAM/PC2-5300)
	③	メモリ変更1GB →4GB(2GB×2/DDR2 SDRAM)	FMCNXM5H9	70,000	●	●	本体と同期	本体のメモリ構成を4GB(2GB×2)に変更します。空きスロットは無くなります。(DDR2 SDRAM/PC2-5300) OSが使用可能な領域は約3GBとなります。
ⒷHDD	④	HDD変更80GB → 120GB ＊1	FMCNXD5H7	10,000	●	●	本体と同期	標準の80GB HDDを120GB HDDに変更します。(シリアル ATA/150、回転数：5400rpm)
	⑤	HDD変更80GB → 160GB ＊1	FMCNXD6H1	20,000	●	●	本体と同期	標準の80GB HDDを160GB HDDに変更します。(シリアル ATA/150、回転数：5400rpm)
	⑥	HDD変更80GB → 暗号化機能付きHDD 80GB ＊1	FMCNXDS2H2	10,000	●	●	受注生産	標準の80GB HDDを暗号化機能付きHDD 80GBに変更します。(シリアル ATA/150、回転数：5400rpm)
Ⓒマルチベイ	⑦	内蔵CD-ROMドライブユニット追加	FMCNCDH2	5,000	●	●	本体と同期	内蔵CD-ROMドライブユニットを追加します(CD：読込最大24倍速)。FMVNCD03と同等品。
	⑧	内蔵DVD-ROM&CD-R/RWドライブユニット追加	FMCNCBH10	15,000	●	●	本体と同期	内蔵DVD-ROM&CD-R/RWドライブユニットを追加します(CD：読込最大24倍速、CD-R：読込最大24倍速、CD-RW：書換最大10倍速、DVD-ROM：読込最大8倍速、DVD-R：読込最大6倍速、DVD-R DL(2層)：読込最大4倍速、DVD-RW：読込最大4倍速、DVD+R：読込最大6倍速、DVD+R DL(2層)：読込最大4倍速、DVD+RW：読込最大4倍速、DVD-RAM：読込最大5倍速)。ライティングソフト「Roxio Creator 10」、DVD再生ソフト「InterVideo WinDVD 8」が添付されます。FMVNCB27と同等品。
	⑨	内蔵スーパーマルチドライブユニット追加	FMCNSMH8	22,000	●	●	本体と同期	内蔵スーパーマルチドライブを追加します(DVD-RAM：読込/書換最大5倍速、DVD-ROM：読込最大8倍速、CD：読込最大24倍速、DVD-R：書込最大8倍速、DVD-RW：書換最大6倍速、DVD+R：書込最大8倍速、DVD+R DL：書込最大4倍速、DVD-R DL：書込最大4倍速、DVD+RW：書換最大8倍速、CD-R：書込最大24倍速、CD-RW：書換最大10倍速。)。ライティングソフト「Roxio Creator 10」、DVD再生ソフト「InterVideo WinDVD 8」が添付されます。FMVNSM15と同等品。
Ⓓセキュリティ	⑩	FeliCa対応 リーダ/ライタ追加 ＊1	FMCNFCH4	10,000	●	●	受注生産	非接触型ICカード技術方式"FeliCa"に対応したカードリーダ/ライタを本体に内蔵します。カードは添付されません。スマートカードとFeliCa対応リーダ/ライタは同時使用不可。
	⑪	指紋センサー追加 ＊1	FMCNFSH5	10,000	●	●	済	ポインティングデバイス部に指紋センサー（スライド方式)を追加します。スクロールボタンが無くなります。
	⑫	指紋センサー＆FeliCa対応 リーダ/ライタ追加 ＊1	FMCNFSCH2	20,000	●	●	受注生産	非接触型ICカード技術方式"FeliCa"に対応したカードリーダ/ライタを本体に内蔵し、ポインティングデバイス部に指紋センサー（スライド方式)を追加します。スクロールボタンが無くなります。FeliCaカードは添付されません。「FeliCa対応リーダ／ライタ追加」「指紋センサー追加」選択時には選択できません。スマートカードとFeliCa対応リーダ/ライタは同時使用不可。
Ⓔポインティングデバイス	⑬	マウス添付(USB)	FMCNMSUH1	3,000	●	●	済	USB接続のマウス(スクロール機能付、FMV-MO204同等品)を添付します。
	⑭	マウス添付(光学式)	FMCNMSKH2	3,000	●	●	済	USB接続の光学式マウス(スクロール機能付、FMV-MO305同等品)を添付します。
	⑮	小型マウス添付(レーザー式)	FMCNMSLH1	5,000	●	●	本体と同期	USB接続のレーザー式小型マウス(スクロール機能付、FMV-MO501同等品)を添付します。
Ⓕ通信	⑯	802.11a/g無線LAN(vPro™ テクノロジー インテル® Centrino® 対応)追加＊1	FMCNWLH9	15,000	●	●	本体と同期	標準搭載のLANに無線LAN(IEEE802.11a(J52/W52/W53/W56)/b/g準拠)を追加搭載します。vPro™ テクノロジー インテル® Centrino® に対応します。(注)本製品は日本仕様です。日本以外ではご使用になれません。日本以外でご使用になると罰せられることがあります。また、IEEE802.11aの5.2/5.3GHz帯は電波法の定めにより屋外ではご使用になれません。
Ⓖアプリケーション	⑰	Microsoft® Office Personal 2007追加	FMCNAP151	22,000	●	●	本体と同期	Microsoft® Office Word 2007、Excel 2007、Outlook®2007他を追加します。SP1対応。
	⑱	Microsoft® Office Personal 2007 with PowerPoint 2007追加	FMCNAP152	39,000	●	●	本体と同期	Microsoft® Office Word 2007、Excel 2007、Outlook® 2007、PowerPoint® 2007他を追加します。SP1対応。
	⑲	Microsoft® Office Professional 2007追加	FMCNAP153	53,000 ☆	●	●	本体と同期	Microsoft® Office Word 2007、Excel 2007、Outlook®2007、PowerPoint® 2007、Access 2007、Publisher 2007他を追加します。SP1対応。
Ⓗリカバリディスク	⑳	リカバリディスク添付＊1＊3	FMCNRD1H1	3,000	●	●	本体と同期	Microsoft® Windows Vista® Businessのリカバリディスクを添付します。媒体はCD-ROMとなります。
Ⓘ保証拡張	㉑	保証拡張 (3年間パーツ保証＋1年目翌営業日訪問修理) ＊1	FMCNSUP01	2,800	●	●	本体と同期	標準保証(1年引き取り修理)を1年目翌営業日訪問修理&3年パーツ保証に拡張します。本体に「3年パーツ保証シール」を添付、保証拡張(3年間パーツ保証＋1年目翌営業日訪問修理)規定の書面を同梱。
	㉒	SupportDeskパック Lite (3年間翌営業日訪問修理)＊1	FMCNSUS01	18,000	●	●	本体と同期	標準保証(1年引き取り修理)を3年間翌営業日訪問修理&3年パーツ保証に拡張します。本体に「3年翌営業日訪問シール」を添付、SupportDeskパック Lite(3年間翌営業日訪問修理)規定の書面を同梱。
ⒿFDD添付	㉓	FDドライブ添付(USB)	FMCNFDG3P	6,000	●	●	本体と同期	外付3.5型FDDユニット。USB接続。

注）選択できるカスタムメイドオプションは、各項目につき 1 点のみです。複数の選択はできません（セキュリティ機能を除く）。また、カスタムメイドオプションの単独出荷はできません（購入後の変更・追加はできません）。
注）カスタムメイドで変更／追加したメモリモジュールは選択された本体にのみ搭載できます。他の本体に搭載することはできません。
＊1）単体オプション品のご用意が無いため、本体ご購入後は一切組み込み・変更ができなくなってしまうメニューです。必要のある場合は本体ご注文時に同時にご注文ください。
＊2）Windows Vista® Business & ダウングレードサービス
＊3）Windows Vista® Business の再セットアップ用のリカバリイメージはHDD内に格納されています。なお、Windows Vista® Business & ダウングレードサービスモデルでは、Windows® XP Professional用のリカバリディスクは標準添付しています。
☆：本価格はOffice Professional 2007 拡販キャンペーン価格です。本キャンペーンの対象となる品名は、FMV-H8260、E8260、A8260、S8360、B8260 です。
FMVマニュアル（製品ガイド）は富士通製品情報ページ（http://www.fmworld.net/biz/）にて提供しておりますが、印刷マニュアルも別途手配可能です。
詳細はP75「マニュアル一覧」を参照してください。

■本体・カスタムメイド型名・価格一覧

A2 FMV-E8260

2スピンドル1ベイ筐体
CPUカスタムメイド対応
LCDカスタムメイド対応

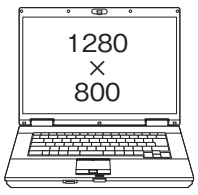

・各変更項目Ⓐ～Ⓝの位置につきましては、「■変更／追加位置概略図」でご確認ください。
・各変更／追加メニュー①～㊱の型名／価格等詳細につきましては「■変更／追加オプション型名・価格一覧」をご確認ください。

【 部分の構成パターンに対して、カスタムメイドで仕様の変更・追加が可能です。】

型名	希望小売価格(円、税別)	提供時期	OS	Ⓐ CPU	Ⓑ 液晶/無線LAN	Ⓒ メモリ	Ⓓ HDD	Ⓔ マルチベイ	Ⓕ セキュリティ＊1	Ⓖ ポインティングデバイス＊1	Ⓗ キーボード	Ⓘ 通信	Ⓙ バッテリー	Ⓚ アプリケーション	Ⓛ リカバリディスク	Ⓜ 保証拡張	Ⓝ FDD添付	カスタムメイドプラス
FMVNE7BE4	213,000	2008.5/中	Win Vista® Business	インテル® Core™ 2 DuoT8100 (2.10GHz)	15.4 型 WXGA	1GB (1GB×1) メモリスロット：2スロット	80GB	ウェイトセイバー	セキュリティチップ セキュリティボタン スマートカードスロット	フラットポイント	日本語キーボード (JIS配列準拠)	LAN (1000BASE-T)	標準バッテリー	—	—	—	—	—
FMVNE7BEC	217,000		Win Vista® Business & ダウングレードサービス															
FMVNE7DE4	174,000		Win Vista® Business	インテル® Celeron® 540 (1.86GHz)														
FMVNE7DEC	178,000		Win Vista® Business & ダウングレードサービス															

E8260 のカスタムメイド

■変更／追加位置概略図

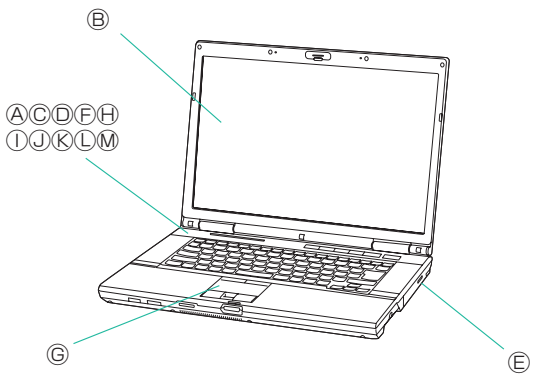

Ⓐ

①
インテル® Core™ 2 Duo T9300(2.50GHz)
+50,000円

④
2GB (2GB×1) ＊5
+25,000円

⑤
4GB (2GB×2) ＊5 ＊7
+70,000円

Ⓑ

②
15.4 型 WSXGA+
+6,000円

Ⓒ

③
2GB (1GB×2)
+20,000円

⑦
160GB
+20,000円

⑧
暗号化機能付 HDD80GB
+10,000円

Ⓓ

⑥
120GB
+10,000円

Ⓔ

⑨
CD-ROM
+5,000円

⑩
DVD-ROM
+14,000円

⑪
DVD-ROM &CD-R/RW
+15,000円

⑫
スーパーマルチ
+22,000円

Ⓕ

追加するセキュリティ機能を選択して下さい。

⑬
FeliCa対応リーダ/ライタ追加 ＊2 ＊3
+10,000円

⑭
指紋センサー追加 ＊3
+10,000円

⑮
指紋センサー＆FeliCa対応リーダ/ライタ追加 ＊2 ＊3
+20,000円

Ⓖ

⑯
フラットポイント+マウス(USB) ＊4
+3,000円

⑰
フラットポイント+マウス(光学式) ＊4
+3,000円

⑱
フラットポイント+小型マウス(レーザー)＊4
+5,000円

⑲
フラットポイント+スティックポイント ＊10
+3,000円

Ⓗ

⑳
親指シフト＆Japanist 2003 ＊8 ＊10
+8,000円

Ⓘ

㉑
LAN (1000BASE-T) +モデム＊5
+2,000円

㉒
LAN (1000BASE-T) +802.11a/g無線LAN (Centrino® 対応)＊5
+15,000円

㉓
LAN (1000BASE-T) +802.11a/g無線LAN (Centrino® 対応) +モデム＊5
+17,000円

㉔
LAN (1000BASE-T) +802.11a/g無線LAN＊5
+11,000円

㉕
LAN (1000BASE-T) +802.11a/g無線LAN +モデム＊5
+13,000円

㉖
LAN (1000BASE-T) +モデム＊6
+2,000円

㉗
LAN (1000BASE-T) +802.11a/g無線LAN＊6
+11,000円

㉘
LAN (1000BASE-T) +802.11a/g無線LAN +モデム＊6
+13,000円

Ⓙ

㉙
大容量バッテリ
+2,900円

Ⓚ

㉚
Office Personal 2007 ＊8
+ 22,000円

㉛
Office Personal 2007 with PowerPoint＊8
+ 39,000円

㉜
Office Professional 2007 ＊8 ☆
+ 53,000円

Ⓛ

㉝
リカバリディスク添付 ＊9
+ 3,000円

Windows Vista® Businessの再セットアップ用のリカバリイメージはHDD内に格納されています。なお、Windows Vista® Business & ダウングレードサービスモデルでは、Windows® XP Professional用のリカバリディスクは標準添付しています。

Ⓜ

㉞
保証拡張 (3年間パーツ保証+1年目訪問修理)
+ 2,800円

㉟
SupportDeskLite (3年間翌営業日訪問修理)
+ 18,000円

Ⓝ

㊱
外付けFDD (USB)
+ 6,000円

カスタムメイドプラスの詳細については、P32をご覧ください。

＊1：注釈のある場合を除き、複数項目の同時選択が可能です。
＊2：スマートカードとFeliCa対応リーダ/ライタは同時使用不可。
＊3：指紋センサーとFeliCa対応リーダ/ライタを同時選択する場合は「指紋センサー＆FeliCa対応リーダ/ライタ追加」を選択してください。「FeliCa対応リーダ/ライタ追加」及び「指紋センサー追加」は「指紋センサー＆FeliCa対応リーダ/ライタ」と同時選択不可。
＊4：「＊4」のつくメニューの中でいずれか 1 つのみ選択可。
＊5：インテル® Core™ 2 Duoプロセッサー搭載モデル用。
＊6：インテル® Celeron® プロセッサー搭載モデル用。
＊7：OSが使用可能な領域は約3GBになります。
＊8：親指シフト&Japanist2003 とアプリケーションとの同時選択不可。
＊9：リカバリディスクの媒体はCD-ROMとなります。
＊10：親指シフト＆Japanist 2003 とフラットポイント+スティックポイントは同時選択不可。
☆：本価格は、Office Professional 2007 拡販キャンペーン価格です。本キャンペーンの対象となる品名は、FMV-H8260、E8260、S8360、B8260 です。

■本体・カスタムメイド型名・価格一覧

■ 変更／追加オプション 型名・価格一覧

項目		品名	型名	希望小売価格(円、税別)	適応OS Vista Business	適応OS Vista Business DG*2	提供時期	備考
Ⓐ CPU	①	CPU変更Core™2 Duo T8100(2.10GHz)→Core™2 Duo T9300(2.50GHz)＊1	FMCNXP1E12	50,000	●	●	本体と同期	標準のインテル® Core™ 2 Duo T8100(2.10GHz)のCPUをインテル® Core™ 2 Duo T9300(2.50GHz)に変更します。インテル® Core™ 2 Duoプロセッサー搭載モデル用です。
Ⓑ液晶	②	LCD変更15.4型→15.4型WSXGA+ ＊1	FMCNXL1E6	6,000	●	●	済	標準15.4型WXGA(1280×800ドット)の液晶ディスプレイを15.4型WSXGA+(1680×1050ドット)に変更します。
Ⓒメモリ	③	メモリ変更1GB→2GB(1GB×2/DDR2 SDRAM)	FMCNXM3H5	20,000	●	●	本体と同期	本体のメモリ構成を2GB(1GB×2)に変更します。空きスロットは無くなります。(DDR2 SDRAM/PC2-5300)インテル® Celeronプロセッサー搭載モデルではPC2-4200で動作します。
	④	メモリ変更1GB→2GB(2GB×1/DDR2 SDRAM)	FMCNXM4H6	25,000	●	●	本体と同期	本体のメモリ構成を2GB(2GB×1)に変更します。空きスロットは1スロットです。(DDR2 SDRAM/PC2-5300)インテル® Core™ 2 Duoプロセッサー搭載モデル用です。
	⑤	メモリ変更1GB→4GB(2GB×2/DDR2 SDRAM)	FMCNXM5H9	70,000	●	●	本体と同期	本体のメモリ構成を4GB(2GB×2)に変更します。空きスロットは無くなります。(DDR2 SDRAM/PC2-5300)インテル® Core™ 2 Duoプロセッサー搭載モデル用です。OSが使用可能な領域は約3GBになります。
Ⓓ HDD	⑥	HDD変更80GB→120GB ＊1	FMCNXD5H7	10,000	●	●	本体と同期	標準の80GB HDDを120GB HDDに変更します。(シリアルATA/150、回転数：5400rpm)
	⑦	HDD変更80GB→160GB ＊1	FMCNXD6H1	20,000	●	●	本体と同期	標準の80GB HDDを160GB HDDに変更します。(シリアルATA/150、回転数：5400rpm)
	⑧	HDD変更80GB→暗号化機能付きHDD80GB追加 ＊1	FMCNXDS2H2	10,000	●	●	受注生産	標準の80GB HDDを暗号化機能付きHDD80GBに変更します。(シリアルATA/150、回転数：5400rpm)
Ⓔ マルチベイ	⑨	内蔵CD-ROMドライブユニット追加	FMCNCDE2	5,000	●	●	本体と同期	内蔵CD-ROMドライブユニットを追加します。(読込24倍速)FMVNCD03と同等品。
	⑩	内蔵DVD-ROMドライブユニット追加 ＊1	FMCNDVE2	14,000	●	●	本体と同期	内蔵DVD-ROMドライブユニットを追加します。(DVD：読込8倍速、CD：読込24倍速)DVD再生ソフト「InterVideo WinDVD 8」が添付されます。
	⑪	内蔵DVD-ROM&CD-R/RWドライブユニット追加	FMCNCBE2	15,000	●	●	本体と同期	内蔵DVD-ROM&CD-R/RWドライブユニットを追加します。(CD：読込最大24倍速、CD-R：読込最大24倍速、CD-RW：書換最大10倍速、DVD-ROM：読込最大8倍速、DVD-R：読込最大6倍速、DVD-R DL(2層)：読込最大4倍速、DVD-RW：読込最大4倍速、DVD+R：読込最大6倍速、DVD+R DL(2層)：読込最大4倍速、DVD+RW：読込最大4倍速、DVD-RAM：読込最大5倍速)。ライティングソフト「Roxio Creator 10」、DVD再生ソフト「InterVideoWinDVD 8」が添付されます。FMVNCB28と同等品。
	⑫	内蔵スーパーマルチドライブユニット追加	FMCNSME2	22,000	●	●	本体と同期	内蔵スーパーマルチドライブユニットを追加します。(DVD-RAM：読込/書換最大5倍速、DVD-ROM：読込最大8倍速、CD：読込最大24倍速、DVD-R：書込最大8倍速、DVD-RW：書換最大6倍速、DVD+R：書込最大8倍速、DVD+R DL：書込最大4倍速、DVD-R DL：書込最大4倍速、DVD+RW：書換最大8倍速、CD-R：書込最大24倍速、CD-RW：書換最大10倍速)。ライティングソフト「Roxio Creator 10」、DVD再生ソフト「InterVideo WinDVD 8」が添付されます。FMVNSM16と同等品。
Ⓕ セキュリティ	⑬	FeliCa対応 リーダ／ライタ追加 ＊1	FMCNFCH4	10,000	●	●	受注生産	非接触型ICカード技術方式"FeliCa"に対応したカードリーダ/ライタを本体に内蔵します。カードは添付されません。指紋センサーとFeliCa対応リーダ/ライタを同時選択する場合は「指紋センサー＆FeliCa対応リーダ/ライタ追加」を選択してください。「FeliCa対応リーダ/ライタ追加」は「指紋センサー追加」「指紋センサー＆FeliCa対応リーダ/ライタ」と同時選択不可。スマートカードとFeliCa対応リーダ/ライタは同時使用不可。
	⑭	指紋センサー追加 ＊1	FMCNFSH5	10,000	●	●	本体と同期	ポインティングデバイス部に指紋センサー（スライド方式)を追加します。スクロールボタンが無くなります。
	⑮	指紋センサー＆FeliCa対応 リーダ/ライタ追加＊1	FMCNFSCH2	20,000	●	●	受注生産	非接触型ICカード技術方式"FeliCa"に対応したカードリーダ/ライタを本体に内蔵し、ポインティングデバイス部に指紋センサー（スライド方式)を追加します。スクロールボタンが無くなります。FeliCaカードは添付されません。「FeliCa対応リーダ／ライタ追加」「指紋センサー追加」選択時には選択できません。スマートカードとFeliCa対応リーダ/ライタは同時使用不可。
Ⓖ ポインティングデバイス	⑯	マウス添付(USB)	FMCNMSUH1	3,000	●	●	済	USB接続のマウス(スクロール機能付、FMV-MO204同等品)を添付します。
	⑰	マウス添付(光学式)	FMCNMSKH2	3,000	●	●	済	USB接続の光学式マウス(スクロール機能付、FMV-MO305同等品)を添付します。
	⑱	小型マウス添付(レーザー式)	FMCNMSLH1	5,000	●	●	本体と同期	USB接続のレーザー式小型マウス(スクロール機能付、FMV-MO501同等品)を添付します。
	⑲	スティックポイント追加 ＊1	FMCNSPE2	3,000	●	●	済	標準構成のJIS配列準拠日本語キーボードにスティックポイントを追加します。親指シフトキーボード変更と同時選択不可。
Ⓗ キーボード	⑳	キーボード変更JIS配列準拠→親指(Japanist 2003付) ＊1	FMCNXKBE3	8,000	●	●	本体と同期	標準構成の日本語キーボードから、OASYSに適した親指シフトキーボードへ変更し、Japanist2003を追加します。アプリケーションと同時選択不可。スティックポイントと同時選択不可。
Ⓘ 通信	㉑	モデム追加V.92 ＊1	FMCNMDE10	2,000	●	●	本体と同期	最大56KbpsのFAXモデム(V.92対応)を追加します。インテル® Core™ 2 Duoプロセッサー搭載モデル用です。
	㉒	802.11a/g無線LAN(vPro™ テクノロジー インテル®Centrino®対応)追加 ＊1	FMCNWLE14	15,000	●	●	本体と同期	標準搭載のLANに無線LAN(IEEE802.11a(J52/W52/W53/W56)/b/g準拠)を追加搭載します。vPro™ テクノロジー インテル® Centrino® に対応します。(注)本製品は日本仕様です。日本以外ではご使用になれません。日本以外でご使用になると罰せられることがあります。また、IEEE802.11aの5.2/5.3GHz帯は電波法の定めにより屋外ではご使用になれません。インテル® Core™ 2 Duoプロセッサー搭載モデル用です。
	㉓	802.11a/g無線LAN(vPro™ テクノロジー インテル®Centrino®対応)＆モデム追加 ＊1	FMCNWLME3	17,000	●	●	本体と同期	標準搭載のLANに無線LAN(IEEE802.11a(J52/W52/W53/W56)/b/g準拠)と最大56KbpsのFAXモデム(V.92対応)を追加搭載します。vPro™ テクノロジー インテル® Centrino® に対応します。(注)本製品は日本仕様です。日本以外ではご使用になれません。日本以外でご使用になると罰せられることがあります。また、IEEE802.11aの5.2/5.3GHz帯は電波法の定めにより屋外ではご使用になれません。インテル® Core™ 2 Duoプロセッサー搭載モデル用です。
	㉔	802.11a/g無線LAN追加 ＊1	FMCNWLE15	11,000	●	●	本体と同期	標準搭載のLANに無線LAN(IEEE802.11a(J52/W52/W53/W56)/b/g準拠)を追加搭載します。(注)本製品は日本仕様です。日本以外ではご使用になれません。日本以外でご使用になると罰せられることがあります。また、IEEE802.11aの5.2/5.3GHz帯は電波法の定めにより屋外ではご使用になれません。インテル® Core™ 2 Duoプロセッサー搭載モデル用です。
	㉕	802.11a/g無線LAN＆モデム追加 ＊1	FMCNWLME4	13,000	●	●	本体と同期	標準搭載のLANに無線LAN(IEEE802.11a(J52/W52/W53/W56)/b/g準拠)と最大56KbpsのFAXモデム(V.92対応)を追加搭載します。(注)本製品は日本仕様です。日本以外ではご使用になれません。日本以外でご使用になると罰せられることがあります。また、IEEE802.11aの5.2/5.3GHz帯は電波法の定めにより屋外ではご使用になれません。インテル® Core™ 2 Duoプロセッサー搭載モデル用です。
	㉖	モデム追加V.92 ＊1	FMCNMDE11	2,000	●	●	本体と同期	最大56KbpsのFAXモデム(V.92対応)を追加します。インテル® Celeron® プロセッサー搭載モデル用です。
	㉗	802.11a/g無線LAN追加 ＊1	FMCNWLE16	11,000	●	●	本体と同期	標準搭載のLANに無線LAN(IEEE802.11a(J52/W52/W53/W56)/b/g準拠)を追加搭載します。(注)本製品は日本仕様です。日本以外ではご使用になれません。日本以外でご使用になると罰せられることがあります。また、IEEE802.11aの5.2/5.3GHz帯は電波法の定めにより屋外ではご使用になれません。インテル® Celeron® プロセッサー搭載モデル用です。
	㉘	802.11a/g無線LAN＆モデム追加 ＊1	FMCNWLME5	13,000	●	●	本体と同期	標準搭載のLANに無線LAN(IEEE802.11a(J52/W52/W53/W56)/b/g準拠)と最大56KbpsのFAXモデム(V.92対応)を追加搭載します。(注)本製品は日本仕様です。日本以外ではご使用になれません。日本以外でご使用になると罰せられることがあります。また、IEEE802.11aの5.2/5.3GHz帯は電波法の定めにより屋外ではご使用になれません。インテル® Celeron® プロセッサー搭載モデル用です。
Ⓙ バッテリー	㉙	バッテリーパック変更 標準→大容量	FMCNXBPE4	2,900	●	●	済	標準内蔵バッテリーを大容量バッテリーに変更します。
Ⓚ アプリケーション	㉚	Microsoft® Office Personal 2007追加	FMCNAP151	22,000	●	●	本体と同期	Microsoft® Office Word 2007、Excel 2007、Outlook® 2007他を追加します。SP1対応。キーボード変更と同時選択不可。
	㉛	Microsoft® Office Personal 2007 with PowerPoint® 2007追加	FMCNAP152	39,000	●	●	本体と同期	Microsoft® Office Word 2007、Excel 2007、Outlook® 2007、PowerPoint® 2007他を追加します。SP1対応。キーボード変更と同時選択不可。
	㉜	Microsoft® Office Professional 2007追加	FMCNAP153	53,000☆	●	●	本体と同期	Microsoft® Office Word 2007、Excel 2007、Outlook® 2007、PowerPoint® 2007、Access 2007、Publisher 2007他を追加します。SP1対応。キーボード変更と同時選択不可。
Ⓛ リカバリディスク	㉝	リカバリディスク添付 ＊1＊3	FMCNRD1E1	3,000	●	●	本体と同期	Microsoft® Windows Vista® Businessのリカバリディスクを添付します。媒体はCD-ROMとなります。
Ⓜ 保証拡張	㉞	保証拡張(3年間パーツ保証＋1年目翌営業日訪問修理)＊1	FMCNSUP01	2,800	●	●	本体と同期	標準保証(1年引き取り修理)を1年目翌営業日訪問修理&3年パーツ保証に拡張します。本体に「3年パーツ保証シール」を添付、保証拡張(3年間パーツ保証＋1年目翌営業日訪問修理)規定の書面を同梱。
	㉟	SupportDeskパック Lite(3年間翌営業日訪問修理)＊1	FMCNSUS01	18,000	●	●	本体と同期	標準保証(1年引き取り修理)を3年間翌営業日訪問修理&3年パーツ保証に拡張します。本体に「3年翌営業日訪問シール」を添付、SupportDeskパック Lite(3年間翌営業日訪問修理)規定の書面を同梱。
Ⓝ FDD添付	㊱	FDドライブ追加(USB)	FMCNFDG3P	6,000	●	●	本体と同期	外付3.5型FDDユニット。USB接続。

文教のお客様向けにMicrosoft® Office Professional Edition 2007 アカデミックパックも用意しています。詳細につきましては当社営業または販売パートナーまでお問い合せください。
注）選択できるカスタムメイドオプションは、各項目につき 1 点のみです。複数の選択はできません（セキュリティ機能を除く)。また、カスタムメイドオプションの単独出荷はできません（購入後の変更・追加はできません)。
注）カスタムメイドで変更／追加したメモリモジュールは選択された本体にのみ搭載できます。他の本体に搭載することはできません。
＊1）単体オプション品のご用意が無いため、本体ご購入後は一切組み込み・変更ができなくなってしまうメニューです。必要のある場合は本体ご注文時に同時にご注文ください。
＊2）Windows Vista® Business & ダウングレードサービスモデル
＊3）Windows Vista® Business の再セットアップ用のリカバリイメージはHDD内に格納されています。なお、Windows Vista® Business & ダウングレードサービスモデルでは、Windows® XP Professional用のリカバリディスクは標準添付しています。
☆：本価格はOffice Professional 2007 拡販キャンペーン価格です。本キャンペーンの対象となる品名は、FMV-H8260、E8260、A8260、S8360、B8260 です。
FMVマニュアル（製品ガイド）は富士通製品情報ページ（http://www.fmworld.net/biz/）にて提供しておりますが、印刷マニュアルも別途手配可能です。
詳細はP75「マニュアル一覧」を参照してください。

■本体・カスタムメイド型名・価格一覧

A3 FMV-A8260

- 2スピンドル筐体
- CPUカスタムメイド対応
- LCDカスタムメイド対応

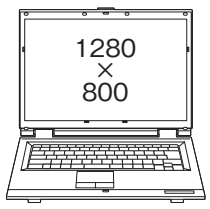

・各変更項目Ⓐ～Ⓝの位置につきましては、「■変更／追加位置概略図」でご確認ください。
・各変更／追加メニュー①～㉚の型名／価格等詳細につきましては「■変更／追加オプション型名・価格一覧」をご確認ください。

【 部分の構成パターンに対して、カスタムメイドで仕様の変更・追加が可能です。】

型名	希望小売価格（円、税別）	提供時期	OS	Ⓐ CPU	Ⓑ 液晶	Ⓒ メモリ	Ⓓ HDD	Ⓔ CD/DVD（固定式）	Ⓕ セキュリティ＊1	Ⓖ ポインティングデバイス	Ⓗ 通信	Ⓘ バッテリー	Ⓙ アプリケーション	Ⓚ リカバリディスク	Ⓛ 保証拡張	Ⓜ FDD添付	Ⓝ カスタムメイドプラス
FMVNA7BE4	187,000	2008.5/中	Win Vista® Business	インテル® Core™ 2 DuoT8100 (2.10GHz)	15.4型 WXGA	1GB (1GB×1) メモリスロット：2スロット	80GB	なし	なし	フラットポイント	LAN (1000BASE-T)	標準バッテリー	—	—	—	—	—
FMVNA7BEC	191,000		Win Vista® Business & ダウングレードサービス														
FMVNA7DE4	148,000		Win Vista® Business	インテル® Celeron® 540 (1.86GHz)													
FMVNA7DEC	152,000		Win Vista® Business & ダウングレードサービス														

A8260のカスタムメイド

■変更／追加位置概略図

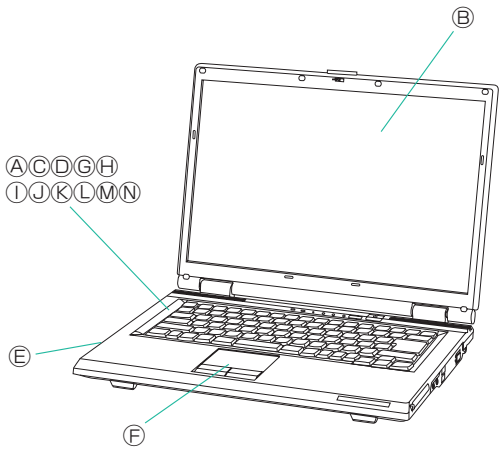

Ⓐ

①	②	③	⑥	⑨
Core™2 Duo T8300 (2.40GHz) ＊2	15.4型 WSXGA+	2GB (1GB×2)	120GB	CD-ROM
+26,000円	+6,000円	+20,000円	+10,000円	+5,000円

④	⑦	⑩	⑬	⑰	⑳
2GB (2GB×1) ＊2	160GB	DVD-ROM	指紋センサー追加	フラットポイント+マウス(光学式)	LAN (1000BASE-T) +モデム
+25,000円	+20,000円	+14,000円	+10,000円	+3,000円	+2,000円

⑤	⑧	⑪	⑭	⑱	㉑
4GB (2GB×2) ＊2 ＊3	暗号化機能付HDD80GB	DVD-ROM &CD-R/RW	スマートカード	フラットポイント+小型マウス(レーザー)	LAN(1000BASE-T) +802.11a/g 無線LAN +モデム
+70,000円	+10,000円	+15,000円	+8,000円	+5,000円	+13,000円

⑫	⑮
スーパーマルチ	セキュリティチップ
+22,000円	+1,000円

追加するセキュリティ機能を選択して下さい。

Ⓑ

⑯	⑲	㉒
フラットポイント+マウス(USB)	LAN(1000BASE-T) +802.11a/g 無線LAN	大容量バッテリ
+3,000円	+11,000円	+2,900円

Ⓒ

㉓	㉔	㉕
Office Personal 2007	Office Personal 2007 with PowerPoint	Office Professional 2007 ☆
＋22,000円	＋39,000円	＋53,000円

Windows Vista® Businessの再セットアップ用のリカバリイメージはHDD内に格納されています。なお、Windows Vista® Business & ダウングレードサービスモデルでは、Windows® XP Professional用のリカバリディスクは標準添付しています。

Ⓓ

㉖	㉗	㉙	㉚
リカバリディスク添付＊4	保証拡張（3年間パーツ保証＋1年目訪問修理）	外付けFDD (USB)	Windows Vista® Enterpriseアップグレードサービス ＊5 ＊6
＋3,000円	＋2,800円	＋6,000円	＋4,500円

Ⓔ

㉘
SupportDeskLite（3年間翌営業日訪問修理）
＋18,000円

その他のカスタムメイドプラスの詳細については、P32をご覧ください。

＊1：注釈のある場合を除き、複数項目の同時選択が可能です。
＊2：インテル® Core™ 2 Duoプロセッサー搭載モデル用。
＊3：ＯＳが使用可能な領域は約3GBになります。
＊4：リカバリディスクの媒体はCD-ROMとなります。
＊5：Win Vista® Businessモデルのみ選択可能。
＊6：リカバリディスクとの同時選択不可。
☆：本価格は、Office Professional 2007 拡販キャンペーン価格です。
本キャンペーンの対象となる品名は、FMV-H8260、E8260、A8260、S8360、B8260です。

■本体・カスタムメイド型名・価格一覧

■ 変更／追加オプション 型名・価格一覧

項目		品名	型名	希望小売価格(円、税別)	適応OS Vista Business	適応OS Vista Business DG*2	提供時期	備考
Ⓐ CPU	①	CPU変更Core™2 Duo T8100(2.10GHz)→Core™2 Duo T8300(2.40GHz)＊1	FMCNXP1A6	26,000	●	●	本体と同期	標準のインテル® Core™ 2 Duo T8100(2.10GHz)のCPUをインテル® Core™ 2 Duo T8300(2.40GHz)に変更します。インテル® Core™ 2 Duoプロセッサー搭載モデル用です。
Ⓑ 液晶	②	LCD変更15.4型WXGA→15.4型WSXGA+ ＊1	FMCNXL1A7	6,000	●	●	済	標準15.4型WXGA(1280×800ドット)の液晶ディスプレイを15.4型WSXGA+(1680×1050ドット)に変更します。
Ⓒ メモリ	③	メモリ変更1GB→2GB(1GB×2/DDR2 SDRAM)	FMCNXM3A13	20,000	●	●	本体と同期	本体のメモリ構成を2GB(1GB×2)に変更します。空きスロットは無くなります。(DDR2 SDRAM/PC2-5300、Celeron™モデルはDDR2 SDRAM/PC2-4200)
	④	メモリ変更1GB →2GB(2GB×1/DDR2 SDRAM)	FMCNXM4A1	25,000	●	●	本体と同期	本体のメモリ構成を1GB(512MB×2)に変更します。空きスロットは1スロットです。インテル® Core™ 2 Duoプロセッサー搭載モデル用です。(DDR2 SDRAM/PC2-5300)
	⑤	メモリ変更1GB →4GB(2GB×2/DDR2 SDRAM)	FMCNXM5A4	70,000	●	●	本体と同期	本体のメモリ構成を4GB(2GB×2)に変更します。空きスロットは無くなります。インテル® Core™ 2 Duoプロセッサー搭載モデル用です。OSが使用可能な領域は約3GBとなります。(DDR2 SDRAM/PC2-5300)
Ⓓ HDD	⑥	HDD変更80GB→120GB ＊1	FMCNXD5A4	10,000	●	●	本体と同期	標準の80GB HDDを120GB HDDに変更します。(シリアルATA/150、回転数：5400rpm)
	⑦	HDD変更80GB→160GB ＊1	FMCNXD6A1	20,000	●	●	本体と同期	標準の80GB HDDを160GB HDDに変更します。(シリアルATA/150、回転数：5400rpm)
	⑧	HDD変更80GB →暗号化機能付きHDD 80GB ＊1	FMCNXDS2A3	10,000	●	●	受注生産	標準の80GB HDDを暗号化機能付きHDD80GBに変更します。(シリアルATA/150、回転数：5400rpm)
Ⓔ CD/DVD(固定式)	⑨	内蔵CD-ROMドライブユニット追加 ＊1	FMCNCDA4	5,000	●	●	本体と同期	内蔵CD-ROMドライブユニットを追加します。(読込24倍速)
	⑩	内蔵DVD-ROMドライブユニット追加 ＊1	FMCNDVA4	14,000	●	●	本体と同期	内蔵DVD-ROMドライブユニットを追加します。(DVD：読込8倍速、CD：読込24倍速)DVD再生ソフト「InterVideo WinDVD 8」が添付されます。
	⑪	内蔵DVD-ROM&CD-R/RWドライブユニット追加 ＊1	FMCNCBA4	15,000	●	●	本体と同期	内蔵DVD-ROM&CD-R/RWドライブユニットを追加します。(CD：読込最大24倍速、CD-R：読込最大24倍速、CD-RW：書換最大10倍速、DVD-ROM：読込最大8倍速、DVD-R：読込最大6倍速、DVD-R DL(2層)：読込最大4倍速、DVD-RW：読込最大4倍速、DVD+R：読込最大6倍速、DVD+R DL(2層)：読込最大4倍速、DVD+RW：読込最大4倍速、DVD-RAM：読込最大5倍速)。ライティングソフト「Roxio Creator 10」、DVD再生ソフト「InterVideoWinDVD 8」が添付されます。
	⑫	内蔵スーパーマルチドライブユニット追加 ＊1	FMCNSMA4	22,000	●	●	本体と同期	内蔵スーパーマルチドライブユニットを追加します。(DVD-RAM：読込/書換最大5倍速、DVD-ROM：読込最大8倍速、CD：読込最大24倍速、DVD-R：書込最大8倍速、DVD-RW：書換最大6倍速、DVD+R：書込最大8倍速、DVD+R DL：書込最大4倍速、DVD-R DL：書込最大4倍速、DVD+RW：書換最大8倍速、CD-R：書込最大24倍速、CD-RW：書換最大10倍速)。ライティングソフト「Roxio Creator 10」、DVD再生ソフト「InterVideo WinDVD 8」が添付されます。
Ⓕ セキュリティ	⑬	指紋センサー追加 ＊1	FMCNFSA8	10,000	●	●	本体と同期	ポインティングデバイス部に指紋センサー（スライド方式）を追加します。
	⑭	スマートカードホルダー追加	FMCNSMAE1	8,000	●	●	済	スマートカードホルダー（PCカードスロットに内蔵）と、スマートカード1枚(ISO/IEC7816準拠)を追加します。
	⑮	セキュリティチップ追加 ＊1	FMCNSCA1	1,000	●	●	済	セキュリティチップを追加します
Ⓖ ポインティングデバイス	⑯	マウス添付(USB)	FMCNMSUH1	3,000	●	●	済	USB接続のマウス(スクロール機能付、FMV-MO204同等品)を添付します。
	⑰	マウス添付(光学式)	FMCNMSKH2	3,000	●	●	済	USB接続の光学式マウス(スクロール機能付、FMV-MO305同等品)を添付します。
	⑱	小型マウス添付(レーザー式)	FMCNMSLH1	5,000	●	●	本体と同期	USB接続のレーザー式小型マウス(スクロール機能付、FMV-MO501同等品)を添付します。
Ⓗ 通信	⑲	802.11a/g無線LAN追加 ＊1	FMCNWLA8	11,000	●	●	本体と同期	標準搭載のLANに無線LAN(IEEE802.11a(J52/W52/W53/W56)/b/g準拠)を追加搭載します。(注)本製品は日本仕様です。日本以外ではご使用になれません。日本以外でご使用になると罰せられることがあります。また、IEEE802.11aの5.2/5.3GHz帯は電波法の定めにより屋外ではご使用になれません。
	⑳	モデム追加V.92 ＊1	FMCNMDA9	2,000	●	●	本体と同期	最大56KbpsのFAXモデム(V.92対応)を追加します。
	㉑	802.11a/g無線LAN＆モデム追加 ＊1	FMCNWLMA6	13,000	●	●	本体と同期	標準搭載のLANに無線LAN(IEEE802.11a(J52/W52/W53/W56)/b/g準拠)と最大56KbpsのFAXモデム(V.92対応)を追加搭載します。(注)本製品は日本仕様です。日本以外ではご使用になれません。日本以外でご使用になると罰せられることがあります。また、IEEE802.11aの5.2/5.3GHz帯は電波法の定めにより屋外ではご使用になれません。
Ⓘ バッテリー	㉒	バッテリーパック変更 標準→大容量	FMCNXBPA7	2,900	●	●	済	標準内蔵バッテリーを大容量バッテリーに変更します。
Ⓙ アプリケーション	㉓	Microsoft® Office Personal 2007追加	FMCNAP151	22,000	●	●	本体と同期	Microsoft® Office Word 2007、Excel 2007、Outlook® 2007他を追加します。SP1対応。
	㉔	Microsoft® Office Personal 2007 with PowerPoint® 2007追加	FMCNAP152	39,000	●	●	本体と同期	Microsoft® Office Word 2007、Excel 2007、Outlook® 2007、PowerPoint® 2007他を追加します。SP1対応。
	㉕	Microsoft® Office Professional 2007追加	FMCNAP153	53,000 ☆	●	●	本体と同期	Microsoft® Office Word 2007、Excel 2007、Outlook® 2007、PowerPoint® 2007、Access 2007、Publisher 2007他を追加します。SP1対応。
Ⓚ リカバリディスク	㉖	リカバリディスク添付 ＊1＊3	FMCNRD1A1	3,000	●	●	本体と同期	Microsoft® Windows Vista® Businessのリカバリディスクを添付します。媒体はCD-ROMとなります。
Ⓛ 保証拡張	㉗	保証拡張(3年間パーツ保証＋1年目翌営業日訪問修理)＊1	FMCNSUP01	2,800	●	●	本体と同期	標準保証(1年引き取り修理)を1年目翌営業日訪問修理&3年パーツ保証に拡張します。本体に「3年パーツ保証シール」を添付、保証拡張(3年間パーツ保証＋1年目翌営業日訪問修理)規定の書面を同梱。
	㉘	SupportDeskパック Lite(3年間翌営業日訪問修理)＊1	FMCNSUS01	18,000	●	●	本体と同期	標準保証(1年引き取り修理)を3年間翌営業日訪問修理&3年パーツ保証に拡張します。本体に「3年翌営業日訪問シール」を添付、SupportDeskパック Lite(3年間翌営業日訪問修理)規定の書面を同梱。
Ⓜ FDD添付	㉙	FDドライブ追加(USB)	FMCNFDG3P	6,000	●	●	本体と同期	外付3.5型FDDユニット。USB接続。
Ⓝ カスタムメイドプラス	㉚	Microsoft® Windows Vista® Enterpriseアップグレードサービス	FMCNVSUG1	4,500	●	×	本体と同期	必要ライセンスの購入を前提に、Windows Vista® BusinessからWindows Vista® Enterpriseのアップグレードを行います。

文教のお客様向けにMicrosoft® Office Professional Edition 2007 アカデミックパックも用意しています。詳細につきましては当社営業または販売パートナーまでお問い合せください。
注）選択できるカスタムメイドオプションは、各項目につき 1 点のみです。複数の選択はできません（セキュリティ機能を除く）。また、カスタムメイドオプションの単独出荷はできません（購入後の変更・追加はできません）。
注）カスタムメイドで変更／追加したメモリモジュールは選択された本体にのみ搭載できます。他の本体に搭載することはできません。
＊1）単体オプション品のご用意が無いため、本体ご購入後は一切組み込み・変更ができなくなってしまうメニューです。必要のある場合は本体ご注文時に同時にご注文ください。
＊2）Windows Vista® Business & ダウングレードサービスモデル
＊3）Windows Vista® Business の再セットアップ用のリカバリイメージはHDD内に格納されています。なお、Windows Vista® Business & ダウングレードサービスモデルでは、Windows® XP Professional用のリカバリディスクは標準添付しています。
☆：本価格はOffice Professional 2007 拡販キャンペーン価格です。本キャンペーンの対象となる品名は、FMV-H8260、E8260、A8260、S8360、B8260 です。
FMVマニュアル（製品ガイド）は富士通製品情報ページ（http://www.fmworld.net/biz/）にて提供しておりますが、印刷マニュアルも別途手配可能です。
詳細はP75「マニュアル一覧」を参照してください。

■本体・カスタムメイド型名・価格一覧

A4 FMV-S8360

14.1 型/13.3 型ワイド画面スリムモバイル

2 スピンドル1 ベイ筐体

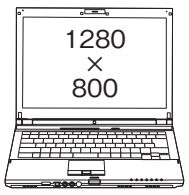

・各変更項目Ⓐ～Ⓛの位置につきましては、「■変更／追加位置概略図」でご確認ください。
・各変更／追加メニュー①～㉚の型名／価格等詳細につきましては「■変更／追加オプション型名・価格一覧」をご確認ください。

【 部分の構成パターンに対して、カスタムメイドで仕様の変更・追加が可能です。】

型名	希望小売価格(円、税別)	提供時期	OS	CPU	Ⓐ 液晶/無線LAN	Ⓑ メモリ	Ⓒ HDD	Ⓓ モバイルマルチベイ	Ⓔ セキュリティ＊1	Ⓕ 通信	Ⓖ ポインティングデバイス	Ⓗ アプリケーション	Ⓘ リカバリディスク	Ⓙ 保証拡張	Ⓚ 外付オプション/環境＊1	Ⓛ カスタムメイドプラス
FMVNS7B4	215,000	2008.5/中	Win Vista® Business	インテル® Core™ 2 Duo T8100 (2.1GHz)	13.3 型 WXGA & 無線LANなし	1GB (1GB×1) メモリスロット：2スロット	80GB	ウェイトセイバー	セキュリティチップ セキュリティボタン	LAN (1000BASE-T)	フラットポイント	—	—	—	—	—
FMVNS7BC	219,000		Win Vista® Business & ダウングレードサービス													
FMVNS7D4	182,000		Win Vista® Business	インテル® Celeron 540 (1.86GHz)												
FMVNS7DC	186,000		Win Vista® Business & ダウングレードサービス													

S8360 のカスタムメイド

■変更／追加位置概略図

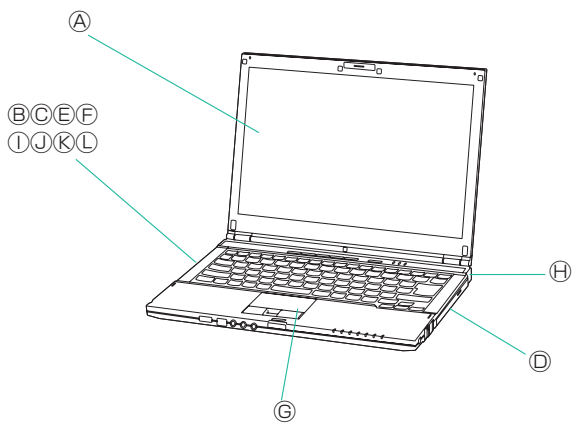

Ⓐ

①	④	⑦	⑩
14.1 型軽量薄型(LEDバックライト)WXGA	2GB (1GB×2)	120GB	DVD-ROM
+22,000 円	+20,000 円	+10,000 円	+14,000 円

②	⑤	⑧	⑪	⑬
14.1 型軽量薄型(LEDバックライト)WXGA&802.11a/g無線LAN	2GB (2GB×1) ＊5	160GB	DVD-ROM&CD-R/RW	FeliCa対応リーダ/ライタ追加 ＊2 ＊3 ＊8
+33,000 円	+25,000 円	+20,000 円	+15,000 円	+10,000 円

③	⑥	⑨	⑫	⑭
802.11a/g 無線LAN	4GB (2GB×2) ＊5 ＊7	暗号化機能付HDD80GB ＊4	スーパーマルチ	指紋センサー追加 ＊3
+11,000 円	+70,000 円	+10,000 円	+22,000 円	+10,000 円

⑮
指紋センサー＆FeliCa対応リーダ/ライタ追加 ＊2 ＊3 ＊8
+20,000 円

⑯
スマートカードホルダー追加 ＊2
+8,000 円

追加するセキュリティ機能を選択して下さい。

Ⓑ

④	⑦	⑩
2GB (1GB×2)	120GB	DVD-ROM
+20,000 円	+10,000 円	+14,000 円

⑤	⑧	⑪	⑬
2GB (2GB×1) ＊5	160GB	DVD-ROM&CD-R/RW	FeliCa対応リーダ/ライタ追加 ＊2 ＊3 ＊8
+25,000 円	+20,000 円	+15,000 円	+10,000 円

⑥	⑨	⑫	⑭
4GB (2GB×2) ＊5 ＊7	暗号化機能付HDD80GB ＊4	スーパーマルチ	指紋センサー追加 ＊3
+70,000 円	+10,000 円	+22,000 円	+10,000 円

⑮
指紋センサー＆FeliCa対応リーダ/ライタ追加 ＊2 ＊3 ＊8
+20,000 円

⑯
スマートカードホルダー追加 ＊2
+8,000 円

Ⓒ

⑦	⑩
120GB	DVD-ROM
+10,000 円	+14,000 円

⑧	⑪	⑬
160GB	DVD-ROM&CD-R/RW	FeliCa対応リーダ/ライタ追加 ＊2 ＊3 ＊8
+20,000 円	+15,000 円	+10,000 円

⑨	⑫	⑭
暗号化機能付HDD80GB ＊4	スーパーマルチ	指紋センサー追加 ＊3
+10,000 円	+22,000 円	+10,000 円

⑮
指紋センサー＆FeliCa対応リーダ/ライタ追加 ＊2 ＊3 ＊8
+20,000 円

⑯
スマートカードホルダー追加 ＊2
+8,000 円

Ⓓ

⑩
DVD-ROM
+14,000 円

⑪	⑬
DVD-ROM&CD-R/RW	FeliCa対応リーダ/ライタ追加 ＊2 ＊3 ＊8
+15,000 円	+10,000 円

⑫	⑭
スーパーマルチ	指紋センサー追加 ＊3
+22,000 円	+10,000 円

⑮
指紋センサー＆FeliCa対応リーダ/ライタ追加 ＊2 ＊3 ＊8
+20,000 円

⑯
スマートカードホルダー追加 ＊2
+8,000 円

Ⓔ

⑪	⑬
DVD-ROM&CD-R/RW	FeliCa対応リーダ/ライタ追加 ＊2 ＊3 ＊8
+15,000 円	+10,000 円

⑫	⑭
スーパーマルチ	指紋センサー追加 ＊3
+22,000 円	+10,000 円

⑮
指紋センサー＆FeliCa対応リーダ/ライタ追加 ＊2 ＊3 ＊8
+20,000 円

⑯
スマートカードホルダー追加 ＊2
+8,000 円

Ⓕ

⑬
FeliCa対応リーダ/ライタ追加 ＊2 ＊3 ＊8
+10,000 円

⑭
指紋センサー追加 ＊3
+10,000 円

⑮
指紋センサー＆FeliCa対応リーダ/ライタ追加 ＊2 ＊3 ＊8
+20,000 円

⑯
スマートカードホルダー追加 ＊2
+8,000 円

Ⓖ

⑭
指紋センサー追加 ＊3
+10,000 円

⑮
指紋センサー＆FeliCa対応リーダ/ライタ追加 ＊2 ＊3 ＊8
+20,000 円

⑯
スマートカードホルダー追加 ＊2
+8,000 円

Ⓗ

⑰	⑱	㉑	㉔	㉕	㉗	㉚
LAN (1000BASE-T) +モデム ＊5	フラットポイント＋マウス(USB)	Office Personal 2007	リカバリディスク添付＊9	保証拡張 (3年間パーツ保証＋1年目訪問修理)	外付けFDD (USB)	Windows Vista® Enterpriseアップグレードサービス ＊10 ＊11
+2,000 円	+3,000 円	+22,000 円	+3,000 円	+2,800 円	+6,000 円	+4,500 円

⑲	㉒
フラットポイント＋マウス(光学式)	Office Personal 2007 with PowerPoint
+3,000 円	+39,000 円

⑳	㉓
フラットポイント＋小型マウス(レーザー)	Office Professional 2007 ☆
+5,000 円	+53,000 円

Windows Vista® Businessの再セットアップ用のリカバリイメージはHDD内に格納されています。なお、Windows Vista® Business & ダウングレードサービスモデルでは、Windows® XP Professional用のリカバリディスクは標準添付しています。

㉖	㉘
SupportDeskLite (3年間翌営業日訪問修理)	ポートリプリケータ
+18,000 円	+7,000 円

㉙
国際エネルギースター プログラム対応 ＊5 ＊6
+500 円

その他のカスタムメイドプラスの詳細については、P32 をご覧ください。

＊1：注釈のある場合を除き、複数項目の同時選択が可能です。
＊2：スマートカードとFeliCa対応リーダ/ライタは同時使用不可。
＊3：指紋センサーとFeliCa対応リーダ/ライタを同時選択する場合は「指紋センサー＆FeliCa対応リーダ/ライタ追加」を選択してください。
「FeliCa対応リーダ/ライタ追加」及び「指紋センサー追加」は「指紋センサー＆FeliCa対応リーダ/ライタ」と同時選択不可。
＊4：FeliCa対応リーダ/ライタを含むカスタムメイドとの同時選択不可。
＊5：インテル® Core™ 2 Duoプロセッサー搭載モデル用。
＊6：2007 年7 月以降の現行基準に対応します。
＊7：OSが使用可能な領域は約3GBになります。
＊8：暗号化機能付きHDDとの同時選択不可。
＊9：リカバリディスクの媒体はDVD-ROMとなります。
＊10：Win Vista® Businessモデルのみ選択可能。
＊11：リカバリディスクとの同時選択不可。
☆：本価格は、Office Professional 2007 拡販キャンペーン価格です。
本キャンペーンの対象となる品名は、FMV-H8260、E8260、A8260、S8360、B8260 です。

■本体・カスタムメイド型名・価格一覧

■ 変更／追加オプション 型名・価格一覧

項目		品名	型名	希望小売価格(円、税別)	適応OS Vista Business	適応OS Vista Business DG*2	提供時期	備考
Ⓐ液晶/無線LAN	①	LCD変更13.3型→14.1型軽量薄型(LEDバックライト) ＊1	FMCNXL4G3	22,000	●	●	本体と同期	標準13.3型WXGAの液晶ディスプレイを14.1型軽量薄型液晶に変更します。
	②	LCD変更13.3型 →14.1型軽量薄型(LEDバックライト) +802.11a/g 無線LAN ＊1	FMCNXLW4G3	33,000	●	●	本体と同期	標準13.3型WXGAの液晶ディスプレイを14.1型軽量薄型液晶に変更し、標準搭載のLANに無線LAN(IEEE802.11a(J52/W52/W53/W56)/b/g準拠)を追加搭載します。(注)本製品は日本仕様です。日本以外ではご使用になれません。日本以外でご使用になると罰せられることがあります。またIEEE802.11aの5.2/5.3GHz帯は電波法の定めにより屋外ではご使用になれません。
	③	802.11a/g無線LAN(13.3型液晶用)追加 ＊1	FMCNWLG16	11,000	●	●	本体と同期	標準搭載のLANに無線LAN(IEEE802.11a(J52/W52/W53/W56)/b/g準拠)を追加搭載します。(注)本製品は日本仕様です。日本以外ではご使用になれません。日本以外でご使用になると罰せられることがあります。またIEEE802.11aの5.2/5.3GHz帯は電波法の定めにより屋外ではご使用になれません。
Ⓑメモリ	④	メモリ変更1GB→2GB (1GB×2/DDR2 SDRAM)	FMCNXM3G20	20,000	●	●	本体と同期	本体のメモリ構成を1GB(1GB×2)に変更します。空きスロットは無くなります。(DDR2 SDRAM/PC2-5300)(Celeron™ モデルはDDR2 SDRAM/PC2-4200)
	⑤	メモリ変更1GB→2GB (2GB×1/DDR2 SDRAM)	FMCNXM4G10	25,000	●	●	本体と同期	本体のメモリ構成を2GB(2GB×1)に変更します。空きスロットは1スロットです。(DDR2 SDRAM/PC2-5300) インテル® Core™2 Duoプロセッサー搭載モデル用です。
	⑥	メモリ変更1GB→4GB (2GB×2/DDR2 SDRAM)	FMCNXM5G15	70,000	●	●	本体と同期	本体のメモリ構成を4GB(2GB×2)に変更します。空きスロットは無くなります。(DDR2 SDRAM/PC2-5300) インテル® Core™ 2 Duoプロセッサー搭載モデル用です。
Ⓒ内蔵HDD	⑦	HDD変更80GB→120GB ＊1	FMCNXD5G11	10,000	●	●	本体と同期	標準の80GB HDDを120GB HDDに変更します。(シリアルATA/150、回転数：5400rpm)
	⑧	HDD変更80GB→160GB ＊1	FMCNXD6G1	20,000	●	●	本体と同期	標準の80GB HDDを160GB HDDに変更します。(シリアルATA/150、回転数：5400rpm)
	⑨	HDD変更80GB →暗号化機能付きHDD 80GB ＊1	FMCNXDS2G3	10,000	●	●	受注生産	標準の80GB HDDを暗号化機能付きHDD 80GBに変更します。(シリアルATA/150、回転数：5400rpm)「FeliCa対応リーダ/ライタ追加」を含むカスタムメイドとの同時選択不可。
Ⓓモバイルマルチベイ	⑩	内蔵DVD-ROMドライブユニット追加	FMCNDVG3	14,000	●	●	本体と同期	DVD-ROMドライブを追加します。(DVD：読込8倍速、CD：読込24倍速) DVD再生ソフト「InterVideo WinDVD 8」が添付されます。FMVNDVD06と同等品。
	⑪	内蔵DVD-ROM&CD-R/RWドライブユニット追加	FMCNCBG4	15,000	●	●	本体と同期	内蔵DVD-ROM&CD-R/RWドライブユニットを追加します(CD：読込最大24倍速、CD-R：読込最大24倍速、CD-RW：読込最大24倍速、DVD-ROM：読込最大8倍速、DVD-R：読込最大6倍速、DVD-R DL(2層)：読込最大4倍速、DVD-RW：読込最大4倍速、DVD+R：読込最大6倍速、DVD+R DL(2層)：読込最大4倍速、DVD+RW：読込最大4倍速、DVDRAM：読込最大5倍速)。ライティングソフト「Roxio Creator 10」、DVD再生ソフト「InterVideo WinDVD 8」が添付されます。FMVNCB26と同等品。
	⑫	内蔵スーパーマルチドライブユニット追加	FMCNSMG3	22,000	●	●	本体と同期	スーパーマルチドライブを追加します。(DVD-RAM：読込/書換最大5倍速、DVD-ROM：読込最大8倍速、CD：読込最大24倍速、DVD-R：書込最大8倍速、DVD-RW：書換最大6倍速、DVD+R：書込最大8倍速、DVD+R DL：書込最大4倍速、DVD-R DL：書込最大4倍速、DVD+RW：書換最大8倍速、CD-R：書込最大24倍速、CD-RW：書換最大10倍速)。ライティングソフト「Roxio Creator 10」、DVD再生ソフト「InterVideo WinDVD 8」が添付されます。FMVNSM14と同等品。
Ⓔセキュリティ	⑬	FeliCa対応 リーダ/ライタ追加 ＊1	FMCNFCG9	10,000	●	●	受注生産	非接触型ICカード技術方式"FeliCa"に対応したカードリーダ/ライタを本体に内蔵します。FeliCaカードは添付されません。「スマートカードホルダー追加」選択時には選択できません。指紋センサーとFeliCa対応リーダ/ライタを同時選択する場合は「指紋センサー＆FeliCa対応リーダ/ライタ追加」を選択してください。「FeliCa対応リーダ/ライタ追加」は「指紋センサー＆FeliCa対応リーダ/ライタ」と同時選択不可。暗号化機能付きHDDとの同時選択不可。
	⑭	指紋センサー追加 ＊1	FMCNFSG8	10,000	●	●	本体と同期	ポインティングデバイス部に指紋センサー（スライド方式)を追加します。スクロールボタンがなくなります(ただし指紋センサーをなぞることによりスクロールが可能です(XP搭載モデルのみ対応))。指紋センサーとFeliCa対応リーダ/ライタを同時選択する場合は「指紋センサー＆FeliCa対応リーダ/ライタ追加」を選択してください。「指紋センサー追加」は「指紋センサー＆FeliCa対応リーダ/ライタ」と同時選択不可。
	⑮	指紋センサー＆FeliCa対応 リーダ/ライタ追加 ＊1	FMCNFSCG8	20,000	●	●	受注生産	非接触型ICカード技術方式"FeliCa"に対応したカードリーダ/ライタを本体に内蔵し、ポインティングデバイス部に指紋センサー（スライド方式)を追加します。FeliCaカードは添付されません。「FeliCa対応リーダ／ライタ追加」「指紋センサー追加」「スマートカードホルダー追加」選択時には選択できません。暗号化機能付きHDDとの同時選択不可。
	⑯	スマートカードホルダー追加	FMCNSMAE1	8,000	●	●	済	スマートカードホルダー（PCカードスロットに内蔵)と、スマートカード1枚(ISO/IEC7816準拠)を追加します。FeliCa対応リーダ/ライタを含むカスタムメイド選択時には選択できません。
Ⓕ通信	⑰	モデム追加V.92 ＊1	FMCNMDG23	2,000	●	●	本体と同期	最大56KbpsのFAXモデム(V.92対応)を追加します。
Ⓖポインティングデバイス	⑱	マウス添付(USB)	FMCNMSUH1	3,000	●	●	済	USB接続のマウス(スクロール機能付、FMV-MO204同等品)を添付します。
	⑲	マウス添付(光学式)	FMCNMSKH2	3,000	●	●	済	USB接続の光学式マウス(スクロール機能付、FMV-MO305同等品)を添付します。
	⑳	小型マウス添付(レーザー式)	FMCNMSLH1	5,000	●	●	本体と同期	USB接続のレーザー式小型マウス(スクロール機能付、FMV-MO501同等品)を添付します。
Ⓗアプリケーション	㉑	Microsoft® Office Personal 2007追加	FMCNAP151	22,000	●	●	本体と同期	Microsoft® Office Word 2007、Excel 2007、Outlook® 2007他を追加します。SP1対応。
	㉒	Microsoft® Office Personal 2007 with PowerPoint® 2007追加	FMCNAP152	39,000	●	●	本体と同期	Microsoft® Office Word 2007、Excel 2007、Outlook® 2007、PowerPoint® 2007他を追加します。SP1対応。
	㉓	Microsoft® Office Professional 2007 追加	FMCNAP153	53,000 ☆	●	●	本体と同期	Microsoft® Office Word 2007、Excel 2007、Outlook® 2007、PowerPoint® 2007、Access 2007、Publisher 2007他を追加します。SP1対応。
Ⓘリカバリディスク	㉔	リカバリディスク添付 ＊1＊3	FMCNRD1S1	3,000	●	●	本体と同期	Microsoft® Windows Vista® Businessのリカバリディスクを添付します。媒体はDVD-ROMとなります。
Ⓙ保証拡張	㉕	保証拡張 (3年間パーツ保証＋1年目翌営業日訪問修理) ＊1	FMCNSUP01	2,800	●	●	本体と同期	標準保証(1年引き取り修理)を1年目翌営業日訪問修理&3年パーツ保証に拡張します。本体に「3年パーツ保証シール」を添付、保証拡張(3年間パーツ保証＋1年目翌営業日訪問修理)規定の書面を同梱。
	㉖	SupportDeskパック Lite (3年間翌営業日訪問修理)＊1	FMCNSUS01	18,000	●	●	本体と同期	標準保証(1年引き取り修理)を3年間翌営業日訪問修理&3年パーツ保証に拡張します。本体に「3年翌営業日訪問シール」を添付、SupportDeskパック Lite(3年間翌営業日訪問修理)規定の書面を同梱。
Ⓚ外付オプション	㉗	FDドライブ添付(USB)	FMCNFDG3P	6,000	●	●	済	外付FDドライブ(USB)を添付します。FMV-NFD52Sと同等品。
	㉘	ポートリプリケータ添付	FMCNPRG8	7,000	●	●	済	ポートリプリケータと大容量ACアダプタを添付します。
	㉙	国際エネルギースタープログラム対応 ＊1	FMCNESS2	500	●	●	済	2007年7月発効の新基準国際エネルギースタープログラムに対応します。省電力の設定が通常モデルとは異なります。Core™ 2 Duo搭載モデルのみ選択可。
Ⓛカスタムメイドプラス	㉚	Microsoft® Windows Vista® Enterpriseアップグレードサービス	FMCNVSUG1	4,500	●	×	2008.6/上	必要ライセンスの購入を前提に、Windows Vista® BusinessからWindows Vista® Enterpriseへのアップグレードを行います。

文教のお客様向けにMicrosoft® Office Professional Edition 2007 アカデミックパックも用意しています。詳細につきましては当社営業または販売パートナーまでお問い合せください。
注）選択できるカスタムメイドオプションは、各項目につき 1 点のみです。複数の選択はできません（セキュリティ機能、外付けオプションを除く)。
また、カスタムメイドオプションの単独出荷はできません（購入後の変更・追加はできません)。
注）カスタムメイドで変更／追加したメモリモジュールは選択された本体にのみ搭載できます。他の本体に搭載することはできません。
＊1）単体オプション品のご用意が無いため、本体ご購入後は一切組み込み・変更ができなくなってしまうメニューです。必要のある場合は本体ご注文時に同時にご注文ください。
＊2）Windows Vista® Business & ダウングレードサービスモデル
＊3）Windows Vista® Business の再セットアップ用のリカバリイメージはHDD内に格納されています。なお、Windows Vista® Business & ダウングレードサービスモデルでは、Windows® XP Professional用のリカバリディスクは標準添付しています。
☆：本価格はOffice Professional 2007 拡販キャンペーン価格です。本キャンペーンの対象となる品名は、FMV-H8260、E8260、A8260、S8360、B8260 です。
FMVマニュアル（製品ガイド）は富士通製品情報ページ（http://www.fmworld.net/biz/）にて提供しておりますが、印刷マニュアルも別途手配可能です。
詳細はP75「マニュアル一覧」を参照してください。

■本体・カスタムメイド型名・価格一覧

A5 FMV-R8250

12.1 型ワイド・リアルモバイル

2 スピンドル筐体

・各変更項目Ⓐ～①の位置につきましては、「■変更／追加位置概略図」でご確認ください。
・各変更／追加メニュー①～㉘の型名／価格等詳細につきましては「■変更／追加オプション型名・価格一覧」をご確認ください。

【 部分の構成パターンに対して、カスタムメイドで仕様の変更・追加が可能です。】

型名	希望小売価格（円、税別）	提供時期	OS	CPU	液晶	Ⓐ メモリ	Ⓑ HDD	CD/DVD（固定式）	Ⓒ セキュリティ	Ⓓ 通信	Ⓔ ポインティングデバイス	Ⓕ バッテリー	Ⓖ アプリケーション	リカバリディスク	Ⓗ 保証拡張	Ⓘ 外付オプション＊1	カスタムメイドプラス
FMVNR6J24	265,000	済	Win Vista® Business	インテル® Core™2 Duo SL7100 (1.20GHz)	12.1 型 WXGA	Vista: 1GB (512MB×2) /ダウングレードサービス: 512MB (512MB×1) メモリスロット: 2スロット	80GB	スーパーマルチドライブ	セキュリティチップ 指紋センサー セキュリティボタン	LAN (1000BASE-T)	フラットポイント	標準	—	—	—	—	—
FMVNR6J2C	249,000		Win Vista® Business & ダウングレードサービス														
FMVNR6J14	243,000		Win Vista® Business					—									
FMVNR6J1C	227,000		Win Vista® Business & ダウングレードサービス														

R8250 のカスタムメイド

■変更／追加位置概略図

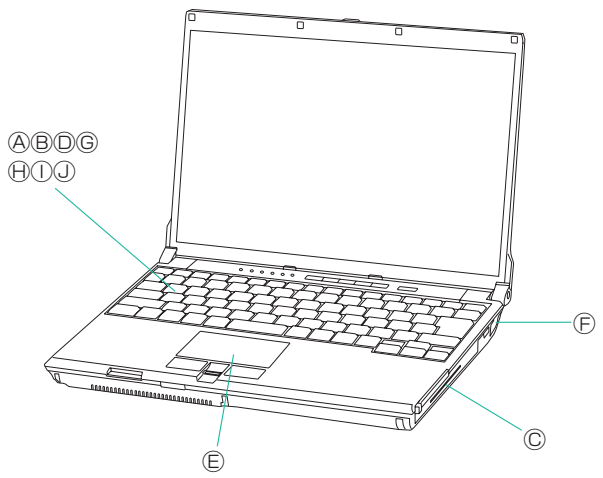

Ⓐ

①	②	③	④	⑤	⑥	⑦	⑧	⑨
1GB (1GB×1)	2GB (1GB×2)	2GB (2GB×1)	4GB (2GB×2) ＊2	1GB (512MB×2)	1GB (1GB×1)	2GB (1GB×2)	2GB (2GB×1)	4GB (2GB×2) ＊2
＋5,000 円	＋20,000 円	＋25,000 円	＋70,000 円	＋20,000 円	＋20,000 円	＋40,000 円	＋45,000 円	＋90,000 円
			Windows Vista® Business & ダウングレードサービスモデル					

Ⓑ

⑩	⑪	⑫
120GB	160GB	暗号化機能付き HDD 80GB
＋10,000 円	＋20,000 円	＋10,000 円
Windows Vista® 搭載モデル		

Ⓒ

⑬	⑭
スマートカード追加	スマートカード内蔵
＋8,000 円	＋8,000 円
スーパーマルチドライブなしモデル	

Ⓓ

⑮	⑯	⑰
LAN (1000BASE-T) ＋モデム	LAN (1000BASE-T) ＋802.11a/g 無線LAN	LAN (1000BASE-T) ＋802.11a/g 無線LAN ＋モデム
＋2,000 円	＋11,000 円	＋13,000 円
スーパーマルチドライブ搭載モデル		スーパーマルチドライブなしモデル

Ⓔ

⑱	⑲	⑳
フラットポイント＋マウス（USB）	フラットポイント＋マウス（光学式）	フラットポイント＋小型マウス（レーザー）
＋3,000 円	＋3,000 円	＋5,000 円

Ⓕ

㉑
大容量バッテリパック
＋2,200 円

Ⓖ

㉒	㉓	㉔
Office Personal 2007	Office Personal 2007 with PowerPoint	Office Professional 2007☆
＋22,000 円	＋39,000 円	＋53,000 円

Windows Vista® Businessの再セットアップ用媒体として、DVD-ROMが添付されています。なお、Windows Vista® Business & ダウングレードサービスモデルでは、Windows® XP Professional用のリカバリディスク（DVD-ROM）も標準添付しています。

Ⓗ

㉕	㉖
保証拡張（3年パーツ保証＋1年目訪問修理）	SupportDeskLite（3年間翌営業日訪問修理）
＋2,800 円	＋18,000 円

Ⓘ

㉗	㉘
外付FDD（USB）	ポートリプリケータ
＋6,000 円	＋8,000 円

カスタムメイドプラスの詳細については、P32をご覧ください。

＊1：複数項目の同時選択が可能です。
＊2：OSが使用可能な領域は約3GBになります。
☆：本価格は、2008年4月16日以降にFMV-R8250をご購入されるお客様を対象にした、Office Professional 2007 拡販キャンペーン価格です。

■本体・カスタムメイド型名・価格一覧

■ 変更／追加オプション 型名・価格一覧

項目		品名	型名	希望小売価格（円、税別）	適応OS Vista Business	適応OS Vista Business DG＊2	提供時期	備考
Ⓐメモリ	①	メモリ変更1GB →1GB(1GB×1/DDR2 SDRAM)	FMCNXM2R3	5,000	●	—	済	本体のメモリ構成を1GB(1GB×1)に変更します。空きスロットは1スロットです。(DDR2 SDRAM/PC2-5300)
	②	メモリ変更1GB →2GB(1GB×2/DDR2 SDRAM)	FMCNXM3R5	20,000	●	—	済	本体のメモリ構成を2GB(1GB×2)に変更します。空きスロットは無くなります。(DDR2 SDRAM/PC2-5300)
	③	メモリ変更1GB →2GB(2GB×1/DDR2 SDRAM)	FMCNXM4R1	25,000	●	—	済	本体のメモリ構成を2GB(2GB×1)に変更します。空きスロットは1スロットです。(DDR2 SDRAM/PC2-5300)
	④	メモリ変更1GB →4GB(2GB×2/DDR2 SDRAM)	FMCNXM5R4	70,000	●	—	済	本体のメモリ構成を4GB(2GB×2)に変更します。空きスロットは無くなります。(DDR2 SDRAM/PC2-5300)OSが使用可能な領域は約3GBになります。
	⑤	メモリ変更512MB →1GB(512MB×2/DDR2 SDRAM)	FMCNXM1R1	20,000	—	●	済	本体のメモリ構成を1GB(512MB×2)に変更します。空きスロットは無くなります。(DDR2 SDRAM/PC2-5300)
	⑥	メモリ変更512MB →1GB(1GB×1/DDR2 SDRAM)	FMCNXM2R2	20,000	—	●	済	本体のメモリ構成を1GB(1GB×1)に変更します。空きスロットは1スロットです。(DDR2 SDRAM/PC2-5300)
	⑦	メモリ変更512MB →2GB(1GB×2/DDR2 SDRAM)	FMCNXM3R4	40,000	—	●	済	本体のメモリ構成を2GB(1GB×2)に変更します。空きスロットは無くなります。(DDR2 SDRAM/PC2-5300)
	⑧	メモリ変更512MB →2GB(2GB×1/DDR2 SDRAM)	FMCNXM4R2	45,000	—	●	済	本体のメモリ構成を2GB(2GB×1)に変更します。空きスロットは1スロットです。(DDR2 SDRAM/PC2-5300)
	⑨	メモリ変更512MB →4GB(2GB×2/DDR2 SDRAM)	FMCNXM5R5	90,000	—	●	済	本体のメモリ構成を4GB(2GB×2)に変更します。空きスロットは無くなります。(DDR2 SDRAM/PC2-5300)OSが使用可能な領域は約3GBになります。
ⒷHDD	⑩	HDD変更80GB→120GB ＊1	FMCNXD4R5	10,000	●	●	済	標準の80GB HDDを120GB HDDに変更します。(シリアルATA/150、回転数：5400rpm)
	⑪	HDD変更80GB→160GB ＊1	FMCNXD6R1	20,000	●	●	済	標準の80GB HDDを160GB HDDに変更します。(シリアルATA/150、回転数：5400rpm)
	⑫	HDD変更80GB →暗号化機能付きHDD 80GB ＊1	FMCNXDS2R1	10,000	●	●	受注生産	標準の80GB HDDを暗号化機能付きHDD 80GBに変更します。(シリアルATA/150、回転数：5400rpm)
Ⓒセキュリティ	⑬	スマートカードホルダー追加	FMCNSMAE1	8,000	●	●	済	スマートカードホルダー（PCカードスロットに内蔵)と、スマートカード1枚(ISO/IEC7816準拠)を追加します。
	⑭	スマートカードホルダー内蔵 ＊1	FMCNSMAR1	8,000	●	●	済	スマートカードホルダー（本体右側部に内蔵)と、スマートカード1枚(ISO/IEC7816準拠)を追加します。
Ⓓ通信	⑮	モデム追加V.92 ＊1	FMCNMDR7	2,000	●	●	済	最大56KbpsのFAXモデム(V.92対応)を追加します。
	⑯	802.11a/g無線LAN追加 ＊1	FMCNWLR3	11,000	●	●	済	標準搭載のLANに無線LAN(IEEE802.11a(J52/W52/W53/W56)/b/g準拠)を追加搭載します。(注)本製品は日本仕様です。日本以外ではご使用になれません。日本以外でご使用になると罰せられることがあります。また、IEEE802.11aの5.2/5.3GHz帯は電波法の定めにより屋外ではご使用になれません。
	⑰	802.11a/g無線LAN追加 & モデム追加 ＊1	FMCNWLMR4	13,000	●	●	済	標準搭載のLANに無線LAN(IEEE802.11a(J52/W52/W53/W56)/b/g準拠)と最大56KbpsのFAXモデム(V.92対応)を追加搭載します。(注)本製品は日本仕様です。日本以外ではご使用になれません。日本以外でご使用になると罰せられることがあります。また、IEEE802.11aの5.2/5.3GHz帯は電波法の定めにより屋外ではご使用になれません。
Ⓔポインティングデバイス	⑱	マウス添付(USB)	FMCNMSUH1	3,000	●	●	済	USB接続のマウス(スクロール機能付、FMV-MO204同等品)を添付します。
	⑲	マウス添付(光学式)	FMCNMSKH2	3,000	●	●	済	USB接続の光学式マウス(スクロール機能付、FMV-MO305同等品)を添付します。
	⑳	小型マウス添付(レーザー式)	FMCNMSLH1	5,000	●	●	本体と同期	USB接続のレーザー式小型マウス(スクロール機能付、FMV-MO501同等品)を添付します。
Ⓕバッテリー	㉑	バッテリーパック変更 標準→大容量	FMCNXBPR2	2,200	●	●	済	標準内蔵バッテリーを大容量バッテリーに変更します。FMVNBP165と同等品。
Ⓖアプリケーション	㉒	Microsoft® Office Personal 2007追加	FMCNAP148	22,000	●	●	済	Microsoft® Office Word 2007、Excel 2007、Outlook® 2007他を追加します。
	㉓	Microsoft® Office Personal 2007 with PowerPoint® 2007追加	FMCNAP149	39,000	●	●	済	Microsoft® Office Word 2007、Excel 2007、Outlook® 2007、PowerPoint® 2007他を追加します。
	㉔	Microsoft® Office Professional 2007追加	FMCNAP150	53,000 ☆	●	●	済	Microsoft® Office Word 2007、Excel 2007、Outlook® 2007、PowerPoint® 2007、Access 2007、Publisher 2007他を追加します。
Ⓗ保証拡張	㉕	保証拡張 (3年間パーツ保証＋1年目翌営業日訪問修理) ＊1	FMCNSUP01	2,800	●	●	済	標準保証(1年引き取り修理)を1年目翌営業日訪問修理&3年パーツ保証に拡張します。本体に「3年パーツ保証シール」を添付、保証拡張(3年間パーツ保証＋1年目翌営業日訪問修理)規定の書面を同梱。
	㉖	SupportDeskパック Lite (3年間翌営業日訪問修理)＊1	FMCNSUS01	18,000	●	●	済	標準保証(1年引き取り修理)を3年間翌営業日訪問修理&3年パーツ保証に拡張します。本体に「3年翌営業日訪問シール」を添付、SupportDeskパック Lite(3年間翌営業日訪問修理)規定の書面を同梱。
Ⓘ外付オプション	㉗	FDドライブ添付(USB)	FMCNFDG3P	6,000	●	●	済	外付FDドライブ(USB)を添付します。FMV-NFD52Sと同等品。
	㉘	ポートリプリケータ添付	FMCNPRR1	8,000	●	●	済	ポートリプリケータと大容量ACアダプタを添付します。FMV-NPR24と同等品。

文教のお客様向けにMicrosoft®Office Professional Edition 2007 アカデミックパックも用意しています。詳細につきましては当社営業または販売パートナーまでお問い合せください。
注）選択できるカスタムメイドオプションは、各項目につき 1 点のみです。複数の選択はできません（セキュリティ機能、外付けオプションを除く）。
　また、カスタムメイドオプションの単独出荷はできません（購入後の変更・追加はできません）。
注）カスタムメイドで変更／追加したメモリモジュールは選択された本体にのみ搭載できます。他の本体に搭載することはできません。
＊1）単体オプション品のご用意が無いため、本体ご購入後は一切組み込み・変更ができなくなってしまうメニューです。必要のある場合は本体ご注文時に同時にご注文ください。
＊2）Windows Vista® Business & ダウングレードサービスモデル
☆：本価格は、2008 年4 月16 日以降にFMV-R8250 をご購入されるお客様を対象にした、Office Professional 2007 拡販キャンペーン価格です。
FMVマニュアル（製品ガイド）は富士通製品情報ページ（http://www.fmworld.net/biz/）にて提供しておりますが、印刷マニュアルも別途手配可能です。
詳細はP75「マニュアル一覧」を参照してください。

■本体・カスタムメイド型名・価格一覧

A6 FMV-B8260

B5 ファイルモバイル

1 スピンドル筐体

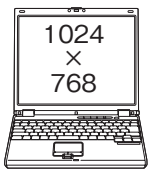

・各変更項目Ⓐ～Ⓙの位置につきましては、「■変更／追加位置概略図」でご確認ください。
・各変更／追加メニュー①～㉔の型名／価格等詳細につきましては「■変更／追加オプション型名・価格一覧」をご確認ください。

【 部分の構成パターンに対して、カスタムメイドで仕様の変更・追加が可能です。】

型名	希望小売価格（円、税別）	提供時期	OS	CPU	液晶	Ⓐ メモリ	Ⓑ HDD	Ⓒ セキュリティ	Ⓓ 通信	Ⓔ ポインティングデバイス	Ⓕ バッテリー	Ⓖ アプリケーション	Ⓗ リカバリディスク	Ⓘ 保証拡張	Ⓙ 外付オプション	カスタムメイドプラス
FMVNB7C4	238,000	2008.5/中	Win Vista® Business	インテル® Core™ 2 Duo U7600 (1.20GHz)	12.1 型 XGA	1GB (1GB×1) メモリスロット：2 スロット	80GB	セキュリティチップ 指紋センサー セキュリティボタン	LAN (1000BASE-T)	フラットポイント	標準	—	—	—	—	—
FMVNB7CC	242,000		Win Vista® Business & ダウングレードサービス													
FMVNB7F4	193,000		Win Vista® Business	インテル® Celeron M523 ULV (933MHz)												
FMVNB7FC	197,000		Win Vista® Business & ダウングレードサービス													
FMVNB7FT4	202,000		Win Vista® Business		12.1 型 XGAタッチパネル											
FMVNB7FTC	206,000		Win Vista® Business & ダウングレードサービス													

B8260 のカスタムメイド

■変更／追加位置概略図

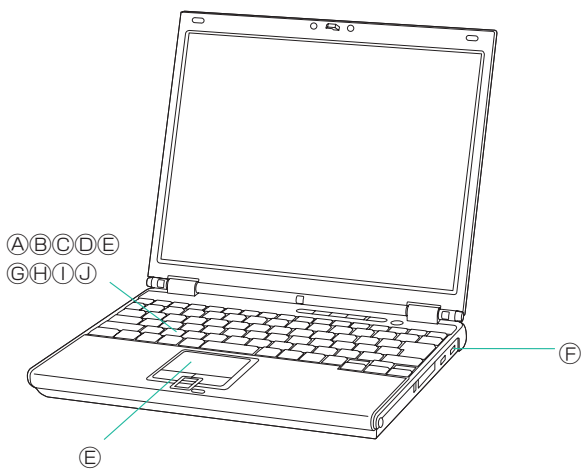

Ⓐ

①	④
2GB (1GB×2)	120GB
+20,000 円	+10,000 円

②	⑤	⑦	⑩	⑬
2GB (2GB×1) ＊1	160GB	FeliCa対応 リーダ/ライタ追加	LAN (1000BASE-T) +802.11a/g 無線LAN	フラットポイント + マウス(光学式)
+25,000 円	+20,000 円	+10,000 円	+11,000 円	+3,000 円

③	⑥	⑧	⑪	⑭
4GB (2GB×2) ＊1 ＊2	暗号化機能付 HDD 80GB	スマートカードホルダー追加	LAN (1000BASE-T) +802.11a/g 無線LAN +モデム	フラットポイント + 小型マウス(レーザー)
+70,000 円	+10,000 円	+8,000 円	+13,000 円	+5,000 円

追加するセキュリティ機能を選択して下さい。

Ⓑ

⑨	⑫	⑮
LAN (1000BASE-T) +モデム	フラットポイント + マウス(USB)	大容量バッテリ
+2,000 円	+3,000 円	+2,200 円

Ⓒ

⑯	⑲	㉑	㉓
Office Personal 2007	リカバリディスク添付＊3	保証拡張 (3 年間パーツ保証 + 1 年目訪問修理)	外付けFDD (USB)＊4
+ 22,000 円	+ 3,000 円	+ 2,800 円	+ 6,000 円

⑰	⑳	㉒	㉔
Office Personal 2007 with PowerPoint	リカバリディスク添付 (タッチパネルモデル用)＊3	SupportDeskLite (3 年間翌営業日訪問修理)	ポートリプリケータ ＊4
+ 39,000 円	+ 3,000 円	+ 18,000 円	+ 6,000 円

⑱
Office Professional 2007 ☆
+ 53,000 円

Windows Vista® Businessの再セットアップ用のリカバリイメージはHDD内に格納されています。なお、Windows Vista® Business & ダウングレードサービスモデルでは、Windows® XP Professional用のリカバリディスクは標準添付しています。

カスタムメイドプラスの詳細については、P32をご覧ください。

＊1：インテル® Core™ 2 Duoプロセッサー搭載モデル用。
＊2：OSが使用可能な領域は約3GBになります。
＊3：リカバリディスクの媒体はDVD-ROMとなります。
＊4：複数項目の同時選択が可能です。
☆：本価格は、Office Professional 2007 拡販キャンペーン価格です。
本キャンペーンの対象となる品名は、FMV-H8260、E-8260、A8260、S8360、B8260 です。

■本体・カスタムメイド型名・価格一覧

■ 変更／追加オプション 型名・価格一覧

項目		品名	型名	希望小売価格（円、税別）	適応OS Vista Business	適応OS Vista Business DG＊2	提供時期	備考
Ⓐメモリ	①	メモリ変更1GB →2GB（1GB×2/DDR2 SDRAM）	FMCNXM3B8	20,000	●	●	本体と同期	本体のメモリ構成を2GB（1GB×2）に変更します。空きスロットは無くなります。（DDR2 SDRAM/PC2-4200）
	②	メモリ変更1GB →2GB（2GB×1/DDR2 SDRAM）	FMCNXM4B5	25,000	●	●	本体と同期	本体のメモリ構成を2GB（2GB×1）に変更します。空きスロットは1スロットです。（DDR2 SDRAM/PC2-4200）インテル® Core™ 2 Duoプロセッサー搭載モデル用です。
	③	メモリ変更1GB →4GB（2GB×2/DDR2 SDRAM）	FMCNXM5B7	70,000	●	●	本体と同期	本体のメモリ構成を4GB（2GB×2）に変更します。空きスロットは無くなります。（DDR2 SDRAM/PC2-4200）インテル® Core™ 2 Duoプロセッサー搭載モデル用です。OSが使用可能な領域は約3GBになります。
ⒷHDD	④	HDD変更80GB→120GB ＊1	FMCNXD5B10	10,000	●	●	本体と同期	標準の80GB HDD（2.5インチ）を120GB HDD（2.5インチ）に変更します。（シリアルATA/150、回転数：5400rpm）
	⑤	HDD変更80GB→160GB ＊1	FMCNXD6B1	20,000	●	●	本体と同期	標準の80GB HDD（2.5インチ）を160GB HDD（2.5インチ）に変更します。（シリアルATA/150、回転数：5400rpm）
	⑥	HDD変更80GB →暗号化機能付きHDD80GB ＊1	FMCNXDS2B2	10,000	●	●	受注生産	標準の80GB HDD（2.5インチ）を暗号化機能付きHDD80GBに変更します。（シリアルATA/150、回転数：5400rpm）
Ⓒセキュリティ	⑦	FeliCa対応 リーダ/ライタ追加 ＊1	FMCNFCB7	10,000	●	●	受注生産	非接触型ICカード技術方式"FeliCa"に対応したカードリーダ/ライタを本体に内蔵します。カードは添付されません。「スマートカードホルダー追加」選択時には選択できません。
	⑧	スマートカードホルダー追加	FMCNSMAE1	8,000	●	●	済	スマートカードホルダー（PCカードスロットに内蔵）と、スマートカード1枚（ISO/IEC7816準拠）を追加します。「FeliCa対応リーダ/ライタ追加」選択時には選択できません。
Ⓓ通信	⑨	モデム追加V.92 ＊1	FMCNMDB5	2,000	●	●	済	最大56KbpsのFAXモデム（V.92対応）を追加します。重量が20g増加します。
	⑩	802.11a/g無線LAN追加 ＊1	FMCNWLB17	11,000	●	●	済	標準搭載のLANに無線LAN（IEEE802.11a（J52/W52/W53/W56）/b/g準拠）を追加搭載します。重量が20g増加します。（注）本製品は日本仕様です。日本以外ではご使用になれません。日本以外でご使用になると罰せられることがあります。また、IEEE802.11aの5.2/5.3GHz帯は電波法の定めにより屋外ではご使用になれません。
	⑪	802.11a/g無線LAN追加&モデム追加 ＊1	FMCNWLMB1	13,000	●	●	済	標準搭載のLANに無線LAN（IEEE802.11a（J52/W52/W53/W56）/b/g準拠）と最大56KbpsのFAXモデム（V.92対応）を追加搭載します。重量が40g増加します。（注）本製品は日本仕様です。日本以外ではご使用になれません。日本以外でご使用になると罰せられることがあります。また、IEEE802.11aの5.2/5.3GHz帯は電波法の定めにより屋外ではご使用になれません。
Ⓔポインティングデバイス	⑫	マウス添付（USB）	FMCNMSUH1	3,000	●	●	済	USB接続のマウス（スクロール機能付、FMV-MO204同等品）を添付します。
	⑬	マウス添付（光学式）	FMCNMSKH2	3,000	●	●	済	USB接続の光学式マウス（スクロール機能付、FMV-MO305同等品）を添付します。
	⑭	小型マウス添付（レーザー式）	FMCNMSLH1	5,000	●	●	本体と同期	USB接続のレーザー式小型マウス（スクロール機能付、FMV-MO501同等品）を添付します。
Ⓕバッテリー	⑮	バッテリーパック変更 標準→大容量	FMCNXBPB3	2,200	●	●	済	標準内蔵バッテリーを大容量バッテリーに変更します。
Ⓖアプリケーション	⑯	Microsoft® Office Personal 2007追加	FMCNAP151	22,000	●	●	本体と同期	Microsoft® Office Word 2007、Excel 2007、Outlook® 2007他を追加します。SP1対応。
	⑰	Microsoft® Office Personal 2007 with PowerPoint® 2007追加	FMCNAP152	39,000	●	●	本体と同期	Microsoft® Office Word 2007、Excel 2007、Outlook® 2007、PowerPoint® 2007他を追加します。SP1対応。
	⑱	Microsoft® Office Professional 2007追加	FMCNAP153	53,000 ☆	●	●	本体と同期	Microsoft® Office Word 2007、Excel 2007、Outlook® 2007、PowerPoint® 2007、Access 2007、Publisher 2007他を追加します。SP1対応。
Ⓗリカバリディスク	⑲	リカバリディスク添付 ＊1＊3	FMCNRD1B1	3,000	●	●	本体と同期	Microsoft® Windows Vista® Businessのリカバリディスクを添付します。媒体はDVD-ROMとなります。BシリーズTFTモデル用。
	⑳	リカバリディスク添付 ＊1＊3	FMCNRD1B2	3,000	●	●	本体と同期	Microsoft® Windows Vista® Businessのリカバリディスクを添付します。媒体はDVD-ROMとなります。Bシリーズタッチパネルモデル用。
Ⓘ保証拡張	㉑	保証拡張（3年間パーツ保証＋1年目翌営業日訪問修理）＊1	FMCNSUP01	2,800	●	●	済	標準保証（1年引き取り修理）を1年目翌営業日訪問修理&3年パーツ保証に拡張します。本体に「3年パーツ保証シール」を添付、保証拡張（3年間パーツ保証＋1年目翌営業日訪問修理）規定の書面を同梱。
	㉒	SupportDeskパック Lite（3年間翌営業日訪問修理）＊1	FMCNSUS01	18,000	●	●	済	標準保証（1年引き取り修理）を3年間翌営業日訪問修理&3年パーツ保証に拡張します。本体に「3年翌営業日訪問シール」を添付、SupportDeskパック Lite（3年間翌営業日訪問修理）規定の書面を同梱。
Ⓙ外付オプション	㉓	FDドライブ添付（USB）	FMCNFDG3P	6,000	●	●	済	外付FDドライブ（USB）を添付します。FMV-NFD52Sと同等品。
	㉔	ポートリプリケータ添付	FMCNPRB2	6,000	●	●	済	ポートリプリケータを添付します。FMV-NPR9と同等品。

文教のお客様向けにMicrosoft® Office Professional Edition 2007 アカデミックパックも用意しています。詳細につきましては当社営業または販売パートナーまでお問い合せください。
注）選択できるカスタムメイドオプションは、各項目につき 1 点のみです。複数の選択はできません（外付けオプションを除く）。
また、カスタムメイドオプションの単独出荷はできません（購入後の変更・追加はできません）。
注）カスタムメイドで変更／追加したメモリモジュールは選択された本体にのみ搭載できます。他の本体に搭載することはできません。
＊1）単体オプション品のご用意が無いため、本体ご購入後は一切組み込み・変更ができなくなってしまうメニューです。必要のある場合は本体ご注文時に同時にご注文ください。
＊2）Windows Vista® Business & ダウングレードサービスモデル
＊3）Windows Vista® Business の再セットアップ用のリカバリイメージはHDD内に格納されています。なお、Windows Vista® Business & ダウングレードサービスモデルでは、Windows® XP Professional用のリカバリディスクは標準添付しています。
☆：本価格はOffice Professional 2007 拡販キャンペーン価格です。本キャンペーンの対象となる品名は、FMV-H8260、E8260、A8260、S8360、B8260 です。
FMVマニュアル（製品ガイド）は富士通製品情報ページ（http://www.fmworld.net/biz/）にて提供しておりますが、印刷マニュアルも別途手配可能です。
詳細はP75「マニュアル一覧」を参照してください。

■本体・カスタムメイド型名・価格一覧

A7 FMV-U8250

5.6 型ワイドコンバーチブル

1 スピンドル筐体

・各変更項目Ⓐ～Ⓖの位置につきましては、「■変更／追加位置概略図」でご確認ください。
・各変更／追加メニュー①～⑫の型名／価格等詳細につきましては「■変更／追加オプション型名・価格一覧」をご確認ください。

【 部分の構成パターンに対して、カスタムメイドで仕様の変更・追加が可能です。】

型名	希望小売価格（円、税別）	提供時期	OS	CPU	液晶	メモリ	Ⓐ HDD	セキュリティ	Ⓑ 通信	Ⓒ ポインティングデバイス	Ⓓ バッテリー	Ⓔ アプリケーション	リカバリディスク	Ⓕ 保証拡張	Ⓖ 外付オプション	カスタムメイドプラス
FMVNU6G24	164,000	済	WinVista® Business	インテル® A110 (800MHz)	5.6 型 WSVGA	1GB	20GB (1.8インチ HDD)	セキュリティチップ 指紋センサー	LAN (100BASE-TX)	スティックポイント	標準バッテリー	—	—	—	—	—
FMVNU6G1C	168,000		WinXP Pro DG													

U8250 のカスタムメイド

■変更／追加位置概略図

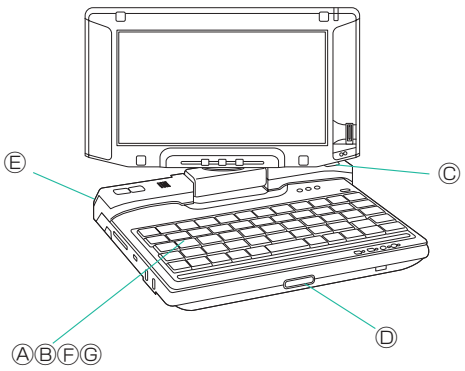

Ⓐ

①	②
30GB (1.8インチHDD)	40GB (1.8インチHDD)
+6,000円	+11,000円

Ⓑ

③
802.11a/g 無線LAN
+11,000円

Ⓒ

④	⑤	⑥
スティックポイント＋マウス（USB）	スティックポイント＋マウス（光学式）	スティックポイント＋小型マウス（レーザー）
+3,000円	+3,000円	+5,000円

Ⓓ

⑦
大容量バッテリー
+2,200円

Ⓔ

⑧	⑨
Office Personal 2007	Office Personal 2007 with PowerPoint
+22,000円	+39,000円

Windows Vista® Businessの再セットアップ用媒体として、DVD-ROMが添付されています。なお、Windows Vista® Business & ダウングレードサービスモデルでは、Windows® XP Professional用のリカバリディスク（DVD-ROM）も標準添付しています。

Ⓕ

⑩	⑪
保証拡張（3年パーツ保証＋1年目訪問修理）	SupportDeskLite（3年間翌営業日訪問修理）
+2,800円	+18,000円

Ⓖ

⑫
ポートリプリケータ添付
+8,000円

カスタムメイドプラスの詳細については、P32をご覧ください。

■本体・カスタムメイド型名・価格一覧

■ 変更／追加オプション 型名・価格一覧

項目		品名	型名	希望小売価格（円、税別）	適応OS		提供時期	備考
					Vista Business	Vista DG＊2		
Ⓐ内蔵HDD	①	HDD変更20GB→30GB ＊1	FMCNXD2U5	6,000	●	●	済	標準の20GB HDD（1.8インチ）を30GB HDD（1.8インチ）に変更します。（Ultra ATA/100、回転数：4200rpm）
	②	HDD変更20GB→40GB ＊1	FMCNXD3U4	11,000	●	●	済	標準の20GB HDD（1.8インチ）を40GB HDD（1.8インチ）に変更します。（Ultra ATA/100、回転数：4200rpm）
Ⓑ無線LAN	③	802.11a/g無線LAN追加 ＊1	FMCNWLU2	11,000	●	●	済	標準搭載のLANに無線LAN（IEEE802.11a（J52/W52/W53/W56）/b/g準拠）を追加搭載します。（注）本製品は日本仕様です。日本以外ではご使用になれません。日本以外でご使用になると罰せられることがあります。また、IEEE802.11aの5.2/5.3GHz帯は電波法の定めにより屋外ではご使用になれません。
Ⓒポインティングデバイス	④	マウス添付（USB）	FMCNMSUH1	3,000	●	●	済	USB接続のマウス（スクロール機能付、FMV-MO204同等品）を添付します。
	⑤	マウス添付（光学式）	FMCNMSKH2	3,000	●	●	済	USB接続の光学式マウス（スクロール機能付、FMV-MO303同等品）を添付します。
	⑥	小型マウス添付（レーザー式）	FMCNMSLH1	5,000	●	●	本体と同期	USB接続のレーザー式小型マウス（スクロール機能付、FMV-MO501同等品）を添付します。
Ⓓバッテリー	⑦	バッテリーパック変更 標準→大容量	FMCNXBPU3	2,200	●	●	済	標準内蔵バッテリーを大容量バッテリーに変更します。
Ⓔアプリケーション	⑧	Microsoft® Office Personal 2007追加	FMCNAP148	22,000	●	●	済	Microsoft® Office Word 2007、Excel 2007、Outlook® 2007他を追加します。
	⑨	Microsoft® Office Personal 2007 with PowerPoint® 2007追加	FMCNAP149	39,000	●	●	済	Microsoft® Office Word 2007、Excel 2007、Outlook® 2007、PowerPoint® 2007他を追加します。
Ⓕ保証拡張	⑩	保証拡張（3年間パーツ保証＋1年目翌営業日訪問修理）＊1	FMCNSUP01	2,800	●	●	本体と同期	標準保証（1年引き取り修理）を1年目翌営業日訪問修理&3年パーツ保証に拡張します。本体に「3年パーツ保証シール」を添付、保証拡張（3年間パーツ保証＋1年目翌営業日訪問修理）規定の書面を同梱。
	⑪	SupportDeskパック Lite（3年間翌営業日訪問修理）＊1	FMCNSUS01	18,000	●	●	本体と同期	標準保証（1年引き取り修理）を3年間翌営業日訪問修理&3年パーツ保証に拡張します。本体に「3年翌営業日訪問シール」を添付、SupportDeskパック Lite（3年間翌営業日訪問修理）規定の書面を同梱。
Ⓖ外付オプション	⑫	ポートリプリケータ添付	FMCNPRU1	8,000	●	●	済	ポートリプリケータを添付します。

注）選択できるカスタムメイドオプションは、各項目につき 1 点のみです。複数の選択はできません。
　また、カスタムメイドオプションの単独出荷はできません（購入後の変更・追加はできません）。
＊1）単体オプション品のご用意が無いため、本体ご購入後は一切組み込み・変更ができなくなってしまうメニューです。必要のある場合は本体ご注文時に同時にご注文ください。
＊2）Windows Vista® Business & ダウングレードサービスモデル
FMVマニュアル（製品ガイド）は富士通製品情報ページ（http://www.fmworld.net/biz/）にて提供しておりますが、印刷マニュアルも別途手配可能です。
詳細はP75「マニュアル一覧」を参照してください。

■本体・カスタムメイド型名・価格一覧

A8

FMV-T8260

12.1型コンバーチブル

2スピンドル筐体

・各変更項目Ⓐ～Ⓕの位置につきましては、「■変更／追加位置概略図」でご確認ください。
・各変更／追加メニュー①～⑪の型名／価格等詳細につきましては「■変更／追加オプション型名･価格一覧」をご確認ください。

【 部分の構成パターンに対して、カスタムメイドで仕様の変更・追加が可能です。】

型名	希望小売価格（円、税別）	提供時期	OS	CPU	液晶	Ⓐ メモリ	Ⓑ HDD	セキュリティ	通信	Ⓒ ポインティングデバイス	バッテリー	Ⓓ アプリケーション	Ⓔ リカバリディスク	Ⓕ 外付オプション	カスタムメイドプラス
FMVNT7BT4	269,000	2008.5/下	Win Vista® Business	インテル® Core™ 2 Duo T8100 (2.10GHz)	12.1 型 XGA	1GB (1GB×1)	80GB	セキュリティチップ 指紋センサー セキュリティボタン スマートカード	LAN 無線LAN モデム	フラットポイント	標準	—	—	—	—
FMVNT7BTC	273,000		Win Vista® Business &ダウングレードサービス												

T8260 のカスタムメイド

■変更／追加位置概略図

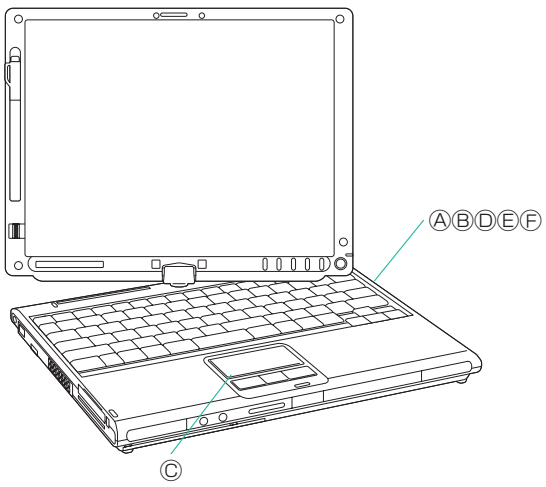

Ⓐ

①	③
2GB(1GB×2)	120GB
+20,000円	＋10,000円

②	④
2GB(2GB×1)	暗号化機能付 HDD 80GB
＋25,000円	＋10,000円

Ⓑ

Ⓒ

⑤
フラットポイント＋マウス（USB）
＋3,000円

⑥
フラットポイント＋マウス（光学式）
＋3,000円

⑦
フラットポイント＋小型マウス（レーザー）
＋5,000円

Ⓓ

⑧
Office Personal 2007
＋22,000円

⑨
Office Personal 2007 with PowerPoint
＋39,000円

Windows Vista® Businessの再セットアップ用のリカバリイメージはHDD内に格納されています。
なお、Windows Vista® Business & ダウングレードサービスモデルでは、Windows® XP TabletPC Edition 2005 用のリカバリディスクは標準添付しています。

Ⓔ

⑩
リカバリディスク添付
＋3,000円

Ⓕ

⑪
外付けFDD (USB)
＋6,000円

カスタムメイドプラスの詳細については、P32をご覧ください。

■本体・カスタムメイド型名・価格一覧

■ 変更／追加オプション 型名・価格一覧

項目		品名	型名	希望小売価格（円、税別）	適応OS		提供時期	備考
					Vista Business	Vista Business DG＊2		
Ⓐメモリ	①	メモリ変更1GB→2GB（1GB×2）	FMCNXM3T3	20,000	●	●	本体と同期	本体のメモリ構成を2GB（1GB×2）に変更します。空きスロットは無くなります。(DDR2 SDRAM/PC2-5300)
	②	メモリ変更1GB→2GB（2GB×1）	FMCNXM4T3	25,000	●	●	本体と同期	本体のメモリ構成を2GB（2GB×1）に変更します。空きスロットは1スロットです。(DDR2 SDRAM/PC2-5300)
ⒷHDD	③	HDD変更80GB→120GB＊1	FMCNXD5T3	10,000	●	●	本体と同期	標準の80GB HDDを120GBに変更します。(シリアルATA/150、回転数：5400rpm)
	④	HDD変更80GB →暗号化機能付HDD80GB＊1	FMCNXDS2T1	10,000	●	●	受注生産	標準の80GB HDDを暗号化機能付HDD80GBに変更します。(シリアルATA/150、回転数：5400rpm)
Ⓒポインティングデバイス	⑤	マウス添付(USB)	FMCNMSUH1	3,000	●	●	済	USB接続のマウス（スクロール機能付、FMV-MO204同等品）を添付します。
	⑥	マウス添付(光学式)	FMCNMSKH2	3,000	●	●	済	USB接続の光学式マウス（スクロール機能付、FMV-MO305同等品）を添付します。
	⑦	小型マウス添付(レーザー式)	FMCNMSLH1	5,000	●	●	本体と同期	USB接続のレーザー式小型マウス（スクロール機能付、FMV-MO501同等品）を添付します。
Ⓓアプリケーション	⑧	Microsoft® Office Personal 2007追加	FMCNAP151	22,000	●	●	本体と同期	Microsoft® Office Word 2007、Excel 2007、Outlook® 2007他を追加します。SP1対応
	⑨	Microsoft® Office Personal 2007 with PowerPoint® 2007追加	FMCNAP152	39,000	●	●	本体と同期	Microsoft® Office Word 2007、Excel 2007、Outlook® 2007、PowerPoint® 2007他を追加します。SP1対応
Ⓔリカバリディスク	⑩	リカバリディスク添付　＊1＊3	FMCNRD1T2	3,000	●	●	本体と同期	Microsoft® Windows Vista® Businessのリカバリディスクを添付します。媒体はDVD-ROMとなります。
Ⓕ外付オプション	⑪	FDドライブ添付(USB)	FMCNFDG3P	6,000	●	●	済	外付FDドライブ（USB）を添付します。FMV-NFD52Sと同等品。

注）選択できるカスタムメイドオプションは、各項目につき１点のみです。複数の選択はできません（外付けオプションを除く）。
　　また、カスタムメイドオプションの単独出荷はできません（購入後の変更・追加はできません）。
注）カスタムメイドで変更／追加したメモリモジュールは選択された本体にのみ搭載できます。他の本体に搭載することはできません。
＊1）単体オプション品のご用意が無いため、本体ご購入後は一切組み込み・変更ができなくなってしまうメニューです。必要のある場合は本体ご注文時に同時にご注文下さい。
＊2）Windows Vista® Business & ダウングレードサービスモデル
＊3）Windows Vista® Business の再セットアップ用のリカバリイメージはHDD内に格納されています。なお、Windows Vista® Business & ダウングレードサービスモデルでは、Windows® XP TabletPC Edition 2005 用のリカバリディスクは標準添付しています。
FMVマニュアル（製品ガイド）は富士通製品情報ページ（http://www.fmworld.net/biz/）にて提供しておりますが、印刷マニュアルも別途手配可能です。
詳細はP75「マニュアル一覧」を参照してください。

■本体・カスタムメイド型名・価格一覧

A9 FMV-T8160

12.1型ワイドコンバーチブル

1スピンドル筐体

・各変更項目Ⓐ～Ⓕの位置につきましては、「■変更／追加位置概略図」でご確認ください。
・各変更／追加メニュー①～⑪の型名／価格等詳細につきましては「■変更／追加オプション型名･価格一覧」をご確認ください。

【 部分の構成パターンに対して、カスタムメイドで仕様の変更・追加が可能です。】

型名	希望小売価格(円、税別)	提供時期	OS	CPU	液晶	Ⓐ メモリ	Ⓑ HDD	セキュリティ	通信	Ⓒ ポインティングデバイス	Ⓓ バッテリ	Ⓔ アプリケーション	Ⓕ リカバリディスク	外付オプション	カスタムメイドプラス
FMVNT7C14	261,000	2008.5/下	Win Vista® Business	インテル® Core™ 2 Duo U7600 (1.20GHz)	12.1 型 ワイドXGA	1GB (1GB×1)	80GB	セキュリティチップ 指紋センサー セキュリティボタン スマートカード	LAN 無線LAN モデム	スティックポイント	標準	—	—	—	—
FMVNT7C1C	265,000	2008.5/下	Win Vista® Business &ダウングレードサービス												

T8160 のカスタムメイド

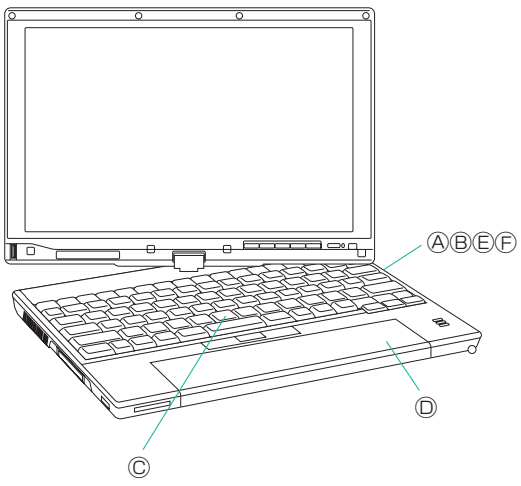

Ⓐ

①	③
2GB(1GB×2)	120GB
＋20,000円	＋10,000円

②	④
2GB(2GB×1)	暗号化機能付 HDD 80GB
＋25,000円	＋10,000円

Ⓒ

⑤
スティックポイント ＋ マウス(USB)
＋3,000円

⑥
スティックポイント ＋ マウス(光学式)
＋3,000円

⑦
スティックポイント ＋ 小型マウス (レーザー)
＋5,000円

Ⓓ

⑧
大容量バッテリ
＋3,000円

Ⓔ

⑨	⑩
Office Personal 2007	Office Personal 2007 with PowerPoint
＋22,000円	＋39,000円

Ⓕ

⑪
リカバリディスク添付
＋3,000円

Windows Vista® Businessの再セットアップ用のリカバリイメージはHDD内に格納されています。
なお、Windows Vista® Business & ダウングレードサービスモデルでは、Windows® XP TabletPC Edition 2005 用のリカバリディスクは標準添付しています。

カスタムメイドプラスの詳細については、P32 をご覧ください。

■本体・カスタムメイド型名・価格一覧

■ 変更／追加オプション 型名・価格一覧

項目		品名	型名	希望小売価格（円、税別）	適応OS Vista Business	適応OS Vista Business DG＊2	提供時期	備考
Ⓐメモリ	①	メモリ変更1GB→2GB（1GB×2）	FMCNXM3T4	20,000	●	●	本体と同期	本体のメモリ構成を2GB（1GB×2）に変更します。空きスロットは無くなります。(DDR2 SDRAM/PC2-4200)
	②	メモリ変更1GB→2GB（2GB×1）	FMCNXM4T4	25,000	●	●	本体と同期	本体のメモリ構成を2GB（2GB×1）に変更します。空きスロットは1スロットです。(DDR2 SDRAM/PC2-4200)
ⒷHDD	③	HDD変更80GB→120GB＊1	FMCNXD5T4	10,000	●	●	本体と同期	標準の80GB HDDを120GBに変更します。(シリアルATA/150、回転数：5400rpm)
	④	HDD変更80GB →暗号化機能付HDD80GB＊1	FMCNXDS2T2	10,000	●	●	本体と同期	標準の80GB HDDを暗号化機能付HDD80GBに変更します。(シリアルATA/150、回転数：5400rpm)
Ⓒポインティングデバイス	⑤	マウス添付(USB)	FMCNMSUH1	3,000	●	●	済	USB接続のマウス（スクロール機能付、FMV-MO204同等品）を添付します。
	⑥	マウス添付(光学式)	FMCNMSKH2	3,000	●	●	済	USB接続の光学式マウス（スクロール機能付、FMV-MO305同等品）を添付します。
	⑦	小型マウス添付(レーザー式)	FMCNMSLH1	5,000	●	●	本体と同期	USB接続のレーザー式小型マウス（スクロール機能付、FMV-MO501同等品）を添付します。
Ⓓバッテリ	⑧	バッテリパック変更　標準→大容量	FMCNXBPT	3,000	●	●	済	標準内蔵バッテリを大容量バッテリに変更します。
Ⓔアプリケーション	⑨	Microsoft® Office Personal 2007追加	FMCNAP151	22,000	●	●	本体と同期	Microsoft® Office Word 2007、Excel 2007、Outlook® 2007他を追加します。SP1対応。
	⑩	Microsoft® Office Personal 2007 with PowerPoint® 2007追加	FMCNAP152	39,000	●	●	本体と同期	Microsoft® Office Word 2007、Excel 2007、Outlook® 2007、PowerPoint® 2007他を追加します。SP1対応。
Ⓕリカバリディスク	⑪	リカバリディスクセット　＊1＊3	FMCNRD1T1	3,000	●	●	本体と同期	Microsoft® Windows Vista® Businessのリカバリディスクを添付します。媒体はDVD-ROMとなります。

注）選択できるカスタムメイドオプションは、各項目につき１点のみです。複数の選択はできません（外付けオプションを除く）。
　また、カスタムメイドオプションの単独出荷はできません（購入後の変更・追加はできません）。
注）カスタムメイドで変更／追加したメモリモジュールは選択された本体にのみ搭載できます。他の本体に搭載することはできません。
＊1）単体オプション品のご用意が無いため、本体ご購入後は一切組み込み・変更ができなくなってしまうメニューです。必要のある場合は本体ご注文時に同時にご注文下さい。
＊2）Windows Vista® Business & ダウングレードサービスモデル
＊3）Windows Vista® Business の再セットアップ用のリカバリイメージはHDD内に格納されています。なお、Windows Vista® Business & ダウングレードサービスモデルでは、Windows® XP TabletPC Edition 2005 用のリカバリディスクは標準添付しています。
FMVマニュアル（製品ガイド）は富士通製品情報ページ（http://www.fmworld.net/biz/）にて提供しておりますが、印刷マニュアルも別途手配可能です。
詳細はP75「マニュアル一覧」を参照してください。

■本体・カスタムメイド型名・価格一覧

A10

FMV-P8260

8.9型ワイドコンバーチブル

1スピンドル筐体

・各変更項目Ⓐ～Ⓗの位置につきましては、「■変更／追加位置概略図」でご確認ください。
・各変更／追加メニュー①～⑫の型名／価格等詳細につきましては「■変更／追加オプション型名･価格一覧」をご確認ください。

【 部分の構成パターンに対して、カスタムメイドで仕様の変更・追加が可能です。】

型名	希望小売価格(円、税別)	提供時期	OS	CPU	液晶	Ⓐ メモリ	Ⓑ HDD	Ⓒ セキュリティ	通信	Ⓓ ポインティングデバイス	Ⓔ バッテリ	Ⓕ アプリケーション	Ⓖ リカバリディスク	Ⓗ 外付オプション	カスタムメイドプラス
FMVNP7CT4	266,000	2008.5/中	Win Vista® Business	インテル® Core™ 2 Duo U7600 (1.20GHz)	8.9 型 ワイドXGA (透過型)	1GB (1GB×1)	60GB	セキュリティチップ 指紋センサー セキュリティボタン	LAN 無線LAN モデム Bluetooth	スティックポイント	標準	—	—	—	—
FMVNP7CTC	270,000	2008.5/中	Win Vista® Business &ダウングレードサービス												

P8260 のカスタムメイド

■変更／追加位置概略図

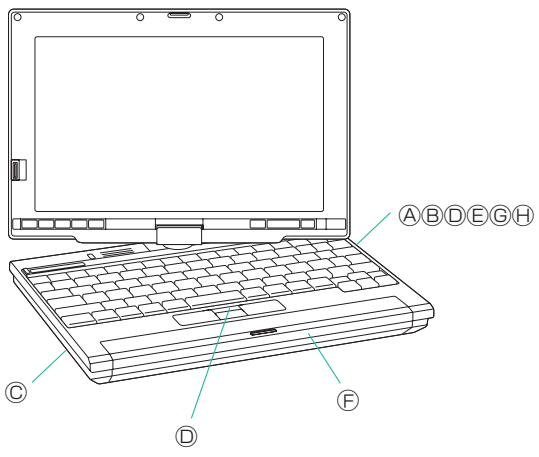

Ⓐ

①	②	④
2GB (2GB×1)	80GB	スマートカード
＋30,000円	＋12,000円	＋8,000円

Ⓑ

③
フラッシュメモリディスク 64GB
＋190,000円

Ⓒ

Ⓓ

⑤	⑥	⑦
スティックポイント＋マウス（USB）	スティックポイント＋マウス（光学式）	スティックポイント＋小型マウス（レーザー）
＋3,000円	＋3,000円	＋5,000円

Ⓔ

⑧
大容量バッテリ
＋2,200円

Ⓕ

⑨	⑩
Office Personal 2007	Office Personal 2007 with PowerPoint
＋22,000円	＋39,000円

Ⓖ

⑪
リカバリディスクセット
＋3,000円

Windows Vista® Businessの再セットアップ用のリカバリイメージはHDD内に格納されています。
なお、Windows Vista® Business & ダウングレードサービスモデルでは、Windows® XP TabletPC Edition 2005 用のリカバリディスクは標準添付しています。

Ⓗ

⑫
外付けFDD (USB)
＋6,000円

カスタムメイドプラスの詳細については、P32 をご覧ください。

■本体・カスタムメイド型名・価格一覧

■ 変更／追加オプション 型名・価格一覧

項目		品名	型名	希望小売価格（円、税別）	適応OS		提供時期	備考
					Vista Business	Vista Business DG*2		
Ⓐメモリ	①	メモリ変更1GB→2GB(2GB×1)	FMCNXM4P1	30,000	●	●	本体と同期	本体のメモリ構成を2GB(2GB×1)に変更します。空きスロットはありません。(DDR2 SDRAM/PC2-4200)
ⒷHDD	②	HDD変更60GB→80GB＊1	FMCNXD4P2	12,000	●	●	本体と同期	標準の60GB HDDを80GBに変更します。(UltraATA/100、回転数：4200rpm)
	③	HDD変更60GB →フラッシュメモリディスク64GB＊1	FMCNXDF3P1	190,000	●	●	本体と同期	標準の60GB HDDをフラッシュメモリディスク64GBに変更します。
Ⓒセキュリティ	④	スマートカード	FMCNSMAE1	8,000	●	●	済	スマートカードホルダー(PCカードスロットに内蔵)とスマートカード1枚(ISO/IEC7816準拠)を追加します。
Ⓓポインティングデバイス	⑤	マウス添付(USB)	FMCNMSUH1	3,000	●	●	済	USB接続のマウス(スクロール機能付、FMV-MO204同等品)を添付します。
	⑥	マウス添付(光学式)	FMCNMSKH2	3,000	●	●	済	USB接続の光学式マウス(スクロール機能付、FMV-MO305同等品)を添付します。
	⑦	小型マウス添付(レーザー式)	FMCNMSLH1	5,000	●	●	本体と同期	USB接続のレーザー式小型マウス(スクロール機能付、FMV-MO501同等品)を添付します。
Ⓔバッテリ	⑧	バッテリパック変更　標準→大容量	FMCNXBPP1	2,200	●	●	済	標準内蔵バッテリを大容量バッテリに変更します。
Ⓕアプリケーション	⑨	Microsoft® Office Personal 2007追加	FMCNAP151	22,000	●	●	本体と同期	Microsoft® Office Word 2007、Excel 2007、Outlook® 2007他を追加します。SP1対応。
	⑩	Microsoft® Office Personal 2007 with PowerPoint® 2007追加	FMCNAP152	39,000	●	●	本体と同期	Microsoft® Office Word 2007、Excel 2007、Outlook® 2007、PowerPoint® 2007他を追加します。SP1対応。
Ⓖリカバリディスク	⑪	リカバリディスク添付＊1＊3	FMCNRD1P1	3,000	●	●	本体と同期	Microsoft® Windows Vista® Businessのリカバリディスクを添付します。媒体はDVD-ROMとなります。
Ⓗ外付オプション	⑫	FDドライブ添付(USB)	FMCNFDG3P	6,000	●	●	済	外付FDドライブ(USB)を添付します。FMV-NFD52Sと同等品。

注）選択できるカスタムメイドオプションは、各項目につき１点のみです。複数の選択はできません（外付けオプションを除く）。
　また、カスタムメイドオプションの単独出荷はできません（購入後の変更・追加はできません）。
注）カスタムメイドで変更／追加したメモリモジュールは選択された本体にのみ搭載できます。他の本体に搭載することはできません。
＊1）単体オプション品のご用意が無いため、本体ご購入後は一切組み込み・変更ができなくなってしまうメニューです。必要のある場合は本体ご注文時に同時にご注文下さい。
＊2）Windows Vista® Business & ダウングレードサービスモデル
＊3）Windows Vista® Business の再セットアップ用のリカバリイメージはHDD内に格納されています。なお、Windows Vista® Business & ダウングレードサービスモデルでは、Windows® XP TabletPC Edition 2005 用のリカバリディスクは標準添付しています。
FMVマニュアル（製品ガイド）は富士通製品情報ページ（http://www.fmworld.net/biz/）にて提供しておりますが、印刷マニュアルも別途手配可能です。
詳細はP75「マニュアル一覧」を参照してください。

■本体・カスタムメイド型名・価格一覧

A11

FMV-TB14/B

12.1型ピュアタブレット

1スピンドル筐体

・各変更項目Ⓐ～Ⓔの位置につきましては、「■変更／追加位置概略図」でご確認ください。
・各変更／追加メニュー①～⑧の型名／価格等詳細につきましては「■変更／追加オプション型名･価格一覧」をご確認ください。

【 部分の構成パターンに対して、カスタムメイドで仕様の変更・追加が可能です。】

型名	希望小売価格（円、税別）	提供時期	OS	CPU	液晶	Ⓐ メモリ	Ⓑ HDD	セキュリティ	通信	ポインティングデバイス	Ⓒ バッテリー	Ⓓ アプリケーション	Ⓔ リカバリディスク	外付オプション	カスタムメイドプラス
FMVTB14B4	241,000	2008.5/下	Win Vista® Business	インテル® Core™ 2 Duo U7700 (1.33GHz)	12.1 型 XGA	1GB (1GB×1)	80GB	セキュリティチップ 指紋センサー セキュリティボタン スマートカード	LAN 無線LAN モデム Bluetooth	—	標準	—	—	—	—
FMVTB14BC	245,000	2008.5/下	Win Vista® Business &ダウングレードサービス												

TB14/B のカスタムメイド

■変更／追加位置概略図

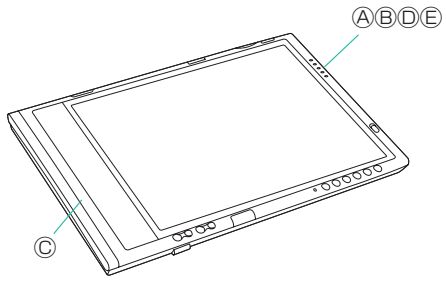

Ⓐ

①	③
2GB(1GB×2)	120GB
＋20,000円	＋10,000円

②	④
2GB(2GB×1)	暗号化機能付 HDD 80GB
＋25,000円	＋10,000円

Ⓑ

Ⓒ

⑤
大容量バッテリ
＋3,000円

Ⓓ

⑥	⑦
Office Personal 2007	Office Personal 2007 with PowerPoint
＋22,000円	＋39,000円

Ⓔ

⑧
リカバリディスク添付
＋3,000円

Windows Vista® Businessの再セットアップ用のリカバリイメージはHDD内に格納されています。なお、Windows Vista® Business & ダウングレードサービスモデルでは、Windows® XP TabletPC Edition 2005 用のリカバリディスクは標準添付しています。

カスタムメイドプラスの詳細については、P32 をご覧ください。

■本体・カスタムメイド型名・価格一覧

■ 変更／追加オプション 型名・価格一覧

項目		品名	型名	希望小売価格（円、税別）	適応OS		提供時期	備考
					Vista Business	Vista Business DG＊2		
Ⓐメモリ	①	メモリ変更1GB→2GB（1GB×2）	FMCNXM3K1	20,000	●	●	本体と同期	本体のメモリ構成を2GB（1GB×2）に変更します。空きスロットは無くなります。(DDR2 SDRAM/PC2-5300)
	②	メモリ変更1GB→2GB（2GB×1）	FMCNXM4K1	25,000	●	●	本体と同期	本体のメモリ構成を2GB（2GB×1）に変更します。空きスロットは1スロットです。(DDR2 SDRAM/PC2-5300)
ⒷHDD	③	HDD変更80GB→120GB＊1	FMCNXD5K1	10,000	●	●	本体と同期	標準の80GB HDDを120GBに変更します。(シリアルATA/150、回転数：5400rpm)
	④	HDD変更80GB →暗号化機能付HDD80GB＊1	FMCNXDS2K1	10,000	●	●	受注生産	標準の80GB HDDを暗号化機能付HDD80GBに変更します。(シリアルATA/150、回転数：5400rpm)
Ⓒバッテリ	⑤	バッテリパック変更　標準→大容量	FMCNXBPK1	3,000	●	●	本体と同期	標準内蔵バッテリを大容量バッテリに変更します。
Ⓔソフト1	⑥	Microsoft® Office Personal 2007追加	FMCNAP151	22,000	●	●	本体と同期	Microsoft® Office Word 2007、Excel 2007、Outlook® 2007他を追加します。SP1対応。
	⑦	Microsoft® Office Personal 2007 with PowerPoint® 2007追加	FMCNAP152	39,000	●	●	本体と同期	Microsoft® Office Word 2007、Excel 2007、Outlook® 2007、PowerPoint® 2007他を追加します。SP1対応。
Ⓔソフト2	⑧	リカバリディスク添付＊1＊3	FMCNRD1K1	3,000	●	●	本体と同期	Microsoft® Windows Vista® Businessのリカバリディスクを添付します。媒体はDVD-ROMとなります。

注）選択できるカスタムメイドオプションは、各項目につき１点のみです。複数の選択はできません。
　また、カスタムメイドオプションの単独出荷はできません（購入後の変更・追加はできません）。
注）カスタムメイドで変更／追加したメモリモジュールは選択された本体にのみ搭載できます。他の本体に搭載することはできません。
＊1）単体オプション品のご用意が無いため、本体ご購入後は一切組み込み・変更ができなくなってしまうメニューです。必要のある場合は本体ご注文時に同時にご注文下さい。
＊2）Windows Vista® Business & ダウングレードサービスモデル
＊3）Windows Vista® Business の再セットアップ用のリカバリイメージはHDD内に格納されています。なお、Windows Vista® Business & ダウングレードサービスモデルでは、Windows® XP TabletPC Edition 2005 用のリカバリディスクは標準添付しています。
FMVマニュアル（製品ガイド）は富士通製品情報ページ（http://www.fmworld.net/biz/）にて提供しておりますが、印刷マニュアルも別途手配可能です。
詳細はP75「マニュアル一覧」を参照してください。

■本体型名・価格一覧

FMVバリューシリーズ

■FMVバリューシリーズ構成の組み方について

選択メニューの各項目から、それぞれ１メニューを選択してください。
選択したメニューの右の英数字を型名欄に記入すると型名が決まります。

A12 FMV-A6260
15.4型ワイドXGA搭載ノート
２スピンドル筐体

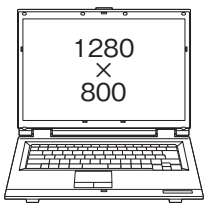

品　名	選択メニュー										
	OS	Office＊		CPU		メモリ&HDD			CD/DVD	
FMV-A6260	Windows Vista® Business 正規版	—	A	インテル® Core™ 2 Duoプロセッサー T8100	Y	1GB	80GB	8	DVD-ROM&CD-R/RW	1
				インテル® Celeron® プロセッサー540	X	2GB	80GB	F	スーパーマルチ	2
				インテル® Celeron® プロセッサー540	X	1GB	80GB	8	CD-ROM	0
		Personal 2007	B	インテル® Core™ 2 Duoプロセッサー T8100	Y	1GB	80GB	8	DVD-ROM&CD-R/RW	1
				インテル® Celeron® プロセッサー540	X	2GB	80GB	F	スーパーマルチ	2
				インテル® Celeron® プロセッサー540	X	1GB	80GB	8	CD-ROM	0
		Personal 2007 with PowerPoint	E	インテル® Core™ 2 Duoプロセッサー T8100	Y	1GB	80GB	8	DVD-ROM&CD-R/RW	1
				インテル® Celeron® プロセッサー540	X	2GB	80GB	F		
	Windows Vista® Business 正規版 & ダウングレードサービス	—	O	インテル® Core™ 2 Duoプロセッサー T8100	Y	1GB	80GB	8	DVD-ROM&CD-R/RW	1
				インテル® Celeron® プロセッサー540	X				スーパーマルチ	2
				インテル® Celeron® プロセッサー540	X	1GB	80GB	8	CD-ROM	0
		Personal 2007	N	インテル® Core™ 2 Duoプロセッサー T8100	Y	1GB	80GB	8	DVD-ROM&CD-R/RW	1
				インテル® Celeron® プロセッサー540	X				スーパーマルチ	2
				インテル® Celeron® プロセッサー540	X	1GB	80GB	8	CD-ROM	0
		Personal 2007 with PowerPoint	R	インテル® Core™ 2 Duoプロセッサー T8100	Y	1GB	80GB	8	DVD-ROM&CD-R/RW	1
				インテル® Celeron® プロセッサー540	X				スーパーマルチ	2
型　名	F M V X N □			□		□			□	

＊「Personal 2007」：Microsoft® Office Personal 2007 SP1、「Personal 2007 with PowerPoint」：Microsoft® Office Personal 2007 SP1 with PowerPoint 2007
［注］オープン価格の商品は標準価格または希望小売価格を定めておりません。
価格等の詳細につきましては「富士通ショッピングサイトWEBMART」をご覧ください。（http://business.fujitsu-webmart.com/）

FMVマニュアル（製品ガイド）は富士通製品情報ページ（http://www.fmworld.net/biz/）にて提供しておりますが、印刷マニュアルも別途手配可能です。
詳細はP75「マニュアル一覧」を参照してください。

■本体型名・価格一覧

FMV-BIBLO(オールインワンモデル)本体

A13 FMV-BIBLO NX/A90D

2スピンドル筐体

無線LAN+LAN標準内蔵

型名	希望小売価格(円、税別)	提供時期	OS	CPU	液晶	メモリ	HDD	ファイルベイ		ポインティングデバイス	通信	キーボード	アプリケーション
FMVNXA90D	オープン価格	2008.4/下	Win Vista® Home Premium (SP1)	インテル® Core™ 2 Duo T8100 (2.10GHz)	17型ワイド TFT (WXGA+)	2GB (1GB×2)	250GB	−	Blu-ray Disc	フラットポイント、光学式マウス	無線LAN、LAN (1000BASE-T/100BASE-TX/10BASE-T)	日本語キーボード(テンキー付)	Office Personal 2007(SP1)

※TVチューナー内蔵(地上デジタル/地上アナログ)

A14 FMV-BIBLO NF/A75D

2スピンドル筐体

無線LAN+LAN標準内蔵

型名	希望小売価格(円、税別)	提供時期	OS	CPU	液晶	メモリ	HDD	ファイルベイ		ポインティングデバイス	通信	キーボード	アプリケーション
FMVNFA75D	オープン価格	2008.4/下	Win Vista® Home Premium (SP1)	インテル® Core™ 2 Duo T8100 (2.10GHz)	15.4型ワイド TFT (WXGA)	2GB (1GB×2)	250GB	−	スーパーマルチ	フラットポイント、光学式マウス	無線LAN、LAN (1000BASE-T/100BASE-TX/10BASE-T)	日本語キーボード(テンキー付)	Office Personal 2007(SP1)

※TVチューナー内蔵(地上デジタル)

A15 FMV-BIBLO NF/A55D

2スピンドル筐体

無線LAN+LAN標準内蔵

型名	希望小売価格(円、税別)	提供時期	OS	CPU	液晶	メモリ	HDD	ファイルベイ		ポインティングデバイス	通信	キーボード	アプリケーション
FMVNFA55D	オープン価格	2008.4/下	Win Vista® Home Premium (SP1)	インテル® Celeron® 540 (1.86GHz)	15.4型ワイド TFT (WXGA)	2GB (1GB×2)	250GB	−	スーパーマルチ	フラットポイント、光学式マウス	無線LAN、LAN (1000BASE-T/100BASE-TX/10BASE-T)	日本語キーボード(テンキー付)	Office Personal 2007(SP1)

※TVチューナー内蔵(地上デジタル)

A16 FMV-BIBLO NF/A75

2スピンドル筐体

無線LAN+LAN標準内蔵

型名	希望小売価格(円、税別)	提供時期	OS	CPU	液晶	メモリ	HDD	ファイルベイ		ポインティングデバイス	通信	キーボード	アプリケーション
FMVNFA75	オープン価格	2008.4/下	Win Vista® Home Premium (SP1)	インテル® Core™ 2 Duo T8100 (2.10GHz)	15.4型ワイド TFT (WXGA)	2GB (1GB×2)	250GB	−	スーパーマルチ	フラットポイント、光学式マウス	無線LAN、LAN (1000BASE-T/100BASE-TX/10BASE-T)	日本語キーボード(テンキー付)	Office Personal 2007(SP1)

A17 FMV-BIBLO NF/A70

2スピンドル筐体

無線LAN+LAN標準内蔵

型名	希望小売価格(円、税別)	提供時期	OS	CPU	液晶	メモリ	HDD	ファイルベイ		ポインティングデバイス	通信	キーボード	アプリケーション
FMVNFA70W(白) FMVNFA70B(黒)	オープン価格	2008.4/下	Win Vista® Home Premium (SP1)	インテル® Core™ 2 Duo T8100 (2.10GHz)	15.4型ワイド TFT (WXGA)	2GB (1GB×2)	160GB	−	スーパーマルチ	フラットポイント、光学式マウス	無線LAN、LAN (1000BASE-T/100BASE-TX/10BASE-T)	日本語キーボード(テンキー付)	Office Personal 2007(SP1)

A18 FMV-BIBLO NF/A50

2スピンドル筐体

無線LAN+LAN標準内蔵

型名	希望小売価格(円、税別)	提供時期	OS	CPU	液晶	メモリ	HDD	ファイルベイ		ポインティングデバイス	通信	キーボード	アプリケーション
FMVNFA50	オープン価格	2008.4/下	Win Vista® Home Premium (SP1)	インテル® Core™ 2 Duo T8100 (2.10GHz)	15.4型ワイド TFT (WXGA)	2GB (1GB×2)	120GB	−	スーパーマルチ	フラットポイント、光学式マウス	無線LAN、LAN (100BASE-TX/10BASE-T)	日本語キーボード	Office Personal 2007(SP1)
FMVNFA50P													Office Personal 2007 with PowerPoint® 2007 (SP1)

■本体型名・価格一覧

A19 FMV-BIBLO NF/A40

2スピンドル筐体

無線LAN+LAN標準内蔵

型名	希望小売価格（円、税別）	提供時期	OS	CPU	液晶	メモリ	HDD	ファイルベイ		ポインティングデバイス	通信	キーボード	アプリケーション
FMVNFA40	オープン価格	2008.4/下	Win Vista® Home Premium (SP1)	インテル® Celeron® 540 (1.86GHz)	15.4型ワイドTFT (WXGA)	2GB (1GB×2)	120GB	−	スーパーマルチ	フラットポイント、光学式マウス	無線LAN、LAN (100BASE-TX/10BASE-T)	日本語キーボード	Office Personal 2007 (SP1)
FMVNFA40P													Office Personal 2007 with PowerPoint® 2007 (SP1)

A20 FMV-BIBLO MG90Y/V

大画面スリムモバイル

2スピンドル1ベイ筐体

無線LAN+LAN+モデム標準内蔵

型名	希望小売価格（円、税別）	提供時期	OS	CPU	液晶	メモリ	HDD	モバイルマルチベイ	ポインティングデバイス	通信	キーボード	アプリケーション
FMVMG90YV	オープン価格	済	Win Vista® Home Premium	インテル® Core™ 2 Duo T8100 (2.10GHz)	14.1型ワイドTFT (WXGA)	2GB (1GB×2)	160GB	スーパーマルチ	フラットポイント	無線LAN、LAN (1000BASE-T/100BASE-TX/10BASE-T)、モデム、Bluetooth®	日本語キーボード	Office Personal 2007 with PowerPoint® 2007

※TVチューナー内蔵（ワンセグ）

A21 FMV-BIBLO MG/A75

大画面スリムモバイル

2スピンドル1ベイ筐体

無線LAN+LAN+モデム標準内蔵

型名	希望小売価格（円、税別）	提供時期	OS	CPU	液晶	メモリ	HDD	モバイルマルチベイ	ポインティングデバイス	通信	キーボード	アプリケーション
FMVMGA75	オープン価格	2008.4/下	Win Vista® Home Premium (SP1)	インテル® Core™ 2 Duo T8100 (2.10GHz)	14.1型ワイドTFT (WXGA)	2GB (1GB×2)	160GB	スーパーマルチ	フラットポイント	無線LAN、LAN (1000BASE-T/100BASE-TX/10BASE-T)、モデム	日本語キーボード	Office Personal 2007 with PowerPoint® 2007 (SP1)

A22 FMV-BIBLO MG/A50

大画面スリムモバイル

2スピンドル1ベイ筐体

無線LAN+LAN+モデム標準内蔵

型名	希望小売価格（円、税別）	提供時期	OS	CPU	液晶	メモリ	HDD	モバイルマルチベイ	ポインティングデバイス	通信	キーボード	アプリケーション
FMVMGA50	オープン価格	2008.4/下	Win Vista® Home Premium (SP1)	インテル® Celeron® 550 (2GHz)	13.3型ワイドTFT (WXGA)	2GB (1GB×2)	160GB	スーパーマルチ	フラットポイント	無線LAN、LAN (1000BASE-T/100BASE-TX/10BASE-T)、モデム	日本語キーボード	Office Personal 2007 with PowerPoint® 2007 (SP1)

A23 FMV-BIBLO LOOX R/A70

A5モバイル

2スピンドル筐体

無線LAN+LAN+モデム標準内蔵

型名	希望小売価格（円、税別）	提供時期	OS	CPU	液晶	メモリ	HDD	ファイルベイ	ポインティングデバイス	通信	キーボード	アプリケーション
FMVLRA70	オープン価格	2008.4/下	Win Vista® Business (SP1) (Win XP Pro ダウングレード権付き)	インテル® Core™ 2 Duo 低電圧版 SL7100 (1.20GHz)	12.1型TFT (WXGA)	2GB (1GB×2)	120GB	スーパーマルチ	フラットポイント	無線LAN、LAN (1000BASE-T、100BASE-TX/10BASE-T)、モデム、Bluetooth®	日本語キーボード	−
FMVLRA70P												Office Personal 2007 with PowerPoint® 2007 (SP1)

■本体型名・価格一覧

A24 FMV-BIBLO LOOX R/A50

A5 モバイル

2 スピンドル筐体

無線LAN+LAN+モデム標準内蔵

型名	希望小売価格（円、税別）	提供時期	OS	CPU	液晶	メモリ	HDD	ファイルベイ	ポインティングデバイス	通信	キーボード	アプリケーション
FMVLRA50	オープン価格	2008.4/下	Win Vista® Home Premium (SP1)	インテル® Core™ 2 Duo 低電圧版 SL7100 (1.20GHz)	12.1 型TFT (WXGA)	2GB (1GB×2)	120GB	スーパーマルチ	フラットポイント	無線LAN、LAN(1000BASE-T、100BASE-TX/10BASE-T)、モデム、Bluetooth®	日本語キーボード	–

A25 FMV-BIBLO LOOX U50X/V

ウルトラモバイルPC

1 スピンドル筐体

無線LAN標準内蔵

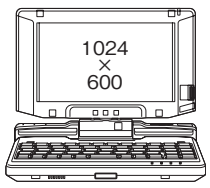

型名	希望小売価格（円、税別）	提供時期	OS	CPU	液晶	メモリ	HDD	ファイルベイ	ポインティングデバイス	通信	キーボード	アプリケーション
FMVLU50XVC (青) FMVLU50XVB (黒)	オープン価格	済	Win Vista® Home Premium	インテル® A110 (800MHz)	5.6 型ワイド TFT (WSVGA)	1GB	40GB	–	スティックポイント	無線LAN、LAN (100BASE-TX/10BASE-T) [添付の専用コネクタが必要]	キーボード (かな表記なし)	–

※TVチューナー内蔵（ワンセグ）

[注] オープン価格の商品は標準価格または希望小売価格を定めておりません。

■保証拡張、SupportDesk パック Lite

システム運用に合わせて選べる、サポートメニュー。

※FMV-LIFEBOOK向けのサポートメニューです。

標準保証（1 年間引取修理＋パーツ保証）をカスタムメイドで 3 年間のパーツ保証や 3 年間の訪問修理に拡張できるサポートメニューをご用意。
さらにソフトウェアサポートやサービス時間帯の拡張など、お客様のシステム運用形態に応じてメニューをご選択いただけます。

		希望小売価格（税別）	1 年目	2 年目	3 年目	4 年目	5 年目
標準		【無償】	引取修理 パーツ保証	有償修理			
カスタムメイドオプション	保証拡張 ＊1 [3 年パーツ保証＋1 年目翌営業日訪問修理]	FMCNSUP01 2,800 円	翌営業日以降訪問修理（引取修理も対応） パーツ保証	有償修理			
カスタムメイドオプション	SupportDeskパック Lite [3 年間翌営業日訪問修理] ＊1	FMCNSUS01 18,000 円	翌営業日以降訪問修理（引取修理も対応） パーツ保証			有償修理	
別売オプション（一括払い）	SupportDeskパック Lite [当日訪問修理3 年] ＊2	SV7MB1136 25,000 円	当日訪問修理 パーツ保証			有償修理	
別売オプション（一括払い）	SupportDeskパック Lite [当日訪問修理4 年] ＊2	SV7MB1146 40,000 円	当日訪問修理 パーツ保証				有償修理
別売オプション（一括払い）	SupportDeskパック Lite [当日訪問修理5 年] ＊2	SV7MB1156 60,000 円	当日訪問修理 パーツ保証				
別売オプション（一括払い）	SupportDeskパック Lite [引取修理3 年]	SV7MD1036 16,000 円	引取修理 パーツ保証			有償修理	
別売オプション（一括払い）	SupportDeskパック Lite [引取修理4 年]	SV7MD1046 23,000 円	引取修理 パーツ保証				有償修理
別売オプション（一括払い）	SupportDeskパック Lite [引取修理5 年]	SV7MD1056 30,000 円	引取修理 パーツ保証				
別売オプション（月額払い）	SupportDesk Standard ＊2	価格は別途お見積りとなりますので、販売パートナーまたは弊社担当営業までお問い合わせください。	当日訪問修理 パーツ保証 付加価値サービス［ソフトウェアサポート、定期点検、サポート時間帯拡張、専用ホームページ］				

※保証拡張およびSupportDeskサービスは法人のお客様向けのサービスです。個人のお客様はご利用になれません。　＊1：TabletPC、バリューシリーズは対象外　＊2：FMV-STYLISTICは対象外

保証拡張、SupportDeskパック Lite（3 年間翌営業日訪問修理）をお選びのお客様へ

対象機器　パソコン本体（カスタムメイドで本体出荷時に組み込まれている純正拡張機器を含みます）
※バッテリ等の消耗品は除きます。
※TBシリーズ、Tシリーズ、Pシリーズ、バリューシリーズは除きます。

ご注意
- 保証拡張、SupportDeskパック Lite（3 年間翌営業日訪問修理）はご購入時にカスタムメイドで選択していただく必要があります。本体購入後に追加で選択することはできません。
- 修理受付窓口は富士通ハードウェア修理相談センターです。お問い合わせの際はパソコン本体の型名・製造番号が必要です。
- 訪問修理は修理受付日の翌営業日以降の対応となりますが、受付時間・交通事情・天候・対象製品の設置地域などによっては翌々営業日以降の対応となる場合があります。
- パーツ保証は訪問／引取修理における部品交換の場合のみが対象です。保証書規定の部品を除く、パーツのみの送付は行いません。また保証拡張を選択した場合の 2 年目、3 年目の訪問料、作業費は有料となります。

富士通ハードウェア修理相談センター	【修理受付時間】月曜日～金曜日9:00 ～17:00（祝日および 12/30 ～ 1/3 は除きます） 【電話番号】製品添付の保証書に記載

保証拡張、SupportDeskパック Lite（3 年間翌営業日訪問修理）の規定に関する詳細は富士通製品情報ページ「FMWORLD.NET」の「製品保証」をご確認ください。

▶ http://www.fmworld.net/biz/fmv/support/guarantee/

SupportDeskパック Lite（当日訪問修理）をお選びのお客様へ

対象機器　パソコン本体、純正内蔵オプション（メモリ、HDD、カード等本体最大搭載可能数まで）
※バッテリ等の消耗品は除きます。
※TBシリーズは除きます。

ご注意
- SupportDeskパック Lite（当日訪問修理）はパソコン本体と同時にご購入ください。
- サービスを開始するには所定の書類をご提出いただく必要があります。
- 修理受付窓口は富士通ハードウェア修理相談センターです。お問い合わせの際はパソコン本体の型名・製造番号が必要です。
- 訪問修理は修理受付日の当日対応となりますが、受付時間・交通事情・天候・対象製品の設置地域などによっては翌営業日以降の対応となる場合があります。

SupportDeskパック Lite（引取修理）をお選びのお客様へ

対象機器　パソコン本体、純正内蔵オプション（メモリ、HDD、カード等本体最大搭載可能数まで）
※バッテリ等の消耗品は除きます。

ご注意
- SupportDeskパックLite（引取修理）はパソコン本体と同時にご購入ください。
- サービスを開始するには所定の書類をご提出いただく必要があります。
- 修理受付窓口は富士通ハードウェア修理相談センターです。お問い合わせの際はパソコン本体の型名・製造番号が必要です。
- 障害装置は修理受付日の翌営業日に当社指定の宅配業者が引取り、当社指定工場で修理を行います。
- 対象機器の引取から修理・お届けまで 4 ～6 営業日程度かかります。
- キーボード／マウス／ACアダプタの故障時は、お客様のご要望により交換対象品をお届けし、お客様自身で交換修理することが可能です。
- 障害装置の引取りに際し、個人情報や機密情報などのお客様固有の情報は、お客様によって事前に消去していただくことが前提となります。

月額払い型サービス「SupportDesk Standard」および「SupportDesk Expert」に関する詳細は次ページをご覧ください。

SupportDesk（法人のお客様向けのサポートサービスです）

お客様に安心してシステムをお使いいただくために、保守・運用支援サービス「SupportDesk」をご利用ください。お客様の業務形態に応じて、オープン系プラットフォーム製品向け標準サポートサービス「SupportDesk Standard」やハードウェア修理に特化しコストパフォーマンスに優れた「SupportDeskパック Lite」、Standardをベースにサービスレベルを拡張／カスタマイズする「SupportDesk Expert」をご用意しています。 ※本サービス内容はFMV-LIFEBOOK向けのメニューです。

■SupportDesk Standard

万一のハードウェアトラブルの際は、お客様からのコールを富士通サポートセンター（OSC*）の専門技術者が対応。全国約850ケ所のサービス拠点よりサービスエンジニアを派遣し、迅速な修理を行います。 ＊OSC：One-stop Solution Center(SupportDesk Standardご契約のお客様専用の総合サポートセンター)

◆サービス対象製品

パソコン本体、純正内蔵オプション、周辺機器などシステムを構成する富士通製品全般　※バッテリ等の消耗品は除きます。※TBシリーズは除きます。

◆サービス内容（クライアント製品の場合）

・ハードウェア当日訪問修理:修理受付当日に（*1）、お客様担当のサービスエンジニアがお客様先に訪問し修理作業を行います。交換部品代はサービス料金に含まれます。
・ソフトウェアサポート：Windows OS (Internet Explorerを含む) および Microsoft Office製品に関するお問い合せを専門技術者が対応します（*2）。
　サポート有無の選択が可能です。
・定期点検：お客様のご要望に応じて設定された保守サイクルで定期点検を行います。[内容] ハードウェア異常有無の点検／動作確認／清掃など(*3) (*4) (*5)
・お客様専用ホームページ：お客様専用ホームページ「SupportDesk-Web」を開設し、サービスのご利用履歴や重要障害などの情報をご提供します。

（*1）訪問修理は修理受付の当日対応となりますが、受付時間・交通事情・天候・対象製品の設置地域などによって翌営業日以降での対応となる場合があります。
（*2）本サービスはお客様のシステム管理者向けサービスです。 個々のシステムご利用者様からのお問合せはサービスの対象外となりますので、別途 ヘルプデスクサービス（有償）をご利用ください。
（*3）標準では定期点検はついていません。お客様のご要望に応じ点検回数を追加することが可能です。
（*4）定期点検の対応時間は SupportDesk Standardの選択時間帯に応じて実施します。
（*5）消耗品などについては定期点検の対象外です。

◆サービス受付窓口：富士通サポートセンター（OSC）　※お問い合わせの際は当社が発行するご利用者IDが必要です。

◆サービス時間帯：・月曜日～金曜日　8:30～19:00（祝日および 12 月30 日～1 月3 日をのぞく）[時間帯の追加も可能]
・24 時間365 日

◆サービス期間：パソコン本体ご購入より最長5 年間

■SupportDesk Expert

SupportDesk Standardのご契約をベースに、お客様の運用に合わせて選択できるオプションメニュー群です。
サービスをカスタマイズし、お客様システムの可用性を高めます。 ※本サービスはStandardのご契約が前提となります。

◆SupportDesk Expert リカバリサービス

パソコンのハードディスク障害時に、あらかじめお客様よりお預かりしたマスタデータ（OS/お客様アプリケーション）を保守交換用ディスクにインストールし、修理作業を行います。これによりお客様によるOS/お客様アプリケーションインストール作業が不要になり、早期の業務復旧が可能になります。(*1)

	価格	対象製品	サービス時間帯
マスタ登録／保管サービス (パソコン用)	月額15,000 円（税別）／マスタ　または 年額180,000 円（税別）／マスタ	FMVシリーズ（*2）	パソコン本体の SupportDesk契約時間帯に準じます。
マスタリカバリサービス (パソコン用)	月額200 円（税別）／台 または 年額2,400 円（税別）／台		

[ご契約の前提]
・対象のパソコン本体に対し、SupportDesk StandardまたはSupportDesk Liteが契約されていること。
・お客様にマスタ媒体の作成いただくこと（*3）。またその媒体にお客様秘密情報（*4）が格納されていないこと。
・「SupportDesk Expertマスタイメージ登録／保管サービス」により上記マスタ媒体が事前に富士通に登録および保管されていること。

（*1）ネットワーク設定など、業務復旧に必要な個々の環境設定はお客様作業となります。
（*2）Windows Vista™をインストールされたFMVは対象外です。
（*3）システム展開サービスなどで作成したマスタをお客様のご提示により流用可能です。
（*4）お客様秘密情報についてはお客様自身に判断していただきます。

◆SupportDesk Expert HAサービス

ミッションクリティカルシステム向けに、インフラ全般（ハード／OS ／ミドルウェア）に関するお客様専任担当者を当社センターに設置。
お客様担当SEとの連携にて、お客様環境を把握しアカウントサポートを提供します。

◆SupportDesk Expert センター CEサービス

保守サポートの統括責任者を設置し、障害／イベント等を管理します。

◆SupportDesk Expert CE常駐サービス

お客様サイトに専任のサービスエンジニアが常駐します。

◆SupportDesk Expert マルチベンダーサポート

他社製ハードウェアのトラブルコールをOSCに一本化する等、マルチベンダー環境おけるサポートを実施します。

◆SupportDesk Expert ITリソース管理サービス

装置の稼働状況やシステムログ情報を自動収集し、定期的に分析／報告を実施します。

詳細は富士通ホームページ「製品サポート」のコーナーをご覧ください。http://segroup.fujitsu.com/fs/

FMVカスタムメイドプラスサービス

大量に導入される際に便利な有償カスタマイズサービスです。
・届いたパソコンがすぐにご利用できるように、あらかじめ、ソフトウェアのインストールや、個別設定などを施して出荷します。
・オプションI/Oの組み込みやOSのアップグレード等、多彩なメニューを準備しています。
・お客様の作業を削減し、管理工数が削減されます。
・国内量産工場から直接お届けしますので、短納期でパソコンの導入が行えます。
・国内量産工場でのセキュアな環境で実施しますので、情報セキリティの面でも安心です。

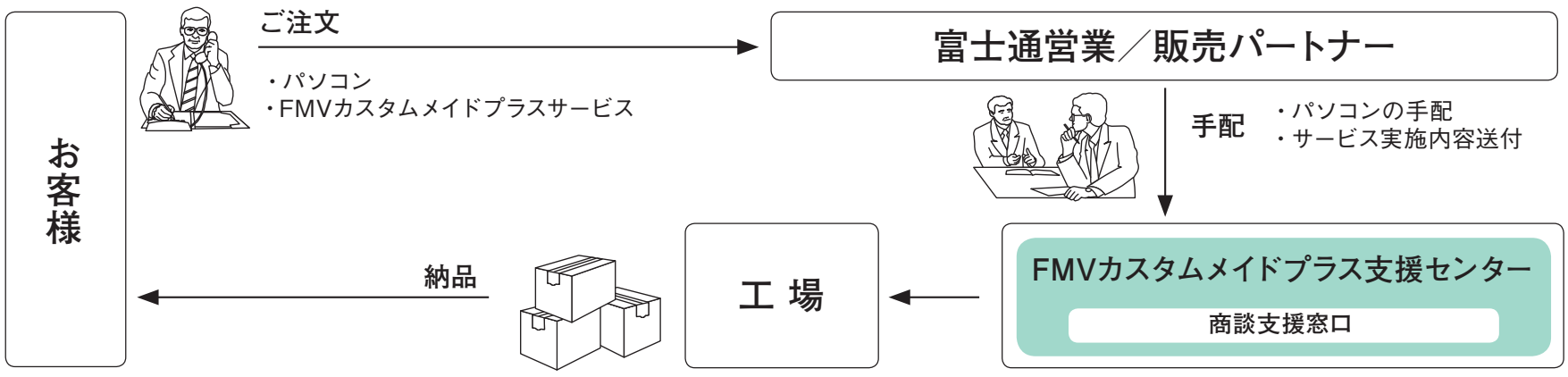

サービス名	サービス概要	型名／希望小売価格			
		1 種類	2 ～5 種類	6 ～10 種類	11 種類以上
（1）マスタ開発	お客様ご指定の設定やアプリケーションをインストールした専用マスタを作成します。	FMVNCPD01	FMVNCPD02	FMVNCPD03	FMVNCPD04
		120,000 円	280,000 円	480,000 円	640,000 円

		50 ～99 台	100 ～299 台	300 ～499 台	500 ～999 台	1000 台以上
（2）マスタインストール *	お客様専用のマスタをインストールします。	FMVNCPM01	FMVNCPM02	FMVNCPM03	FMVNCPM04	FMVNCPM05
		4,800 円	4,300 円	3,800 円	3,300 円	2,800 円
（3）BIOS設定 *	展開対象のパソコン1 台毎に、BIOSの設定を変更します。（管理者パスワード等）	FMVNCPK01	FMVNCPK02	FMVNCPK03	FMVNCPK04	FMVNCPK05
		1,600 円	1,400 円	1,200 円	1,000 円	800 円
（4）個別設定 *	展開対象のパソコン1 台毎に、ご指定の設定を行います。（IPアドレス、メールの設定等）	FMVNCPS01	FMVNCPS02	FMVNCPS03	FMVNCPS04	FMVNCPS05
		3,000 円	2,400 円	2,200 円	2,000 円	1,800 円
（5）I/O組み込み *	PCカード、マルチベイ、拡張スロット等へ、I/O機器を組み込みます。	FMVNCPP01	FMVNCPP02	FMVNCPP03	FMVNCPP04	FMVNCPP05
		1,600 円	1,400 円	1,200 円	1,000 円	800 円
（6）ソフトインストール *	展開対象のパソコン1 台毎に、ソフトウェアの追加インストールを行います。	FMVNCPA01	FMVNCPA02	FMVNCPA03	FMVNCPA04	FMVNCPA05
		4,500 円	3,300 円	3,000 円	2,700 円	2,400 円
（7）HDD区画変更 *	展開対象のパソコン1 台毎に、HDDの区画変更を行います。	FMVNCPH01	FMVNCPH02	FMVNCPH03	FMVNCPH04	FMVNCPH05
		4,000 円	3,000 円	2,500 円	2,000 円	1,500 円
（8）BIOSブートロゴ設定 *	BIOS起動時のFujitsuロゴをお客様指定の表示に変更します。	FMVNCPE01	FMVNCPE02	FMVNCPE03	FMVNCPE04	FMVNCPE05
		1,400 円	1,200 円	1,000 円	800 円	600 円
（9）セキュリティボタン設定	パソコン起動時のボタン認証（セキュリティボタン）の設定を行います。	FMVNCPF01	FMVNCPF02	FMVNCPF03	FMVNCPF04	FMVNCPF05
		1,600 円	1,400 円	1,200 円	1,000 円	800 円
（10）ロゴ印刷 *	筐体にお客様指定のロゴや文字等を印刷します。	FMVNCPQ01	FMVNCPQ02	FMVNCPQ03	FMVNCPQ04	FMVNCPQ05
		4,200 円	3,400 円	3,000 円	2,600 円	2,200 円

＊今後の商談も含めて 50 台以上見込める場合とさせていただきます。（一括オーダー／納品である必要はありません）

		マスタ1 セット	追加1 ～9 セット	追加10 ～19 セット	追加20 ～99 セット	追加100 セット以上
（11）バックアップCD作成	お客様が指定されるパソコンのバックアップ媒体を作成します。	FMVNCPB01	–	–	–	–
		18,000 円	–	–	–	–
（12）バックアップCD複写	バックアップ媒体の複写を行います。	–	FMVNCPC02	FMVNCPC03	FMVNCPC04	FMVNCPC05
		–	7,000 円	6,000 円	5,000 円	4,000 円

		50 台から
（13）ラベル作成	資産管理ラベル等、ご指定のラベルを作成します。	FMVNCPL00
		500 円
（14）ラベル貼付	資産管理ラベル等、ご指定のラベルを貼付します。	FMVNCPR00
		500 円
（15）添付品カスタマイズ	お客様ご指定の添付品を追加、または削除します。	FMVNCPT00
		1,000 円
（16）情報リスト作成	MACアドレス等の装置個別情報のリストを作成します。	FMVNCPJ00
		500 円

Windows Vista® Enterprise アップグレードサービス

必要ライセンスの購入を前提に、Windows Vista® BusinessからWindows Vista® Enterpriseへのアップグレードを行います。

型名	標準価格	対象機種
FMCNVSUG1	4,500 円/台（税別）	FMV-A8260/S8360 のWindows Vista® Business 正規版 搭載モデル

パソコン本体との同時購入が必要となります。・本サービスは、お客様のVista® Business Upgrade Software Assuranceボリュームライセンス購入を前提に、当社がお客様に代わってWindows Vista® Enterpriseのインストール作業を代行するものです。（本作業費にはライセンス購入費用は含まれません）パソコン納品後、各パソコンごとで必須となるライセンス認証作業はお客様ご自身でお願い致します。ライセンス認証には、ボリュームライセンス用の認証キーをマイクロソフト社から入手する必要があります。・本サービスにてインストールされるOSは、Windows Vista® Enterprise with SP1 正規版になります。・本サービス適用後のハードディスクは、専用領域の約2GBを除いた残り領域をパーティション1（Cドライブ）：50%、パーティション2（Dドライブ）：50%に分割しています。・本サービス後のハードディスクには、再セットアップ用のリカバリイメージを格納しておりません。Windows Vista® Enterprise環境のバックアップが必要となる場合は、上記「（11）バックアップCD作成」サービスをご利用ください。・カスタムメイドのリカバリディスクとの同時購入はできません。Windows Vista® Businessのリカバリディスクが必要となる場合は、当社営業または販売パートナーまでお申し付けください。

FMVカスタムメイドプラスサービス
詳細内容はこちらから
▶http: //www.fmworld.net/biz/fmv/support/spsv-biz/customplus.html

導入一時費用

■本体導入時の設置／設定作業

当社パソコンおよびPCワークステーションはお客様にて設置／設定可能ですが、お客様に代わりサービスエンジニアが導入／設置作業を行う「現地セットアップ」をご提供しております。パソコン導入時のハードウェア設置／接続作業に加え、OSの初回セットアップやネットワーク接続などの定型的な簡易設定作業をサービスエンジニアが行います。パソコン導入時の煩雑な作業を代行することで、お客様の負荷軽減を支援します。

品　名	型　名	標準価格（税別）	作業実施時間帯
現地セットアップ（PC ／Aパターン）	GENPC-A	13,800 円/台	月曜～金曜*1、9 時～17 時
現地セットアップ（PC ／Bパターン）	GENPC-B	21,800 円/台	月曜～金曜*1、17 時～22 時 土曜／日曜／祝日*2、9 時～17 時

＊1：祝日および 12 月30 日から 1 月3 日までを除く、＊2：12 月30 日から 1 月3 日までを除く

＜対象製品本体＞
ＦＭＶシリーズ本体（FMV-STYLISTICは除く）、CELSIUSシリーズ本体

＜作業内容＞
・ハードウェアの設置（開梱、外装確認、装置／周辺機器の接続、動作確認）
・設定作業の代行（ログオン設定、ネットワーク接続設定、ブラウザ設定、メール接続設定、既存ネットワークプリンタ登録など）

現地セットアップ対象範囲外のご要望（個別ソフトウェアのインストールやカストマイズなど）や大量／大規模なパソコン導入時には、「システムスタートアップサービス」「システム展開サービス」などをご利用ください。

詳細は富士通ホームページ「製品サポート」のコーナーをご覧ください。
（URL　http://segroup.fujitsu.com/fs/products/pc/）

■周辺機器導入時の設置／設定作業

プリンタ／ネットワーク関連機器*3 の導入設置／設定作業およびその他パソコン周辺機器単独*4 での導入設置／設定作業につきましては、お客様にて実施可能ですが、サービスエンジニアが作業を実施する下記の有償メニューをご提供しております。

品　名	型　名	標準価格（税別）	作業内容
ＦＭ現調2	SFMGEN2	10,000 円/台	ハードウェアの設置／接続作業

＊3：プリンタ／ネットワークハードディスク／ワイヤレス機器等
＊4：パソコン／PCワークステーション本体と同時手配の場合、その他周辺機器接続作業は「現地セットアップ」に含む

■配送料について

当社からお客様指定場所へ機器を納入する場合、別途配送料2,000 円／台（税別）が必要となります。
なお、大量展開時の一括配送等については、料金テーブルが異なりますので、当社営業もしくは販売パートナーまで、お問い合わせください。

■システム構成図

システム構成図

○：選択接続　●：同時接続可

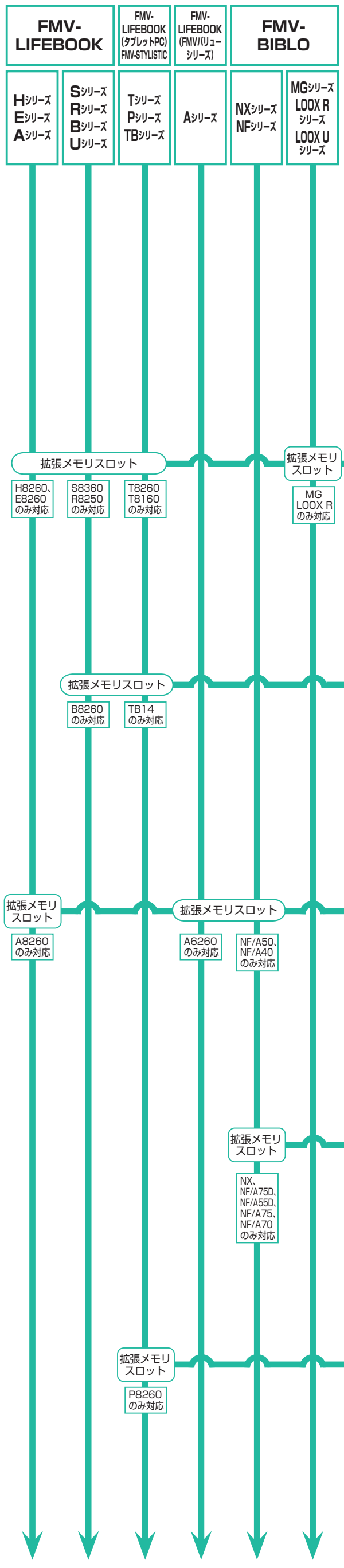

FMV-LIFEBOOK	H	：	FMV-H8260
	E	：	FMV-E8260
	A	：	FMV-A8260
	S	：	FMV-S8360
	R	：	FMV-R8250
	B	：	FMV-B8260
	U	：	FMV-U8250
FMV-LIFEBOOK（タブレットPC）	T	：	FMV-T8260、T8160
	P	：	FMV-P8260
FMV-STYLISTIC	TB	：	FMV-TB14/B
FMVバリューシリーズ	A	：	FMV-A6260
FMV-BIBLO	NX	：	FMV-BIBLO NX/A90D
	NF	：	FMV-BIBLO NF/A75D、NF/A55D、NF/A75、NF/A70、NF/A50、NF/A40
	MG	：	FMV-BIBLO MG90Y/V、MG/A75、MG/A50
	LOOX R	：	FMV-BIBLO LOOX R/A70、LOOX R/A50
	LOOX U	：	FMV-BIBLO LOOX U50X/V

B.メモリ

各オプションの対応OSについては
ハードウェア一覧をご確認ください。

E8260（Celeron® 搭載モデル）、A8260（Celeron® 搭載モデル）
S8360（Celeron® 搭載モデル）、B8260、
A6260（Celeron® 搭載モデル）、
NF/A55D、NF/A40、
MG/A50 ではDDR2 SDRAM/PC2 4200 相当の性能で動作します。

B1 拡張RAMモジュール-2GB（DDR2 SDRAM/PC2 5300）
FMVNM2GJ3　72,000 円（税別）
＊Celeron® 搭載モデルは非対応。
＊T8160 ではPC2-4200 での動作となります。

B2 拡張RAMモジュール-1GB（DDR2 SDRAM/PC2 5300）
FMVNM1GJ3　48,000 円（税別）
＊Celeron® 搭載モデルではPC2-4200 での動作となります。
＊T8160 ではPC2-4200 での動作となります。

B3 拡張RAMモジュール-512MB（DDR2 SDRAM/PC2 5300）
FMVNM51J3　24,000 円（税別）
＊Celeron® 搭載モデルではPC2-4200 での動作となります。
＊MGシリーズ、LOOX Rシリーズでは未サポート。
＊T8160 ではPC2-4200 での動作となります。

B4 拡張RAMモジュール-2GB（DDR2 SDRAM/PC2 5300）
FMVNM2GJ1　72,000 円（税別）
＊Celeron® M搭載モデルは非対応。
＊B8260 ではPC2-4200 での動作となります。

B5 拡張RAMモジュール-1GB（DDR2 SDRAM/PC2 5300）
FMVNM1GJ1　48,000 円（税別）
＊B8260 ではPC2-4200 での動作となります。

B6 拡張RAMモジュール-512MB（DDR2 SDRAM/PC2 5300）
FMVNM51J1　24,000 円（税別）
＊B8260 では未サポート。

B7 拡張RAMモジュール-2GB（DDR2 SDRAM/PC2 5300）
FMVNM2GJ4　72,000 円（税別）
＊Celeron® 搭載モデルでは非対応。

B8 拡張RAMモジュール-1GB（DDR2 SDRAM/PC2 5300）
FMVNM1GJ5　48,000 円（税別）
＊Celeron® 搭載モデルではPC2-4200 での動作となります。

B7 拡張RAMモジュール-2GB（DDR2 SDRAM/PC2 5300）
FMVNM2GJ4　72,000 円（税別）
＊Celeron® 搭載モデルでは非対応。

B9 拡張RAMモジュール-1GB（DDR2 SDRAM/PC2 5300）
FMVNM1GJ4　48,000 円（税別）
＊Celeron® 搭載モデルではPC2-4200 での動作となります。

B10 拡張RAMモジュール-2GB（DDR2 SDRAM/PC2-4200）μDIMM
FMVNM2GHM1　96,000 円（税別）

B11 拡張RAMモジュール-1GB（DDR2 SDRAM/PC2-4200）μDIMM
FMVNM1GHM1　48,000 円（税別）

■システム構成図

出荷時のメモリ実装状態一覧（1）　※オプションメモリを取り付ける場合、標準実装のメモリを取り外さなければならないことがありますのでご了承ください。

シリーズ	FMV-LIFEBOOK													
	H		E				A				S			
最大メモリ容量	4GB　注 1		Core™ 2 Duo 搭載モデル：4GB 注 1		Celeron® 搭載モデル：4GB		Core™ 2 Duo 搭載モデル：4GB 注 1		Celeron® 搭載モデル：2GB		Core™ 2 Duo 搭載モデル：4GB 注 1		Celeron® 搭載モデル：2GB	
メモリスロット構成	拡張メモリスロット（1 スロット目）	拡張メモリスロット（2 スロット目）	拡張メモリスロット（1 スロット目）	拡張メモリスロット（2 スロット目）	拡張メモリスロット（1 スロット目）	拡張メモリスロット（2 スロット目）	拡張メモリスロット（1 スロット目）	拡張メモリスロット（2 スロット目）	拡張メモリスロット（1 スロット目）	拡張メモリスロット（2 スロット目）	拡張メモリスロット（1 スロット目）	拡張メモリスロット（2 スロット目）	拡張メモリスロット（1 スロット目）	拡張メモリスロット（2 スロット目）
512MB (512MB× 1)	—	—	—	—	—	—	—	—	—	—	—	—	—	—
1GB (512MB× 2)	—	—	—	—	—	—	—	—	—	—	—	—	—	—
1GB (1GB× 1)	1GB	空き	1GB	空き	1GB	空き	1GB	空き	1GB	空き	1GB	空き	1GB	空き
2GB (1GB× 2)	1GB	1GB	1GB	1GB	1GB	1GB	1GB	1GB	1GB	1GB	1GB	1GB	1GB	1GB
2GB (2GB× 1)	2GB	空き	2GB	空き	—	—	2GB	空き	—	—	2GB	空き	—	—
4GB (2GB× 2)	2GB	2GB	2GB	2GB	—	—	2GB	2GB	—	—	2GB	2GB	—	—

出荷時のメモリ実装状態一覧（2）

シリーズ	FMV-LIFEBOOK								
	R				B				U
最大メモリ容量	4GB 注 1 Windows Vista® 搭載モデル		4GB 注 1 Win Vista® Business & ダウングレードサービスモデル		Core™ 2 Duo 搭載モデル：4GB 注 1		Celeron® M 搭載モデル：2GB		1GB
メモリスロット構成	拡張メモリスロット（1 スロット目）	拡張メモリスロット（2 スロット目）	拡張メモリスロット（1 スロット目）	拡張メモリスロット（2 スロット目）	拡張メモリスロット（1 スロット目）	拡張メモリスロット（2 スロット目）	拡張メモリスロット（1 スロット目）	拡張メモリスロット（2 スロット目）	オンボード
512MB (512MB× 1)	—	—	512MB	空き	—	—	—	—	
1GB (512MB× 2)	512MB	512MB	512MB	512MB	—	—	—	—	
1GB (1GB× 1)	1GB	空き	1GB	空き	1GB	空き	1GB	空き	オンボード 1GB
2GB (1GB× 2)	1GB	1GB	1GB	1GB	1GB	1GB	1GB	1GB	
2GB (2GB× 1)	2GB	空き	2GB	空き	2GB	空き	—	—	
4GB (2GB× 2)	2GB	2GB	2GB	2GB	2GB	2GB	—	—	

出荷時のメモリ実装状態一覧（3）

シリーズ	FMV-LIFEBOOK(タブレットPC)					FMV-STYLISTIC		FMV-バリューシリーズ	
	T8260		T8160		P	TB		A	
最大メモリ容量	4GB　注 1		4GB　注 1		2GB	4GB　注 1		Core™ 2 Duo 搭載モデル：4GB 注 1 Celeron® 搭載モデル：2GB	
メモリスロット構成	拡張メモリスロット（1 スロット目）	拡張メモリスロット（2 スロット目）	拡張メモリスロット（1 スロット目）	拡張メモリスロット（2 スロット目）	拡張メモリスロット（1 スロット目）	拡張メモリスロット（1 スロット目）	拡張メモリスロット（2 スロット目）	拡張メモリスロット（1 スロット目）	拡張メモリスロット（2 スロット目）
512MB (512MB× 1)	—	—	—	—	—	—	—	—	—
1GB (512MB× 2)	—	—	—	—	—	—	—	—	—
1GB (1GB× 1)	1GB	空き	1GB	空き	1GB	1GB	空き	1GB	空き
2GB (1GB× 2)	1GB	1GB	1GB	1GB	—	1GB	1GB	1GB	1GB
2GB (2GB× 1)	2GB	空き	2GB	空き	2GB	2GB	—	—	—

注 1：OSが使用可能な領域は最大約 3GBになります。

出荷時のメモリ実装状態一覧（4）

シリーズ	FMV-BIBLO				
	NX	NF	MG	LOOX R	LOOX U
最大メモリ容量	4GB　注 1	NF/A75D、NF/A75、NF/A70、NF/A50：4GB　注 1 NF/A55D、NF/A40：2GB	MG90Y/V、MG/A75：4GB　注 1 MG/A50：2GB	4GB　注 1	1GB
メモリスロット数	2 スロット	2 スロット	2 スロット	2 スロット	0 スロット
出荷時の空きスロット	0 スロット	0 スロット	0 スロット	0 スロット	0 スロット

注 1：OS が使用可能な領域は最大約 3GB になります。

■システム構成図

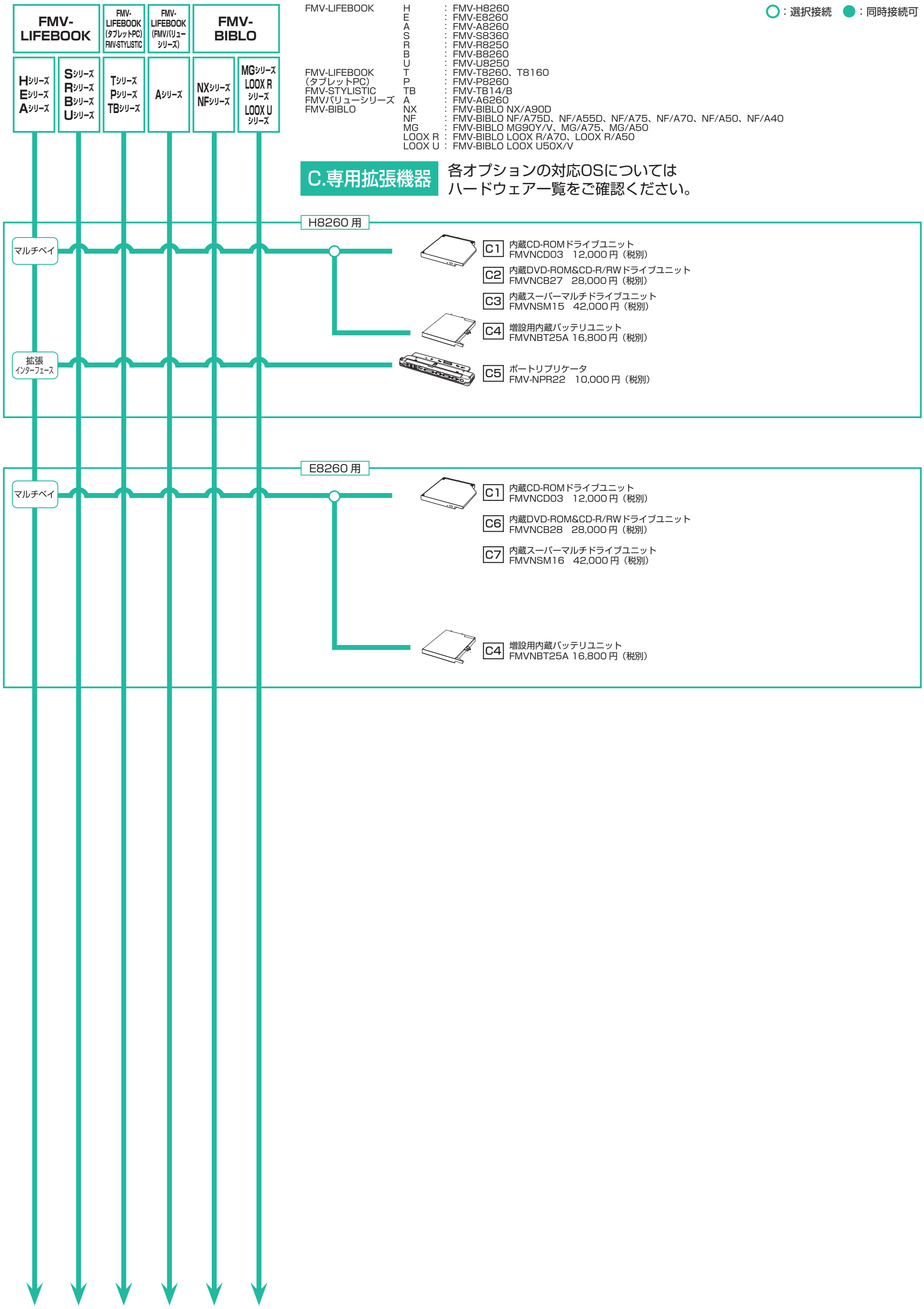
FMV-LIFEBOOK
FMV-LIFEBOOK (タブレットPC) FMV-STYLISTIC
FMV-LIFEBOOK (FMVバリューシリーズ)
FMV-BIBLO
Hシリーズ Eシリーズ Aシリーズ
Sシリーズ Rシリーズ Bシリーズ Uシリーズ
Tシリーズ Pシリーズ TBシリーズ
Aシリーズ
NXシリーズ NFシリーズ
MGシリーズ LOOX R シリーズ LOOX U シリーズ
FMV-LIFEBOOK H : FMV-H8260
E : FMV-E8260
A : FMV-A8260
S : FMV-S8360
R : FMV-R8250
B : FMV-B8260
U : FMV-U8250
FMV-LIFEBOOK (タブレットPC) T : FMV-T8260、T8160
P : FMV-P8260
FMV-STYLISTIC TB : FMV-TB14/B
FMVバリューシリーズ A : FMV-A6260
FMV-BIBLO NX : FMV-BIBLO NX/A90D
NF : FMV-BIBLO NF/A75D、NF/A55D、NF/A75、NF/A70、NF/A50、NF/A40
MG : FMV-BIBLO MG90Y/V、MG/A75、MG/A50
LOOX R : FMV-BIBLO LOOX R/A70、LOOX R/A50
LOOX U : FMV-BIBLO LOOX U50X/V
○：選択接続 ●：同時接続可
C.専用拡張機器
各オプションの対応OSについては
ハードウェア一覧をご確認ください。
H8260 用
マルチベイ
C1 内蔵CD-ROMドライブユニット FMVNCD03 12,000 円（税別）
C2 内蔵DVD-ROM&CD-R/RWドライブユニット FMVNCB27 28,000 円（税別）
C3 内蔵スーパーマルチドライブユニット FMVNSM15 42,000 円（税別）
C4 増設用内蔵バッテリユニット FMVNBT25A 16,800 円（税別）
拡張インターフェース
C5 ポートリプリケータ FMV-NPR22 10,000 円（税別）
E8260 用
マルチベイ
C1 内蔵CD-ROMドライブユニット FMVNCD03 12,000 円（税別）
C6 内蔵DVD-ROM&CD-R/RWドライブユニット FMVNCB28 28,000 円（税別）
C7 内蔵スーパーマルチドライブユニット FMVNSM16 42,000 円（税別）
C4 増設用内蔵バッテリユニット FMVNBT25A 16,800 円（税別）

■システム構成図

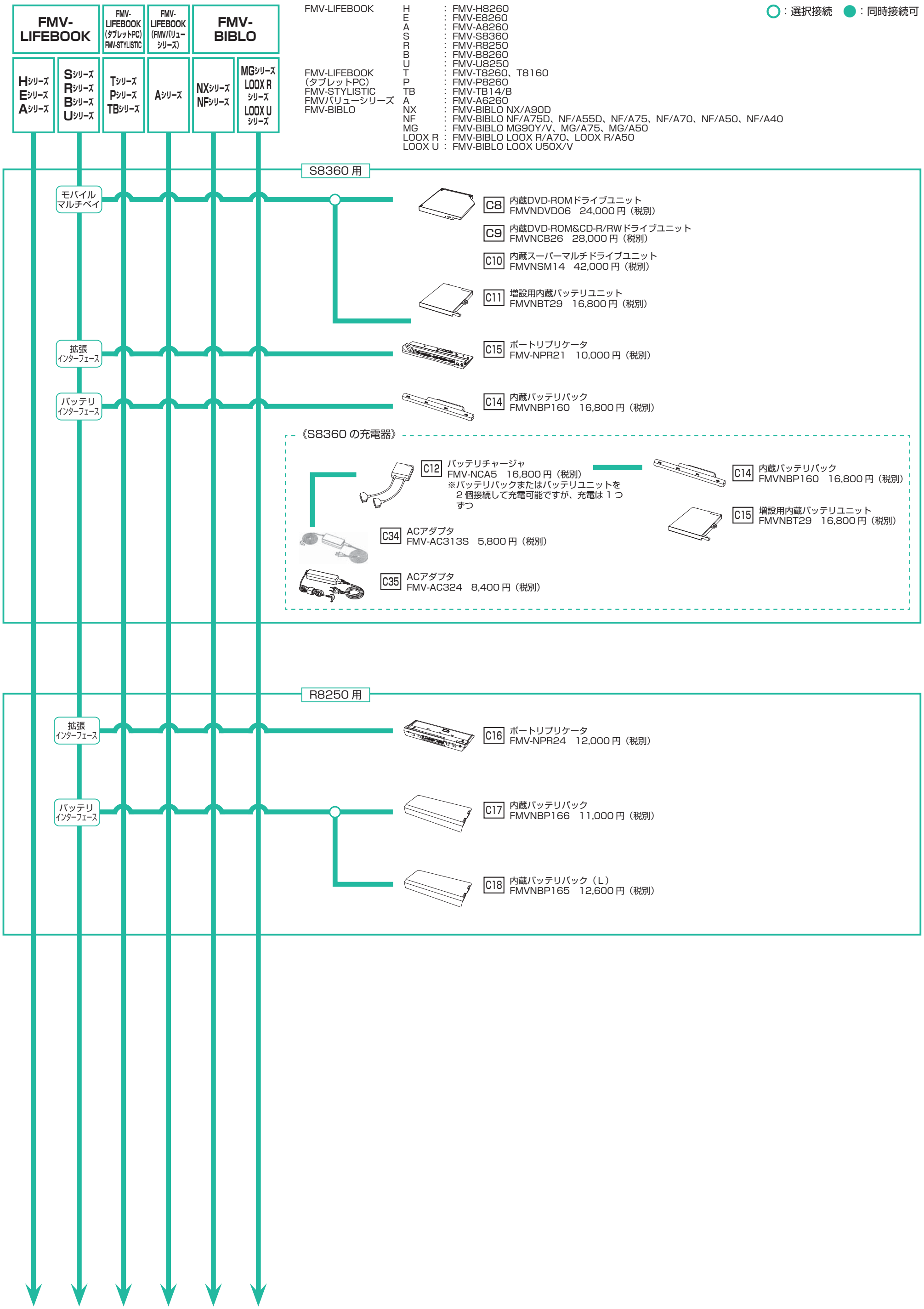
FMV-LIFEBOOK
FMV-LIFEBOOK (タブレットPC) FMV-STYLISTIC
FMV-LIFEBOOK (FMVバリューシリーズ)
FMV-BIBLO
Hシリーズ Eシリーズ Aシリーズ
Sシリーズ Rシリーズ Bシリーズ Uシリーズ
Tシリーズ Pシリーズ TBシリーズ
Aシリーズ
NXシリーズ NFシリーズ
MGシリーズ LOOX R シリーズ LOOX U シリーズ
FMV-LIFEBOOK H : FMV-H8260
E : FMV-E8260
A : FMV-A8260
S : FMV-S8360
R : FMV-R8250
B : FMV-B8260
U : FMV-U8250
FMV-LIFEBOOK (タブレットPC) T : FMV-T8260、T8160
P : FMV-P8260
FMV-STYLISTIC TB : FMV-TB14/B
FMVバリューシリーズ A : FMV-A6260
FMV-BIBLO NX : FMV-BIBLO NX/A90D
NF : FMV-BIBLO NF/A75D、NF/A55D、NF/A75、NF/A70、NF/A50、NF/A40
MG : FMV-BIBLO MG90Y/V、MG/A75、MG/A50
LOOX R : FMV-BIBLO LOOX R/A70、LOOX R/A50
LOOX U : FMV-BIBLO LOOX U50X/V
○：選択接続 ●：同時接続可
S8360 用
モバイル マルチベイ
C8 内蔵DVD-ROMドライブユニット FMVNDVD06 24,000 円（税別）
C9 内蔵DVD-ROM&CD-R/RWドライブユニット FMVNCB26 28,000 円（税別）
C10 内蔵スーパーマルチドライブユニット FMVNSM14 42,000 円（税別）
C11 増設用内蔵バッテリユニット FMVNBT29 16,800 円（税別）
拡張 インターフェース
C15 ポートリプリケータ FMV-NPR21 10,000 円（税別）
バッテリ インターフェース
C14 内蔵バッテリパック FMVNBP160 16,800 円（税別）
《S8360 の充電器》
C12 バッテリチャージャ FMV-NCA5 16,800 円（税別）
※バッテリパックまたはバッテリユニットを 2 個接続して充電可能ですが、充電は 1 つずつ
C14 内蔵バッテリパック FMVNBP160 16,800 円（税別）
C15 増設用内蔵バッテリユニット FMVNBT29 16,800 円（税別）
C34 ACアダプタ FMV-AC313S 5,800 円（税別）
C35 ACアダプタ FMV-AC324 8,400 円（税別）
R8250 用
拡張 インターフェース
C16 ポートリプリケータ FMV-NPR24 12,000 円（税別）
バッテリ インターフェース
C17 内蔵バッテリパック FMVNBP166 11,000 円（税別）
C18 内蔵バッテリパック（L） FMVNBP165 12,600 円（税別）

■システム構成図

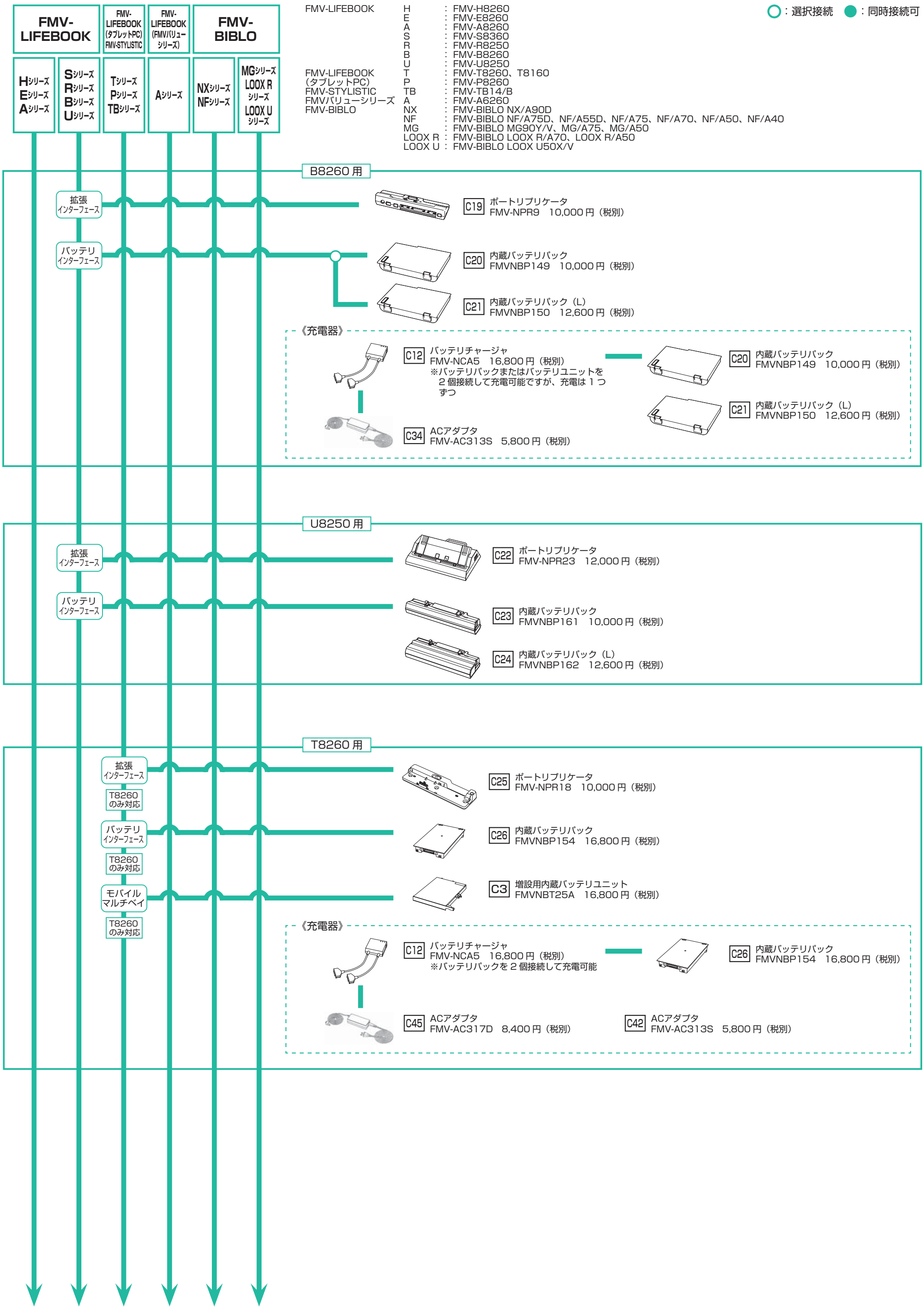
FMV-LIFEBOOK
FMV-LIFEBOOK (タブレットPC) FMV-STYLISTIC
FMV-LIFEBOOK (FMVバリューシリーズ)
FMV-BIBLO
Hシリーズ Eシリーズ Aシリーズ
Sシリーズ Rシリーズ Bシリーズ Uシリーズ
Tシリーズ Pシリーズ TBシリーズ
Aシリーズ
NXシリーズ NFシリーズ
MGシリーズ LOOX R シリーズ LOOX U シリーズ
FMV-LIFEBOOK H : FMV-H8260
E : FMV-E8260
A : FMV-A8260
S : FMV-S8360
R : FMV-R8250
B : FMV-B8260
U : FMV-U8250
FMV-LIFEBOOK (タブレットPC) T : FMV-T8260、T8160
P : FMV-P8260
FMV-STYLISTIC TB : FMV-TB14/B
FMVバリューシリーズ A : FMV-A6260
FMV-BIBLO NX : FMV-BIBLO NX/A90D
NF : FMV-BIBLO NF/A75D、NF/A55D、NF/A75、NF/A70、NF/A50、NF/A40
MG : FMV-BIBLO MG90Y/V、MG/A75、MG/A50
LOOX R : FMV-BIBLO LOOX R/A70、LOOX R/A50
LOOX U : FMV-BIBLO LOOX U50X/V
○：選択接続 ●：同時接続可
B8260 用
拡張 インターフェース
バッテリ インターフェース
C19 ポートリプリケータ FMV-NPR9 10,000 円（税別）
C20 内蔵バッテリパック FMVNBP149 10,000 円（税別）
C21 内蔵バッテリパック（L） FMVNBP150 12,600 円（税別）
《充電器》
C12 バッテリチャージャ FMV-NCA5 16,800 円（税別） ※バッテリパックまたはバッテリユニットを 2 個接続して充電可能ですが、充電は 1 つずつ
C34 ACアダプタ FMV-AC313S 5,800 円（税別）
C20 内蔵バッテリパック FMVNBP149 10,000 円（税別）
C21 内蔵バッテリパック（L） FMVNBP150 12,600 円（税別）
U8250 用
拡張 インターフェース
バッテリ インターフェース
C22 ポートリプリケータ FMV-NPR23 12,000 円（税別）
C23 内蔵バッテリパック FMVNBP161 10,000 円（税別）
C24 内蔵バッテリパック（L） FMVNBP162 12,600 円（税別）
T8260 用
拡張 インターフェース
T8260 のみ対応
バッテリ インターフェース
T8260 のみ対応
モバイル マルチベイ
T8260 のみ対応
C25 ポートリプリケータ FMV-NPR18 10,000 円（税別）
C26 内蔵バッテリパック FMVNBP154 16,800 円（税別）
C3 増設用内蔵バッテリユニット FMVNBT25A 16,800 円（税別）
《充電器》
C12 バッテリチャージャ FMV-NCA5 16,800 円（税別） ※バッテリパックを 2 個接続して充電可能
C26 内蔵バッテリパック FMVNBP154 16,800 円（税別）
C45 ACアダプタ FMV-AC317D 8,400 円（税別）
C42 ACアダプタ FMV-AC313S 5,800 円（税別）

■システム構成図

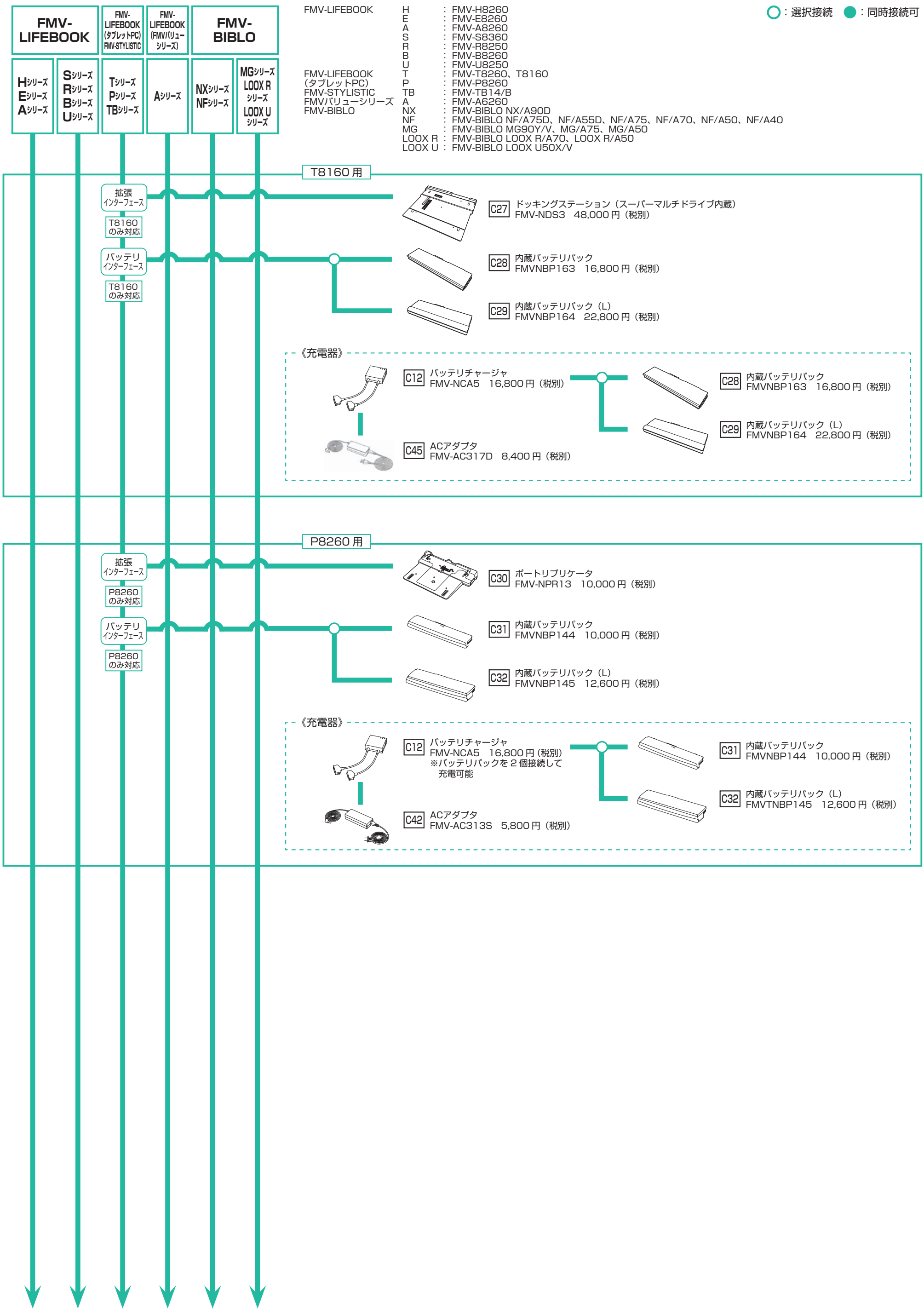
FMV-LIFEBOOK
FMV-LIFEBOOK (タブレットPC) FMV-STYLISTIC
FMV-LIFEBOOK (FMVバリューシリーズ)
FMV-BIBLO
Hシリーズ Eシリーズ Aシリーズ
Sシリーズ Rシリーズ Bシリーズ Uシリーズ
Tシリーズ Pシリーズ TBシリーズ
Aシリーズ
NXシリーズ NFシリーズ
MGシリーズ LOOX R シリーズ LOOX U シリーズ
FMV-LIFEBOOK H : FMV-H8260
E : FMV-E8260
A : FMV-A8260
S : FMV-S8360
R : FMV-R8250
B : FMV-B8260
U : FMV-U8250
FMV-LIFEBOOK (タブレットPC) T : FMV-T8260、T8160
P : FMV-P8260
FMV-STYLISTIC TB : FMV-TB14/B
FMVバリューシリーズ A : FMV-A6260
FMV-BIBLO NX : FMV-BIBLO NX/A90D
NF : FMV-BIBLO NF/A75D、NF/A55D、NF/A75、NF/A70、NF/A50、NF/A40
MG : FMV-BIBLO MG90Y/V、MG/A75、MG/A50
LOOX R : FMV-BIBLO LOOX R/A70、LOOX R/A50
LOOX U : FMV-BIBLO LOOX U50X/V
○：選択接続 ●：同時接続可
T8160用
拡張インターフェース
T8160のみ対応
バッテリインターフェース
T8160のみ対応
C27 ドッキングステーション（スーパーマルチドライブ内蔵） FMV-NDS3 48,000円（税別）
C28 内蔵バッテリパック FMVNBP163 16,800円（税別）
C29 内蔵バッテリパック（L） FMVNBP164 22,800円（税別）
《充電器》
C12 バッテリチャージャ FMV-NCA5 16,800円（税別）
C45 ACアダプタ FMV-AC317D 8,400円（税別）
C28 内蔵バッテリパック FMVNBP163 16,800円（税別）
C29 内蔵バッテリパック（L） FMVNBP164 22,800円（税別）
P8260用
拡張インターフェース
P8260のみ対応
バッテリインターフェース
P8260のみ対応
C30 ポートリプリケータ FMV-NPR13 10,000円（税別）
C31 内蔵バッテリパック FMVNBP144 10,000円（税別）
C32 内蔵バッテリパック（L） FMVNBP145 12,600円（税別）
《充電器》
C12 バッテリチャージャ FMV-NCA5 16,800円（税別） ※バッテリパックを2個接続して充電可能
C42 ACアダプタ FMV-AC313S 5,800円（税別）
C31 内蔵バッテリパック FMVNBP144 10,000円（税別）
C32 内蔵バッテリパック（L） FMVTNBP145 12,600円（税別）

■システム構成図

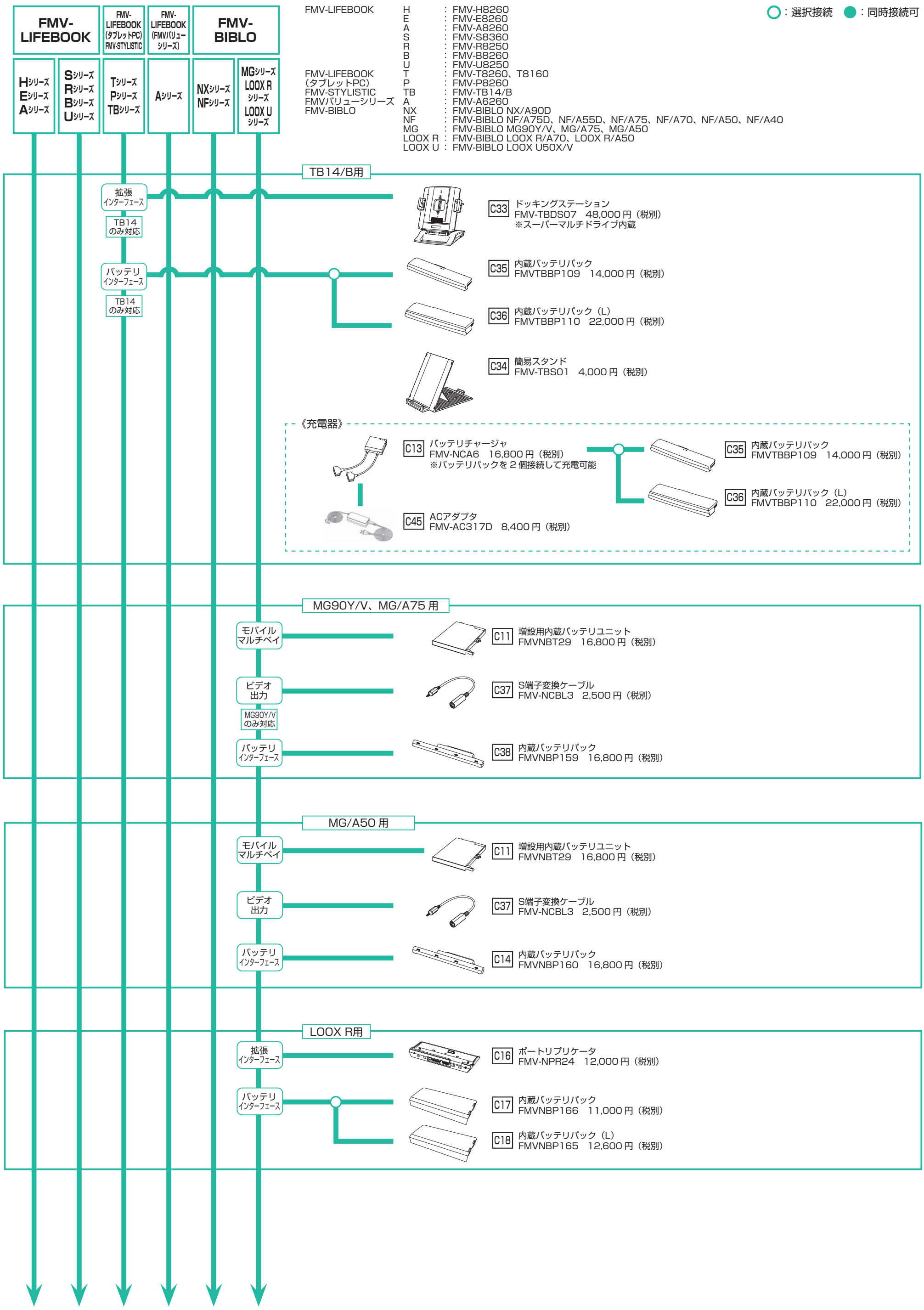
FMV-LIFEBOOK
FMV-LIFEBOOK (タブレットPC) FMV-STYLISTIC
FMV-LIFEBOOK (FMVバリューシリーズ)
FMV-BIBLO
Hシリーズ Eシリーズ Aシリーズ
Sシリーズ Rシリーズ Bシリーズ Uシリーズ
Tシリーズ Pシリーズ TBシリーズ
Aシリーズ
NXシリーズ NFシリーズ
MGシリーズ LOOX R シリーズ LOOX U シリーズ
FMV-LIFEBOOK H : FMV-H8260
E : FMV-E8260
A : FMV-A8260
S : FMV-S8360
R : FMV-R8250
B : FMV-B8260
U : FMV-U8250
FMV-LIFEBOOK (タブレットPC) T : FMV-T8260、T8160
P : FMV-P8260
FMV-STYLISTIC TB : FMV-TB14/B
FMVバリューシリーズ A : FMV-A6260
FMV-BIBLO NX : FMV-BIBLO NX/A90D
NF : FMV-BIBLO NF/A75D、NF/A55D、NF/A75、NF/A70、NF/A50、NF/A40
MG : FMV-BIBLO MG90Y/V、MG/A75、MG/A50
LOOX R : FMV-BIBLO LOOX R/A70、LOOX R/A50
LOOX U : FMV-BIBLO LOOX U50X/V
○：選択接続 ●：同時接続可
TB14/B用
拡張インターフェース
TB14のみ対応
C33 ドッキングステーション FMV-TBDS07 48,000円（税別） ※スーパーマルチドライブ内蔵
バッテリインターフェース
TB14のみ対応
C35 内蔵バッテリパック FMVTBBP109 14,000円（税別）
C36 内蔵バッテリパック（L） FMVTBBP110 22,000円（税別）
C34 簡易スタンド FMV-TBS01 4,000円（税別）
《充電器》
C13 バッテリチャージャ FMV-NCA6 16,800円（税別） ※バッテリパックを2個接続して充電可能
C35 内蔵バッテリパック FMVTBBP109 14,000円（税別）
C36 内蔵バッテリパック（L） FMVTBBP110 22,000円（税別）
C45 ACアダプタ FMV-AC317D 8,400円（税別）
MG90Y/V、MG/A75用
モバイルマルチベイ
C11 増設用内蔵バッテリユニット FMVNBT29 16,800円（税別）
ビデオ出力
MG90Y/Vのみ対応
C37 S端子変換ケーブル FMV-NCBL3 2,500円（税別）
バッテリインターフェース
C38 内蔵バッテリパック FMVNBP159 16,800円（税別）
MG/A50用
モバイルマルチベイ
C11 増設用内蔵バッテリユニット FMVNBT29 16,800円（税別）
ビデオ出力
C37 S端子変換ケーブル FMV-NCBL3 2,500円（税別）
バッテリインターフェース
C14 内蔵バッテリパック FMVNBP160 16,800円（税別）
LOOX R用
拡張インターフェース
C16 ポートリプリケータ FMV-NPR24 12,000円（税別）
バッテリインターフェース
C17 内蔵バッテリパック FMVNBP166 11,000円（税別）
C18 内蔵バッテリパック（L） FMVNBP165 12,600円（税別）

■システム構成図

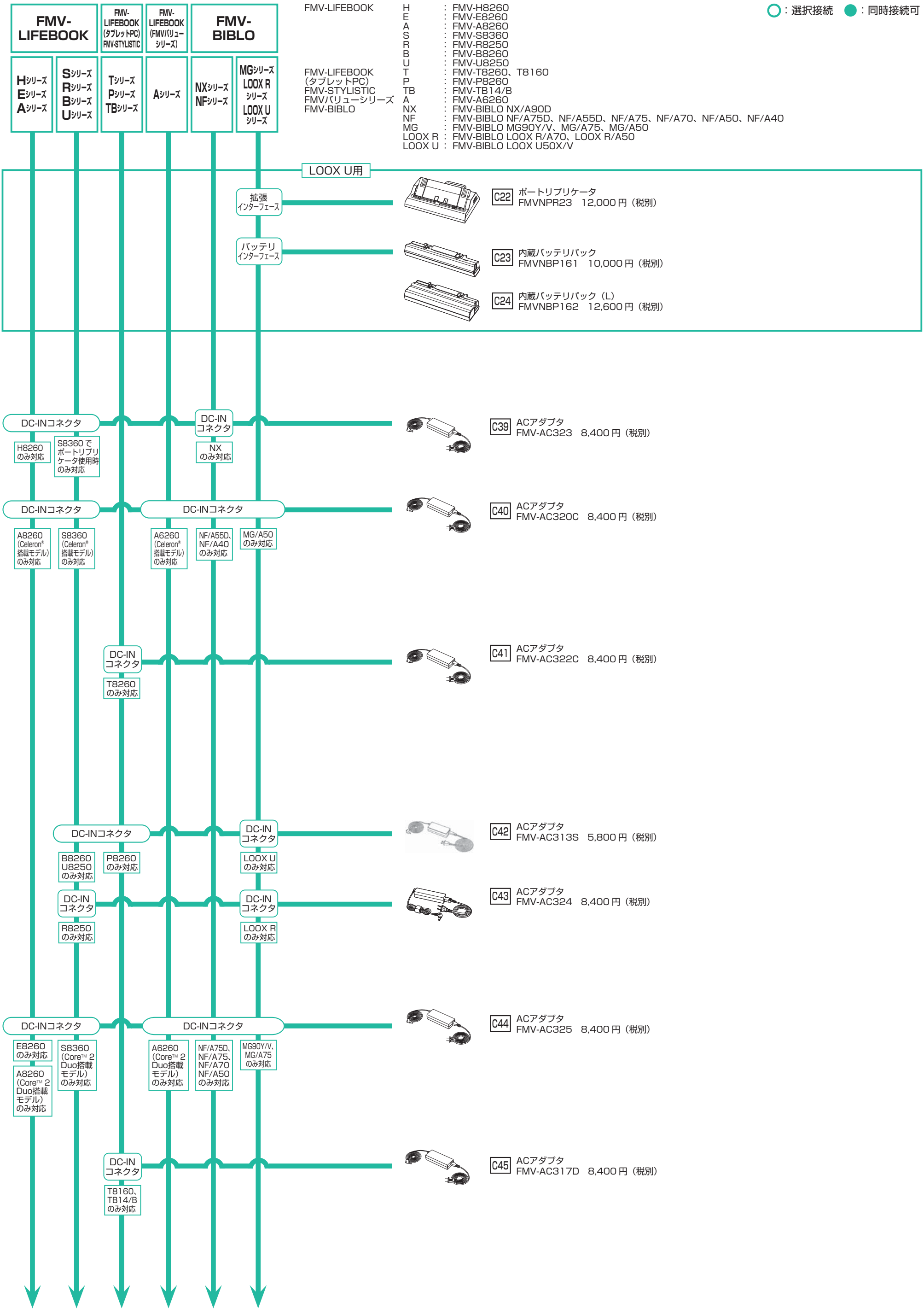
FMV-LIFEBOOK
FMV-LIFEBOOK (タブレットPC) FMV-STYLISTIC
FMV-LIFEBOOK (FMVバリューシリーズ)
FMV-BIBLO
Hシリーズ Eシリーズ Aシリーズ
Sシリーズ Rシリーズ Bシリーズ Uシリーズ
Tシリーズ Pシリーズ TBシリーズ
Aシリーズ
NXシリーズ NFシリーズ
MGシリーズ LOOX R シリーズ LOOX U シリーズ
FMV-LIFEBOOK H : FMV-H8260
E : FMV-E8260
A : FMV-A8260
S : FMV-S8360
R : FMV-R8250
B : FMV-B8260
U : FMV-U8250
FMV-LIFEBOOK (タブレットPC) T : FMV-T8260、T8160
P : FMV-P8260
FMV-STYLISTIC TB : FMV-TB14/B
FMVバリューシリーズ A : FMV-A6260
FMV-BIBLO NX : FMV-BIBLO NX/A90D
NF : FMV-BIBLO NF/A75D、NF/A55D、NF/A75、NF/A70、NF/A50、NF/A40
MG : FMV-BIBLO MG90Y/V、MG/A75、MG/A50
LOOX R : FMV-BIBLO LOOX R/A70、LOOX R/A50
LOOX U : FMV-BIBLO LOOX U50X/V
○：選択接続 ●：同時接続可
LOOX U用
拡張インターフェース
C22 ポートリプリケータ FMVNPR23 12,000円（税別）
バッテリインターフェース
C23 内蔵バッテリパック FMVNBP161 10,000円（税別）
C24 内蔵バッテリパック（L） FMVNBP162 12,600円（税別）
DC-INコネクタ
H8260のみ対応
S8360でポートリプリケータ使用時のみ対応
DC-INコネクタ
NXのみ対応
C39 ACアダプタ FMV-AC323 8,400円（税別）
DC-INコネクタ
A8260 (Celeron® 搭載モデル) のみ対応
S8360 (Celeron® 搭載モデル) のみ対応
DC-INコネクタ
A6260 (Celeron® 搭載モデル) のみ対応
NF/A55D、NF/A40のみ対応
MG/A50のみ対応
C40 ACアダプタ FMV-AC320C 8,400円（税別）
DC-INコネクタ
T8260のみ対応
C41 ACアダプタ FMV-AC322C 8,400円（税別）
DC-INコネクタ
B8260 U8250のみ対応
P8260のみ対応
DC-INコネクタ
LOOX Uのみ対応
C42 ACアダプタ FMV-AC313S 5,800円（税別）
DC-INコネクタ
R8250のみ対応
DC-INコネクタ
LOOX Rのみ対応
C43 ACアダプタ FMV-AC324 8,400円（税別）
DC-INコネクタ
E8260のみ対応
A8260 (Core™ 2 Duo搭載モデル) のみ対応
S8360 (Core™ 2 Duo搭載モデル) のみ対応
DC-INコネクタ
A6260 (Core™ 2 Duo搭載モデル) のみ対応
NF/A75D、NF/A75、NF/A70 NF/A50のみ対応
MG90Y/V、MG/A75のみ対応
C44 ACアダプタ FMV-AC325 8,400円（税別）
DC-INコネクタ
T8160、TB14/B のみ対応
C45 ACアダプタ FMV-AC317D 8,400円（税別）

■システム構成図

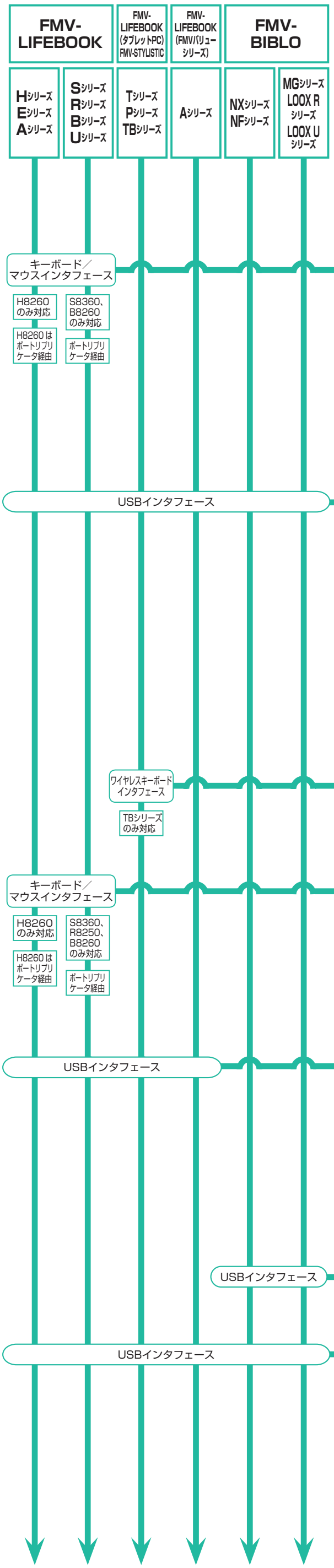

FMV-LIFEBOOK	H	:	FMV-H8260
	E	:	FMV-E8260
	A	:	FMV-A8260
	S	:	FMV-S8360
	R	:	FMV-R8250
	B	:	FMV-B8260
	U	:	FMV-U8250
FMV-LIFEBOOK（タブレットPC）	T	:	FMV-T8260、T8160
	P	:	FMV-P8260
FMV-STYLISTIC	TB	:	FMV-TB14/B
FMVバリューシリーズ	A	:	FMV-A6260
FMV-BIBLO	NX	:	FMV-BIBLO NX/A90D
	NF	:	FMV-BIBLO NF/A75D、NF/A55D、NF/A75、NF/A70、NF/A50、NF/A40
	MG	:	FMV-BIBLO MG90Y/V、MG/A75、MG/A50
	LOOX R	:	FMV-BIBLO LOOX R/A70、LOOX R/A50
	LOOX U	:	FMV-BIBLO LOOX U50X/V

○：選択接続　●：同時接続可

D.入力機器

各オプションの対応OSについては
ハードウェア一覧をご確認ください。

D1 OADGキーボード（109A対応）
FMV-KB324　11,000 円（税別）

D2 JISキーボード（エミュレータ対応）
FMV-KB101　25,000 円（税別）

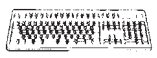

D3 OADGキーボード（109 キー /USB）
FMV-KB333　11,000 円（税別）

D4 USBテンキーボード
FMV-NTKB3　10,600 円（税別）
※NX、NF/A75D、NF/A55D、
NF/A75、NF/A70 では未サポート。

D5 テンキーボードカバー
FMV-NTKBC1　1,800 円（税別）
※テンキーボードは別売です。

D6 ワイヤレスキーボード（フラットポイント付）
FMV-TBKB03　17,000 円（税別）

D7 マウス
FMV-MO109　5,800 円（税別）

D8 USBマウス
FMV-MO204　5,800 円（税別）

D9 USBマウス（光学式）
FMV-MO305　5,800 円（税別）

D10 小型マウス（レーザー）
FMV-MO501　7,000 円（税別）

D11 USBマウス（光学式）
FMV-MO306　3,000 円（税別）

D12 磁気カードリーダ
FMV-MCR112　33,000 円（税別）
※バーコードタッチリーダ（FMV-BCR212）と同時接続可。同時入力は不可。

D13 バーコードタッチリーダ
FMV-BCR213　37,000 円（税別）
※FMV-BCR213 は、ポートリプリケータ（FMV-NPR19、FMV-NPR20、
FMV-NPR21、FMV-NPR22、FMV-NPR9、FMV-NPR23、FMV-NPR24、
FMV-NPR18、FMV-NPR13）
ドッキングステーション（FMV-TBDS07、FMV-NDS3）および、外付けの
USBハブ経由での接続不可。
磁気カードリーダ（FMV-MCR112）と同時接続可。同時入力は不可。

■システム構成図

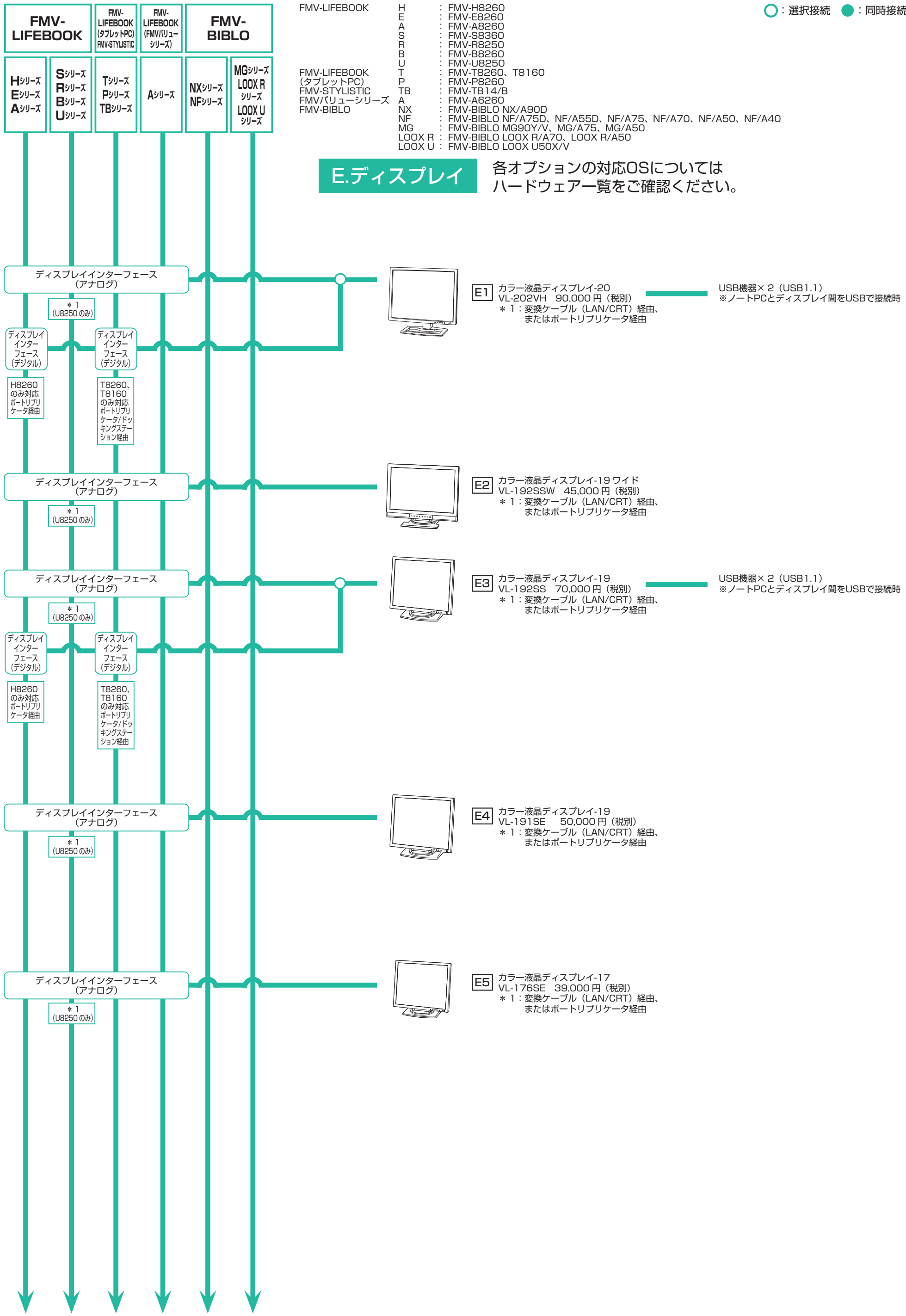
FMV-LIFEBOOK
FMV-LIFEBOOK (タブレットPC) FMV-STYLISTIC
FMV-LIFEBOOK (FMVバリューシリーズ)
FMV-BIBLO
Hシリーズ Eシリーズ Aシリーズ
Sシリーズ Rシリーズ Bシリーズ Uシリーズ
Tシリーズ Pシリーズ TBシリーズ
Aシリーズ
NXシリーズ NFシリーズ
MGシリーズ LOOX R シリーズ LOOX U シリーズ
FMV-LIFEBOOK H : FMV-H8260
E : FMV-E8260
A : FMV-A8260
S : FMV-S8360
R : FMV-R8250
B : FMV-B8260
U : FMV-U8250
FMV-LIFEBOOK (タブレットPC) T : FMV-T8260、T8160
P : FMV-P8260
FMV-STYLISTIC TB : FMV-TB14/B
FMVバリューシリーズ A : FMV-A6260
FMV-BIBLO NX : FMV-BIBLO NX/A90D
NF : FMV-BIBLO NF/A75D、NF/A55D、NF/A75、NF/A70、NF/A50、NF/A40
MG : FMV-BIBLO MG90Y/V、MG/A75、MG/A50
LOOX R : FMV-BIBLO LOOX R/A70、LOOX R/A50
LOOX U : FMV-BIBLO LOOX U50X/V
○：選択接続 ●：同時接続可
E.ディスプレイ
各オプションの対応OSについては
ハードウェア一覧をご確認ください。
ディスプレイインターフェース（アナログ）
＊1 (U8250のみ)
ディスプレイインターフェース（デジタル）
H8260のみ対応ポートリプリケータ経由
T8260、T8160のみ対応ポートリプリケータ/ドッキングステーション経由
E1 カラー液晶ディスプレイ-20
VL-202VH 90,000円（税別）
＊1：変換ケーブル（LAN/CRT）経由、またはポートリプリケータ経由
USB機器×2（USB1.1）
※ノートPCとディスプレイ間をUSBで接続時
E2 カラー液晶ディスプレイ-19 ワイド
VL-192SSW 45,000円（税別）
＊1：変換ケーブル（LAN/CRT）経由、またはポートリプリケータ経由
E3 カラー液晶ディスプレイ-19
VL-192SS 70,000円（税別）
＊1：変換ケーブル（LAN/CRT）経由、またはポートリプリケータ経由
USB機器×2（USB1.1）
※ノートPCとディスプレイ間をUSBで接続時
E4 カラー液晶ディスプレイ-19
VL-191SE 50,000円（税別）
＊1：変換ケーブル（LAN/CRT）経由、またはポートリプリケータ経由
E5 カラー液晶ディスプレイ-17
VL-176SE 39,000円（税別）
＊1：変換ケーブル（LAN/CRT）経由、またはポートリプリケータ経由

■システム構成図

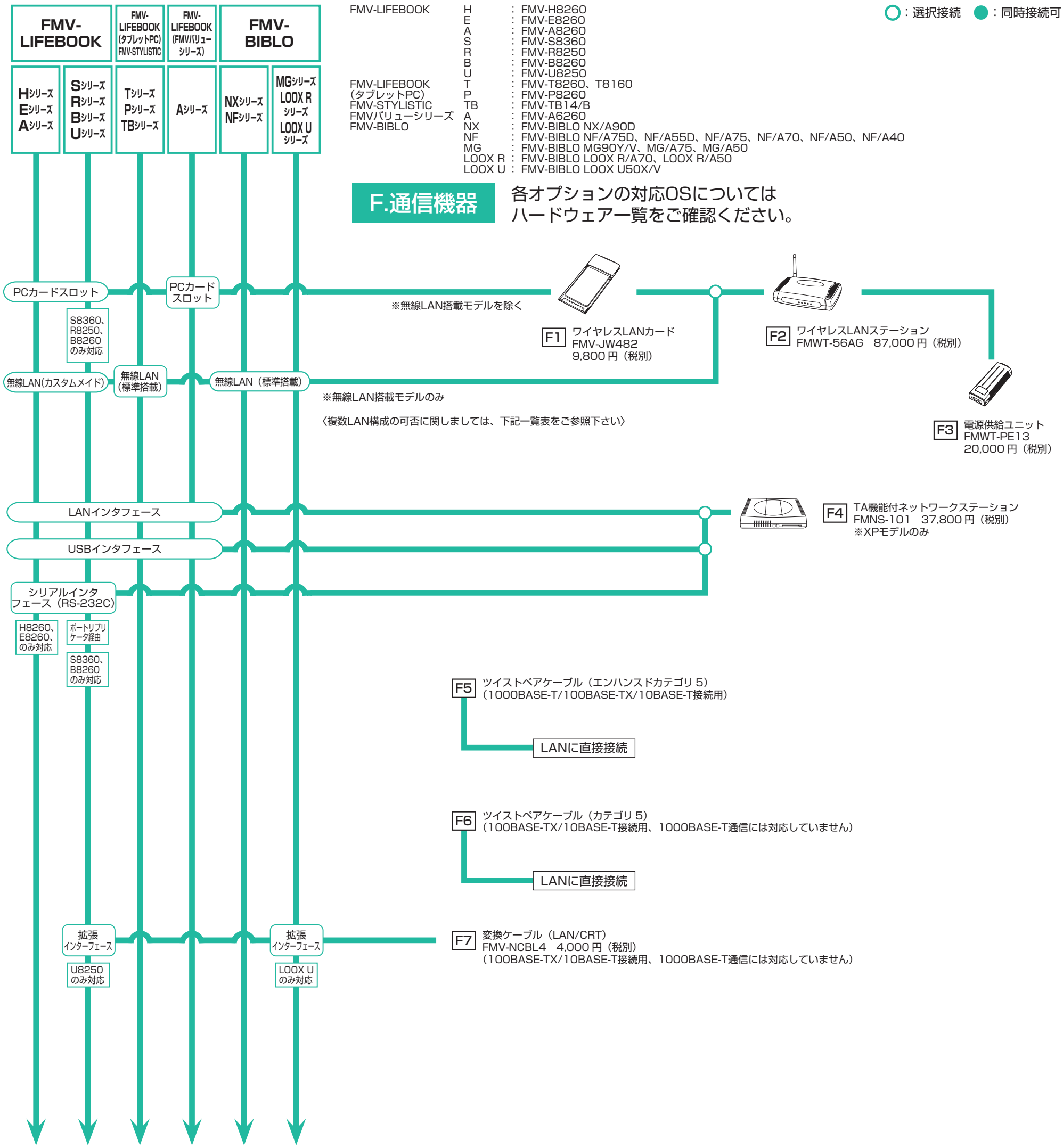

〈無線LANのIEEE802.11bのサポートチャンネルについて〉

・内蔵無線LAN搭載モデルは、チャンネル 14 はサポートしていません。

〈複数LAN同時通信の可否について〉

・OSが、Win Vista® Business/Win Vista® Home Premium/WinXP Pro/WinXP Homeの場合、複数のLANによる同時通信が可能になります。

●：同時通信可能　×：同時通信不可能　－：構成上不可能

LAN形式の組み合わせ		内蔵無線LAN搭載モデル	ワイヤレスLANカード（FMV-JW482）
有線LAN搭載モデル	（標準搭載）	●	●
内蔵無線LAN搭載モデル	（標準搭載・カスタムメイド）	—	×
ワイヤレスLANカード（FMV-JW482）	（オプション）	×	—

■システム構成図

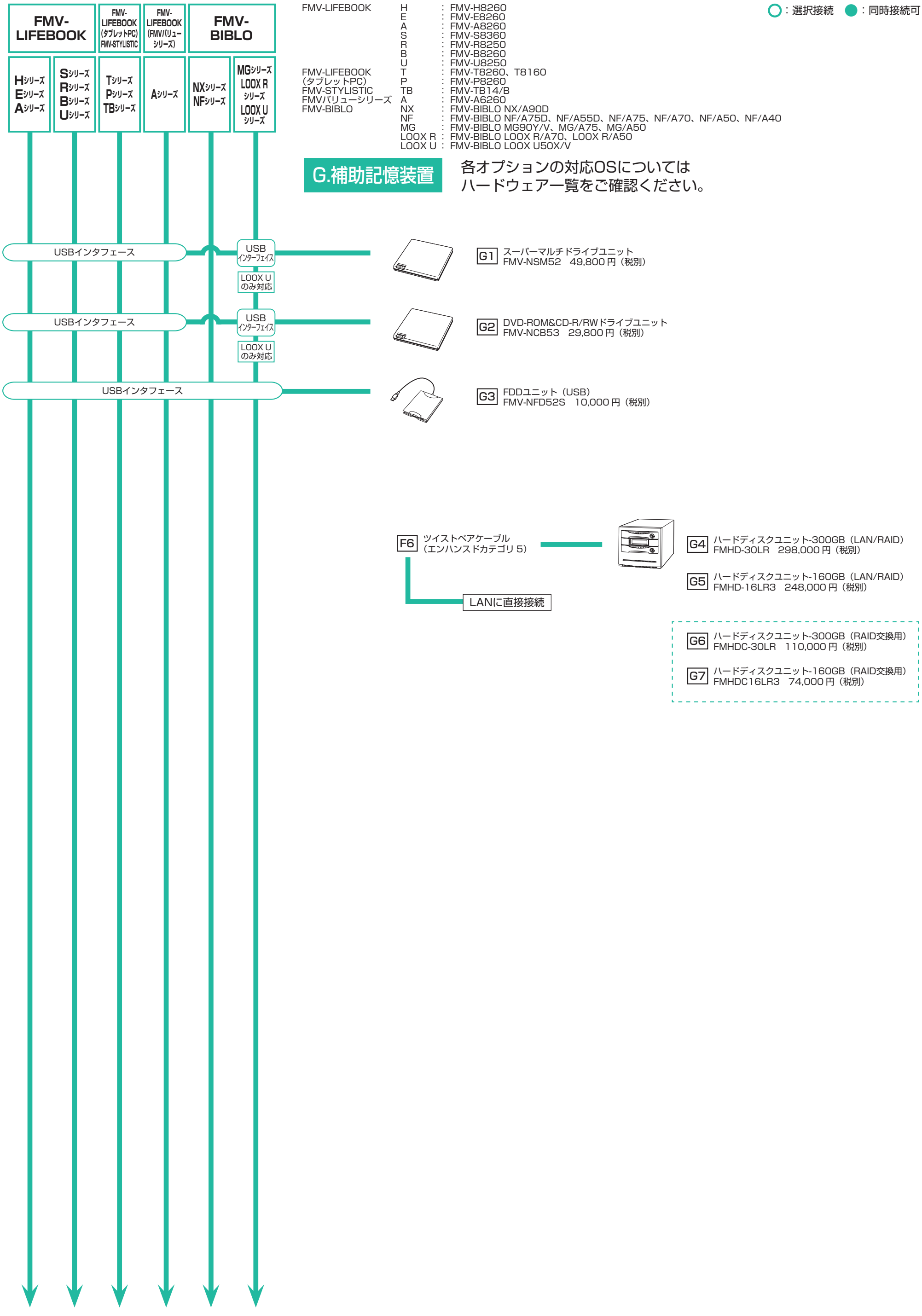
FMV-LIFEBOOK
FMV-LIFEBOOK (タブレットPC) FMV-STYLISTIC
FMV-LIFEBOOK (FMVバリューシリーズ)
FMV-BIBLO
Hシリーズ Eシリーズ Aシリーズ
Sシリーズ Rシリーズ Bシリーズ Uシリーズ
Tシリーズ Pシリーズ TBシリーズ
Aシリーズ
NXシリーズ NFシリーズ
MGシリーズ LOOX R シリーズ LOOX U シリーズ
FMV-LIFEBOOK H : FMV-H8260
E : FMV-E8260
A : FMV-A8260
S : FMV-S8360
R : FMV-R8250
B : FMV-B8260
U : FMV-U8250
FMV-LIFEBOOK (タブレットPC) T : FMV-T8260、T8160
P : FMV-P8260
FMV-STYLISTIC TB : FMV-TB14/B
FMVバリューシリーズ A : FMV-A6260
FMV-BIBLO NX : FMV-BIBLO NX/A90D
NF : FMV-BIBLO NF/A75D、NF/A55D、NF/A75、NF/A70、NF/A50、NF/A40
MG : FMV-BIBLO MG90Y/V、MG/A75、MG/A50
LOOX R : FMV-BIBLO LOOX R/A70、LOOX R/A50
LOOX U : FMV-BIBLO LOOX U50X/V
○：選択接続 ●：同時接続可
G.補助記憶装置
各オプションの対応OSについては
ハードウェア一覧をご確認ください。
USBインタフェース
USB インターフェイス
LOOX U のみ対応
USBインタフェース
USB インターフェイス
LOOX U のみ対応
USBインタフェース
G1 スーパーマルチドライブユニット
FMV-NSM52 49,800円（税別）
G2 DVD-ROM&CD-R/RWドライブユニット
FMV-NCB53 29,800円（税別）
G3 FDDユニット（USB）
FMV-NFD52S 10,000円（税別）
F6 ツイストペアケーブル
（エンハンスドカテゴリ 5）
LANに直接接続
G4 ハードディスクユニット-300GB（LAN/RAID）
FMHD-30LR 298,000円（税別）
G5 ハードディスクユニット-160GB（LAN/RAID）
FMHD-16LR3 248,000円（税別）
G6 ハードディスクユニット-300GB（RAID交換用）
FMHDC-30LR 110,000円（税別）
G7 ハードディスクユニット-160GB（RAID交換用）
FMHDC16LR3 74,000円（税別）

■システム構成図

○：選択接続　●：同時接続可

FMV-LIFEBOOK	H	：FMV-H8260
	E	：FMV-E8260
	A	：FMV-A8260
	S	：FMV-S8360
	R	：FMV-R8250
	B	：FMV-B8260
	U	：FMV-U8250
FMV-LIFEBOOK（タブレットPC）	T	：FMV-T8260、T8160
	P	：FMV-P8260
FMV-STYLISTIC	TB	：FMV-TB14/B
FMVバリューシリーズ	A	：FMV-A6260
FMV-BIBLO	NX	：FMV-BIBLO NX/A90D
	NF	：FMV-BIBLO NF/A75D、NF/A55D、NF/A75、NF/A70、NF/A50、NF/A40
	MG	：FMV-BIBLO MG90Y/V、MG/A75、MG/A50
	LOOX R	：FMV-BIBLO LOOX R/A70、LOOX R/A50
	LOOX U	：FMV-BIBLO LOOX U50X/V

H.拡張機器

各オプションの対応OSについては
ハードウェア一覧をご確認ください。

FMV-LIFEBOOK
- Hシリーズ Eシリーズ Aシリーズ
- Sシリーズ Rシリーズ Bシリーズ Uシリーズ

FMV-LIFEBOOK（タブレットPC）FMV-STYLISTIC
- Tシリーズ Pシリーズ TBシリーズ

FMV-LIFEBOOK（FMVバリューシリーズ）
- Aシリーズ

FMV-BIBLO
- NXシリーズ NFシリーズ
- MGシリーズ LOOX Rシリーズ LOOX Uシリーズ

USBインタフェース ＊ ＊（S8360、のみ対応）

USB インタフェース

USBインタフェース

USB インタフェース

H1 指紋認識装置
FS-300U　15,000 円（税別）
＊：カスタムメイドで内蔵型指紋センサー選択時は非対応
手のひら静脈認証マウスセンサーセット及び、スタンダードセンサーセットとの同時使用不可

H2 手のひら静脈認証マウスセンサーセット
FAT13M1MNG（グレー）　オープン価格
FAT13M1MNB（黒）
FAT13M1MNW（白）
＊：内蔵型または外付けの指紋センサー（認証装置）との同時使用不可

H3 スタンダードセンサーセット
FAT13M1DNG（グレー）　オープン価格
FAT13M1DNB（黒）
FAT13M1DNW（白）
＊：内蔵型または外付けの指紋センサー（認証装置）との同時使用不可

F5 ツイストペアケーブル（エンハンスドカテゴリ 5）（別売）
LANに直接接続

F6 ツイストペアケーブル（カテゴリ 5）（別売）
LANに直接接続

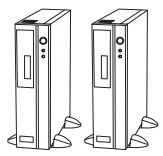

H4 Secure Login Box
FMSE-C401　798,000 円（税別）

H8
UPS接続ケーブル
GP5S-613　5,000 円（税別）

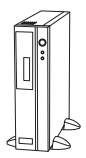

H5 Secure Login Box
FMSE-C4A1　398,000 円（税別）

H6
高機能無停電電源装置
GP5SUP110　97,000 円（税別）

H7
高機能無停電電源装置
GP5SUP111　54,000 円（税別）

PC カードスロット
- ＊ A8260 のみ対応
- ＊ S8360、R8250、B8260 のみ対応
- P8260 のみ対応

スマートカードスロット
- A8260 はカスタムメイドで対応
- S8360、R8250、B8260 のみカスタムメイドで対応
- P8260 はカスタムメイドで対応

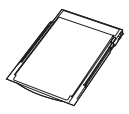

H9 スマートカードホルダー
FMV-J501A　11,000 円（税別）
＊：カスタムメイドでFeliCa対応リーダ/ライタ選択時は非対応

H10 スマートカード
FMSMA-C1　9,000 円
専用スマートカードの補充用
5 枚組

FeliCa 対応リーダ／ライタ
- ＊ H8260、E8260、のみ対応
- ＊ S8360、B8260 のみ対応

H11 FeliCa対応非接触ICカード（SMARTACCESS専用）
FMFLC-C1　12,000 円（税別）
＊：カスタムメイドでFeliCa対応リーダ／ライタ選択時のみ対応

■システム構成図

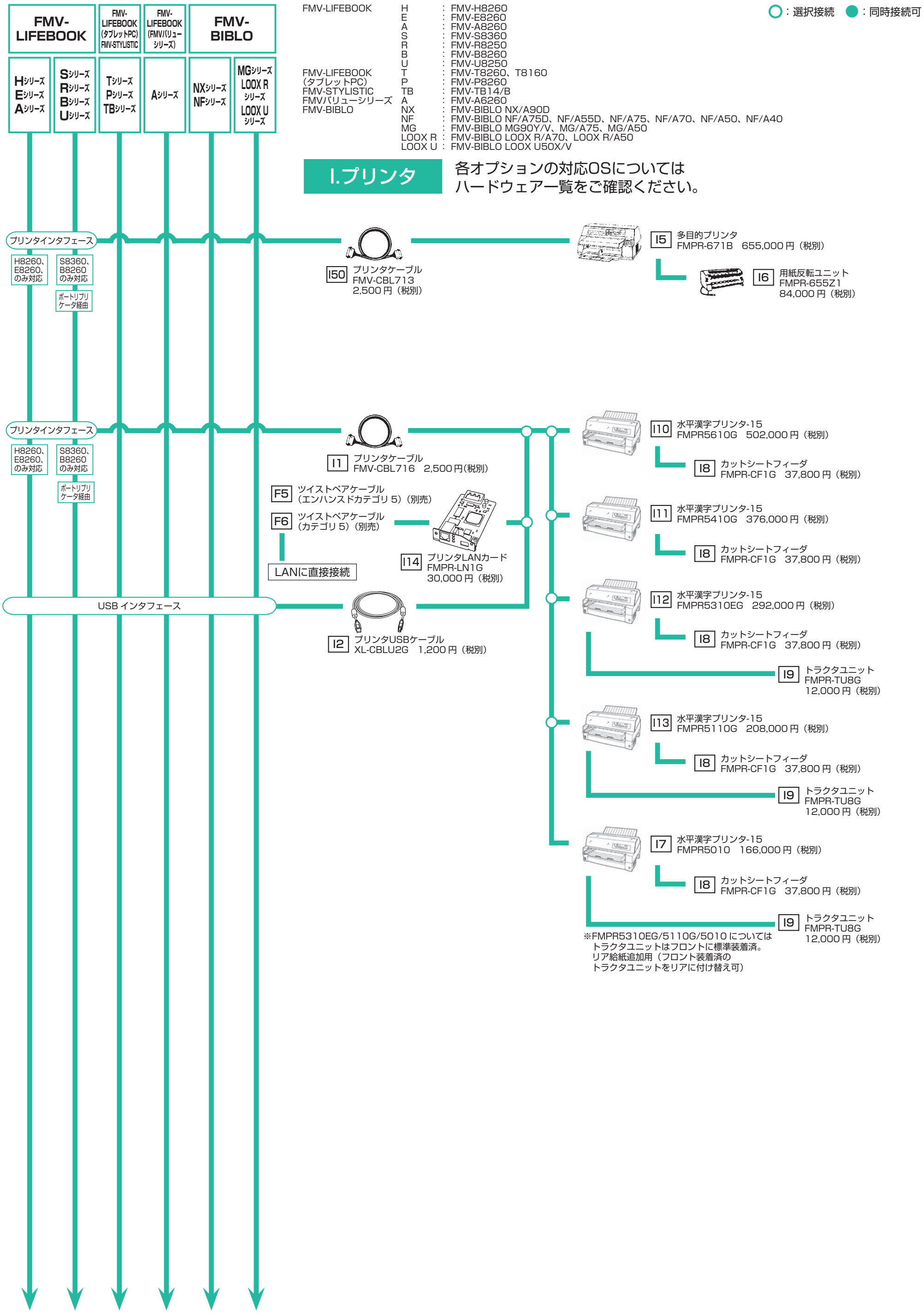
FMV-LIFEBOOK
FMV-LIFEBOOK (タブレットPC) FMV-STYLISTIC
FMV-LIFEBOOK (FMVバリューシリーズ)
FMV-BIBLO
Hシリーズ Eシリーズ Aシリーズ
Sシリーズ Rシリーズ Bシリーズ Uシリーズ
Tシリーズ Pシリーズ TBシリーズ
Aシリーズ
NXシリーズ NFシリーズ
MGシリーズ LOOX R シリーズ LOOX U シリーズ
FMV-LIFEBOOK H : FMV-H8260
E : FMV-E8260
A : FMV-A8260
S : FMV-S8360
R : FMV-R8250
B : FMV-B8260
U : FMV-U8250
FMV-LIFEBOOK (タブレットPC) T : FMV-T8260、T8160
P : FMV-P8260
FMV-STYLISTIC TB : FMV-TB14/B
FMVバリューシリーズ A : FMV-A6260
FMV-BIBLO NX : FMV-BIBLO NX/A90D
NF : FMV-BIBLO NF/A75D、NF/A55D、NF/A75、NF/A70、NF/A50、NF/A40
MG : FMV-BIBLO MG90Y/V、MG/A75、MG/A50
LOOX R : FMV-BIBLO LOOX R/A70、LOOX R/A50
LOOX U : FMV-BIBLO LOOX U50X/V
○：選択接続 ●：同時接続可
I.プリンタ
各オプションの対応OSについては
ハードウェア一覧をご確認ください。
プリンタインタフェース
H8260、E8260、のみ対応
S8360、B8260 のみ対応
ポートリプリケータ経由
I50 プリンタケーブル FMV-CBL713 2,500円（税別）
I5 多目的プリンタ FMPR-671B 655,000円（税別）
I6 用紙反転ユニット FMPR-655Z1 84,000円（税別）
プリンタインタフェース
H8260、E8260、のみ対応
S8360、B8260 のみ対応
ポートリプリケータ経由
I1 プリンタケーブル FMV-CBL716 2,500円(税別)
F5 ツイストペアケーブル（エンハンスドカテゴリ5）（別売）
F6 ツイストペアケーブル（カテゴリ5）（別売）
LANに直接接続
I14 プリンタLANカード FMPR-LN1G 30,000円（税別）
USB インタフェース
I2 プリンタUSBケーブル XL-CBLU2G 1,200円（税別）
I10 水平漢字プリンタ-15 FMPR5610G 502,000円（税別）
I8 カットシートフィーダ FMPR-CF1G 37,800円（税別）
I11 水平漢字プリンタ-15 FMPR5410G 376,000円（税別）
I8 カットシートフィーダ FMPR-CF1G 37,800円（税別）
I12 水平漢字プリンタ-15 FMPR5310EG 292,000円（税別）
I8 カットシートフィーダ FMPR-CF1G 37,800円（税別）
I9 トラクタユニット FMPR-TU8G 12,000円（税別）
I13 水平漢字プリンタ-15 FMPR5110G 208,000円（税別）
I8 カットシートフィーダ FMPR-CF1G 37,800円（税別）
I9 トラクタユニット FMPR-TU8G 12,000円（税別）
I7 水平漢字プリンタ-15 FMPR5010 166,000円（税別）
I8 カットシートフィーダ FMPR-CF1G 37,800円（税別）
I9 トラクタユニット FMPR-TU8G 12,000円（税別）
※FMPR5310EG/5110G/5010 についてはトラクタユニットはフロントに標準装着済。リア給紙追加用（フロント装着済のトラクタユニットをリアに付け替え可）

■システム構成図

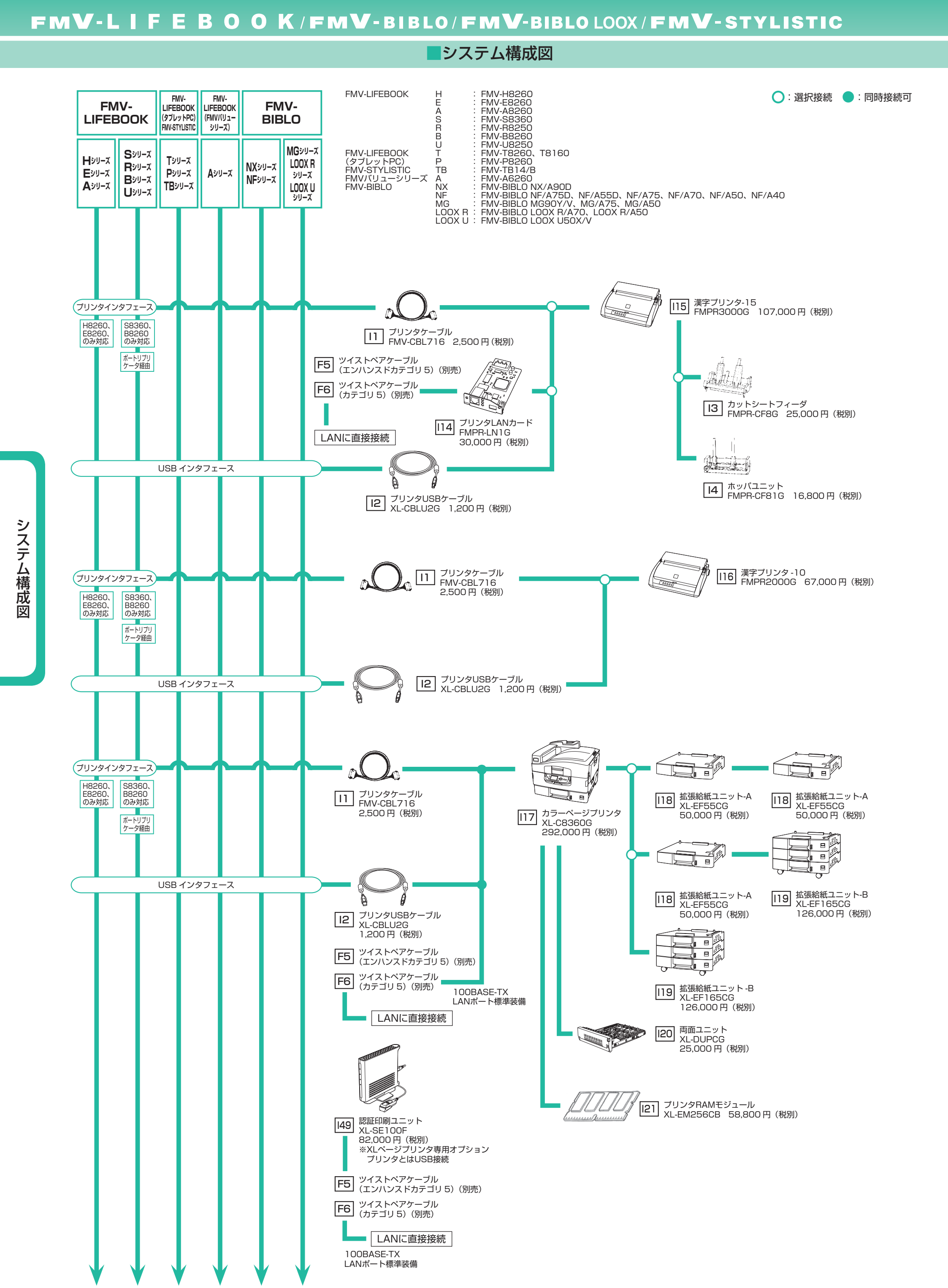

システム構成図

■システム構成図

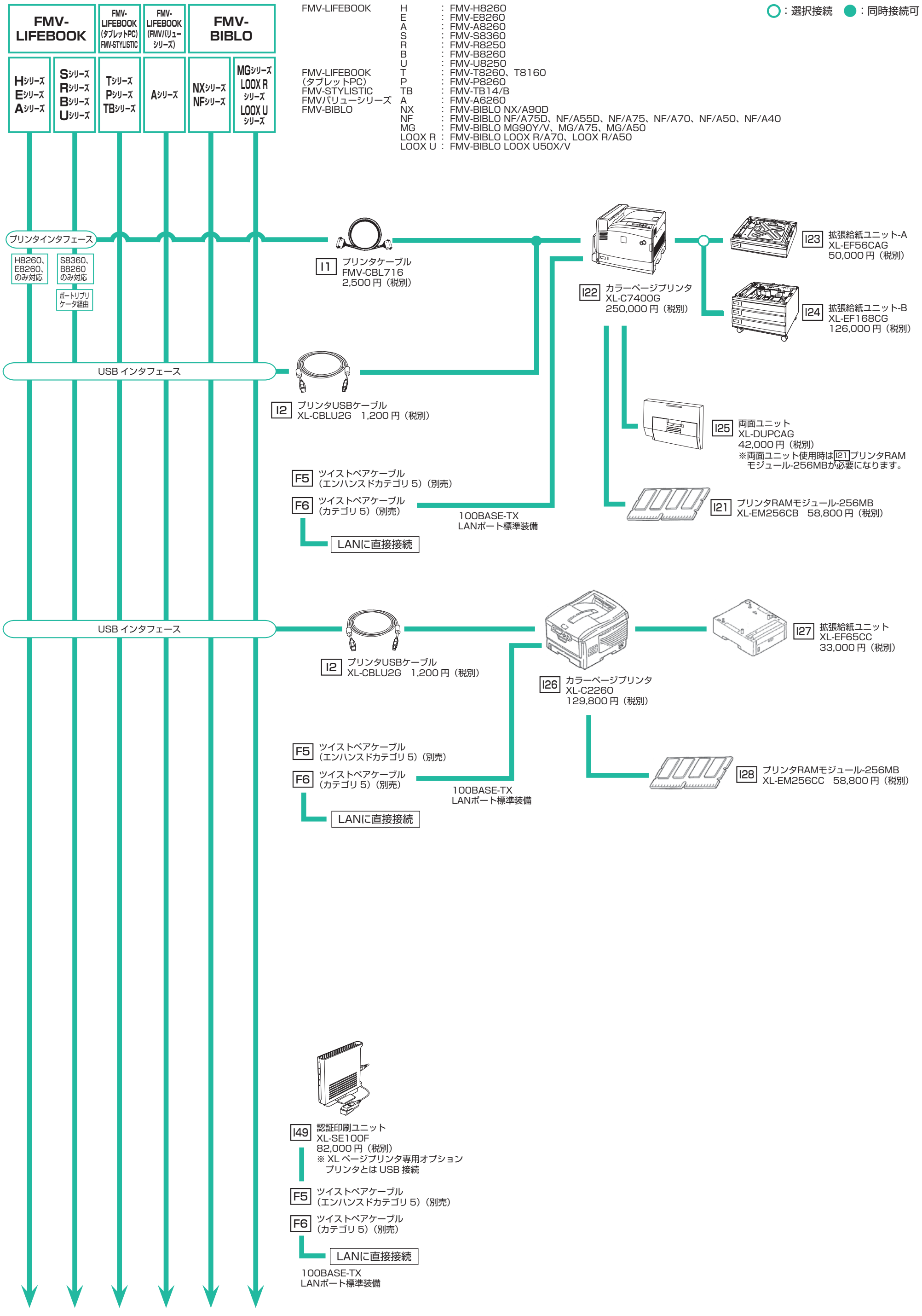
FMV-LIFEBOOK
FMV-LIFEBOOK (タブレットPC) FMV-STYLISTIC
FMV-LIFEBOOK (FMVバリューシリーズ)
FMV-BIBLO
Hシリーズ Eシリーズ Aシリーズ
Sシリーズ Rシリーズ Bシリーズ Uシリーズ
Tシリーズ Pシリーズ TBシリーズ
Aシリーズ
NXシリーズ NFシリーズ
MGシリーズ LOOX R シリーズ LOOX U シリーズ
FMV-LIFEBOOK H : FMV-H8260
E : FMV-E8260
A : FMV-A8260
S : FMV-S8360
R : FMV-R8250
B : FMV-B8260
U : FMV-U8250
FMV-LIFEBOOK (タブレットPC) T : FMV-T8260、T8160
P : FMV-P8260
FMV-STYLISTIC TB : FMV-TB14/B
FMVバリューシリーズ A : FMV-A6260
FMV-BIBLO NX : FMV-BIBLO NX/A90D
NF : FMV-BIBLO NF/A75D、NF/A55D、NF/A75、NF/A70、NF/A50、NF/A40
MG : FMV-BIBLO MG90Y/V、MG/A75、MG/A50
LOOX R : FMV-BIBLO LOOX R/A70、LOOX R/A50
LOOX U : FMV-BIBLO LOOX U50X/V
○：選択接続 ●：同時接続可
プリンタインタフェース
H8260、E8260、のみ対応
S8360、B8260 のみ対応
ポートリプリケータ経由
I1 プリンタケーブル FMV-CBL716 2,500 円（税別）
I22 カラーページプリンタ XL-C7400G 250,000 円（税別）
I23 拡張給紙ユニット-A XL-EF56CAG 50,000 円（税別）
I24 拡張給紙ユニット-B XL-EF168CG 126,000 円（税別）
USB インタフェース
I2 プリンタUSBケーブル XL-CBLU2G 1,200 円（税別）
I25 両面ユニット XL-DUPCAG 42,000 円（税別）
※両面ユニット使用時はI21プリンタRAMモジュール-256MBが必要になります。
F5 ツイストペアケーブル（エンハンスドカテゴリ 5）（別売）
F6 ツイストペアケーブル（カテゴリ 5）（別売）
100BASE-TX LANポート標準装備
LANに直接接続
I21 プリンタRAMモジュール-256MB XL-EM256CB 58,800 円（税別）
USB インタフェース
I2 プリンタUSBケーブル XL-CBLU2G 1,200 円（税別）
I26 カラーページプリンタ XL-C2260 129,800 円（税別）
I27 拡張給紙ユニット XL-EF65CC 33,000 円（税別）
F5 ツイストペアケーブル（エンハンスドカテゴリ 5）（別売）
F6 ツイストペアケーブル（カテゴリ 5）（別売）
100BASE-TX LANポート標準装備
LANに直接接続
I28 プリンタRAMモジュール-256MB XL-EM256CC 58,800 円（税別）
I49 認証印刷ユニット XL-SE100F 82,000 円（税別）
※ XL ページプリンタ専用オプション プリンタとは USB 接続
F5 ツイストペアケーブル（エンハンスドカテゴリ 5）（別売）
F6 ツイストペアケーブル（カテゴリ 5）（別売）
LANに直接接続
100BASE-TX LANポート標準装備

■システム構成図

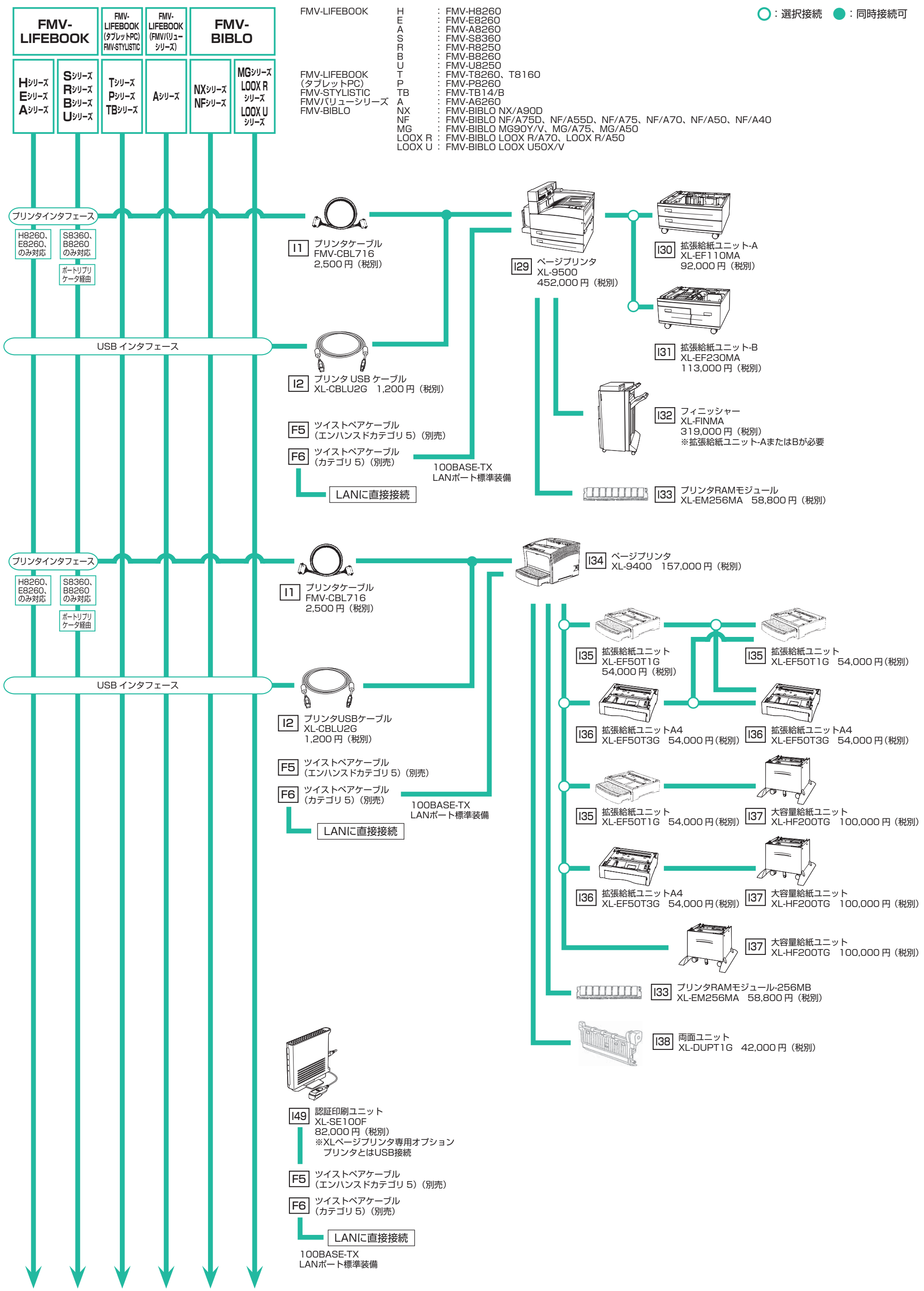

システム構成図

■システム構成図

○：選択接続　●：同時接続可

FMV-LIFEBOOK	H	：FMV-H8260
	E	：FMV-E8260
	A	：FMV-A8260
	S	：FMV-S8360
	R	：FMV-R8250
	B	：FMV-B8260
	U	：FMV-U8250
FMV-LIFEBOOK（タブレットPC）	T	：FMV-T8260、T8160
	P	：FMV-P8260
FMV-STYLISTIC	TB	：FMV-TB14/B
FMVバリューシリーズ	A	：FMV-A6260
FMV-BIBLO	NX	：FMV-BIBLO NX/A90D
	NF	：FMV-BIBLO NF/A75D、NF/A55D、NF/A75、NF/A70、NF/A50、NF/A40
	MG	：FMV-BIBLO MG90Y/V、MG/A75、MG/A50
	LOOX R	：FMV-BIBLO LOOX R/A70、LOOX R/A50
	LOOX U	：FMV-BIBLO LOOX U50X/V

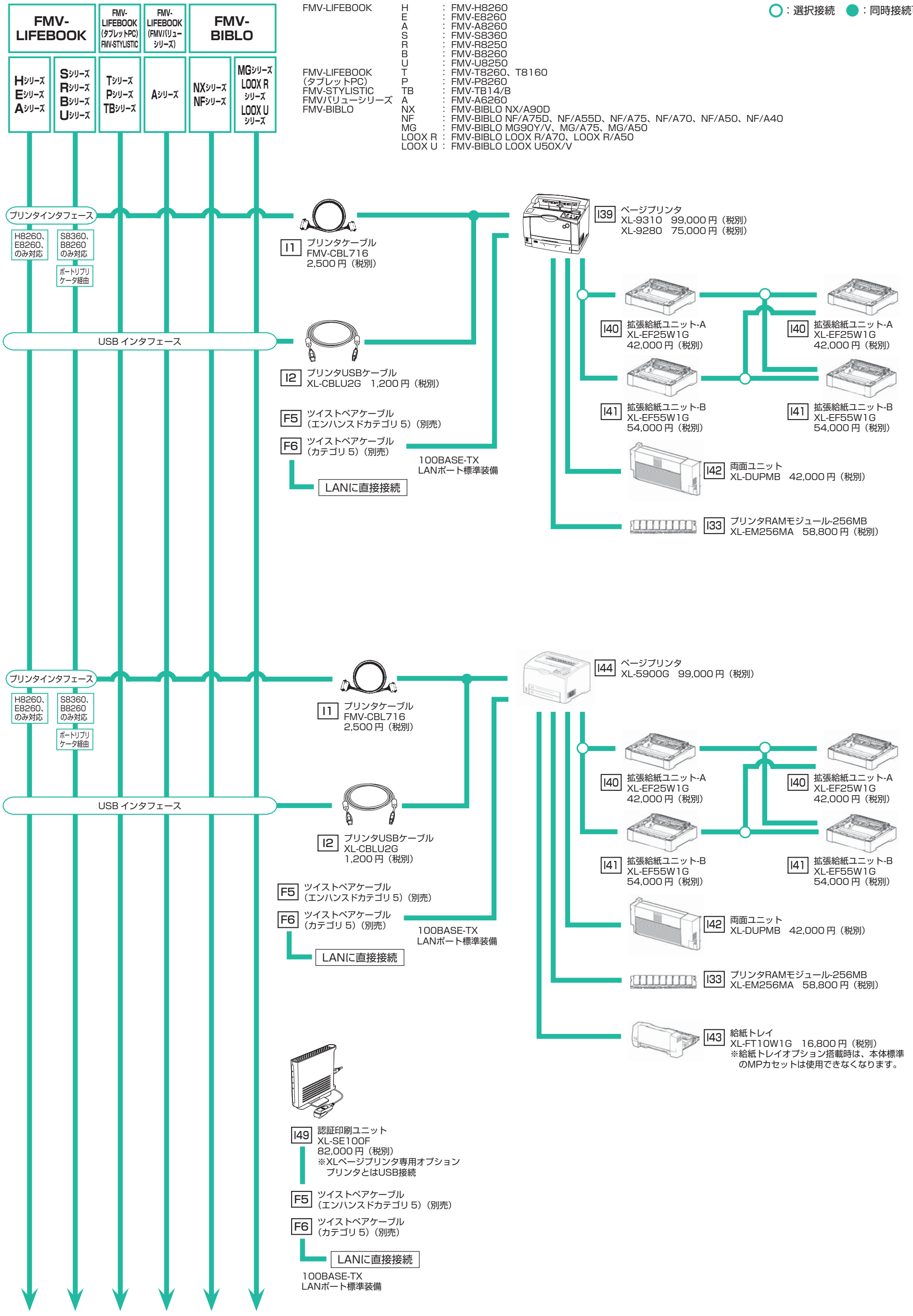

■システム構成図

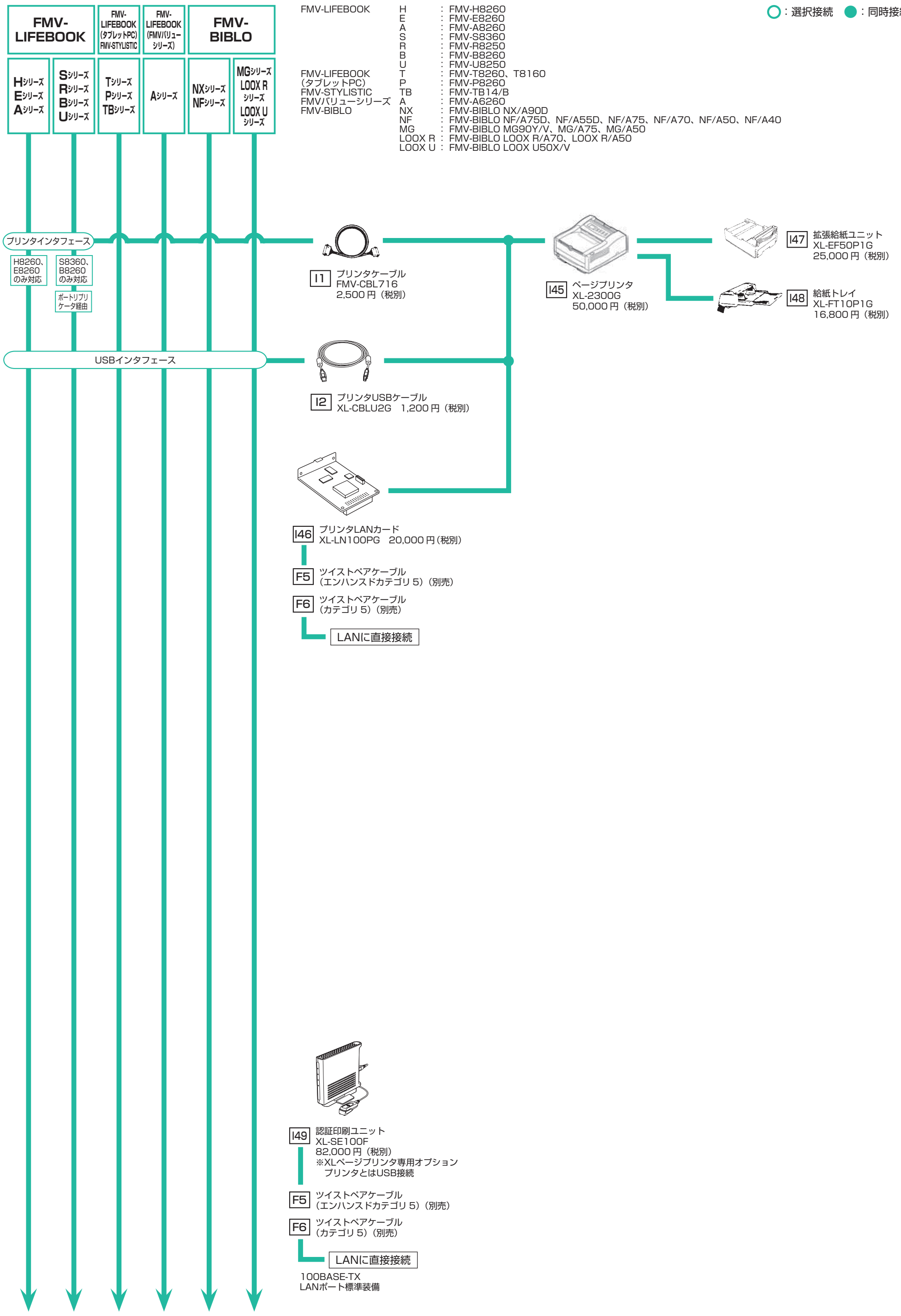
FMV-LIFEBOOK
FMV-LIFEBOOK (タブレットPC) FMV-STYLISTIC
FMV-LIFEBOOK (FMVバリューシリーズ)
FMV-BIBLO
Hシリーズ Eシリーズ Aシリーズ
Sシリーズ Rシリーズ Bシリーズ Uシリーズ
Tシリーズ Pシリーズ TBシリーズ
Aシリーズ
NXシリーズ NFシリーズ
MGシリーズ LOOX R シリーズ LOOX U シリーズ
FMV-LIFEBOOK H : FMV-H8260
E : FMV-E8260
A : FMV-A8260
S : FMV-S8360
R : FMV-R8250
B : FMV-B8260
U : FMV-U8250
FMV-LIFEBOOK (タブレットPC) T : FMV-T8260、T8160
P : FMV-P8260
FMV-STYLISTIC TB : FMV-TB14/B
FMVバリューシリーズ A : FMV-A6260
FMV-BIBLO NX : FMV-BIBLO NX/A90D
NF : FMV-BIBLO NF/A75D、NF/A55D、NF/A75、NF/A70、NF/A50、NF/A40
MG : FMV-BIBLO MG90Y/V、MG/A75、MG/A50
LOOX R : FMV-BIBLO LOOX R/A70、LOOX R/A50
LOOX U : FMV-BIBLO LOOX U50X/V
○：選択接続 ●：同時接続可
プリンタインタフェース
H8260、E8260 のみ対応
S8360、B8260 のみ対応
ポートリプリケータ経由
I1 プリンタケーブル FMV-CBL716 2,500 円（税別）
I45 ページプリンタ XL-2300G 50,000 円（税別）
I47 拡張給紙ユニット XL-EF50P1G 25,000 円（税別）
I48 給紙トレイ XL-FT10P1G 16,800 円（税別）
USBインタフェース
I2 プリンタUSBケーブル XL-CBLU2G 1,200 円（税別）
I46 プリンタLANカード XL-LN100PG 20,000 円（税別）
F5 ツイストペアケーブル（エンハンスドカテゴリ 5）（別売）
F6 ツイストペアケーブル（カテゴリ 5）（別売）
LANに直接接続
I49 認証印刷ユニット XL-SE100F 82,000 円（税別）
※XLページプリンタ専用オプション プリンタとはUSB接続
F5 ツイストペアケーブル（エンハンスドカテゴリ 5）（別売）
F6 ツイストペアケーブル（カテゴリ 5）（別売）
LANに直接接続
100BASE-TX LANポート標準装備

ハードウェア一覧

項	品　名			型　名	提供時期	希望小売価格（円、税別）	備　考
A：本体							
FMV-LIFEBOOK							
[A1]	FMV-H8260 【カスタムメイド対応】	Win Vista® Business モデル	LAN (1000BASE-T)	FMVNH7AE4	2008.5/中	330,000	【カスタムメイド標準構成】 CPU：インテル® Core™ 2 Duo プロセッサー T9300(2.50GHz) キャッシュメモリ(CPU内蔵)：(1次)32KB命令×2+32KBデータ×2、(2次)6MB 液晶：15.4型WUXGA(1920×1200ドット) メモリ：標準1GB[DDR2 SDRAM/PC2-5300](最大4GB)(※OSが使用可能な領域は最大約3GBになります) HDD：標準80GB VRAM：256MB キーボード：日本語キーボード(キーピッチ約19mm/キーストローク約3mm、86キー、JIS配列準拠) ポインティングデバイス：フラットポイント(スクロールボタン付)+スティックポイント(※指紋センサー搭載時はスクロールボタン無し) ExpressCard™ スロット：1スロット(ExpressCard/34、ExpressCard/54対応) PCカードスロット：TYPE Ⅰ/Ⅱ×1スロット、CardBus対応 USB2.0×4ポート サウンド機能：チップセット内蔵+High Definition Audio コーデック(最大192kHz/24ビット〔再生時〕ステレオPCM同時録音再生機能、MIDI再生機能[OS標準])、ステレオスピーカー内蔵 セキュリティ機能：セキュリティチップ、セキュリティボタン、スマートカードスロット [注1][注3]
		Win Vista® Business & ダウングレードサービスモデル		FMVNH7AEC		334,000	
[A2]	FMV-E8260 【カスタムメイド対応】	Win Vista® Business モデル Core™ 2 Duo プロセッサー搭載モデル	LAN (1000BASE-T)	FMVNE7BE4	2008.5/中	213,000	【カスタムメイド標準構成】 CPU：インテル® Core™ 2 Duo プロセッサー T8100(2.10GHz)[カスタムメイドでインテル® Core™ 2 Duoプロセッサー T9300(2.50GHz)に変更可能] インテル® Celeron® プロセッサー 540 (1.86GHz) キャッシュメモリ(CPU内蔵)：(1次)32KB命令×2+32KBデータ×2、(2次)6MB(Core™ 2 Duo T9300) (1次)32KB命令×2+32KBデータ×2、(2次)3MB(Core™ 2 Duo T8100) (1次)32KB命令+32KBデータ、(2次)1MB(Celeron® 540) 液晶：15.4型TFTカラーLCD(1280×800ドット)[カスタムメイドで15.4型TFTカラーLCD(1680×1050ドット)に変更可能] メモリ：標準1GB[DDR2 SDRAM/PC2-5300](最大4GB)(Core™ 2 Duo搭載モデル)(※OSが使用可能な領域は最大約3GBになります) 標準1GB[DDR2 SDRAM/PC2-4200](最大4GB)(Celeron® 搭載モデル)(※OSが使用可能な領域は最大約3GBになります) HDD：標準80GB VRAM：Windows Vista® 搭載モデル：最大256MB、Windows Vista® ダウングレードサービスモデル：最大128MB(いずれもメインメモリと共用) キーボード：日本語キーボード(キーピッチ約19mm/キーストローク約3mm、86キー、JIS配列準拠) ポインティングデバイス：フラットポイント(スクロールボタン付)(※指紋センサー搭載時はスクロールボタン無し) ExpressCard™ スロット：1スロット(ExpressCard/34、ExpressCard/54対応) PCカードスロット：TYPE Ⅰ/Ⅱ×1スロット、CardBus対応 USB2.0×4ポート サウンド機能：チップセット内蔵+High Definition Audioコーデック(最大192kHz/24ビット〔再生時〕ステレオPCM同時録音再生機能、MIDI再生機能[OS標準])、ステレオスピーカー内蔵 セキュリティ機能：セキュリティチップ、セキュリティボタン、スマートカードスロット [注1][注3]
				FMVNE7DE4		174,000	
		Win Vista® Business & ダウングレードサービスモデル Core™ 2 Duo プロセッサー搭載モデル		FMVNE7BEC		217,000	
		Celeron® プロセッサー搭載モデル		FMVNE7DEC		178,000	
[A3]	FMV-A8260 【カスタムメイド対応】	Win Vista® Business モデル Core™ 2 Duo プロセッサー搭載モデル	LAN (1000BASE-T)	FMVNA7BE4	2008.5/中	187,000	【カスタムメイド標準構成】 CPU：インテル® Core™ 2 Duo プロセッサー T8100(2.10GHz)[カスタムメイドでインテル® Core™ 2 Duoプロセッサー T8300(2.40GHz)に変更可能] インテル® Celeron® プロセッサー 540(1.86GHz) キャッシュメモリ(CPU内蔵)：(1次)32KB命令×2+32KBデータ×2、(2次)3MB(Core™ 2 Duo T8100) (1次)32KB命令×2+32KBデータ×2、(2次)3MB(Core™ 2 Duo T8300) (1次)32KB命令+32KBデータ、(2次)1MB(Celeron® 540搭載) 液晶：15.4型TFTカラーLCD(1280×800ドット)[カスタムメイドで15.4型TFTカラーLCD(1680×1050ドット)に変更可能] メモリ：標準1GB[DDR2 SDRAM/PC2-5300](最大4GB)(Core™ 2 Duo搭載モデル)(※OSが使用可能な領域は最大約3GBになります) 標準1GB[DDR2 SDRAM/PC2-4200](最大2GB)(Celeron® 搭載モデル)(本体出荷時に実装されているメモリはPC2-5300ですが、PC2-4200での動作となります) HDD：標準80GB VRAM：Windows Vista® 搭載モデル：最大256MB、Windows Vista® ダウングレードサービスモデル：最大128MB(いずれもメインメモリと共用) キーボード：日本語キーボード(キーピッチ約19mm/キーストローク約3mm、87キー、JIS配列準拠) ポインティングデバイス：フラットポイント PCカードスロット：TYPE Ⅰ/Ⅱ×1スロット、CardBus対応 USB2.0×3ポート サウンド機能：チップセット内蔵+High Definition Audioコーデック(最大192kHz/24ビット〔再生時〕ステレオPCM同時録音再生機能、MIDI再生機能[OS標準])、ステレオスピーカー内蔵 [注1][注3]
				FMVNA7DE4		148,000	
		Win Vista® Business & ダウングレードサービスモデル Core™ 2 Duo プロセッサー搭載モデル		FMVNA7BEC		191,000	
		Celeron® プロセッサー搭載モデル		FMVNA7DEC		152,000	

本文中の注については、P61の欄外を参照してください。

■ハードウェア一覧

項	品名				型名	提供時期	希望小売価格（円、税別）	備考
[A4]	FMV-S8360 【カスタムメイド対応】	Win Vista® Business モデル	Core™ 2 Duo プロセッサー 搭載モデル	LAN (1000BASE-T)	FMVNS7B4	2008.5/中	215,000	【カスタムメイド標準構成】 CPU：インテル® Core™ 2 Duo プロセッサー T8100（2.10GHz）キャッシュメモリ（CPU内蔵）：32KB命令×2＋32KBデータ×2＋3MB インテル® Celeron® 540（1.86GHz）キャッシュメモリ（CPU内蔵）：32KB命令＋32KBデータ＋1MB 液晶：13.3型ワイドTFTカラーLCD［1280×800ドット］［カスタムメイドで14.1型軽量薄型LCD（1280×800ドット）に変更可能］ メモリ：標準1GB［DDR2 SDRAM/PC2-5300］（最大4GB）（Core™ 2 Duo搭載モデル）（※OSが使用可能な領域は最大約3GBになります） 標準1GB［DDR2S DRAM/PC2-4200］（最大2GB）（Celeron® 搭載モデル）（本体出荷時に実装されているメモリはPC2-5300ですが、PC2-4200での動作となります） HDD：標準80GB VRAM：Windows Vista® 搭載モデル：最大256MB、Windows Vista® & ダウングレードサービスモデル：最大128MB（いずれもメインメモリと共用） キーボード：日本語キーボード（キーピッチ約19mm/キーストローク約3mm、86キー） ポインティングデバイス：フラットポイント（スクロールボタン付）（※指紋センサー搭載時はスクロールボタン無し） PCカードスロット：TYPE Ⅰ/Ⅱ×1スロット、CardBus対応 USB2.0×3ポート サウンド機能：チップセット内蔵＋High Definition Audio コーデック（最大192kHz/24ビット〔再生時〕ステレオPCM同時録音再生機能、MIDI再生機能［OS標準］）、ステレオスピーカー内蔵 セキュリティ機能：セキュリティチップ、セキュリティボタン ［注1］［注3］
			Celeron® プロセッサー 搭載モデル		FMVNS7D4		182,000	
		Win Vista® Business & ダウングレード サービスモデル	Core™ 2 Duo プロセッサー 搭載モデル		FMVNS7BC		219,000	
			Celeron® プロセッサー 搭載モデル		FMVNS7DC		186,000	
[A5]	FMV-R8250 【カスタムメイド対応】 スーパーマルチドライブ搭載モデル	Win Vista® Businessモデル		LAN (1000BASE-T)	FMVNR6J24	済	265,000	【カスタムメイド標準構成】 CPU：インテル® Core™ 2 Duo プロセッサー SL7100（1.20GHz） キャッシュメモリ（CPU内蔵）：32KB命令x2＋32KBデータx2＋4MB 液晶：12.1 型TFTカラーLCD［1280×800ドット］ メモリ：Windows Vista®：標準1GB、Windows Vista® ダウングレードサービスモデル：標準512MB［DDR2 SDRAM/PC2-5300］（最大4GB）（※OSが使用可能な領域は最大約3GBになります） HDD：標準80GB VRAM：Windows Vista® 搭載モデル：最大256MB、Windows Vista® & ダウングレードサービスモデル：最大128MB（いずれもメインメモリと共用）） キーボード：日本語キーボード（キーピッチ約18mm/キーストローク約2mm、86キー、JIS配列準拠） ポインティングデバイス：フラットポイント PCカードスロット：TYPE Ⅰ/Ⅱ× 1 スロット、CardBus対応 USB2.0×3ポート サウンド機能： チップセット内蔵＋High Definition Audio コーデック（最大192kHz/24 ビット〔再生時〕ステレオPCM同時録音再生機能、MIDI再生機能［OS標準］）、モノラルスピーカー内蔵 セキュリティ機能：セキュリティチップ、指紋センサー、セキュリティボタン ［注1］［注3］
		Win Vista® Business & ダウングレードサービス			FMVNR6J2C		249,000	
	FMV-R8250 【カスタムメイド対応】 スーパーマルチドライブなしモデル	Win Vista® Businessモデル			FMVNR6J14		243,000	
		Win Vista® Business & ダウングレードサービス			FMVNR6J1C		227,000	
[A6]	FMV-B8260 【カスタムメイド対応】	Win Vista® Businessモデル	Core™ 2 Duo プロセッサー 搭載モデル	LAN (1000BASE-T)	FMVNB7C4	2008.5/中	238,000	【カスタムメイド標準構成】 CPU：インテル® Core™ 2 Duoプロセッサー U7600（1.20GHz） インテル® Celeron® M プロセッサー 超低電圧版 M523（933MHz） キャッシュメモリ（CPU内蔵）：32KB命令×2＋32KBデータ×2＋2MB（Core™ 2 Duo搭載モデル） 32KB命令＋32KBデータ＋1MB（Celeron® M搭載モデル） 液晶：12.1型TFTカラーLCD［1024×768ドット］ メモリ：標準1GB［DDR2 SDRAM/PC2-4200］（最大4GB）（Core™ 2 Duo搭載モデル）（※OSが使用可能な領域は最大約3GBになります）（本体出荷時に実装されているメモリはPC2-5300ですが、PC2-4200での動作となります） 標準1GB［DDR2 SDRAM/PC2-4200］（最大2GB）（Celeron® 搭載モデル）（本体出荷時に実装されているメモリはPC2-5300ですが、PC2-4200での動作となります） HDD：標準80GB VRAM：Windows Vista® 搭載モデル：最大224MB、Windows Vista® ダウングレードサービスモデル：最大128MB（いずれもメインメモリと共用） キーボード：日本語キーボード（キーピッチ約18mm/キーストローク約2mm、86キー、JIS配列準拠） ポインティングデバイス：フラットポイント PCカードスロット：TYPE Ⅰ/Ⅱ×1スロット、CardBus対応 コンパクトフラッシュカードスロット：CF TYPE Ⅰ/Ⅱ×1 USB2.0×2ポート サウンド機能：チップセット内蔵＋High Definition Audioコーデック（最大192kHz/24ビット〔再生時〕ステレオPCM同時録音再生機能、MIDI再生機能［OS標準］）、ステレオスピーカー内蔵 セキュリティ機能：セキュリティチップ、指紋センサー、セキュリティボタン ［注1］［注3］
			Celeron® M プロセッサー 搭載モデル		FMVNB7F4		193,000	
		Win Vista® Business & ダウングレード サービス	Core™ 2 Duo プロセッサー 搭載モデル		FMVNB7CC		242,000	
			Celeron® M プロセッサー 搭載モデル		FMVNB7FC		197,000	
	FMV-B8260 タッチパネルモデル 【カスタムメイド対応】	Win Vista® Businessモデル	Celeron® M プロセッサー 搭載モデル		FMVNB7FT4		202,000	
		Win Vista® Business & ダウングレード サービス			FMVNB7FTC		206,000	

本文中の注については、P61の欄外を参照してください。

● FMV-LIFEBOOK CD/DVD ドライブ仕様一覧

	読込速度	書込速度
CD-ROMドライブ	CD読出最大 24 倍速	−
DVD-ROMドライブ	CD読出最大 24 倍速、DVD-ROM：読出最大８倍速	−
DVD-ROM& CD-R/RWドライブ（S8360以外）	CD：読出最大 24 倍速、CD-R：読出最大 24 倍速、CD-RW：読出最大 24 倍速、DVD-ROM：読出最大８倍速、DVD-R：読出最大６倍速、DVD-R DL（２層）：読出最大４倍速、DVD-RW：読出最大４倍速、DVD+R：読出最大６倍速、DVD+R DL（２層）：読出最大４倍速、DVD+RW：読出最大４倍速、DVD-RAM：読出最大５倍速	CD-R：書込最大 24 倍速、CD-RW：書換最大 10 倍速、書込時バッファアンダーランエラー防止機能付
DVD-ROM& CD-R/RWドライブ（S8360）	CD：読出最大 24 倍速、CD-R：読出最大 24 倍速、CD-RW：読出最大 24 倍速、DVD-ROM：読出最大８倍速、DVD-R：読出最大４倍速、DVD-R (DL)：読出最大４倍速、DVD-RW：読出最大４倍速、DVD+R：読出最大４倍速、DVD+R (DL)：読出最大４倍速、DVD+RW：読出最大４倍速、DVD-RAM：読出最大２倍速	CD-R：書込最大 24 倍速、CD-RW：書換最大 10 倍速、書込時バッファアンダーランエラー防止機能付
スーパーマルチドライブ （DVD±R DL（二層）書込対応） （S8360、R8250、T8260以外）	CD：読出最大 24 倍速、CD-R：読出最大 24 倍速、CD-RW：読出最大 24 倍速、DVD-ROM：読出最大８倍速、DVD-R：読出最大８倍速、DVD-R DL（２層）：読出最大６倍速、DVD-RW：読出最大６倍速、DVD+R：読出最大８倍速、DVD+R DL（２層）：読出最大６倍速、DVD+RW：読出最大８倍速、DVD-RAM：読出最大５倍速	CD-R：書込最大 24 倍速、CD-RW：書換最大 10 倍速、DVD-R：書込最大８倍速、DVD-R DL（２層）：書込最大４倍速、DVD-RW：書換最大６倍速、DVD+R：書込最大８倍速、DVD+R DL（２層）：書込最大４倍速、DVD+RW：書換最大８倍速、DVD-RAM：書換最大５倍速、書込時バッファアンダーランエラー防止機能付
スーパーマルチドライブ （DVD±R DL（二層）書込対応） （S8360、R8250）	CD：読出最大 24 倍速、CD-R：読出最大 24 倍速、CD-RW：読出最大 24 倍速、DVD-ROM：読出最大８倍速、DVD-R：読出最大８倍速、DVD-R DL（２層）：読出最大６倍速、DVD-RW：読出最大８倍速、DVD+R：読出最大８倍速、DVD+R DL（２層）：読出最大６倍速、DVD+RW：読出最大８倍速、DVD-RAM：読出最大５倍速	CD-R：書込最大 24 倍速、CD-RW：書換最大 10 倍速、DVD-R：書込最大８倍速、DVD-R DL（２層）：書込最大４倍速、DVD-RW：書換最大６倍速、DVD+R：書込最大８倍速、DVD+R DL（２層）：書込最大４倍速、DVD+RW：書換最大８倍速、DVD-RAM：書換最大５倍速、書込時バッファアンダーランエラー防止機能付
スーパーマルチドライブ （DVD±R DL（二層）書込対応） （T8260）	CD：読出最大 24 倍速、CD-R：読出最大 24 倍速、CD-RW：読出最大 10 倍速、DVD-ROM：読出最大８倍速、DVD-R：読出最大８倍速、DVD-R DL（２層）：読出最大６倍速、DVD-RW：読出最大４倍速、DVD+R：読出最大８倍速、DVD+R DL（２層）：読出最大４倍速、DVD+RW：読出最大４倍速、DVD-RAM：読出最大５倍速	CD-R：書込最大 24 倍速、CD-RW：書換最大 10 倍速、DVD-R：書込最大８倍速、DVD-R DL（２層）：書込最大２倍速、DVD-RW：書換最大４倍速、DVD+R：書込最大８倍速、DVD+R DL（２層）：書込最大 2.4 倍速、DVD+RW：書換最大４倍速、DVD-RAM：書換最大５倍速、書込時バッファアンダーランエラー防止機能付

DVDソフトによっては再生できない場合があります。また、ディスクによってはご利用になれない場合もあります。読出、書込速度はメディアや動作環境によって異なる場合があります。

■ハードウェア一覧

項	品　名			型　名	提供時期	希望小売価格（円、税別）	備　考
[A7]	FMV-U8250 【カスタムメイド対応】	Win Vista® Businessモデル	LAN (100BASE-TX)	FMVNU6G24	済	164,000	【カスタムメイド標準構成】 CPU：インテル® プロセッサー A110(800MHz) キャッシュメモリ(CPU内蔵)：32KB命令+32KBデータ+512KB 液晶：5.6型TFTカラーLCD[1024×600ドット](コンバーチブル型タッチパネル式) メモリ：標準1GB[DDR2 SDRAM/PC2-3200] HDD：標準20GB VRAM：Windows Vista® 搭載モデル：最大224MB、Windows Vista® ダウングレードサービスモデル：最大128MB(いずれもメインメモリと共用) キーボード：56キー（キーピッチ約14mm/キーストローク約1.3mm） ポインティングデバイス：スティックポイント コンパクトカードスロット：CF TYPE Ⅰ/Ⅱ×1スロット SDメモリーカードスロット：SDメモリーカードスロット×1 USB2.0×1ポート サウンド機能：チップセット内蔵+High Definition Audioコーデック(最大192kHz/24ビット〔再生時〕ステレオPCM同時録音再生機能、MIDI再生機能[OS標準])、モノラルスピーカー内蔵 セキュリティ機能：セキュリティチップ、指紋センサー [注1][注3]
		Win Vista® Business & ダウングレードサービス		FMVNU6G1C		168,000	

本文中の注については、P61の欄外を参照してください。

■ハードウェア一覧

項	品　名			型　名	提供時期	希望小売価格（円、税別）	備　考 ※基本的に各本体は標準プレインストールOSのみのサポートとなります。 標準プレインストールOSを変更して使用した場合は、運用上に制限がでる場合があります。
FMV-LIFEBOOK（タブレットPC）							
[A8]	FMV-T8260 【カスタムメイド対応】	Win Vista® Business モデル	LAN （1000BASE-T）	FMVNT7BT4	2008.5/下	269,000	【カスタムメイド標準構成】 CPU：インテル® Core™ 2 Duo プロセッサー T8100（2.10GHz） キャッシュメモリ（CPU内蔵）：（1次）32KB命令×2＋32KBデータ×2、（2次）3MB 液晶：12.1型XGA（1024×768ドット） メモリ：標準1GB［DDR2 SDRAM/PC2-5300］（最大4GB）（※OSが使用可能な領域は最大約3GBになります） HDD：標準80GB ファイル装置：スーパーマルチドライブ VRAM：Windows Vista® 搭載モデル：最大256MB、Windows Vista® ダウングレードサービスモデル：最大128MB（いずれもメインメモリと共用） キーボード：日本語キーボード（キーピッチ約19mm/キーストローク約3mm、86キー、JIS配列準拠） ポインティングデバイス： フラットポイント（スクロールボタン付） PCカードスロット：TYPE Ⅰ/Ⅱ×1スロット、CardBus対応 SD/MSスロット×1スロット USB2.0×3ポート 通信機能：1000BASE-T/100BASE-TX/10BASE-T対応LAN、最大56KbpsFAXモデム（V.92対応）、無線LAN（IEEE802.11a（J52/W52/W53/W56）/b/g準拠） サウンド機能：チップセット内蔵+High Definition Audioコーデック（最大192kHz/24ビットステレオPCM同時録音再生機能、MIDI再生機能［OS標準］、ステレオスピーカー内蔵、デュアルマイク内蔵 セキュリティ機能：指紋センサー（スライド式）、セキュリティチップ、セキュリティボタン、スマートカードスロット ［注1］［注3］
		Win Vista® Business & ダウングレードサービスモデル		FMVNT7BTC		273,000	
[A9]	FMV-T8160 【カスタムメイド対応】	Win Vista® Business モデル	LAN （1000BASE-T）	FMVNT7C14	2008.5/下	261,000	【カスタムメイド標準構成】 CPU：インテル® Core™ 2 Duoプロセッサー U7600（1.20GHz） キャッシュメモリ（CPU内蔵）：32KB命令×2＋32KBデータ×2＋2MB 液晶：12.1型ワイドTFTカラーLCD［1280×800ドット］ メモリ：標準1GB［DDR2 SDRAM/PC2-4200］（最大4GB）（※OSが使用可能な領域は最大約3GBになります） HDD：標準80GB VRAM：Windows Vista® 搭載モデル：最大256MB、Windows Vista® ダウングレードサービスモデル：最大128MB（いずれもメインメモリと共用） キーボード：日本語キーボード（キーピッチ約19mm/キーストローク約3mm、86キー、JIS配列準拠） ポインティングデバイス：スティックポイント（スクロールボタン付） PCカードスロット：TYPE Ⅰ/Ⅱ×1スロット、CardBus対応 SD/MSスロット×1スロット USB2.0×2ポート 通信機能：1000BASE-T/100BASE-TX/10BASE-T対応LAN、最大56KbpsFAXモデム（V.92対応）、無線LAN（IEEE802.11a（J52/W52/W53/W56）/b/g準拠） サウンド機能：チップセット内蔵＋High Definition Audioコーデック（最大192kHz/24ビットステレオPCM同時録音再生機能、MIDI再生機能［OS標準］）、モノラルスピーカー内蔵、デュアルマイク内蔵 セキュリティ機能：指紋センサー（スライド式）、セキュリティチップ、セキュリティボタン、スマートカードスロット ［注1］［注3］
		Win Vista® Business & ダウングレードサービスモデル		FMVNT7C1C		265,000	
[A10]	FMV-P8260 【カスタムメイド対応】	Win Vista® Business モデル	LAN （1000BASE-T）	FMVNP7CT4	2008.5/中	266,000	【カスタムメイド標準構成】 CPU： インテル® Core™ 2 Duoプロセッサー U7600（1.20GHz） キャッシュメモリ（CPU内蔵）： 32KB命令×2＋32KBデータ×2＋2MB 液晶：8.9型ワイドTFTカラーLCD［1280×768ドット］ メモリ： 標準1GB［DDR2 SDRAM/PC2-4200］（最大2GB） HDD：標準60GB VRAM：Windows Vista® 搭載モデル：最大224MB、Windows Vista® ダウングレードサービスモデル：最大128MB（いずれもメインメモリと共用） キーボード：日本語キーボード（キーピッチ約16mm/キーストローク約2mm、86キー、JIS配列準拠） ポインティングデバイス：スティックポイント（スクロールボタン付） PCカードスロット：TYPE Ⅰ/Ⅱ×1スロット、CardBus対応 SDメモリーカードスロット×1スロット USB2.0×2ポート 通信機能：1000BASE-T/100BASE-TX/10BASE-T対応LAN、最大56KbpsFAXモデム（V.92対応）、無線LAN（IEEE802.11a（J52/W52/W53/W56）/b/g準拠）、Bluetooth サウンド機能：チップセット内蔵+High Definition Audioコーデック（最大192kHz/24ビットステレオPCM同時録音再生機能、MIDI再生機能［OS標準］）、モノラルスピーカー内蔵、モノラルマイク内蔵 セキュリティ機能：指紋センサー（スライド式）、セキュリティチップ、セキュリティボタン ［注1］［注3］
		Win Vista® Business & ダウングレードサービスモデル		FMVNP7CTC		270,000	
[A11]	FMV-TB14/B 【カスタムメイド対応】	Win Vista® Business モデル	LAN （1000BASE-T）	FMVTB14B4	2008.5/下	241,000	【カスタムメイド標準構成】 CPU：インテル® Core™ 2 DuoプロセッサーU7700（1.33GHz） キャッシュメモリ（CPU内蔵）：32KB命令×2＋32KBデータ×2＋2MB 標準メモリ1GB［DDR2 SDRAM/PC2-5300］（最大4GB）（※OSが使用可能な領域は最大約3GBになります） HDD：標準80GB VRAM：Windows Vista® 搭載モデル：最大224MB、Windows Vista® ダウングレードサービスモデル：最大128MB（いずれもメインメモリと共用） 液晶：12.1型透過型TFTカラーLCD［1024×768ドット表示］ 入力方式：電磁誘導方式ペン入力 PCカードスロット：TYPE Ⅰ/Ⅱ×1スロット、CardBus対応 インターフェース：USB2.0×2、赤外線通信ポート×1（IrDA1.1準拠）、外部ディスプレイ端子、MS/SDカードスロット×1、IEEE1394、マイク端子 通信機能：1000BASE-T/100BASE-TX/10BASE-T対応LAN、最大56KbpsFAXモデム（V.92対応）、無線LAN（IEEE802.11a（J52/W52/W53/W56）/b/g準拠）、Bluetooth サウンド機能：チップセット内蔵+High Definition Audioコーデック（最大192kHz/24ビット、ステレオPCM同時録音再生機能［OS標準］）、モノラルスピーカー内蔵、デュアルマイク内蔵 セキュリティ機能：指紋センサー（スライド式）、セキュリティチップ、セキュリティボタン、スマートカードスロット ［注1］［注2］
		Win Vista® Business & ダウングレードサービスモデル		FMVTB14BC		245,000	

本文中の注については、P61 の欄外を参照してください。

■ハードウェア一覧

項	品　名	OS ※1	CPU	液晶	メモリ	HDD	CD/DVD ※2	Office ※3	保証拡張	型　名	提供時期	希望小売価格（円、税別）	備　考
													※1　基本的に各本体は標準プレインストールOSのみのサポートとなります。標準プレインストールOSを変更して使用した場合は、運用上に制限がでる場合があります。 ※2　仕様については、下記をご覧下さい。 ※3　Personal 2007：Microsoft® Office Personal 2007 Personal 2007 with PowerPoint：Microsoft® Office Personal with PowerPoint 2007
FMV-LIFEBOOK（FMVバリューシリーズ）													
[A12]	FMV-A6260	Windows Vista® Business正規版	インテル Core™2 Duo T8100(2.10GHz)	15.4型 WXGA	1GB	80GB	DVD-ROM & CD-R/R	–	–	FMVXNAY81	2008.5/中	オープン価格	CPU：インテル® Core™ 2 Duo プロセッサー T8100(2.10GHz)、キャッシュメモリ(CPU内蔵)：(1次)32KB命令×2+32KBデータ×2、(2次)3MB または インテル® Celeron® プロセッサー540(1.86GHz)、キャッシュメモリ(CPU内蔵)：(1次)32KB命令+32KBデータ、(2次)1MB 液晶：15.4型ワイドTFTカラーLCD[1280×800ドット] メモリ：1GBまたは2GB/(Core™ 2 Duoモデル)最大4GB、DDR2 SDRAM/PC2-5300/(Celeron® モデル)最大2GB、DDR2 SDRAM/PC2-4200 HDD：80GB CD/DVD：CD-ROM、DVD-ROM&CD-R/RWまたはスーパーマルチドライブ VRAM：Windows Vista® 搭載モデル：最大256MB(メインメモリ1GB)、最大384MB(メインメモリ2GB)、Windows Vista® ダウングレードサービスモデル：最大128MB(いずれもメインメモリと共用) キーボード：日本語キーボード(キーピッチ約19mm/キーストローク約3mm、87キー、JIS配列準拠) ポインティングデバイス：フラットポイント PCカードスロット：TYPE Ⅰ/Ⅱ×1スロット、CardBus対応 USB2.0×3ポート 通信機能：1000BASE-T/100BASE-TX/10BASE-T対応LAN サウンド機能：チップセット内蔵+High Definition Audioコーデック(最大192kHz/24ビット[再生時]ステレオPCM同時録音再生機能、MIDI再生機能[OS標準])ステレオスピーカー内蔵 [注2] [注3]
							Personal 2007	Personal 2007		FMVXNBY81			
							Personal 2007 with PowerPoint	Personal 2007 with PowerPoint		FMVXNEY81			
							スーパーマルチ	–		FMVXNAY82			
								Personal 2007		FMVXNBY82			
					2GB		DVD-ROM & CD-R/RW	–		FMVXNAYF1			
								Personal 2007		FMVXNBYF1			
								Personal 2007 with PowerPoint		FMVXNEYF1			
							スーパーマルチ	–		FMVXNAYF2			
								Personal 2007		FMVXNBYF2			
			インテル Celeron® 540 (1.86GHz)		1GB		CD-ROM	–		FMVXNAX80			
								Personal 2007		FMVXNBX80			
							DVD-ROM & CD-R/RW	–		FMVXNAX81			
								Personal 2007		FMVXNBX81			
								Personal 2007 with PowerPoint		FMVXNEX81			
							スーパーマルチ	–		FMVXNAX82			
								Personal 2007		FMVXNBX82			
					2GB		DVD-ROM & CD-R/RW	–		FMVXNAXF1			
								Personal 2007		FMVXNBXF1			
								Personal 2007 with PowerPoint		FMVXNEXF1			
							スーパーマルチ	–		FMVXNAXF2			
								Personal 2007		FMVXNBXF2			
		Windows Vista® Business正規版ダウングレードサービス	インテル Core™ 2 Duo T8100(2.10GHz)		1GB		DVD-ROM & CD-R/RW	–		FMVXN0Y81			
								Personal 2007		FMVXNNY81			
								Personal 2007 with PowerPoint		FMVXNRY81			
							スーパーマルチ	–		FMVXN0Y82			
								Personal 2007		FMVXNNY82			
								Personal 2007 with PowerPoint		FMVXNRY82			
			インテル Celeron® 540 (1.86GHz)				CD-ROM	–		FMVXN0X80			
								Personal 2007		FMVXNNX80			
							DVD-ROM & CD-R/RW	–		FMVXN0X81			
								Personal 2007		FMVXNNX81			
								Personal 2007 with PowerPoint		FMVXNRX81			
							スーパーマルチ	–		FMVXN0X82			
								Personal 2007		FMVXNNX82			
								Personal 2007 with PowerPoint		FMVXNRX82			

本文中の注については、P61 の欄外を参照してください。

● FMV バリューシリーズ　CD/DVD 仕様一覧

項　目	内　容
CD-ROM	CD読出 24 倍速
DVD-ROM&CD-R/RW	CD：読出最大 24 倍速、CD-R：読出最大 24 倍速、CD-RW：読出最大 24 倍速、DVD-ROM：読出最大 8 倍速、DVD-R：読出最大 6 倍速、DVD-R DL（2 層）：読出最大 4 倍速、DVD-RW：読出最大 4 倍速、DVD+R：読出最大 6 倍速、DVD+R DL（2 層）：読出最大 4 倍速、DVD+RW：読出最大 4 倍速、DVD-RAM：読出最大 5 倍速、CD-R：書込最大 24 倍速、CD-RW：書換最大 10 倍速、書込時バッファアンダーエラー防止機能付。ライティングソフト「Roxio Creator」。DVD再生ソフト「InterVideo WinDVD」が添付されます。
スーパーマルチドライブ	CD：読出最大 24 倍速、CD-R：読出最大 24 倍速、CD-RW：読出最大 24 倍速、DVD-ROM：読出最大 8 倍速、DVD-R：読出最大 8 倍速、DVD-R DL（2 層）：読出最大 6 倍速、DVD-RW：読出最大 6 倍速、DVD+R：読出最大 8 倍速、DVD+R DL（2 層）：読出最大 6 倍速、DVD+RW：読出最大 8 倍速、DVD-RAM：読出最大 5 倍速、CD-R：書込最大 24 倍速、CD-RW：書換最大 10 倍速、DVD-R：書込最大 8 倍速、DVD-RDL（2 層）：書込最大 4 倍速、DVD-RW：書換最大 6 倍速、DVD+R：書込最大 8 倍速、DVD+R DL（2 層）：書込最大 4 倍速、DVD+RW：書換最大 8 倍速、DVD-RAM：書換最大 5 倍速、書込時バッファアンダーエラー防止機能付。ライティングソフト「Roxio Creator」、DVD再生ソフト「InterVideo WinDVD」が添付されます。

■ハードウェア一覧

項	品　名		型　名	提供時期	希望小売価格（円、税別）	備　考 ※基本的に各本体は標準プレインストールOSのみのサポートとなります。 標準プレインストールOSを変更して使用した場合は、運用上に制限がでる場合があります。
FMV-BIBLO（オールインワンモデル）						
[A13]	オールインワン Win Vista® Home Premiumモデル	FMV-BIBLO NX/A90D （Office Personal 2007モデル）	FMVNXA90D	2008.4/下	オープン価格 [注2]	CPU：インテル® Core™ 2 Duo プロセッサー T8100（2.10GHz） キャッシュメモリ（CPU内蔵）：（1次）32KB命令×2+32KBデータ×2（2次）3MB 液晶：17型ワイドTFTカラーLCD（スーパーファインDXⅡ液晶）[1440×900ドット表示] メモリ：標準2GB（1GB×2）[DDR2 SDRAM/PC2-5300]（最大4GB） （※OSが利用可能な領域は最大約3GBになります） HDD：250GB VRAM：1024MB（専用VRAMは256MB、ATI HyperMemory™ に対応） ファイル装置：Blu-ray Discドライブ（BD-R：書込最大2倍速、BD-R DL：書込最大1倍速、BD-RE：書換最大2倍速、BD-RE DL：書換最大1倍速、DVD-RAM：書込/書換最大5倍速、DVD-ROM：読出最大8倍速、DVD-R：書込最大8倍速、DVD-R DL（2層）：書込最大2倍速、DVD-RW：書込/書換最大4倍速、DVD+R：書込最大8倍速、DVD+R DL（2層）：書込最大2.4倍速、DVD+RW：書込/書換最大4倍速、CD-ROM：読出最大24倍速、CD-R：書込最大8倍速、CD-RW：書込/書換最大8倍速、バッファアンダーランエラー防止機能） キーボード：日本語キーボード（108キー［テンキー搭載］、JIS配列準拠） ポインティングデバイス：フラットポイント（指紋センサーによりスクロール動作します） PCカードスロット：TYPE Ⅰ/Ⅱ×1スロット、CardBus対応 インタフェース：IEEE1394、S端子、光デジタルオーディオ出力端子、HDMI出力端子、ダイレクトメモリースロット（SD/MS/xD対応）、ExpressCardスロット 通信機能：1000BASE-T/100BASE-TX/10BASE-T対応LAN、無線LAN（IEEE802.11a（J52/W52/W53/W56）/b/g準拠） サウンド機能：チップセット内蔵+High Definition Audioコーデック（最大192kHz/24ビット[再生時]ステレオPCM同時録音再生機能、MIDI再生機能[OS標準]）、ステレオスピーカー内蔵、サブ・ウーファー内蔵 その他：ワンタッチボタン、TVチューナー内蔵（地上デジタル/地上アナログ）、指紋センサー 添付品：USBマウス（光学式）、リモコン アプリケーション：Microsoft® Office Personal 2007 Service Pack 1 [注4] [注5]
[A14]	オールインワン Win Vista® Home Premiumモデル	FMV-BIBLO NF/A75D （Office Personal 2007モデル）	FMVNFA75D	2008.4/下	オープン価格 [注2]	CPU：インテル® Core™ 2 Duo プロセッサー T8100（2.10GHz） キャッシュメモリ（CPU内蔵）：（1次）32KB命令×2+32KBデータ×2（2次）3MB 液晶：15.4型ワイドTFTカラーLCD（スーパーファインDXⅡ液晶 超高輝度対応）[1280×800ドット表示] メモリ：標準2GB（1GB×2）[DDR2 SDRAM/PC2-5300]（最大4GB） （※OSが利用可能な領域は最大約3GBになります） HDD：250GB VRAM：最大384MB ファイル装置：スーパーマルチドライブ（DVD-RAM：書込/書換最大5倍速、DVD-ROM：読出最大8倍速、DVD-R：書込最大8倍速、DVD-R DL（2層）：書込最大4倍速、DVD-RW：書込/書換最大6倍速、DVD+R：書込最大8倍速、DVD+R DL（2層）：書込最大4倍速、DVD+RW：書込/書換最大8倍速、CD-ROM：読出最大24倍速、CD-R：書込最大24倍速、CD-RW：書込/書換最大10倍速、バッファアンダーランエラー防止機能） キーボード：日本語キーボード（103キー［テンキー搭載］、JIS配列準拠） ポインティングデバイス：フラットポイント（指紋センサーによりスクロール動作します） PCカードスロット：TYPE Ⅰ/Ⅱ×1スロット、CardBus対応 インタフェース：IEEE1394、S端子、ダイレクトメモリースロット（SD/MS/xD対応）、ExpressCardスロット 通信機能：1000BASE-T/100BASE-TX/10BASE-T対応LAN）、無線LAN（IEEE802.11a（J52/W52/W53/W56）/b/g準拠） サウンド機能：チップセット内蔵+High Definition Audioコーデック（最大192kHz/24ビット[再生時]ステレオPCM同時録音再生機能、MIDI再生機能[OS標準]）、ステレオスピーカー内蔵 その他：ワンタッチボタン、TVチューナー内蔵（地上デジタル）、指紋センサー、FeliCaポート 添付品：USBマウス（光学式）、リモコン アプリケーション：Microsoft® Office Personal 2007 Service Pack 1 [注4] [注5]
[A15]	オールインワン Win Vista® Home Premiumモデル	FMV-BIBLO NF/A55D （Office Personal 2007モデル）	FMVNFA55D	2008.4/下	オープン価格 [注2]	CPU：インテル® Celeron® プロセッサー 540（1.86GHz） キャッシュメモリ（CPU内蔵）：（1次）32KB命令+32KBデータ（2次）1MB 液晶：15.4型ワイドTFTカラーLCD（スーパーファインDXⅡ液晶 超高輝度対応）[1280×800ドット表示] メモリ：標準2GB（1GB×2）[DDR2 SDRAM/PC2-4200]（最大2GB） HDD：250GB VRAM：最大384MB ファイル装置：スーパーマルチドライブ（DVD-RAM：書込/書換最大5倍速、DVD-ROM：読出最大8倍速、DVD-R：書込最大8倍速、DVD-R DL（2層）：書込最大4倍速、DVD-RW：書込/書換最大6倍速、DVD+R：書込最大8倍速、DVD+R DL（2層）：書込最大4倍速、DVD+RW：書込/書換最大8倍速、CD-ROM：読出最大24倍速、CD-R：書込最大24倍速、CD-RW：書込/書換最大10倍速、バッファアンダーランエラー防止機能） キーボード：日本語キーボード（103キー［テンキー搭載］、JIS配列準拠） ポインティングデバイス：フラットポイント（指紋センサーによりスクロール動作します） PCカードスロット：TYPE Ⅰ/Ⅱ×1スロット、CardBus対応 インタフェース：IEEE1394、S端子、ダイレクトメモリースロット（SD/MS/xD対応）、ExpressCardスロット 通信機能：1000BASE-T/100BASE-TX/10BASE-T対応LAN）、無線LAN（IEEE802.11b/g準拠） サウンド機能：チップセット内蔵+High Definition Audioコーデック（最大192kHz/24ビット[再生時]ステレオPCM同時録音再生機能、MIDI再生機能[OS標準]）、ステレオスピーカー内蔵 その他：ワンタッチボタン、TVチューナー内蔵（地上デジタル）、指紋センサー、FeliCaポート 添付品：USBマウス（光学式）、リモコン アプリケーション：Microsoft® Office Personal 2007 Service Pack 1 [注4] [注5]

本文中の注については、P61 の欄外を参照してください。

■ハードウェア一覧

項	品　名		型　名	提供時期	希望小売価格（円、税別）	備　考 ※基本的に各本体は標準プレインストールOSのみのサポートとなります。 標準プレインストールOSを変更して使用した場合は、運用上に制限がでる場合があります。
[A16]	オールインワン Win Vista® Home Premiumモデル	FMV-BIBLO NF/A75 （Office Personal 2007モデル）	FMVNFA75	2008.4/下	オープン価格 [注 2]	CPU：インテル®Core™ 2 Duo プロセッサー T8100（2.10GB） キャッシュメモリ（CPU内蔵）：（1次）32KB命令×2+32KBデータ×2（2次）3MB 液晶：15.4型ワイドTFTカラーLCD（スーパーファインDXⅡ液晶 超高輝度対応）[1280×800ドット表示] メモリ：標準2GB（1GB×2）[DDR2 SDRAM/PC2-5300]（最大4GB） （※OSが利用可能な領域は最大約3GBになります） HDD：250GB VRAM：最大384MB（メインメモリと共用） ファイル装置：スーパーマルチドライブ（DVD-RAM：書込/書換最大5倍速、DVD-ROM：読出最大8倍速、DVD-R：書込最大8倍速、DVD-R DL（2層）：書込最大4倍速、DVD-RW：書込/書換最大6倍速、DVD+R：書込最大8倍速、DVD+R DL（2層）：書込最大4倍速、DVD+RW：書込/書換最大8倍速、CD-ROM：読出最大24倍速、CD-R：書込最大24倍速、CD-RW：書込/書換最大10倍速、バッファアンダーランエラー防止機能） キーボード：日本語キーボード（103キー［テンキー搭載］、JIS配列準拠） ポインティングデバイス：フラットポイント（指紋センサーによりスクロール動作します） PCカードスロット：TYPE Ⅰ/Ⅱ×1スロット、CardBus対応 インタフェース：IEEE1394、S端子、ダイレクトメモリースロット（SD/MS/xD対応）、ExpressCardスロット 通信機能：1000BASE-T/100BASE-TX/10BASE-T対応LAN、無線LAN（IEEE802.11a（J52/W52/W53/W56）/b/g準拠） サウンド機能：チップセット内蔵+High Definition Audioコーデック（最大192kHz/24ビット[再生時]ステレオPCM同時録音再生機能、MIDI再生機能[OS標準]）、ステレオスピーカー内蔵 その他：ワンタッチボタン、指紋センサー、FeliCaポート、WEBカメラ 添付品：USBマウス（光学式） アプリケーション：Microsoft®Office Personal 2007 Service Pack 1 [注4]
[A17]	オールインワン Win Vista® Home Premiumモデル	FMV-BIBLO NF/A70 （Office Personal 2007モデル）	FMVNFA70W（白） FMVNFA70B（黒）	2008.4/下	オープン価格 [注 2]	CPU：インテル®Core™ 2 Duo プロセッサー T8100（2.10GHz） キャッシュメモリ（CPU内蔵）：（1次）32KB命令×2+32KBデータ×2（2次）3MB 液晶：15.4型ワイドTFTカラーLCD（スーパーファイン液晶）[1280×800ドット表示] メモリ：標準2GB（1GB×2）[DDR2 SDRAM/PC2-5300]（最大4GB） （※OSが利用可能な領域は最大約3GBになります） HDD：160GB VRAM：最大384MB（メインメモリと共用） ファイル装置：スーパーマルチドライブ（DVD-RAM：書込/書換最大5倍速、DVD-ROM：読出最大8倍速、DVD-R：書込最大8倍速、DVD-R DL（2層）：書込最大4倍速、DVD-RW：書込/書換最大6倍速、DVD+R：書込最大8倍速、DVD+R DL（2層）：書込最大4倍速、DVD+RW：書込/書換最大8倍速、CD-ROM：読出最大24倍速、CD-R：書込最大24倍速、CD-RW：書込/書換最大10倍速、バッファアンダーランエラー防止機能） キーボード：日本語キーボード（103キー［テンキー搭載］、JIS配列準拠） ポインティングデバイス：フラットポイント（指紋センサーによりスクロール動作します） PCカードスロット：TYPE Ⅰ/Ⅱ×1スロット、CardBus対応 インタフェース：IEEE1394、S端子、ダイレクトメモリースロット（SD/MS/xD対応）、ExpressCardスロット 通信機能：1000BASE-T/100BASE-TX/10BASE-T対応LAN、無線LAN（IEEE802.11a（J52/W52/W53/W56）/b/g準拠） サウンド機能：チップセット内蔵+High Definition Audioコーデック（最大192kHz/24ビット[再生時]ステレオPCM同時録音再生機能、MIDI再生機能[OS標準]）、ステレオスピーカー内蔵 その他：ワンタッチボタン、指紋センサー、FeliCaポート 添付品：USBマウス（光学式） アプリケーション：Microsoft® Office Personal 2007 Service Pack 1 [注4]
[A18]	オールインワン Win Vista® Home Premiumモデル	FMV-BIBLO NF/A50 （Office Personal 2007モデル）	FMVNFA50	済	オープン価格 [注 2]	CPU：インテル®Core™ 2 Duo プロセッサー T8100（2.10GHz） キャッシュメモリ（CPU内蔵）：（1次）32KB命令×2+32KBデータ×2（2次）3MB 液晶：15.4型ワイドTFTカラーLCD（スーパーファイン液晶）[1280×800ドット表示] メモリ：標準2GB（1GB×2）[DDR2 SDRAM/PC2-5300]（最大4GB） （※OSが利用可能な領域は最大約3GBになります） HDD：120GB VRAM：最大384MB（メインメモリと共用） ファイル装置：スーパーマルチドライブ（DVD-RAM：書込/書換最大5倍速、DVD-ROM：読出最大8倍速、DVD-R：書込最大8倍速、DVD-R DL（2層）：書込最大4倍速、DVD-RW：書込/書換最大6倍速、DVD+R：書込最大8倍速、DVD+R DL（2層）：書込最大4倍速、DVD+RW：書込/書換最大8倍速、CD-ROM：読出最大24倍速、CD-R：書込最大24倍速、CD-RW：書込/書換最大10倍速、バッファアンダーランエラー防止機能） キーボード：日本語キーボード（87キー、JIS配列準拠） ポインティングデバイス：フラットポイント（指紋センサーによりスクロール動作します） インタフェース：ダイレクトメモリースロット（SD対応）、ExpressCardスロット 通信機能：100BASE-TX/10BASE-T対応LAN、無線LAN（IEEE802.11b/g準拠） サウンド機能：チップセット内蔵+High Definition Audioコーデック（最大192kHz/24ビット[再生時]ステレオPCM同時録音再生機能、MIDI再生機能[OS標準]）、ステレオスピーカー内蔵 添付品：USBマウス（光学式） アプリケーション：Microsoft® Office Personal 2007 Service Pack 1（FMVNFA50） Microsoft® Office Personal 2007 Service Pack 1 with Microsoft® Office PowerPoint® 2007（FMVNFA50P） [注4]
		FMV-BIBLO NF/A50 （Office Personal 2007 with PowerPoint® 2007 モデル）	FMVNFA50P			
[A19]	オールインワン Win Vista® Home Premiumモデル	FMV-BIBLO NF/A40 （Office Personal 2007モデル）	FMVNFA40	2008.4/下	オープン価格 [注 2]	CPU：インテル®Celeron® プロセッサー 540（1.86GHz） キャッシュメモリ（CPU内蔵）：（1次）32KB命令+32KBデータ（2次）1MB 液晶：15.4型ワイドTFTカラーLCD（スーパーファイン液晶）[1280×800ドット表示] メモリ：標準2GB（1GB×2）[DDR2 SDRAM/PC2-4200]（最大2GB） HDD：120GB VRAM：最大384MB（メインメモリと共用） ファイル装置：スーパーマルチドライブ（DVD-RAM：書込/書換最大5倍速、DVD-ROM：読出最大8倍速、DVD-R：書込最大8倍速、DVD-R DL（2層）：書込最大4倍速、DVD-RW：書込/書換最大6倍速、DVD+R：書込最大8倍速、DVD+R DL（2層）：書込最大4倍速、DVD+RW：書込/書換最大8倍速、CD-ROM：読出最大24倍速、CD-R：書込最大24倍速、CD-RW：書込/書換最大10倍速、バッファアンダーランエラー防止機能） キーボード：日本語キーボード（87キー、JIS配列準拠） ポインティングデバイス：フラットポイント インタフェース：ダイレクトメモリースロット（SD対応）、ExpressCardスロット 通信機能：100BASE-TX/10BASE-T対応LAN、無線LAN（IEEE802.11b/g準拠） サウンド機能：チップセット内蔵+High Definition Audioコーデック（最大192kHz/24ビット[再生時]ステレオPCM同時録音再生機能、MIDI再生機能[OS標準]）、ステレオスピーカー内蔵 添付品：USBマウス（光学式） アプリケーション：Microsoft®Office Personal 2007 Service Pack 1（FMVNFA40） Microsoft®Office Personal 2007 Service Pack 1 with Microsoft®Office PowerPoint® 2007（FMVNFA40P） [注4]
		FMV-BIBLO NF/A40 （Office Personal 2007 with PowerPoint® 2007 モデル）	FMVNFA40P			

本文中の注については、P61 の欄外を参照してください。

■ハードウェア一覧

項	品　名		型　名	提供時期	希望小売価格（円、税別）	備　考 ※基本的に各本体は標準プレインストールOSのみのサポートとなります。 標準プレインストールOSを変更して使用した場合は、運用上に制限がでる場合があります。
[A20]	オールインワン Win Vista® Home Premiumモデル	FMV-BIBLO MG90Y/V (Office Personal 2007 with PowerPoint® 2007 モデル)	FMVMG90YV	済	オープン価格 [注 2]	CPU：インテル® Core™ 2 Duo プロセッサー T8100(2.10GHz) キャッシュメモリ(CPU内蔵)：(1次)32KB命令×2+32KBデータ×2(2次)3MB 液晶：14.1型ワイドTFTカラーLCD(スーパーファイン液晶)[1280×800ドット表示] メモリ：標準2GB(1GB×2)[DDR2 SDRAM/PC2-5300](最大4GB) (※OSが利用可能な領域は最大約3GBになります) HDD：160GB VRAM：最大384MB ファイル装置：スーパーマルチドライブ(DVD-RAM：書込/書換最大5倍速、DVD-ROM：読出最大8倍速、DVD-R：書込最大8倍速、DVD-R DL(2層)：書込最大4倍速、DVD-RW：書換最大6倍速、DVD+R：書込最大8倍速、DVD+R DL(2層)：書込最大4倍速、DVD+RW：書込/書換最大8倍速、CD-ROM：読出最大24倍速、CD-R：書込最大24倍速、CD-RW：書込書換最大10倍速、バッファアンダーランエラー防止機能) キーボード：日本語キーボード(86キー、JIS配列準拠) ポインティングデバイス：フラットポイント(指紋センサーによりスクロール動作します) PCカードスロット：TYPE Ⅰ/Ⅱ×1スロット、CardBus対応 インタフェース：IEEE1394、ビデオ出力(専用ミニS端子)、ダイレクトメモリースロット(SD/MS/xD対応) 通信機能：1000BASE-T/100BASE-TX/10BASE-T対応LAN、最大56Kbpsモデム(V.92対応) 無線LAN(IEEE802.11n ドラフト2.0準拠、IEEE802.11a(J52/W52/W53/W56)/b/g準拠)、Bluetooth® サウンド機能：チップセット内蔵+High Definition Audioコーデック(最大192kHz/24ビット[再生時]ステレオPCM同時録音再生機能、MIDI再生機能[OS標準])、ステレオスピーカー内蔵 その他：ワンタッチボタン、TVチューナー内蔵(ワンセグ)、HDDプロテクション、指紋センサー、インテル® ターボ・メモリー 添付品：ヘッドホンアンテナ アプリケーション：Microsoft® Office Personal 2007 with Microsoft® Office PowerPoint® 2007 [注4][注5]
[A21]	オールインワン Win Vista® Home Premiumモデル	FMV-BIBLO MG/A75 (Office Personal 2007 with PowerPoint® 2007 モデル)	FMVMGA75	2008.4/下	オープン価格 [注 2]	CPU：インテル® Core™ 2 Duo プロセッサー T8100(2.10GHz) キャッシュメモリ(CPU内蔵)：(1次)32KB命令×2+32KBデータ×2(2次)3MB 液晶：14.1型ワイドTFTカラーLCD(スーパーファイン液晶)[1280×800ドット表示] メモリ：標準2GB(1GB×2)[DDR2 SDRAM/PC2-5300](最大4GB) (※OSが利用可能な領域は最大約3GBになります) HDD：160GB VRAM：最大384MB ファイル装置：スーパーマルチドライブ(DVD-RAM：書込/書換最大5倍速、DVD-ROM：読出最大8倍速、DVD-R：書込最大8倍速、DVD-R DL(2層)：書込最大4倍速、DVD-RW：書込/書換最大6倍速、DVD+R：書込最大8倍速、DVD+R DL(2層)：書込最大4倍速、DVD+RW：書込/書換最大8倍速、CD-ROM：読出最大24倍速、CD-R：書込最大24倍速、CD-RW：書込/書換最大10倍速、バッファアンダーランエラー防止機能) キーボード：日本語キーボード(86キー、JIS配列準拠) ポインティングデバイス：フラットポイント(指紋センサーによりスクロール動作します) PCカードスロット：TYPE Ⅰ/Ⅱ×1スロット、CardBus対応 インタフェース：IEEE1394、ダイレクトメモリースロット(SD/MS/xD対応) 通信機能：1000BASE-T/100BASE-TX/10BASE-T対応LAN、最大56Kbpsモデム(V.92対応)、無線LAN(IEEE802.11n ドラフト2.0準拠、IEEE802.11a(J52/W52/W53/W56)/b/g準拠) サウンド機能：チップセット内蔵+High Definition Audioコーデック(最大192kHz/24ビット[再生時]ステレオPCM同時録音再生機能、MIDI再生機能[OS標準])、ステレオスピーカー内蔵 その他：ワンタッチボタン、HDDプロテクション、指紋センサー アプリケーション：Microsoft® Office Personal 2007 Service Pack 1 with Microsoft® Office PowerPoint® 2007 [注4]
[A22]	オールインワン Win Vista® Home Premiumモデル	FMV-BIBLO MG/A50 (Office Personal 2007モデル)	FMVMGA50	2008.4/下	オープン価格 [注 2]	CPU：インテル® Celeron® プロセッサー 550(2GHz) キャッシュメモリ(CPU内蔵)：(1次)32KB命令+32KBデータ(2次)1MB 液晶：13.3型ワイドTFTカラーLCD(スーパーファイン液晶)[1280×800ドット表示] メモリ：2GB(1GB×2)[DDR2 SDRAM/PC2-4200](最大2GB) HDD：160GB VRAM：最大384MB(メインメモリと共用) ファイル装置：スーパーマルチドライブ(DVD-RAM：書込/書換最大5倍速、DVD-ROM：読出最大8倍速、DVD-R：書込最大8倍速、DVD-R DL(2層)：書込最大4倍速、DVD-RW：書換最大6倍速、DVD+R：書込最大8倍速、DVD+R DL(2層)：書込最大4倍速、DVD+RW：書込/書換最大8倍速、CD-ROM：読出最大24倍速、CD-R：書込最大24倍速、CD-RW：書込書換最大10倍速、バッファアンダーランエラー防止機能) キーボード：日本語キーボード(86キー、JIS配列準拠) ポインティングデバイス：フラットポイント(指紋センサーによりスクロール動作します) PCカードスロット：TYPE Ⅰ/Ⅱ×1スロット、CardBus対応 インタフェース：IEEE1394、ダイレクトメモリースロット(SD/MS/xD対応) 通信機能：1000BASE-T/100BASE-TX/10BASE-T対応LAN、最大56Kbpsモデム(V.92対応) 無線LAN(IEEE802.11b/g準拠) サウンド機能：チップセット内蔵+High Definition Audioコーデック(最大192kHz/24ビット[再生時]ステレオPCM同時録音再生機能、MIDI再生機能[OS標準])、ステレオスピーカー内蔵 その他：ワンタッチボタン、指紋センサー、HDDプロテクション アプリケーション：Microsoft® Office Personal 2007 Service Pack 1 with Microsoft® Office PowerPoint® 2007 [注4]

本文中の注については、P61 の欄外を参照してください。

■ハードウェア一覧

項	品　名		型　名	提供時期	希望小売価格（円、税別）	備　考 ※基本的に各本体は標準プレインストールOSのみのサポートとなります。 標準プレインストールOSを変更して使用した場合は、運用上に制限がでる場合があります。
[A23]	オールインワン Win Vista® Business（WinXP Pro） モデル	FMV-BIBLO LOOX R/A70 （Office非搭載モデル）	FMVLRA70	2008.4/下	オープン価格 [注 2]	CPU：インテル® Core™ 2 Duo プロセッサー低電圧版 SL7100（1.20GHz） キャッシュメモリ（CPU内蔵）：（1次）32KB命令×2+32KBデータ×2（2次）4MB 液晶：12.1型ワイドTFTカラーLCD（スーパーファイン液晶）[1280×800ドット表示] メモリ：標準2GB（1GB×2）[DDR2 SDRAM/PC2-5300]（最大4GB） （※OSが利用可能な領域は最大約3GBになります） HDD：120GB VRAM：最大384MB（メインメモリと共用） ファイル装置：スーパーマルチドライブ（DVD-RAM：書込/書換最大5倍速、DVD-ROM：読出最大8倍速、DVD-R：書込最大8倍速、DVD-R DL（2層）：書込最大4倍速、DVD-RW：書込/書換最大6倍速、DVD+R：書込最大8倍速、DVD+R DL（2層）：書込最大4倍速、DVD+RW：書込/書換最大8倍速、CD-ROM：読出最大24倍速、CD-R：書込最大24倍速、CD-RW：書込書換最大10倍速、バッファアンダーランエラー防止機能） キーボード：日本語キーボード（86キー、JIS配列準拠） ポインティングデバイス：フラットポイント（指紋センサーによりスクロール動作します） PCカードスロット：TYPE Ⅰ/Ⅱ×1スロット、CardBus対応 インタフェース：IEEE1394、ダイレクトメモリースロット（SD対応） 通信機能：1000BASE-T/100BASE-TX/10BASE-T対応LAN、最大56kbpsモデム（V.92対応）、無線LAN（IEEE802.11n ドラフト2.0準拠、IEEE802.11a（J52/W52/W53/W56）/b/g準拠）、Bluetooth® サウンド機能：チップセット内蔵+High Definition Audioコーデック（最大192kHz/24ビット[再生時]ステレオPCM同時録音再生機能、MIDI再生機能[OS標準]）、ステレオスピーカー内蔵 その他：ワンタッチボタン、指紋センサー、HDDプロテクション 添付品：WinXP Proリカバリディスク アプリケーション：非搭載（FMVLRA70） Microsoft® Office Personal 2007 Service Pack 1 with Microsoft® Office PowerPoint® 2007（FMVLRA70P） [注4]
		FMV-BIBLO LOOX R/A70 （Office Personal 2007 with PowerPoint® 2007 モデル）	FMVLRA70P			
[A24]	オールインワン Win Vista® Home Premiumモデル	FMV-BIBLO LOOX R/A50 （Office非搭載モデル）	FMVLRA50	2008.4/下	オープン価格 [注 2]	CPU：インテル® Core™ 2 Duo プロセッサー低電圧版 SL7100（1.20GHz） キャッシュメモリ（CPU内蔵）：（1次）32KB命令×2+32KBデータ×2（2次）4MB 液晶：12.1型ワイドTFTカラーLCD（スーパーファイン液晶）[1280×800ドット表示] メモリ：標準2GB（1GB×2）[DDR2 SDRAM/PC2-5300]（最大4GB） （※OSが利用可能な領域は最大約3GBになります） HDD：120GB VRAM：最大384MB（メインメモリと共用） ファイル装置：スーパーマルチドライブ（DVD-RAM：書込/書換最大5倍速、DVD-ROM：読出最大8倍速、DVD-R：書込最大8倍速、DVD-R DL（2層）：書込最大4倍速、DVD-RW：書込/書換最大6倍速、DVD+R：書込最大8倍速、DVD+R DL（2層）：書込最大4倍速、DVD+RW：書込/書換最大8倍速、CD-ROM：読出最大24倍速、CD-R：書込最大24倍速、CD-RW：書込書換最大10倍速、バッファアンダーランエラー防止機能） キーボード：日本語キーボード（86キー、JIS配列準拠） ポインティングデバイス：フラットポイント（指紋センサーによりスクロール動作します） PCカードスロット：TYPE Ⅰ/Ⅱ×1スロット、CardBus対応 インタフェース：IEEE1394、ダイレクトメモリースロット（SD対応） 通信機能：1000BASE-T/100BASE-TX/10BASE-T対応LAN、最大56kbpsモデム（V.92対応）、無線LAN（IEEE802.11a（J52/W52/W53/W56）/b/g準拠）、Bluetooth® サウンド機能：チップセット内蔵+High Definition Audioコーデック（最大192kHz/24ビット[再生時]ステレオPCM同時録音再生機能、MIDI再生機能[OS標準]）、ステレオスピーカー内蔵 その他：ワンタッチボタン、指紋センサー、HDDプロテクション アプリケーション：非搭載 [注4]
[A25]	オールインワン Win Vista® Home Premiumモデル	FMV-BIBLO LOOX U50X/V	FMVLU50XVC（青） FMVLU50XVB（黒）	済	オープン価格 [注 2]	CPU：インテル® プロセッサー A110（800MHz） キャッシュメモリ（CPU内蔵）：（1次）32KB命令+32KBデータ（2次）512KB 液晶：5.6型ワイドTFTカラーLCD（スーパーファイン液晶）[1024×600ドット表示] メモリ：標準1GB[DDR2 SDRAM/PC2-3200]（最大1GB） HDD：40GB VRAM：最大224MB（メインメモリと共用） キーボード：56キー（かな表記なし） ポインティングデバイス：スティックポイント インタフェース：ダイレクトメモリースロット（SD対応）、CFカードスロット 通信機能：100BASE-TX/10BASE-T対応LAN[添付の専用コネクターが必要]、無線LAN（IEEE802.11a（J52/W52/W53/W56）/b/g準拠） サウンド機能：チップセット内蔵+High Definition Audioコーデック（最大192kHz/24ビット[再生時]ステレオPCM同時録音再生機能、MIDI再生機能[OS標準]）、モノラルスピーカー内蔵、デジタルマイク内蔵 その他：指紋センサー、TVチューナー内蔵（ワンセグ） [注4] [注5]

[Win Vista® Home Premiumモデル：Microsoft® Windows Vista® Home Premium with Service Pack 1 プレインストール]
[Win Vista® Business（WinXP Pro）モデル：Microsoft® Windows Vista® Business with Service Pack 1 プレインストール（WinXP Proダウングレード権付き）]

[注 1]　上記のモデルは各機種の「標準構成モデル」です。カスタムメイドにより追加／変更／添付の選択が可能です。
詳細につきましては各シリーズの「カスタムメイドについて」と「本体・カスタムメイド型名・価格一覧」をご覧ください。
[注 2]　オープン価格の商品は希望小売価格を定めておりません。
[注 3]　Windows Vista® Businessの再セットアップ用リカバリイメージはHDD内に格納されております。（R、UではDVD-ROM、A6260 ではCD-ROMが添付されます）
なお、Windows Vista® Business & ダウングレードサービスモデルでは、Windows® XP Professional、または、Windows® XP TabletPC Edition 2005 用のリカバリディスクは標準添付しております。
リカバリディスクから再セットアップを行う場合、内蔵ドライブか別売のスーパーマルチドライブユニット［FMV-NSM52］または、DVD-ROM & CD-R/RWドライブユニット［FMV-NCB53］が必要になります。
[注 4]　内蔵無線LANは日本以外の国、または地域ではご使用になれません。また、海外サポートプログラム対象地域であっても各国の法令・規制により使用が制限される場合があります。
[注 5]　内蔵のテレビチューナーは日本国内専用ですので、アンテナ入力端子にアンテナを接続しないでください。

■ハードウェア一覧

●：適用可　×：適用不可　－：無関係

項	品名	型名	提供時期	適応機種 FMV-LIFEBOOK H[*1]シリーズ E[*2]シリーズ A[*3]シリーズ	FMV-LIFEBOOK S[*4]シリーズ R[*5]シリーズ B[*6]シリーズ	FMV-LIFEBOOK U[*7]シリーズ	FMV-LIFEBOOK(タブレットPC) FMV-STYLISTIC T[*8]シリーズ P[*9]シリーズ TB[*10]シリーズ	FMV-LIFEBOOK(FMV-バリューシリーズ) A[*11]シリーズ	FMV-BIBLO NX[*12]シリーズ NF[*13]シリーズ	FMV-BIBLO MG[*14]シリーズ LOOX R[*15]シリーズ LOOX U[*16]シリーズ	※ 適応OS Win Vista Business	Win XP Pro	Win XP Tablet PC	Win Vista Home Premium	希望小売価格(円、税別)	備考
																＊1：H8260 ＊2：E8260 ＊3：A8260 ＊4：S8360 ＊5：R8250 ＊6：B8260 ＊7：U8250 ＊8：T8260、T8160 ＊9：P8260 ＊10：TB14B ＊11：A6260 ＊12：BIBLO NX/A90D ＊13：BIBLO NF/A75D、NF/A55D、NF/A75、NF/A70、NF/A50、NF/A40 ＊14：BIBLO MG90Y/V、MG/A75、MG/A50 ＊15：BIBLO LOOX R/A70、LOOX R/A50 ＊16：BIBLO LOOX U50X/V ※サポートOSについては、下記をご覧ください。
B：メモリ																
[B1]	拡張RAMモジュール-2GB (DDR2 SDRAM/PC2-5300)	FMVNM2GJ3	済	●※1	●※2	×	●※3	×	×	●※4	－	－	－	－	72,000	拡張RAMモジュール-2GB、DDR2 SDRAM、PC2-5300対応。 ※1：H8260、E8260(CeleronモデルではPC2-4200で動作)のみ対応。 ※2：S8360(Core 2 Duo)、R8250のみ対応。 ※3：T8260、T8160(PC2-4200で動作します。)のみ対応。 ※4：MG90Y/V、MG/A75、LOOX Rのみ対応。
[B2]	拡張RAMモジュール-1GB (DDR2 SDRAM/PC2-5300)	FMVNM1GJ3	済	●※1	●※2	×	●※3	×	×	●※4	－	－	－	－	48,000	拡張RAMモジュール-1GB、DDR2 SDRAM、PC2-5300対応。 ※1：H8260、E8260(CeleronモデルではPC2-4200で動作)のみ対応。 ※2：S8360(CeleronモデルはPC2-4200で動作)、R8250のみ対応。 ※3：T8260、T8160(PC2-4200で動作します。)のみ対応。 ※4：MG、LOOX Rのみ対応。
[B3]	拡張RAMモジュール-512MB (DDR2 SDRAM/PC2-5300)	FMVNM51J3	済	●※1	●※2	×	●※3	×	×	×	－	－	－	－	24,000	拡張RAMモジュール-512MB、DDR2 SDRAM、PC2-5300対応。 ※1：H8260、E8260(CeleronモデルではPC2-4200で動作)のみ対応。 ※2：S8360(CeleronモデルはPC2-4200で動作)、R8250のみ対応。 ※3：T8260、T8160(PC2-4200で動作します。)のみ対応。
[B4]	拡張RAMモジュール-2GB (DDR2 SDRAM/PC2-5300)	FMVNM2GJ1	済	×	●※1※2	×	●※3	×	×	×	－	－	－	－	72,000	拡張RAMモジュール-2GB、DDR2 SDRAM、PC2-5300対応。 ※1：B8260(Core 2 Duo)のみ対応。 ※2：PC2-4200相当の性能で動作します。 ※3：TB14Bのみ対応。
[B5]	拡張RAMモジュール-1GB (DDR2 SDRAM/PC2-5300)	FMVNM1GJ1	済	×	●※1※2	×	●※3	×	×	×	－	－	－	－	48,000	拡張RAMモジュール-1GB、DDR2 SDRAM、PC2-5300対応。 ※1：B8260のみ対応。 ※2：PC2-4200相当の性能で動作します。 ※3：TB14Bのみ対応。
[B6]	拡張RAMモジュール-512MB (DDR2 SDRAM/PC2-5300)	FMVNM51J1	済	×	×	×	●※1	×	×	×	－	－	－	－	24,000	拡張RAMモジュール-512MB、DDR2 SDRAM、PC2-5300対応。 ※1：TB14Bのみ対応。
[B7]	拡張RAMモジュール-2GB (DDR2 SDRAM/PC2-5300)	FMVNM2GJ4	済	●※1	×	×	×	●※1	●※2	×	－	－	－	－	72,000	拡張RAMモジュール-2GB、DDR2 SDRAM、PC2-5300対応。 ※1：A8260/A6260(Core 2 Duo)のみ対応。 ※2：NF/A75D、NF/A75、NF/A70、NF/A50のみ対応。
[B8]	拡張RAMモジュール-1GB (DDR2 SDRAM/PC2-5300)	FMVNM1GJ5	済	●※1	×	×	×	●	●※2	×	－	－	－	－	48,000	拡張RAMモジュール-1GB、DDR2 SDRAM、PC2-5300対応。 Celeron搭載モデルではPC2-4200で動作します。 ※1：A8260のみ対応。 ※2：NF/A50、NF/A40のみ対応。NF/A40ではPC2-4200相当の性能で動作します。
[B9]	拡張RAMモジュール-1GB (DDR2 SDRAM/PC2-5300)	FMVNM1GJ4	済	×	×	×	×	×	●※1	×	－	－	－	－	48,000	拡張RAMモジュール-1GB、DDR2 SDRAM、PC2-5300対応。 ※1：NF/A75D、NF/A55D、NF/A75、NF/A70のみ対応。NF/A55DではPC2-4200相当の性能で動作します。
[B10]	拡張RAMモジュール-2GB (DDR2 SDRAM/PC2-4200)	FMVNM2GHM1	済	×	×	×	●※1	×	×	×	－	－	－	－	96,000	拡張RAMモジュール-2GB、DDR2 SDRAM、PC2-4200対応。 μDIMM。 ※1：P8260のみ対応。
[B11]	拡張RAMモジュール-1GB (DDR2 SDRAM/PC2-4200)	FMVNM1GHM1	済	×	×	×	●※1	×	×	×	－	－	－	－	48,000	拡張RAMモジュール-1GB、DDR2 SDRAM、PC2-4200対応。 μDIMM。 ※1：P8260のみ対応。

サポートOS

FMV-H8260 FMV-R8250 FMV-U8250	Windows Vista® Enterprise with SP1 正規版＊1 Windows Vista® Business with SP1 正規版＊1 Windows® XP Professional（SP2 以降）正規版＊1
FMV-E8260 FMV-A8260	Windows Vista® Enterprise with SP1 正規版＊1 Windows Vista® Business with SP1 正規版＊1 Windows® XP Professional（SP2 以降）正規版＊1
NXシリーズ NFシリーズ MGシリーズ LOOX R/A50 LOOX Uシリーズ	Windows Vista® Home Premium with SP1 正規版＊1 Windows Vista® Ultimate with SP1 正規版＊1

＊1：日本語 32 ビット版

LOOX R/A70	Windows Vista® Business with SP1 正規版＊1 Windows Vista® Ultimate with SP1 正規版＊1 Windows® XP Professional（SP2 以降）正規版＊1
FMV-S8360 FMV-B8260	Windows Vista® Enterprise with SP1 正規版＊1 Windows Vista® Business with SP1 正規版＊1 Windows® XP Professional（SP2 以降）正規版＊1
FMV-A6260	プレインストールOSのみ対応。
FMV-T8260 FMV-T8160 FMV-P8260 FMV-TB14/B	Windows Vista® Business with SP1 正規版＊1 Windows XP TabletPC Edition 2005(SP2 以降)正規版＊1

■ハードウェア一覧

●：適用可　×：適用不可　－：無関係

項	品名	型名	提供時期	適応機種 FMV-LIFEBOOK H[*1]シリーズ E[*2]シリーズ A[*3]シリーズ	FMV-LIFEBOOK S[*4]シリーズ R[*5]シリーズ B[*6]シリーズ	FMV-LIFEBOOK U[*7]シリーズ	FMV-LIFEBOOK(タブレットPC) FMV-STYLISTIC T[*8]シリーズ P[*9]シリーズ TB[*10]シリーズ	FMV-LIFEBOOK(FMV-バリューシリーズ) A[*11]シリーズ	FMV-BIBLO NX[*12]シリーズ NF[*13]シリーズ	FMV-BIBLO MG[*14]シリーズ LOOX R[*15]シリーズ LOOX U[*16]シリーズ	※ 適応OS Win Vista Business	Win XP Pro	Win XP Tablet PC	Win Vista Home Premium	希望小売価格(円、税別)	備考
																＊1：H8260 ＊2：E8260 ＊3：A8260 ＊4：S8360 ＊5：R8250 ＊6：B8260 ＊7：U8250 ＊8：T8260、T8160 ＊9：P8260 ＊10：TB14B ＊11：A6260 ＊12：BIBLO NX/A90D ＊13：BIBLO NF/A75D、NF/A55D、NF/A75、NF/A70、NF/A50、NF/A40 ＊14：BIBLO MG90Y/V、MG/A75、MG/A50 ＊15：BIBLO LOOX R/A70、LOOX R/A50 ＊16：BIBLO LOOX U50X/V ※サポートOSについては、62ページをご覧ください。
C：専用拡張機器																
[C1]	内蔵CD-ROMドライブユニット	FMVNCD03	済	●※	×	×	×	×	×	×	●	●	×	×	12,000	内蔵CD-ROMドライブユニット。読込最大24倍速。 ※：H8260、E8260のみ対応。
[C2]	内蔵DVD-ROM & CD-R/RWドライブユニット	FMVNCB27	2008.5/中	●※	×	×	×	×	×	×	●	●	×	×	28,000	内蔵DVD-ROM&CD-R/RWドライブユニット。CD：読込最大24倍速、CD-R：読込最大24倍速、CD-RW：書換最大10倍速、DVD-ROM：読込最大8倍速、DVD-R：読込最大6倍速、DVD-R DL(2層)：読込最大4倍速、DVD-RW:読込最大4倍速、DVD+R:読込最大6倍速、DVD+R DL(2層)：読込最大4倍速、DVD+RW:読込最大4倍速、DVD-RAM:読込最大5倍速。バッファアンダーランエラー防止機能付。ライティングソフト「Roxio Creator 10」、DVD再生ソフト「Intervideo WinDVD 8」添付。 ※H8260のみ対応。 [注]CPRM再生非対応
[C3]	内蔵スーパーマルチドライブユニット	FMVNSM15	2008.5/中	●※	×	×	×	×	×	×	●	●	×	×	42,000	CD：読出最大24倍速、CD-R：読出最大24倍速、CD-RW：読出最大24倍速、DVD-ROM：読出最大8倍速、DVD-R：読出最大8倍速、DVD-RW：読出最大6倍速、DVD+R：読出最大8倍速、DVD+R DL(2層)：読出最大4倍速、DVD+RW：読出最大8倍速、DVD-RAM：読出最大5倍速、CD-R：書込最大24倍速、CD-RW：書換最大10倍速、DVD-R：書込最大8倍速、DVD-RW：書換最大6倍速、DVD+R：書込最大8倍速、DVD+R DL(2層)：書込最大4倍速、DVD-R DL：書込最大4倍速、DVD+RW：書換最大8倍速、DVD-RAM：書換最大5倍速、書込時バッファアンダーランエラー防止機能付ライティングソフト「Roxio Creator 10」、DVD再生ソフト「Intervideo WinDVD 8」が添付。 ※H8260のみ対応。 [注]CPRM再生非対応
[C4]	増設用内蔵バッテリユニット	FMVNBT25A	済	●※1	×	×	●※2	×	×	×	●	●	●	×	16,800	増設用内蔵バッテリユニット。10.8V、3800mAh リチウムイオン。 ※1：H8260、E8260のみ対応。※2：T8260のみ対応。
[C5]	ポートリプリケータ	FMV-NPR22	済	●※1	×	×	×	×	×	×	●	●	×	×	10,000	各種共通品、各種インタフェース[外部ディスプレイ、DVI-D、シリアル、パラレル、マウス/キーボード、LAN、USB×4、ヘッドフォン、マイクイン]を装備。 ※1：H8260のみ対応。
[C6]	内蔵DVD-ROM & CD-R/RWドライブユニット	FMVNCB28	2008.5/中	●※1	×	×	×	×	×	×	●	●	×	×	28,000	内蔵DVD-ROM&CD-R/RWドライブユニット。CD：読込最大24倍速、CD-R：読込最大24倍速、CD-RW：書換最大10倍速、DVD-ROM：読込最大8倍速、DVD-R：読込最大6倍速、DVD-R DL(2層)：読込最大4倍速、DVD-RW:読込最大4倍速、DVD+R:読込最大6倍速、DVD+R DL(2層)：読込最大4倍速、DVD+RW:読込最大4倍速、DVD-RAM:読込最大5倍速。バッファアンダーランエラー防止機能付。ライティングソフト「Roxio Creator 10」、DVD再生ソフト「Intervideo WinDVD 8」添付。 ※1：E8260のみ対応。 [注]CPRM再生非対応
[C7]	内蔵スーパーマルチドライブユニット	FMVNSM16	2008.5/中	●※1	×	×	×	×	×	×	●	●	×	×	42,000	CD：読出最大24倍速、CD-R：読出最大24倍速、CD-RW：読出最大24倍速、DVD-ROM：読出最大8倍速、DVD-R：読出最大8倍速、DVD-RW：読出最大6倍速、DVD+R：読出最大8倍速、DVD+R DL(2層)：読出最大4倍速、DVD-R DL：読出最大4倍速、DVD+RW：読出最大8倍速、DVD-RAM：読出最大5倍速 、CD-R：書込最大24倍速、CD-RW：書換最大10倍速、DVD-R：書込最大8倍速、DVD-RW：書換最大6倍速、DVD+R：書込最大8倍速、DVD+R DL(2層)：書込最大4倍速、DVD-R DL：書込最大4倍速、DVD+RW：書換最大8倍速、DVD-RAM：書換最大5倍速、書込時バッファアンダーランエラー防止機能付ライティングソフト「Roxio Creator 10」、DVD再生ソフト「Intervideo WinDVD 8」が添付。 ※1：E8260のみ対応。 [注]CPRM再生非対応
[C8]	内蔵DVD-ROMドライブユニット	FMVNDVD06	2008.5/中	×	●※	×	×	×	×	×	●	●	×	×	24,000	内蔵DVD-ROMドライブユニット。CD：読込最大24倍速、DVD-ROM：読込最大8倍速、DVD再生ソフト「Intervideo WinDVD 8」が添付。 ※S8360のみ対応。
[C9]	内蔵DVD-ROM & CD-R/RWドライブユニット	FMVNCB26	2008.5/中	×	●※	×	×	×	×	×	●	●	×	×	28,000	内蔵DVD-ROM&CD-R/RWドライブユニット。CD：読込最大24倍速、CD-R：読込最大24倍速、CD-RW：読込最大24倍速、DVD-ROM：読込最大8倍速、DVD-R：読込最大6倍速、DVD-R DL(2層)：読込最大4倍速、DVD-RW:読込最大4倍速、DVD+R:読込最大6倍速、DVD+R DL(2層)：読込最大4倍速、DVD+RW:読込最大4倍速、DVD-RAM:読込最大5倍速。バッファアンダーランエラー防止機能付。ライティングソフト「Roxio Creator 10」、DVD再生ソフト「Intervideo WinDVD 8」添付。 ※S8360のみ対応。 [注]CPRM再生非対応
[C10]	内蔵スーパーマルチドライブユニット	FMVNSM14	2008.5/中	×	●※	×	×	×	×	×	●	●	×	×	42,000	CD：読出最大24倍速、CD-R：読出最大24倍速、CD-RW：読出最大24倍速、DVD-ROM：読出最大8倍速、DVD-R：読出最大8倍速、DVD-RW：読出最大6倍速、DVD+R：読出最大8倍速、DVD+R DL(2層)：読出最大4倍速、DVD+RW：読出最大8倍速、DVD-RAM：読出最大3倍速、CD-R：書込最大24倍速、CD-RW：書換最大10倍速、DVD-R：書込最大8倍速、DVD-RW：書換最大6倍速、DVD+R：書込最大8倍速、DVD+R DL(2層)：書込最大4倍速、DVD+RW：書換最大4倍速、DVD-RAM：書換最大5倍速、DVD-R DL：書換最大4倍速、書込時バッファアンダーランエラー防止機能付ライティングソフト「Roxio Creator 10」、DVD再生ソフト「Intervideo WinDVD 8」が添付。※S8360のみ対応。
[C11]	増設用内蔵バッテリユニット	FMVNBT29	済	×	●※1	×	×	×	×	●※2	－	－	－	－	16,800	増設用内蔵バッテリユニット。10.8V、2300mAh リチウムイオン。 ※1：S8360のみ対応。 ※2：MGシリーズのみ対応。
[C12]	バッテリチャージャ	FMV-NCA5	済	×	●※1※3	×	●※2	×	×	×	－	－	－	－	16,800	バッテリ充電器。バッテリを2個同時に接続可能。本体標準の内蔵バッテリパック又はバッテリパック(L)のみ対応。 ※1：Bシリーズでは、本体添付のACアダプタが必要です。Sシリーズでは、ACアダプタ(FMV-AC324/FMV-AC313S)が必要です。 ※2：T、Pシリーズのみ対応。T8260では、ACアダプタ(FMC-AC317C/FMV-AC313S)が必要です。 ※3：Rシリーズには対応しておりません。 [注]バッテリパックまたはバッテリユニットを2個同時に接続可能ですが、充電は1つずつです。

■ハードウェア一覧

●：適用可　×：適用不可　－：無関係

項	品名	型名	提供時期	適応機種							※ 適応OS				希望小売価格(円、税別)	備考
				FMV-LIFEBOOK			FMV-LIFEBOOK(タブレットPC) FMV-STYLISTIC	FMV-LIFEBOOK(FMV-バリューシリーズ)	FMV-BIBLO		Win Vista Business	Win XP Pro	Win XP Tablet PC	Win Vista Home Premium		＊1：H8260 ＊2：E8260 ＊3：A8260 ＊4：S8360 ＊5：R8250 ＊6：B8260 ＊7：U8250 ＊8：T8260、T8160 ＊9：P8260 ＊10：TB14B ＊11：A6260 ＊12：BIBLO NX/A90D ＊13：BIBLO NF/A75D、NF/A55D、NF/A75、NF/A70、NF/A50、NF/A40 ＊14：BIBLO MG90Y/V、MG/A75、MG/A50 ＊15：BIBLO LOOX R/A70、LOOX R/A50 ＊16：BIBLO LOOX U50X/V ※サポートOSについては、62ページをご覧ください。
				H[*1]シリーズ E[*2]シリーズ A[*3]シリーズ	S[*4]シリーズ R[*5]シリーズ B[*6]シリーズ	U[*7]シリーズ	T[*8]シリーズ P[*9]シリーズ TB[*10]シリーズ	A[*11]シリーズ	NX[*12]シリーズ NF[*13]シリーズ	MG[*14]シリーズ LOOX R[*15]シリーズ LOOX U[*16]シリーズ						
[C13]	バッテリチャージャ	FMV-NCA6	済	×	×	×	●※	×	×	×	－	－	－	－	16,800	バッテリ充電器。バッテリを2個同時に接続可能。増設用内蔵バッテリユニットのみ対応。 ※：TBシリーズのみ対応。 [注]増設用内蔵バッテリユニット(FMVNBT25A)対応。 [注]本体添付のACアダプタが必要です。 [注]バッテリパックまたはバッテリユニットを2個同時に接続可能ですが、充電は1つずつです。
[C14]	内蔵バッテリパック	FMVNBP160	済	×	●※1	×	×	×	×	●※2	－	－	－	－	16,800	内蔵バッテリパック。交換用。10.8V、5200mAh。リチウムイオン。 ※1：S8360のみ対応。 ※2：MG/A50のみ対応。
[C15]	ポートリプリケータ	FMV-NPR21	済	×	●※	×	×	×	×	×	－	－	－	－	10,000	各種インタフェース[外部ディスプレイ、シリアル、パラレル、マウス/キーボード、LAN、USB×4]を装備。 ※S8360のみ対応。
[C16]	ポートリプリケータ	FMV-NPR24	済	×	●※1	×	×	×	×	●※2	－	－	－	－	12,000	各種インタフェース[外部ディスプレイ、DVI-D、ヘッドフォン、LAN、USB×4]を装備。 ※1：R8250のみ対応。 ※2：LOOX Rのみ対応。
[C17]	内蔵バッテリパック	FMVNBP166	済	×	●※1	×	×	×	×	●※2	－	－	－	－	11,000	内蔵バッテリパック。交換用。7.2V、5800mAh。リチウムイオン。 ※1：R8250のみ対応。 ※2：LOOX Rのみ対応。
[C18]	内蔵バッテリパック(L)	FMVNBP165	済	×	●※1	×	×	×	×	●※2	－	－	－	－	12,600	内蔵大容量バッテリパック(L)。7.2V、8700mAh。リチウムイオン。 ※1：R8250のみ対応。 ※2：LOOX Rのみ対応。
[C19]	ポートリプリケータ	FMV-NPR9	済	×	●※	×	×	×	×	×	－	－	－	－	10,000	各種インタフェース[外部ディスプレイ、シリアル、パラレル、マウス/キーボード、LAN、USB2.0×2]を装備。 ※B8260のみ対応。
[C20]	内蔵バッテリパック	FMVNBP149	済	×	●※	×	×	×	×	×	－	－	－	－	10,000	内蔵バッテリパック。交換用。7.2V、5200mAh。リチウムイオン。 ※B8260のみ対応。
[C21]	内蔵バッテリパック（L）	FMVNBP150	済	×	●※	×	×	×	×	×	－	－	－	－	12,600	内蔵大容量バッテリパック。7.2V、7800mAh。リチウムイオン。 ※B8260のみ対応。
[C22]	ポートリプリケータ	FMV-NPR23	済	×	×	●※1	×	×	×	●※2	－	－	－	－	12,000	各種インタフェース[外部ディスプレイ、LAN、USB2.0×4]を装備。 ※1：U8250のみ対応。 ※2：LOOX Uシリーズのみ対応。
[C23]	内蔵バッテリパック	FMVNBP161	済	×	×	●※1	×	×	×	●※2	－	－	－	－	10,000	内蔵バッテリパック。交換用。7.2V、2600mAh。リチウムイオン。 ※1：U8250のみ対応。 ※2：LOOX Uシリーズのみ対応。
[C24]	内蔵バッテリパック（L）	FMVNBP162	済	×	×	●※1	×	×	×	●※2	－	－	－	－	12,600	内蔵大容量バッテリパック(L)。7.2V、5200mAh。リチウムイオン。 ※1：U8250のみ対応。 ※2：LOOX Uシリーズのみ対応。
[C25]	ポートリプリケータ	FMV-NPR18	済	×	×	×	●※	×	×	×	－	－	－	－	10,000	各種インターフェース[外部ディスプレイ、DVI-D、LAN、USB2.0×4、ラインアウトを装備] ※：T8260のみ対応。
[C26]	内蔵バッテリパック	FMVNBP154	済	×	×	×	●※	×	×	×	－	－	－	－	16,800	本体内蔵のバッテリパックと同等品、10.8V、5200mAh、リチウムイオン。 ※：T8260のみ対応。
[C27]	ドッキングステーション(スーパーマルチドライブ内蔵)	FMV-NDS3	済	×	×	×	●※	×	×	×	－	－	－	－	48,000	各種インターフェース[外部ディスプレイ、DVI-D、LAN、USB×4、スーパーマルチドライブ、ラインアウト] ※：T8160のみ対応。
[C28]	内蔵バッテリパック	FMVNBP163	済	×	×	×	●※	×	×	×	－	－	－	－	16,800	交換用。本体内蔵のバッテリパックと同等品、10.8V、5800mAh、リチウムイオン。 ※：T8160のみ対応。
[C29]	内蔵バッテリパック(L)	FMVNBP164	済	×	×	×	●※	×	×	×	－	－	－	－	22,800	内蔵大容量バッテリパック、10.8V、8700mAh、リチウムイオン。 ※：T8160のみ対応。
[C30]	ポートリプリケータ	FMV-NPR13	済	×	×	×	●※	×	×	×	－	－	－	－	10,000	各種インターフェース[外部ディスプレイ、LAN、USB2.0×2を装備] ※：P8260のみ対応。
[C31]	内蔵バッテリパック	FMVNBP144	済	×	×	×	●※	×	×	×	－	－	－	－	10,000	交換用。本体内蔵のバッテリパックと同等品、10.8V、2600mAh、リチウムイオン。 ※：P8260のみ対応。
[C32]	内蔵バッテリパック(L)	FMVNBP145	済	×	×	×	●※	×	×	×	－	－	－	－	12,600	内蔵大容量バッテリパック、10.8V、5200mAh、リチウムイオン。 ※：P8260のみ対応。
[C33]	ドッキングステーション	FMV-TBDS07	2008.5/下	×	×	×	●※	×	×	×	－	－	－	－	48,000	各種インターフェース[外部ディスプレイ、IEEE1394、LAN、USB×3、スーパーマルチドライブ、ラインアウト] ※：TBシリーズのみ対応。
[C34]	簡易スタンド	FMV-TBS01	済	×	×	×	●※	×	×	×	－	－	－	－	4,000	折り畳んで携帯が可能、質量約200g。 ※：TBシリーズのみ対応。
[C35]	内蔵バッテリパック	FMVTBBP109	済	×	×	×	●※	×	×	×	－	－	－	－	14,000	交換用。本体内蔵のバッテリパックと同等品、10.8V、5200mAh、リチウムイオン。 ※：TBシリーズのみ対応。
[C36]	内蔵バッテリパック(L)	FMVTBBP110	済	×	×	×	●※	×	×	×	－	－	－	－	22,000	内蔵大容量バッテリパック、10.8V、7800mAh、リチウムイオン。 ※：TBシリーズのみ対応。
[C37]	S端子変換ケーブル	FMV-NCBL3	済	×	×	×		×	×	●※	－		－	－	2,500	ビデオ出力(専用端子)をS端子に変換するケーブル。 ※MG90Y/Vのみ対応。
[C38]	内蔵バッテリパック	FMVNBP159	済	×	×	×	×	×	×	●※1	－	－	－	－	16,800	内蔵バッテリパック。交換用。10.8V、5800mAh。リチウムイオン。 ※1：MG90Y/V、MG/A75のみ対応。
[C39]	ACアダプタ	FMV-AC323	済	●※1	●※2	×	×	×	●※3	×	－	－	－	－	8,400	ACアダプタ。標準添付のACアダプタと同等品。 [注]添付ACケーブルは国内仕様(AC100V)のためAC100V以外でご使用になる場合は、その電圧にあったACケーブルを用意する必要があります。 ※1：H8260のみ対応。 ※2：S8360でポートリプリケータ使用時のみ対応。 ※3：NXのみ対応。

■ハードウェア一覧

●：適用可　×：適用不可　－：無関係

項	品名	型名	提供時期	適応機種							※ 適応OS				希望小売価格(円、税別)	備考
				FMV-LIFEBOOK			FMV-LIFEBOOK(タブレットPC) FMV-STYLISTIC	FMV-LIFEBOOK(FMV-バリューシリーズ)	FMV-BIBLO		Win Vista Business	Win XP Pro	Win XP Tablet PC	Win Vista Home Premium		＊1：H8260 ＊2：E8260 ＊3：A8260 ＊4：S8360 ＊5：R8250 ＊6：B8260 ＊7：U8250 ＊8：T8260、T8160 ＊9：P8260 ＊10：TB14B ＊11：A6260 ＊12：BIBLO NX/A90D ＊13：BIBLO NF/A75D、NF/A55D、NF/A75、NF/A70、NF/A50、NF/A40 ＊14：BIBLO MG90Y/V、MG/A75、MG/A50 ＊15：BIBLO LOOX R/A70、LOOX R/A50 ＊16：BIBLO LOOX U50X/V ※サポートOSについては、62ページをご覧ください。
				H[*1]シリーズ E[*2]シリーズ A[*3]シリーズ	S[*4]シリーズ R[*5]シリーズ B[*6]シリーズ	U[*7]シリーズ	T[*8]シリーズ P[*9]シリーズ TB[*10]シリーズ	A[*11]シリーズ	NX[*12]シリーズ NF[*13]シリーズ	MG[*14]シリーズ LOOX R[*15]シリーズ LOOX U[*16]シリーズ						
[C40]	ACアダプタ	FMV-AC320C	済	●※1	●※5	×	×	●※2	●※3	●※4	－	－	－	－	8,400	ACアダプタ。標準添付のACアダプタと同等品。 [注]添付ACケーブルは国内仕様(AC100V)のためAC100V以外でご使用になる場合は、その電圧にあったACケーブルを用意する必要があります。 ※1：A8260(Celeron)のみ対応。 ※2：Celeron® 搭載モデルのみ対応。 ※3：NF/A55D、NF/A40のみ対応。 ※4：MG/A50のみ対応。 ※5：S8360(Celeron)のみ対応。
[C41]	ACアダプタ	FMV-AC322C	済	×	×	×	●※1	×	×	×	－	－	－	－	8,400	ACアダプタ。標準添付のACアダプタと同等品。 [注]添付ACケーブルは国内仕様(AC100V)のためAC100V以外でご使用になる場合は、その電圧にあったACケーブルを用意する必要があります。 ※1：T8260のみ対応。
[C42]	ACアダプタ	FMV-AC313S	済	×	●※1	●	●※2	×	×	●※3	－	－	－	－	5,800	ACアダプタ。標準添付のACアダプタと同等品。小型・軽量タイプ。 [注]添付ACケーブルは国内仕様(AC100V)のためAC100V以外でご使用になる場合は、その電圧にあったACケーブルを用意する必要があります。 ※1：B8260のみ対応。 ※2：P8260のみ対応。 ※3：LOOX Uのみ対応。
[C43]	ACアダプタ	FMV-AC324	済	×	●※1	×	×	×	×	●※2	－	－	－	－	8,400	ACアダプタ。標準添付のACアダプタと同等品。小型・軽量タイプ。 [注]添付ACケーブルは国内仕様(AC100V)のためAC100V以外でご使用になる場合は、その電圧にあったACケーブルを用意する必要があります。 ※1：R8250のみ対応。 ※2：LOOX Rのみ対応。
[C44]	ACアダプタ	FMV-AC325	済	●※1	●※2	×	×	●※3	●※4	●※5	－	－	－	－	8,400	ACアダプタ。標準添付のACアダプタと同等品。 [注]添付ACケーブルは国内仕様(AC100V)のためAC100V以外でご使用になる場合は、その電圧にあったACケーブルを用意する必要があります。 ※1：E8260、A8260(Core 2 Duo搭載モデル)のみ対応。 ※2：S8360(Core 2 Duo)のみ対応。 ※3：Core 2 Duo搭載モデルのみ対応。 ※4：NF/A75D、NF/A75、NF/A70、NF/A50のみ対応。 ※5：MG90Y/V、MG/A75のみ対応。
[C45]	ACアダプタ	FMV-AC317D	2008.6/下	×	×	×	●※	×	×	×	－	－	－	－	8,400	ACアダプタ。標準添付のACアダプタと同等品。 [注]添付ACケーブルは国内仕様(AC100V)のためAC100V以外でご使用になる場合は、その電圧にあったACケーブルを用意する必要があります。 ※：T8160、TB14/Bのみ対応。

■ハードウェア一覧

●：適用可　×：適用不可　－：無関係

項	品名	型名	提供時期	適応機種							※ 適応OS				希望小売価格(円、税別)	備考
				FMV-LIFEBOOK			FMV-LIFEBOOK(タブレットPC) FMV-STYLISTIC	FMV-LIFEBOOK(FMV-バリューシリーズ)	FMV-BIBLO		Win Vista Business	Win XP Pro	Win XP Tablet PC	Win Vista Home Premium		＊1：H8260 ＊2：E8260 ＊3：A8260 ＊4：S8360 ＊5：R8250 ＊6：B8260 ＊7：U8250 ＊8：T8260、T8160 ＊9：P8260 ＊10：TB14B ＊11：A6260 ＊12：BIBLO NX/A90D ＊13：BIBLO NF/A75D、NF/A55D、NF/A75、NF/A70、NF/A50、NF/A40 ＊14：BIBLO MG90Y/V、MG/A75、MG/A50 ＊15：BIBLO LOOX R/A70、LOOX R/A50 ＊16：BIBLO LOOX U50X/V ※サポートOSについては、62ページをご覧ください。
				H[*1]シリーズ E[*2]シリーズ A[*3]シリーズ	S[*4]シリーズ R[*5]シリーズ B[*6]シリーズ	U[*7]シリーズ	T[*8]シリーズ P[*9]シリーズ TB[*10]シリーズ	A[*11]シリーズ	NX[*12]シリーズ NF[*13]シリーズ	MG[*14]シリーズ LOOX R[*15]シリーズ LOOX U[*16]シリーズ						
D：入力機器																
[D1]	OADGキーボード（109A対応）	FMV-KB324	済	●※1※2	●※2※3	×	×	×	×	×	●	●	×	×	11,000	JIS配列準拠日本語準拠キーボード。PS/2接続。109Aキー。BL-ライトグレー色。 ※1：H8260のみ対応。 ※2：ポートリプリケータが必要になります。 ※3：S8360、B8260のみ対応。
[D2]	JISキーボード（エミュレータ対応）	FMV-KB101	済	●※1※2	●※2※3	×	×	×	×	×	●	●	×	×	25,000	エミュレータ対応JISキーボード。PS/2接続。141キー。 ※1：H8260のみ対応。 ※2：ポートリプリケータが必要になります。 ※3：S8360、B8260のみ対応。
[D3]	OADGキーボード（109キー/USB）	FMV-KB333	済	●	●	●	●	●	●	●	●	●	●	●	11,000	OADG準拠キーボード。USB接続。109キー。BL-ライトグレー色。
[D4]	USBテンキーボード	FMV-NTKB3	済	●	●	●	●	●	●※	●	●	●	●	●	10,600	テンキーボード。USB接続。クールブラック色。USBインターフェースはありません。 ※NXシリーズ、NF/A75D、NF/A55D、NF/A75、NF/A70では未サポート。
[D5]	テンキーボードカバー	FMV-NTKBC1	済	－	－	－	－	－	－	－	－	－	－	－	1,800	FMV-NTKB3専用キー入力覗き見防止カバー。
[D6]	ワイヤレスキーボード(フラットポイント付)	FMV-TBKB03	済	×	×	×	●※	×	×	×	●	×	●	×	17,000	OADG準拠87キー、ワイヤレスキーボード(専用赤外線ポート使用、キーピッチ19mm、キーストローク3mm)、フラットポイント付、 ※TB14Bのみ。
[D7]	マウス	FMV-MO109	済	●※1※2	●※2※3	×	×	×	×	×	●	●	×	×	5,800	マウス。PS/2接続。スペースパール色。スクロール機能付。 ※1：H8260のみ対応。 ※2：ポートリプリケータが必要になります。 ※3：S8360、B8260のみ対応。
[D8]	USBマウス	FMV-MO204	済	●	●	●	●	●	×	×	●	●	●	×	5,800	マウス。USB接続。スクロール機能付。スペースパール色。
[D9]	USBマウス（光学式）	FMV-MO305	済	●	●	●	●	●	×	×	●	●	●	×	5,800	光学式のマウス。USB接続。スクロール機能付。パールオフホワイト色。
[D10]	小型マウス（レーザー）	FMV-MO501	2008.5/中	●	●	●	●	●	×	×	●	●	●	×	7,000	レーザー式の小型マウス。USB接続。スクロール機能付。グレーメタリック/シルバー色。
[D11]	USBマウス（光学式）	FMV-MO306	済	×	×	×	×	×	●	●	×	×	×	●	3,000	光学式のマウス。USB接続。横スクロール機能付。プラチナシルバー/ファルコングレー色(ツートン)。
[D12]	磁気カードリーダ	FMV-MCR112	済	●	●	●	●	●	●	●	●	●	●	●	33,000	磁気カード読み取り装置。USB接続。キーボード/バーコードタッチリーダ(FMV-BCR213)と同時入力不可。
[D13]	バーコードタッチリーダ	FMV-BCR213	済	●	●	●	●	●	●	●	●	●	●	●	37,000	バーコード読み取り装置(タッチ式)。読み取り幅最大65mm。USB接続。 [注]ポートリプリケータ、ドッキングステーション、および、外付けのUSBハブ経由での接続不可。キーボード/磁気カードリーダ(FMV-MCR112)と同時入力不可。

■ハードウェア一覧

●：適用可　×：適用不可　ー：無関係

備考：
*1：H8260　*2：E8260　*3：A8260　*4：S8360　*5：R8250　*6：B8260　*7：U8250　*8：T8260、T8160　*9：P8260　*10：TB14B
*11：A6260　*12：BIBLO NX/A90D　*13：BIBLO NF/A75D、NF/A55D、NF/A75、NF/A70、NF/A50、NF/A40　*14：BIBLO MG90Y/V、MG/A75、MG/A50　*15：BIBLO LOOX R/A70、LOOX R/A50　*16：BIBLO LOOX U50X/V

※サポートOSについては、62ページをご覧ください。

項	品名	型名	提供時期	適応機種 FMV-LIFEBOOK H*1/E*2/A*3シリーズ	FMV-LIFEBOOK S*4/R*5/B*6シリーズ	FMV-LIFEBOOK U*7シリーズ	FMV-LIFEBOOK(タブレットPC) FMV-STYLISTIC T*8/P*9/TB*10シリーズ	FMV-LIFEBOOK(FMV-バリューシリーズ) A*11シリーズ	FMV-BIBLO NX*12/NF*13シリーズ	FMV-BIBLO MG*14/LOOX R*15/LOOX U*16シリーズ	※適応OS Win Vista Business	Win XP Pro	Win XP Tablet PC	Win Vista Home Premium	希望小売価格(円、税別)	備考
E：ディスプレイ																
[E1]	カラー液晶ディスプレイ-20	VL-202VH	済	● ※1	●	●	● ※2	●	×	×	●	●	●	×	90,000	20.1型TFTカラーLCD、アナログインターフェース、デジタルインターフェース(DVI-I)、640×400/480、720×400、800×600、1024×768、1280×1024、1600×1200、TFT高画質液晶パネル(IPSパネル)採用[輝度250cd/㎡、視野角：上下/左右178°、コントラスト比700対1、高速応答]、sRGB対応、表示色最大1677万色、画素ピッチ0.255mm×0.255mm、水平周波数31.5〜80kHz、USBハブ内蔵(USB1.1準拠、入力×1、出力×2)、VESA壁掛け対応、DDC2B【Plug＆Play機能】対応、スイーベル左右合計90度対応。 ※1：デジタルインターフェースはH8260のみポートリプリケータ経由により接続可能。 ※2：デジタルインターフェースはT8260･T8160のみポートリプリケータ/ドッキングステーション経由により接続可能。
[E2]	カラー液晶ディスプレイ-19 ワイド	VL-192SSW	済	●	●	●	●	●	×	×	●	●	●	×	45,000	19型ワイドTFTカラーLCD、アナログインターフェース、640×400/480、720×400、800×600、1024×768、1440×900、TFT液晶パネル採用[輝度300cd/㎡、視野角：上下/左右160°、コントラスト比850対1、高速応答]、sRGB対応、表示色最大1677万色、画素ピッチ0.284mm×0.284mm、水平周波数31.5〜60kHz、明るさセンサー搭載、ステレオスピーカー内蔵(1W×2)、VESA壁掛け対応、DDC/CI【Plug＆Play機能】対応、スイーベル左右合計180度対応。
[E3]	カラー液晶ディスプレイ-19	VL-192SS	済	● ※1	●	●	● ※2	●	×	×	●	●	●	×	70,000	19型TFTカラーLCD、アナログインターフェース、デジタルインターフェース(DVI-D)、640×400/480、720×400、800×600、1024×768、1280×1024、TFT液晶パネル採用[輝度300cd/㎡、視野角：上下130°、左右150°、コントラスト比700対1、高速応答]、sRGB対応、表示色最大1677万色、画素ピッチ0.294mm×0.294mm、水平周波数31.5〜80kHz、USBハブ内蔵(USB1.1準拠、入力×1、出力×2)、ステレオスピーカー内蔵(1W×2)、VESA壁掛け対応、HDCP対応、DDC/CI【Plug＆Play機能】対応、スイーベル左右合計180度対応。 ※1：デジタルインターフェースはH8260のみポートリプリケータ経由により接続可能。 ※2：デジタルインターフェースはT8260・T8160のみポートリプリケータ/ドッキングステーション経由により接続可能。
[E4]	カラー液晶ディスプレイ-19	VL-191SE	済	●	●	●	●	●	×	×	●	●	●	×	50,000	19型TFTカラーLCD、アナログインターフェース、640×400/480、720×400、800×600、1024×768、1280×1024、TFT液晶パネル採用[輝度300cd/㎡、視野角：上下130°、左右150°、コントラスト比700対1、高速応答]、sRGB対応、表示色最大1677万色、画素ピッチ0.294mm×0.294mm、水平周波数31.5〜80kHz、VESA壁掛け対応、DDC2B【Plug＆Play機能】対応、スイーベル左右合計180度対応。
[E5]	カラー液晶ディスプレイ-17	VL-176SE	済	●	●	●	●	●	×	×	●	●	●	×	39,000	17型TFTカラーLCD、アナログインターフェース、640×400/480、720×400、800×600、1024×768、1280×1024、TFT液晶パネル採用[輝度250cd/㎡、視野角：上下130°、左右140°、コントラスト比500対1、高速応答]、sRGB対応、表示色最大1677万色、画素ピッチ0.264mm×0.264mm、水平周波数31.5〜80kHz、VESA壁掛け対応、DDC/CI【Plug＆Play機能】対応、スイーベル左右合計180度対応。

■ハードウェア一覧

●：適用可　×：適用不可　－：無関係

項	品名	型名	提供時期	適応機種 FMV-LIFEBOOK H*1シリーズ E*2シリーズ A*3シリーズ	FMV-LIFEBOOK S*4シリーズ R*5シリーズ B*6シリーズ	FMV-LIFEBOOK U*7シリーズ	FMV-LIFEBOOK(タブレットPC) FMV-STYLISTIC T*8シリーズ P*9シリーズ TB*10シリーズ	FMV-LIFEBOOK(FMV-バリューシリーズ) A*11シリーズ	FMV-BIBLO NX*12シリーズ NF*13シリーズ	FMV-BIBLO MG*14シリーズ LOOX R*15シリーズ LOOX U*16シリーズ	※ 適応OS Win Vista Business	Win XP Pro	Win XP Tablet PC	Win Vista Home Premium	希望小売価格(円、税別)	備考
																＊1：H8260 ＊2：E8260 ＊3：A8260 ＊4：S8360 ＊5：R8250 ＊6：B8260 ＊7：U8250 ＊8：T8260、T8160 ＊9：P8260 ＊10：TB14B ＊11：A6260 ＊12：BIBLO NX/A90D ＊13：BIBLO NF/A75D、NF/A55D、NF/A75、NF/A70、NF/A50、NF/A40 ＊14：BIBLO MG90Y/V、MG/A75、MG/A50 ＊15：BIBLO LOOX R/A70、LOOX R/A50 ＊16：BIBLO LOOX U50X/V ※サポートOSについては、62ページをご覧ください。
F：通信機器																
[F1]	ワイヤレスLANカード	FMV-JW482	済	●※1	●※1	×	×	●	×	×	●	●	×	×	9,800	IEEE802.11a(J52、W52、W53)/b/g準拠のワイヤレスLANカード。PC Card Standard準拠。Wi-Fi準拠。 転送レート：54/48/36/24/18/12/9/6Mbps(IEEE802.11a/g準拠)(速度自動切替) 11/5.5/2/1Mbps(IEEE802.11b準拠)(速度自動切替) 高速化技術Super AG™ 対応。(Windows® XPのみ対応) セキュリティ規格：IEEE802.1X、WPA/WPA2対応。 ※1：カスタムメイドでIEEE802.11a/g無線LANを選択時は使用不可。 [注]IEEE802.11gとIEEE802.11bの混在使用が可能。(それぞれ通信速度が落ちる場合があります) [注]IEEE802.11a機能を使用の場合、屋内専用です。屋外ではご使用になれません。 [注]本製品は日本仕様です。日本以外ではご使用になれません。〈複数LAN構成の可否につきましては、P44、P69「複数LAN同時通信の可否について」をご参照下さい〉
[F2]	ワイヤレスLANステーション	FMWT-56AG	済	●※1	●※1	●※1	●	●※1	●	●	●	●	●	●	87,000	IEEE802.11a(W52、W53)/b/g準拠の無線LAN用基地局。Wi-Fi準拠。 転送レート：54/48/36/24/18/12/9/6Mbps(IEEE802.11a/g準拠)(速度自動切替) 11/5.5/2/1Mbps(IEEE802.11b準拠)(速度自動切替) 高速化技術Super AG™ 対応。 有線インターフェース：LANインターフェース(100BASE-TX/10BASE-T)RJ-45×1。 セキュリティ規格：IEEE802.1X、WPA/WPA2対応。 管理機能：SNMP、syslog、タグVLAN、認証VLAN、簡易ロードバランス対応。 無線LAN端末台数：IEEE802.11aとIEEE802.11b/gそれぞれ最大20台、計40台(推奨)。 無線LANアクセスポイント管理ツール、(WinVista、WinXP Pro/Home、Win2000、WinServer2003対応)。 延長アンテナ標準添付。 ※無線LAN機器との通信距離は見通しのよいところで、IEEE802.11aで約15m、IEEE802.11b、IEEE802.11gで約25m。 ※管理ツールは有線LANで接続されたパソコン本体にて使用。 [注]IEEE802.11gとIEEE802.11bの混在使用が可能。(それぞれ通信速度が落ちる場合があります) [注]IEEE802.11a機能を使用の場合、屋内専用です。屋外ではご使用になれません。 [注]本製品は日本仕様です。日本以外ではご使用になれません。 ※1：FMV-JW482搭載時、及び内蔵無線LAN搭載時のみ対応。
[F3]	電源供給ユニット	FMWT-PE13	済	－	－	－	－	－	－	－	－	－	－	－	20,000	PoE(Power over Ethernet)による電源供給装置。FMWT-56AG近くにコンセントがなく電源確保が困難な場合に、LANケーブルによる電源供給が可能。(最長100m)
[F4]	TA機能付ネットワークステーション	FMNS-101	済	●	●	●	●	●	×	×	×	●※1	●	×	37,800	ISDNターミナルアダプタ、ISDNダイヤルアップルータ、ブロードバンドルータ機能を持つネットワークステーション。ISDN通信速度：128/64kbps(同期)、57.6k/38.4k/19.2k/9.6kbps(非同期)。PIAFS通信速度： 32K/64kbps。 [注]電源OFF時(停電時)、アナログポートTEL1以外に接続した機器及びS/T点インタフェースに接続した機器は使用できません。 [注]本装置とパソコン本体間は非同期通信のみサポート(エミュレータ接続は不可)。 [注]RS-232C接続時は、パソコン本体の最大通信速度が115.2kbpsのため、128kbpsの最大値での通信を行うことができません。 [注]ターミナルアダプタモードとルータモードは排他動作。 [注]S3/S4は未サポートです。 ※USB接続はファームウェアV 1.22以降が必要です。 ※1：Win Vista® インストール時は使用できません。

■ハードウェア一覧

●：適用可　×：適用不可　－：無関係

項	品名	型名	提供時期	適応機種 FMV-LIFEBOOK H*1 シリーズ / E*2 シリーズ / A*3 シリーズ	FMV-LIFEBOOK S*4 シリーズ / R*5 シリーズ / B*6 シリーズ	FMV-LIFEBOOK U*7 シリーズ	FMV-LIFEBOOK (タブレットPC) FMV-STYLISTIC T*8 シリーズ / P*9 シリーズ / TB*10 シリーズ	FMV-LIFEBOOK (FMV-バリューシリーズ) A*11 シリーズ	FMV-BIBLO NX*12 シリーズ / NF*13 シリーズ	FMV-BIBLO MG*14 シリーズ / LOOX R*15 シリーズ / LOOX U*16 シリーズ	※ 適応OS Win Vista Business	Win XP Pro	Win XP Tablet PC	Win Vista Home Premium	希望小売価格(円、税別)	備考
																*1：H8260 *2：E8260 *3：A8260 *4：S8360 *5：R8250 *6：B8260 *7：U8250 *8：T8260、T8160 *9：P8260 *10：TB14B *11：A6260 *12：BIBLO NX/A90D *13：BIBLO NF/A75D、NF/A55D、NF/A75、NF/A70、NF/A50、NF/A40 *14：BIBLO MG90Y/V、MG/A75、MG/A50 *15：BIBLO LOOX R/A70、LOOX R/A50 *16：BIBLO LOOX U50X/V ※サポートOSについては、62ページをご覧ください。
[F5]	ツイストペアケーブル(エンハンスドカテゴリ5)	TPCBL-C005	済	－	－	－	－	－	－	－	－	－	－	－	*3,500	5m	LANインターフェース-HUB間接続ケーブル。1000BASE-T/100BASE-TX/10BASE-T用(エンハンスドカテゴリ5)
		TPCBL-C010	済	－	－	－	－	－	－	－	－	－	－	－	*3,900	10m	
		TPCBL-C015	済	－	－	－	－	－	－	－	－	－	－	－	*4,700	15m	
		TPCBL-C030	済	－	－	－	－	－	－	－	－	－	－	－	*7,200	30m	
		TPCBL-C050	済	－	－	－	－	－	－	－	－	－	－	－	*10,300	50m	
		TPCBL-C100	済	－	－	－	－	－	－	－	－	－	－	－	*18,000	100m	*標準価格(円、税別)
[F6]	ツイストペアケーブル(カテゴリ5)	TPCBL-B005	済	－	－	－	－	－	－	－	－	－	－	－	*2,650	5m	100BASE-TX/10BASE-T対応LANケーブル(カテゴリ5)。1000BASE-T通信には対応していません。
		TPCBL-B010	済	－	－	－	－	－	－	－	－	－	－	－	*3,000	10m	
		TPCBL-B015	済	－	－	－	－	－	－	－	－	－	－	－	*3,600	15m	
		TPCBL-B030	済	－	－	－	－	－	－	－	－	－	－	－	*5,500	30m	
		TPCBL-B050	済	－	－	－	－	－	－	－	－	－	－	－	*7,900	50m	
		TPCBL-B100	済	－	－	－	－	－	－	－	－	－	－	－	*13,800	100m	*標準価格(円、税別)
[F7]	変換ケーブル(LAN/CRT)	FMV-NCBL4	済	×	×	●	×	×	×	●※	－	－	－	－	4,000	100BASE-TX/10BASE-Tインターフェース兼外部CRT(アナログRGB Mini D-SUB15ピン)コネクタケーブル。※LOOX Uシリーズのみ対応。

〈無線LANのIEEE802.11bのサポートチャンネルについて〉

・内蔵無線LAN搭載モデルは、チャンネル 14 はサポートしていません。

〈複数LAN同時通信の可否について〉

・OSが、Win Vista® Business/Win Vista® Home Premium/WinXP Pro/WinXP Home/WinXP Tablet PC Editionの場合、複数のLANによる同時通信が可能になります。

●：同時通信可能　×：同時通信不可能　－：構成上不可能

LAN形式の組み合わせ		内蔵無線LAN搭載モデル	ワイヤレスLANカード(FMV-JW482)
有線LAN搭載モデル	(標準搭載)	●	●
内蔵無線LAN搭載モデル	(標準搭載・カスタムメイド)	－	×
ワイヤレスLANカード(FMV-JW482)	(オプション)	×	－

■ハードウェア一覧

●：適用可　×：適用不可　－：無関係

項	品名	型名	提供時期	適応機種 FMV-LIFEBOOK H[*1]シリーズ E[*2]シリーズ A[*3]シリーズ	FMV-LIFEBOOK S[*4]シリーズ R[*5]シリーズ B[*6]シリーズ	FMV-LIFEBOOK U[*7]シリーズ	FMV-LIFEBOOK(タブレットPC) FMV-STYLISTIC T[*8]シリーズ P[*9]シリーズ TB[*10]シリーズ	FMV-LIFEBOOK(FMV-バリューシリーズ) A[*11]シリーズ	FMV-BIBLO NX[*12]シリーズ NF[*13]シリーズ	FMV-BIBLO MG[*14]シリーズ LOOX R[*15]シリーズ LOOX U[*16]シリーズ	※ 適応OS Win Vista Business	Win XP Pro	Win XP Tablet PC	Win Vista Home Premium	希望小売価格(円、税別)	備考
																＊1：H8260 ＊2：E8260 ＊3：A8260 ＊4：S8360 ＊5：R8250 ＊6：B8260 ＊7：U8250 ＊8：T8260、T8160 ＊9：P8260 ＊10：TB14B ＊11：A6260 ＊12：BIBLO NX/A90D ＊13：BIBLO NF/A75D、NF/A55D、NF/A75、NF/A70、NF/A50、NF/A40 ＊14：BIBLO MG90Y/V、MG/A75、MG/A50 ＊15：BIBLO LOOX R/A70、LOOX R/A50 ＊16：BIBLO LOOX U50X/V ※サポートOSについては、62ページをご覧ください。
G：補助記憶装置																
[G1]	スーパーマルチドライブユニット	FMV-NSM52	済	●	●	●	● ※1	●	×	● ※2	●	●	●	●	49,800	DVD媒体への書込が可能なポータブルタイプのUSB(USB2.0対応)接続外付けスーパーマルチドライブユニット。 DVD-R DL、DVD+R DL(2層記録)など、多彩なメディアに対応。 【データ転送速度】 DVD-RAM書込：最大5倍速、DVD-R、DVD+R書込：最大8倍速、DVD-R DL：最大4倍速、DVD-RW、DVD+RW：最大6倍速、DVD+R DL：最大4倍速、CD-R書込：最大24倍速、CD-RW書込：最大16倍速、バッファアンダーランエラー防止機能内蔵 DVD-RAM読出：最大5倍速、DVD-R、DVD+R、DVD-ROM読出：最大8倍速、DVD-R DL、DVD-RW、DVD+R DL、DVD+RW読出：最大6倍速、CD-R、CD-RW、CD-ROM読出：最大24倍速 添付品：ACアダプタ、電源コード、USBケーブル、CD-ROM(アプリソフト、DVD-RAMドライバー)、取扱説明書 添付ソフト：Roxio Easy Media Creator 9、WinDVD 「ドライバーズディスク2 & ユーティリティディスク」からのCDブートに対応しています。 ※1：T8160、P8260、TB14Bではリカバリディスクからの CDブートに対応しています。 ※2：LOOX Uシリーズのみ対応。
[G2]	DVD-ROM&CD-R/RWドライブユニット	FMV-NCB53	済	●	●	●	● ※1	●	×	● ※2	●	●	●	●	29,800	ポータブルタイプのUSB(USB2.0対応)接続外付けDVD-ROM & CD-R/RWドライブユニット。 【データ転送速度】 DVD-ROM読出：最大8倍速、DVD-R、DVD-RW、DVD+R、DVD+R DL、DVD+RW：最大4倍速、DVD-RAM読出：最大2倍速、CD-ROM、CD-R、CD-RW読出：最大24倍速、CD-R書込：最大24倍速、CD-RW書換：最大24倍速、バッファアンダーラインエラー防止機能内蔵 添付品：ACアダプタ、電源コード、USBケーブル、取扱説明書 添付ソフト：Roxio Easy Media Creator 9、WinDVD 「ドライバーズディスク2 & ユーティリティディスク」からのCDブートに対応しています。 ※1：T8160、P8260、TB14Bではリカバリディスクからの CDブートに対応しています。 ※2：LOOX Uシリーズのみ対応。
[G3]	FDDユニット（USB）	FMV-NFD52S	済	●	●	●	●	●	●	●	●	●	●	●	10,000	外付3.5型FDDユニット。USB接続。 [注]OASYS専用FDは使用できません。
[G4]	ハードディスクユニット-300GB（LAN/RAID）	FMHD-30LR	済	●	●	●	●	●	●	●	●	●	●	●	298,000	RAID1(ミラーリング)、ホットスワップ対応のNetwork HDD。300GBハードディスクユニット、LANインタフェース(1000BASE-T、100BASE-TX、または10BASE-T)によりネットワーク(LAN)に接続可能。ローカルで本体PCと接続可能。Webブラウザにより簡単設定、共有フォルダに対するアカウント設定、パスワード設定が可能。データコピー機能、アカウント・ドメイン連携機能、廃棄時のHDDデータ消去機能等を搭載。
[G5]	ハードディスクユニット-160GB（LAN/RAID）	FMHD-16LR3	済	●	●	●	●	●	●	●	●	●	●	●	248,000	RAID1(ミラーリング)、ホットスワップ対応のNetwork HDD。160GBハードディスクユニット、LANインターフェース(1000BASE-T、100BASE-TX、10BASE-T)により、ネットワーク(LAN)に接続可能。ローカルで本体PCと接続可能。Webブラウザにより簡単設定、共有フォルダに対するアカウント設定、パスワード設定が可能。データコピー機能、アカウント・ドメイン連携機能、廃棄時のHDDデータ消去機能等を搭載。
[G6]	ハードディスクユニット-300GB（RAID交換用）	FMHDC-30LR	済	－	－	－	－	－	－	－	－	－	－	－	110,000	FMHD-30LRの交換用300GBハードディスクユニット。
[G7]	ハードディスクユニット-160GB（RAID交換用）	FMHDC16LR3	済	－	－	－	－	－	－	－	－	－	－	－	74,000	FMHD-16LR3の交換用160GBハードディスクユニット。

■ハードウェア一覧

●：適用可　×：適用不可　－：無関係

項	品名	型名	提供時期	適応機種 FMV-LIFEBOOK H[*1]シリーズ E[*2]シリーズ A[*3]シリーズ	FMV-LIFEBOOK S[*4]シリーズ R[*5]シリーズ B[*6]シリーズ	FMV-LIFEBOOK U[*7]シリーズ	FMV-LIFEBOOK(タブレットPC) FMV-STYLISTIC T[*8]シリーズ P[*9]シリーズ TB[*10]シリーズ	FMV-LIFEBOOK(FMV-バリューシリーズ) A[*11]シリーズ	FMV-BIBLO NX[*12]シリーズ NF[*13]シリーズ	FMV-BIBLO MG[*14]シリーズ LOOX R[*15]シリーズ LOOX U[*16]シリーズ	※ 適応OS Win Vista Business	Win XP Pro	Win XP Tablet PC	Win Vista Home Premium	希望小売価格(円、税別)	備考
																＊1：H8260 ＊2：E8260 ＊3：A8260 ＊4：S8360 ＊5：R8250 ＊6：B8260 ＊7：U8250 ＊8：T8260、T8160 ＊9：P8260 ＊10：TB14B ＊11：A6260 ＊12：BIBLO NX/A90D ＊13：BIBLO NF/A75D、NF/A55D、NF/A75、NF/A70、NF/A50、NF/A40 ＊14：BIBLO MG90Y/V、MG/A75、MG/A50 ＊15：BIBLO LOOX R/A70、LOOX R/A50 ＊16：BIBLO LOOX U50X/V ※サポートOSについては、62ページをご覧ください。
H：拡張機器																
[H1]	指紋認識装置	FS-300U	済	● ※1	● ※1 ※2	×	×	●	×	×	●	●	×	×	15,000	指紋認識装置。(スライド型センサータイプ)USB接続。他人受理率：0.0002%。 認証ソフトウェア「SMARTACCESS/Basic」添付。手のひら静脈認証マウスセンサーセットとの同時使用不可。 ※1：カスタムメイドで内蔵型指紋センサー選択時は非対応。 ※2：Sシリーズのみ対応。 [注]Secure Login Boxやスマートカードホルダーなど他の認証製品と連携して動作させるには、SMARTACCESS/Premium V1.1(別売)が必要になることがあります。
[H2]	手のひら静脈認証マウスセンサーセット	FAT13M1MNG(グレー) FAT13M1MNB(黒) FAT13M1MNW(白)	済	●	●	×	×	●	×	×	●	●	×	×	オープン価格	マウス内蔵型の手のひら静脈認証装置。USB接続。 利用時にはSecure Login Box(FMSE-C401)、SMARTACCESS/Premium V1.1又はV2.0が必要。内蔵型または外付けの指紋センサーとの同時使用不可。
[H3]	スタンダードセンサーセット	FAT13M1DNG(グレー) FAT13M1DNB(黒) FAT13M1DNW(白)	済	●	●	×	×	●	×	×	●	●	×	×	オープン価格	手のひら静脈認証装置。USB接続。 利用時にはSecure Login Box(FMSE-C401)、SMARTACCESS/Premium V1.1又はV2.0が必要。内蔵型または外付けの指紋センサーとの同時使用不可。
[H4]	Secure Login Box	FMSE-C401	2008.7/下	－	－	－	－	－	－	－	●	●	●	●	798,000	Windowsログオンや、各種アプリケーションへのログオンを、パスワードに代わり指紋や手のひら静脈により認証するセキュリティシステムを構築するための装置。標準2台構成。最大3000ユーザに対応。 [注]クライアント用ソフトウェアとして「SMARTACCESS/Premium V1.1、またはV2.0」(別売)が必要。
[H5]	Secure Login Box	FMSE-C4A1	2008.7/下	－	－	－	－	－	－	－	●	●	●	●	398,000	Secure Login Box(FMSE-C401)用増設専用オプション。最大1500ユーザ追加に対応。 [注1]利用時にはSecure Login Box(FMSE-C401)が必須。 [注2]クライアント用ソフトウェアとして「SMARTACCESS/Premium V1.1、またはV2.0」(別売)が必要。
[H6]	高機能無停電電源装置(Smart-UPS 1500J)	GP5SUP110	済	－	－	－	－	－	－	－	－	－	－	－	97,000	瞬断/停電時等の発生時にSecure Login Boxに電源を供給するための装置。 ・定格電圧：100V ・定格容量：1500VA/980W ・コンセント：8 ・外観色：黒 ・自立型 ・専用USP接続ケーブル「GP5S-613」が別途必要 ※UPSに接続するSecure Login Boxの合計がUPSの定格容量以下(定格皮相電力[VA]かつ定格有効電力[W]以下)になるようUPSを選択願います。
[H7]	高機能無停電電源装置(Smart-UPS 750J)	GP5SUP111	済	－	－	－	－	－	－	－	－	－	－	－	54,000	瞬断/停電時等の発生時にSecure Login Boxに電源を供給するための装置。 ・定格電圧：100V ・定格容量：750VA/500W ・コンセント：6 ・外観色：黒 ・自立型 ・専用UPSケーブル「GP5S-613」が別途必要 ※UPSに接続するSecure Login Boxの合計がUPSの定格容量以下(定格皮相電力[VA]かつ定格有効電力[W]以下)になるようUPSを選択願います。
[H8]	UPS接続ケーブル	GP5S-613	済	－	－	－	－	－	－	－	－	－	－	－	5,000	Secure Login Boxと高機能無停電電源装置(GP5SUP110)を接続するケーブル。
[H9]	スマートカードホルダー	FMV-J501A	済	● ※1	● ※2	×	● ※3	×	×	×	●	●	●	×	11,000	PCカードスロットに装着する、LIFEBOOK専用アダプタ。 認証ソフトウェア:「SMARTACCESS/Basic」添付。 スマートカード:接触型、ISO/IEC7816準拠(JICSAP v1.0規格)1枚添付。 ※1：A8260のみ対応。 ※2：カスタムメイドでFeliCa対応リーダ/ライタ選択時は非対応。 ※3：P8260のみ対応。 [注]指紋センサーなど他の認証製品と連携して動作させるには、SMARTACCESS/Premium V1.1(別売)が必要になることがあります。
[H10]	スマートカード	FMSMA-C1	済	－	－	－	－	－	－	－	－	－	－	－	9,000	専用スマートカードの補充用。5枚組。
[H11]	FeliCa対応非接触ICカード(SMARTACCESS専用)	FMFLC-C1	済	● ※1	● ※1 ※2	×	×	×	×	×	－	－	－	－	12,000	FeliCa対応リーダ/ライタ用の非接触ICカード。パソコンセキュリティソフト「SMARTACCESS」専用のフォーマット済。5枚組。 ※1：カスタムメイドでFeliCa対応リーダ/ライタ選択時のみ対応。 ※2：S8360、B8260のみ対応。

〔オープン価格の商品は標準価格または希望小売価格を定めておりません。〕

■ハードウェア一覧

●：適用可　×：適用不可　－：無関係

項	品名	型名	提供時期	適応機種							※ 適応OS				希望小売価格(円、税別)	備考
				FMV-LIFEBOOK			FMV-LIFEBOOK(タブレットPC) FMV-STYLISTIC	FMV-LIFEBOOK(FMV-バリューシリーズ)	FMV-BIBLO		Win Vista Business	Win XP Pro	Win XP Tablet PC	Win Vista Home Premium		＊1：H8260 ＊2：E8260 ＊3：A8260 ＊4：S8360 ＊5：R8250 ＊6：B8260 ＊7：U8250 ＊8：T8260、T8160 ＊9：P8260 ＊10：TB14B ＊11：A6260 ＊12：BIBLO NX/A90D ＊13：BIBLO NF/A75D、NF/A55D、NF/A75、NF/A70、NF/A50、NF/A40 ＊14：BIBLO MG90Y/V、MG/A75、MG/A50 ＊15：BIBLO LOOX R/A70、LOOX R/A50 ＊16：BIBLO LOOX U50X/V ※サポートOSについては、62ページをご覧ください。
				H[*1]シリーズ E[*2]シリーズ A[*3]シリーズ	S[*4]シリーズ R[*5]シリーズ B[*6]シリーズ	U[*7]シリーズ	T[*8]シリーズ P[*9]シリーズ TB[*10]シリーズ	A[*11]シリーズ	NX[*12]シリーズ NF[*13]シリーズ	MG[*14]シリーズ LOOX R[*15]シリーズ LOOX U[*16]シリーズ						
I：プリンタ　プリンタと各パソコン本体には複数の接続方法がございます。必ずシステム構成図（47 ページ～ 52 ページ）でご確認ください。																
[I1]	プリンタケーブル	FMV-CBL716	済	●※1	●※2	×	×	×	×	×	－	－	－	－	2,500	FMV本体(パラレル)-プリンタ(パラレル)間接続ケーブル。ケーブル長：1.5 m。 ※1：H8260、E8260のみ対応。 ※2：S8360、B8260のみ対応。
[I2]	プリンタUSBケーブル	XL-CBLU2G	済	●	●	●	●	●	●	●	－	－	－	－	1,200	FMV本体(USB)-プリンタ(USB)間接続ケーブル。USB1.1/2.0準拠。ケーブル長：1.5m。
[I3]	カットシートフィーダ	FMPR-CF8G	済	－	－	－	－	－	－	－	－	－	－	－	25,000	FMPR3000G用オプションカットシートフィーダ。ハガキ、B5縦～B4横(手差しはA3横)対応。
[I4]	ホッパユニット	FMPR-CF81G	済	－	－	－	－	－	－	－	－	－	－	－	16,800	FMPR3000G用オプションホッパユニット。B5縦～B4横まで対応。 [注]使用するにはカットシートフィーダ(FMPR-CF8G)が必要になります。
[I5]	多目的プリンタ	FMPR-671B	済	●	●※1	×	×	×	×	×	●※	●※	×	●※	655,000	モノクロドットインパクトプリンタ。解像度：180dpi。印刷速度：100字/秒(高速モードでは200字/秒、ANKドラフトでは300字/秒)。ESC/P・FMシーケンス対応。FMシーケンスはWin Vista、WinXP、Win 2000配下で使用不可。 エミュレーション切替機能。K端末エミュレータ対応。 ※富士通製品情報ページ(http://www.fmworld.net/biz/fmv/)で提供しているドライバ/アプリケーションが必要です。 ※1：S8360、B8260のみ対応。
[I6]	用紙反転ユニット	FMPR-655Z1	済	－	－	－	－	－	－	－	－	－	－	－	84,000	両面印刷用ユニット。
[I7]	水平漢字プリンタ-15	FMPR5010	済	●	●	●	●	●	●	●	●※	●	●	●※	166,000	水平インサータ方式モノクロドットインパクトプリンタ。解像度：180dpi。印刷速度：67字/秒(高速モードでは134字/秒、ANKドラフトでは300字/秒)。ESC/P・FMシーケンス対応。 ※富士通製品情報ページ(http://www.fmworld.net/biz/fmv/)で提供しているドライバ/アプリケーションが必要です。
[I8]	カットシートフィーダ	FMPR-CF1G	済	－	－	－	－	－	－	－	－	－	－	－	37,800	FMPR5610G/5410G/5310EG/5110G/5010用オプション自動給紙ユニット。ハガキ～B4対応。
[I9]	トラクタユニット	FMPR-TU8G	済	－	－	－	－	－	－	－	－	－	－	－	12,000	FMPR5310EG/5110G/5010用オプショントラクタユニット。プリンタ本体に1ユニット添付。
[I10]	水平漢字プリンタ-15	FMPR5610G	済	●	●	●	●	●	●	●	●※	●	●	●※	502,000	水平インサータ方式モノクロドットインパクトプリンタ。解像度：180dpi。印刷速度：180字/秒(高速モードでは360字/秒)。ESC/P・FMシーケンス対応。FMシーケンスはWin Vista、WinXP、Win 2000配下で使用不可。 ※富士通製品情報ページ(http://www.fmworld.net/biz/fmv/)で提供しているドライバ/アプリケーションが必要です。
[I11]	水平漢字プリンタ-15	FMPR5410G	済	●	●	●	●	●	●	●	●※	●	●	●※	376,000	水平インサータ方式モノクロドットインパクトプリンタ。解像度：180dpi。印刷速度：130字/秒(高速モードでは260字/秒)。ESC/P・FMシーケンス対応。FMシーケンスはWin Vista、WinXP、Win 2000配下で使用不可。 ※富士通製品情報ページ(http://www.fmworld.net/biz/fmv/)で提供しているドライバ/アプリケーションが必要です。
[I12]	水平漢字プリンタ-15	FMPR5310EG	済	●	●	●	●	●	●	●	●※	●	●	●※	292,000	水平インサータ方式モノクロドットインパクトプリンタ。解像度：180dpi。印刷速度：125字/秒(高速モードでは250字/秒)。ESC/P対応。 ※富士通製品情報ページ(http://www.fmworld.net/biz/fmv/)で提供しているドライバ/アプリケーションが必要です。
[I13]	水平漢字プリンタ-15	FMPR5110G	済	●	●	●	●	●	●	●	●※	●	●	●※	208,000	水平インサータ方式モノクロドットインパクトプリンタ。解像度：180dpi。印刷速度：80字/秒(高速モードでは160字/秒、ANKドラフトでは360字/秒)。ESC/P・FMシーケンス対応。FMシーケンスはWin Vista、WinXP、Win 2000配下で使用不可。 ※富士通製品情報ページ(http://www.fmworld.net/biz/fmv/)で提供しているドライバ/アプリケーションが必要です。
[I14]	プリンタLANカード	FMPR-LN1G	済	LAN上に直接接続							●	●	●	●	30,000	FMPR3000G/5010/5110G/5310EG/5410G/5610G用オプション。100BASE-TX/10BASE-T対応内蔵型LANカード。
[I15]	漢字プリンタ-15	FMPR3000G	済	●	●	●	●	●	●	●	●※	●	●	●※	107,000	モノクロドットインパクトプリンタ。解像度：180dpi。 印刷桁数：136字/行(ANK) 印刷速度：75字/秒(高速モードでは150字/秒、ANKドラフトでは360字/秒)。 ESC/P・FMシーケンス対応。 FMシーケンスはWin Vista、WinXP、Win 2000配下で使用不可。 ※富士通製品情報ページ(http://www.fmworld.net/biz/fmv/)で提供しているドライバ/アプリケーションが必要です。
[I16]	漢字プリンタ-10	FMPR2000G	済	●	●	●	●	●	●	●	●※	●	●	●※	67,000	モノクロドットインパクトプリンタ。解像度：180dpi。印刷桁数：80字/行(ANK) 印刷速度：75字/秒(高速モードでは150字/秒、ANKドラフトでは360字/秒)。 ESC/P・FMシーケンス対応。 FMシーケンスはWin Vista、WinXP、Win 2000配下で使用不可。 ※富士通製品情報ページ(http://www.fmworld.net/biz/fmv/)で提供しているドライバ/アプリケーションが必要です。
[I17]	カラーページプリンタ	XL-C8360G	済	●	●	●	●	●	●	●	●※	●	●	●※	292,000	A3フルカラー（1670万色、各色256階調ページプリンタ。解像度：600×600dpi、600×1200dpi。 印刷速度(A4片面印刷時)：カラー36枚/分、モノクロ40枚/分 印刷速度(A4両面印刷時)：カラー35ページ/分、モノクロ39ページ/分。 用紙サイズ：A3～ハガキ 給紙容量：標準800枚～最大3000枚。 100BASE-TX(10BASA-T共用)LANおよびUSB2.0準拠インターフェース標準装備。 [注]印刷データ量の多い部単位印刷を行う場合は、プリンタRAMモジュールが複数必要になる場合があります。 ※富士通製品情報ページ(http://www.fmworld.net/biz/fmv/)で提供しているドライバ/アプリケーションが必要です。
[I18]	拡張給紙ユニット-A	XL-EF55CG	済	－	－	－	－	－	－	－	－	－	－	－	50,000	増設用給紙ユニット。(A3～A6サイズ、550枚)
[I19]	拡張給紙ユニット-B	XL-EF165CG	済	－	－	－	－	－	－	－	－	－	－	－	126,000	増設用給紙ユニット。(A3～A6サイズ、3段カセット：550枚×3)
[I20]	両面ユニット	XL-DUPCG	済	－	－	－	－	－	－	－	－	－	－	－	25,000	両面印刷ユニット。普通紙のみ。

＊：ページプリンタの印字速度は、ハードウェアの最大印字速度であり、実際の印字速度は、データ転送時間等のソフトウェアの処理時間が付加されます。

■ハードウェア一覧

●：適用可　×：適用不可　－：無関係

項	品名	型名	提供時期	適応機種							※ 適応OS				希望小売価格(円、税別)	備考
				FMV-LIFEBOOK			FMV-LIFEBOOK(タブレットPC) FMV-STYLISTIC	FMV-LIFEBOOK(FMV-バリューシリーズ)	FMV-BIBLO		Win Vista Business	Win XP Pro	Win XP Tablet PC	Win Vista Home Premium		＊1：H8260 ＊2：E8260 ＊3：A8260 ＊4：S8360 ＊5：R8250 ＊6：B8260 ＊7：U8250 ＊8：T8260、T8160 ＊9：P8260 ＊10：TB14B ＊11：A6260 ＊12：BIBLO NX/A90D ＊13：BIBLO NF/A75D、NF/A55D、NF/A75、NF/A70、NF/A50、NF/A40 ＊14：BIBLO MG90Y/V、MG/A75、MG/A50 ＊15：BIBLO LOOX R/A70、LOOX R/A50 ＊16：BIBLO LOOX U50X/V ※サポートOSについては、62ページをご覧ください。
				H[*1]シリーズ E[*2]シリーズ A[*3]シリーズ	S[*4]シリーズ R[*5]シリーズ B[*6]シリーズ	U[*7]シリーズ	T[*8]シリーズ P[*9]シリーズ TB[*10]シリーズ	A[*11]シリーズ	NX[*12]シリーズ NF[*13]シリーズ	MG[*14]シリーズ LOOX R[*15]シリーズ LOOX U[*16]シリーズ						
[I21]	プリンタRAMモジュール-256MB	XL-EM256CB	済	－	－	－	－	－	－	－	－	－	－	－	58,800	XL-C8360G/XL-C7400G用増設メモリ。(メモリ容量：256MB)
[I22]	カラーページプリンタ	XL-C7400G	済	●	●	●	●	●	●	●	●※	●	●	●※	250,000	A3フルカラー（1670万色、各色256階調)ページプリンタ。解像度：1200×1200dpi、1200×600dpi、600×600dpi。印刷速度(A4片面印刷時)：カラー24枚／分、モノクロ24枚／分、印刷速度(A4両面印刷時)：カラー20ページ／分、モノクロ20ページ／分。 用紙サイズ：A3～ハガキ。 給紙容量：標準740枚～最大2420枚。 LANインタフェース(100BASE-TX/10BASE-T)標準装備。 [注]1200×1200dpiで印刷する場合、メモリ増設が必要。 ※富士通製品情報ページ(http://www.fmworld.net/biz/fmv/)で提供しているドライバ/アプリケーションが必要です。
[I23]	拡張給紙ユニット-A	XL-EF56CAG	済	－	－	－	－	－	－	－	－	－	－	－	50,000	増設用給紙ユニット。(A3～A5サイズ、560枚)
[I24]	拡張給紙ユニット-B	XL-EF168CG	済	－	－	－	－	－	－	－	－	－	－	－	126,000	増設用給紙ユニット。(A3～A5サイズ、3段カセット：560枚×3)
[I25]	両面ユニット	XL-DUPCAG	済	－	－	－	－	－	－	－	－	－	－	－	42,000	両面印刷ユニット。
[I26]	A4 カラーページプリンタ	XL-C2260	済	●	●	●	●	●	●	●	●※	●	●	●※	129,800	A4フルカラー（1670万色、各色256階調)ページプリンタ。解像度：600×1200dpi、600×600dpi。印刷速度(A4片面印刷時)：カラー26枚／分、モノクロ32枚／分、印刷速度(A4両面印刷時)：カラー20ページ／分、モノクロ24ページ／分。用紙サイズ：A4～ハガキ。 給紙容量：標準470枚～最大1120枚。 100BASE-TX/10BASE-T LANインタフェース、USB2.0準拠インタフェース標準装備。両面標準搭載。 ※富士通製品情報ページ(http://www.fmworld.net/biz/fmv/)で提供しているドライバ/アプリケーションが必要です。
[I27]	拡張給紙ユニット	XL-EF65CC	済	－	－	－	－	－	－	－	－	－	－	－	33,000	増設用給紙ユニット。(A4～A5サイズ、650枚)
[I28]	プリンタRAMモジュール-256MB	XL-EM256CC	済	－	－	－	－	－	－	－	－	－	－	－	58,800	XL-C2260用増設メモリ。(メモリ容量：256MB)
[I29]	ページプリンタ	XL-9500	済	●	●	●	●	●	●	●	●	●	●	●	452,000	ページプリンタ。解像度：1200dpi。印刷速度：A4 50枚/分、B4 33枚/分、A3 28枚/分。ESC/Pシーケンス対応。用紙サイズ：A3～ハガキ、給紙容量:標準1200枚～最大3500枚。100BASE-TX(10BASA-T共用)LANおよびUSB2.0準拠インタフェース標準装備。両面標準装備。 [注]印刷データ量の多い部単位印刷を行う場合は、プリンタRAMモジュールが必要になる場合があります。
[I30]	拡張給紙ユニット-A	XL-EF110MA	済	－	－	－	－	－	－	－	－	－	－	－	92,000	増設用給紙ユニット。(A3～A5サイズ、2段カセット：550枚×2)
[I31]	拡張給紙ユニット-B	XL-EF230MA	済	－	－	－	－	－	－	－	－	－	－	－	113,000	増設用給紙ユニット。(A4、B5、レターサイズ、1000枚＋1300枚)
[I32]	フィニッシャー	XL-FINMA	済	－	－	－	－	－	－	－	－	－	－	－	319,000	パンチ機能、ステープル機能、排紙容量3500枚を有する後処理オプション。装着には拡張給紙ユニット-Aまたは-Bが必要。導入装置はサービスエンジニアが行う(FM現調2：SFMGEN2、有償)。 [注]A4を超える用紙で1200dpiの両面印刷を行う場合は、プリンタRAMモジュール256MBが必要。
[I33]	プリンタRAMモジュール-256MB	XL-EM256MA	済	－	－	－	－	－	－	－	－	－	－	－	58,800	XL-9500/9400/9310/9280/5900G用増設メモリ。(メモリ容量：256MB)
[I34]	ページプリンタ	XL-9400	済	●	●	●	●	●	●	●	●	●	●	●	157,000	ページプリンタ。解像度：600dpi/1200dpi。印刷速度：A4 40枚／分、B4 25枚／分、A3 20枚／分。ESC/Pシーケンス対応。(100BASE-TX/10BASE-T)LANおよびUSB2.0準拠インタフェース標準装備。 [注]印刷データ量の多い部単位印刷を行う場合は、プリンタRAMモジュールが必要になる場合があります。 [注]1200dpiで印刷する場合は印刷速度が半分になります。
[I35]	拡張給紙ユニット	XL-EF50T1G	済	－	－	－	－	－	－	－	－	－	－	－	54,000	増設用給紙ユニット(A3～A5サイズ対応、500枚)。カセット1個添付。
[I36]	拡張給紙ユニットA4	XL-EF50T3G	済	－	－	－	－	－	－	－	－	－	－	－	54,000	増設用給紙ユニット(A4～A5サイズ対応、500枚)。カセット1個添付。
[I37]	大容量給紙ユニット	XL-HF200TG	済	－	－	－	－	－	－	－	－	－	－	－	100,000	A4またはレターサイズ対応カセット給紙ユニット(2000枚)、最下段専用。
[I38]	両面ユニット	XL-DUPT1G	済	－	－	－	－	－	－	－	－	－	－	－	42,000	両面印刷ユニット。
[I39]	ページプリンタ	XL-9310	済	●	●	●	●	●	●	●	●	●	●	●	99,000	ページプリンタ。解像度：600dpi/1200dpi。印刷速度：A4 31.0枚／分。ESC/Pシーケンス対応。 (100BASE-TX/10BASE-T)LANおよびUSB2.0準拠インタフェース標準装備。 [注]A4を超える用紙で1200dpiの両面印刷を行う場合は、プリンタRAMモジュール256MBが必要。 [注]印刷データ量の多い部単位印刷を行う場合は、プリンタRAMモジュールが必要になる場合があります。
		XL-9280	済	●	●	●	●	●	●	●	●	●	●	●	75,000	ページプリンタ。解像度：600dpi/1200dpi。印刷速度：A4 28.0枚／分。ESC/Pシーケンス対応。 (100BASE-TX/10BASE-T)LANおよびUSB2.0準拠インタフェース標準装備。 [注]A4を超える用紙で1200dpiの両面印刷を行う場合は、プリンタRAMモジュール256MBが必要。 [注]印刷データ量の多い部単位印刷を行う場合は、プリンタRAMモジュールが必要になる場合があります。
[I40]	拡張給紙ユニット-A	XL-EF25W1G	済	－	－	－	－	－	－	－	－	－	－	－	42,000	増設用給紙ユニット(A3～A5サイズ対応、250枚)。カセット1個添付。
[I41]	拡張給紙ユニット-B	XL-EF55W1G	済	－	－	－	－	－	－	－	－	－	－	－	54,000	増設用給紙ユニット(A3～A5サイズ対応、550枚)。カセット1個添付。
[I42]	両面ユニット	XL-DUPMB	済	－	－	－	－	－	－	－	－	－	－	－	42,000	両面印刷ユニット。
[I43]	給紙トレイ	XL-FT10W1G	済	－	－	－	－	－	－	－	－	－	－	－	16,800	XL-5900G用自動給紙トレイ(A3～ハガキサイズ対応、100枚)。 ※本体標準のMPカセットとの交換取付となります。

＊：ページプリンタの印字速度は、ハードウェアの最大印字速度であり、実際の印字速度は、データ転送時間等のソフトウェアの処理時間が付加されます。

■ハードウェア一覧

●：適用可　×：適用不可　－：無関係

項	品名	型名	提供時期	適応機種							※ 適応OS				希望小売価格(円、税別)	備考
				FMV-LIFEBOOK			FMV-LIFEBOOK(タブレットPC) FMV-STYLISTIC	FMV-LIFEBOOK(FMV-バリューシリーズ)	FMV-BIBLO		Win Vista Business	Win XP Pro	Win XP Tablet PC	Win Vista Home Premium		＊1：H8260 ＊2：E8260 ＊3：A8260 ＊4：S8360 ＊5：R8250 ＊6：B8260 ＊7：U8250 ＊8：T8260、T8160 ＊9：P8260 ＊10：TB14B ＊11：A6260 ＊12：BIBLO NX/A90D ＊13：BIBLO NF/A75D、NF/A55D、NF/A75、NF/A70、NF/A50、NF/A40 ＊14：BIBLO MG90Y/V、MG/A75、MG/A50 ＊15：BIBLO LOOX R/A70、LOOX R/A50 ＊16：BIBLO LOOX U50X/V ※サポートOSについては、62ページをご覧ください。
				H[*1]シリーズ E[*2]シリーズ A[*3]シリーズ	S[*4]シリーズ R[*5]シリーズ B[*6]シリーズ	U[*7]シリーズ	T[*8]シリーズ P[*9]シリーズ TB[*10]シリーズ	A[*11]シリーズ	NX[*12]シリーズ NF[*13]シリーズ	MG[*14]シリーズ LOOX R[*15]シリーズ LOOX U[*16]シリーズ						
[I44]	ページプリンタ	XL-5900G	済	●	●	●	●	●	●	●	●	●	●	●	99,000	ページプリンタ。解像度：600dpi/1200dpi。印刷速度：A4 30.6枚／分、B4 19.5枚／分、A3 17.4枚／分。ESC/Pシーケンス対応。 (100BASE-TX/10BASE-T)LANおよびUSB2.0準拠インタフェース標準装備。 [注]A4を超える用紙で1200dpiの両面印刷を行う場合は、プリンタRAMモジュール256MBが必要。 [注]印刷データ量が多い部単位印刷を行う場合は、プリンタRAMモジュールが必要になる場合があります。
[I45]	ページプリンタ	XL-2300G	済	●	●	●	●	●	●	●	●※	●	●	●※	50,000	小型/軽量A4ページプリンタ。解像度：1200dpi相当(600dpi×1200dpi)。A4：22枚/分、Windows専用ドライバ、ESC/Pシーケンス対応。 ※富士通製品情報ページ(http://www.fmworld.net/biz/fmv/)で提供しているドライバ/アプリケーションが必要です。
[I46]	プリンタLANカード	XL-LN100PG	済	－	－	－	－	－	－	－	－	－	－	－	20,000	XL-2300G用オプション。100BASE-TX/10BASE-T対応の内蔵LANカード。
[I47]	拡張給紙ユニット	XL-EF50P1G	済	－	－	－	－	－	－	－	－	－	－	－	25,000	XL-2300G用オプション増設用給紙ユニット。(A4～A5サイズ、500枚)
[I48]	給紙トレイ	XL-FT10P1G	済	－	－	－	－	－	－	－	－	－	－	－	16,800	XL-2300G用オプション自動給紙トレイ。(A4～ハガキサイズ、100枚)
[I49]	認証印刷ユニット	XL-SE100F	済	●	●	●	●	●	●	●	●※	●	●	●※	82,000	XLページプリンタ専用の認証印刷ユニット。プリンタとの接続は添付のUSBケーブル(1.5m)を使用。 FS-300U相当の指紋センサーを添付。指紋センサーとの接続は添付のUSBケーブル(50cm)を使用。 Secure Login Box(FMSE-C401)との連携機能を搭載。LANインターフェイス(100BASE-TX/10BASE-T)標準装備。 [注]Secure Login Boxとの連携時にはクライアントPCに指紋認証装置FS-300U、クライアント用セキュリティソフトSMARTACCESS/Premium V1.1が必要。 ※富士通製品情報ページ(http://www.fmworld.net/biz/fmv/)で提供しているドライバ/アプリケーションが必要です。
[I50]	プリンタケーブル	FMV-CBL713	済	●※1	●※2	×	×	×	×	×	－	－	－	－	2,500	FMV本体(パラレル)-プリンタ(パラレル)間接続ケーブル。ケーブル長：1.5 m。 ※1：H8260、E8260のみ対応。 ※2：S8360、B8260のみ対応。

＊：ページプリンタの印字速度は、ハードウェアの最大印字速度であり、実際の印字速度は、データ転送時間等のソフトウェアの処理時間が付加されます。

マニュアル一覧

種別	マニュアル名称	マニュアルコード	標準価格（円、税別）	備考
FMV-LIFEBOOKシリーズ	企業向けFMVシリーズの操作マニュアル『製品ガイド』につきましては、サポートページの「マニュアル」内にある「FMVマニュアル」（http://www.fmworld.net/biz/fmv/support/fmvmanual/index.html）に掲載されています。「FMVマニュアル」は、「スタート」ボタン→「（すべての）プログラム」→「FMVマニュアル」からも参照できます。紙ベースの冊子が必要な場合につきましては、下記一覧をご参考の上、別途ご購入くださいますようお願いいたします。			
製品ガイド		B5FJ-7261-01	5,000	FMV-H8260、FMV-E8260
		B5FJ-7291-01	5,000	FMV-S8360
		B5FJ-5091-01	5,000	FMV-U8250
		B5FJ-7271-01	5,000	FMV-A8260、A6260
		B5FJ-6331-01	5,000	FMV-R8250
		B5FJ-7301-01	5,000	FMV-B8260
FMV-LIFEBOOK（TabletPC）シリーズ				
製品ガイド		B5FJ-7691-01	5,000	FMV-T8260
		B5FJ-7321-01	5,000	FMV-T8160
		B5FJ-7311-01	5,000	FMV-P8260
FMV-STYLISTIC				
製品ガイド		B5FJ-7331-01	5,000	FMV-TB14/B
FMV-BIBLOシリーズ				
スタートガイド 1 設置編		B5FJ-6991-01	500	NX/A90D
		B5FJ-7001-01	500	NF/A55D、NF/A70、NF/A75、NF/A75D
		B5FJ-7011-01	500	NF/A40、NF/A50
		B5FJ-7021-01	500	MG/A50、MG/A75
		B5FJ-7031-01	500	LOOX R/A50、LOOX R/A70
スタートガイド 2 セットアップ編		B5FJ-7181-01	1,200	NX/A90D、NF/A40、NF/A50、NF/A55D、NF/A70、NF/A75、NF/A75D、MG/A50、MG/A75、LOOX R/A50、LOOX R/A70
ここが変わった！ Windows Vista		B5FJ-5021-01	500	NX/A90D、NF/A40、NF/A50、NF/A55D、NF/A70、NF/A75、NF/A75D、MG/A50、MG/A75、LOOX R/A50、LOOX R/A70
FMVテレビ操作ガイド		B5FJ-7551-01	2,200	NF/A55D、NF/A75D、NX/A90D
FMV取扱ガイド		B5FJ-7121-01	1,600	NX/A90D
		B5FJ-7131-01	1,800	NF/A55D、NF/A70、NF/A75、NF/A75D
		B5FJ-7141-01	1,200	NF/A40、NF/A50
		B5FJ-7151-01	1,800	MG/A50、MG/A75
		B5FJ-7161-01	1,400	LOOX R/A50、LOOX R/A70
トラブル解決ガイド		B5FJ-7521-01	2,600	NX/A90D、NF/A40、NF/A50、NF/A55D、NF/A70、NF/A75、NF/A75D、MG/A50、MG/A75、LOOX R/A50、LOOX R/A70
取扱説明書		B5FJ-4931-01	800	LOOX U50X/V

※マニュアルの価格につきましては改版などにより、予告なく変更する可能性がありますので事前に販売元にご確認ください。
※マニュアルの内容は、改善のため予告なしに変更することがあります。

サプライ一覧

機種		商品名		商品番号	標準価格（円、税別）		出荷単位	備考
フロッピィディスク								
FMV-LIFEBOOK／FMV-BIBLO 本体		マイクロフロッピィディスク 2HD-1024（10枚）		0212150-P	オープン価格	／ケース	1ケース	(2HD)1024バイト／8セクター／77トラック／2、10枚ケース入
		マイクロフロッピィディスク 2HD-256（10枚）		0212130-P	オープン価格	／ケース	1ケース	(2HD)256バイト／26セクター／77トラック／2、10枚ケース入
		クリーニングフロッピィマイクロ		0212116	オープン価格	／枚	1枚	ブック付き
プリンタ(用紙)								
ページプリンタ用紙	カラーページプリンタ XL-C8360G	オフィス用紙W A3	普通紙	0411650	5,700	1ケース	1ケース	500枚×3冊／ケース
		オフィス用紙W B4		0411620	6,500	1ケース	1ケース	500枚×5冊／ケース
		オフィス用紙W A4（Y）		0411612	4,750	1ケース	1ケース	500枚×5冊／ケース
		オフィス用紙W B5（Y）		0411645	4,000	1ケース	1ケース	500枚×5冊／ケース
		オフィス用紙W A5		0411630	3,000	1ケース	1ケース	500枚×5冊／ケース
		再生オフィス用紙 EC A3	再生紙	0416440	オープン価格	1ケース	1ケース	500枚×3冊／ケース、FSC認証紙
		再生オフィス用紙 EC B4		0416420	オープン価格	1ケース	1ケース	500枚×5冊／ケース、FSC認証紙
		再生オフィス用紙 EC A4		0416410	オープン価格	1ケース	1ケース	500枚×5冊／ケース、FSC認証紙
		再生オフィス用紙 EC B5		0416430	オープン価格	1ケース	1ケース	500枚×5冊／ケース、FSC認証紙
	カラーページプリンタ XL-C7400G	オフィス用紙W A3	普通紙	0411650	5,700	1ケース	1ケース	500枚×3冊／ケース
		オフィス用紙W B4		0411620	6,500	1ケース	1ケース	500枚×5冊／ケース
		オフィス用紙W A4（Y）		0411612	4,750	1ケース	1ケース	500枚×5冊／ケース
		オフィス用紙W B5（Y）		0411645	4,000	1ケース	1ケース	500枚×5冊／ケース
		オフィス用紙W A5（Y）		0411635	3,000	1ケース	1ケース	500枚×5冊／ケース
		再生オフィス用紙 EC A3	再生紙	0416440	オープン価格	1ケース	1ケース	500枚×3冊／ケース、FSC認証紙
		再生オフィス用紙 EC B4		0416420	オープン価格	1ケース	1ケース	500枚×5冊／ケース、FSC認証紙
		再生オフィス用紙 EC A4		0416410	オープン価格	1ケース	1ケース	500枚×5冊／ケース、FSC認証紙
		再生オフィス用紙 EC B5		0416430	オープン価格	1ケース	1ケース	500枚×5冊／ケース、FSC認証紙
		オフィス用紙MP A3	普通紙	0416140	4,650	1ケース	1ケース	500枚×3冊／ケース
		オフィス用紙MP B4		0416120	5,850	1ケース	1ケース	500枚×5冊／ケース
		オフィス用紙MP B5		0416130	3,300	1ケース	1ケース	500枚×5冊／ケース
		オフィス用紙MP A4		0416110	4,000	1ケース	1ケース	500枚×5冊／ケース
		OAラベルA4（単票用紙）Ⅱ	＊	0412270	5,000	1ケース	1ケース	12面付け、100シート×1ケース
	カラーページプリンタ XL-C2260	オフィス用紙W A4	普通紙	0411610	4,750	1ケース	1ケース	500枚×5冊／ケース
		オフィス用紙W B5		0411640	4,000	1ケース	1ケース	500枚×5冊／ケース
		オフィス用紙W A5		0411630	3,000	1ケース	1ケース	500枚×5冊／ケース
		再生オフィス用紙 EC A4	再生紙	0416410	オープン価格	1ケース	1ケース	500枚×5冊／ケース、FSC認証紙
		再生オフィス用紙 EC B5		0416430	オープン価格	1ケース	1ケース	500枚×5冊／ケース、FSC認証紙
		オフィス用紙MP B5	普通紙	0416130	3,300	1ケース	1ケース	500枚×5冊／ケース
		オフィス用紙MP A4		0416110	4,000	1ケース	1ケース	500枚×5冊／ケース
		OAラベルA4（単票用紙）Ⅱ	＊	0412270	5,000	1ケース	1ケース	12面付け、100シート×1ケース

オープン価格の商品は標準価格を定めておりません。
＊：ラベル紙

■サプライ一覧

機種		商品名		商品番号	標準価格（円、税別）		出荷単位	備考
プリンタ(用紙)								
ページプリンタ用紙	ページプリンタ XL-9500	オフィス用紙W　A3	普通紙	0411650	5,700	1ケース	1ケース	500枚×3冊／ケース
		オフィス用紙W　B4		0411620	6,500	1ケース	1ケース	500枚×5冊／ケース
		オフィス用紙W　A4（Y）		0411612	4,750	1ケース	1ケース	500枚×5冊／ケース
		オフィス用紙W　B5（Y）		0411645	4,000	1ケース	1ケース	500枚×5冊／ケース
		オフィス用紙W　A5		0411630	3,000	1ケース	1ケース	500枚×5冊／ケース
		再生オフィス用紙 EC A4	再生紙	0416410	オープン価格	1ケース	1ケース	500枚×5冊／ケース、FSC認証紙
		再生オフィス用紙 EC B5		0416430	オープン価格	1ケース	1ケース	500枚×5冊／ケース、FSC認証紙
	ページプリンタ XL-9400	オフィス用紙W　A3	普通紙	0411650	5,700	1ケース	1ケース	500枚×3冊／ケース
		オフィス用紙W　B4		0411620	6,500	1ケース	1ケース	500枚×5冊／ケース
		オフィス用紙W　A4（Y）		0411612	4,750	1ケース	1ケース	500枚×5冊／ケース
		オフィス用紙W　B5（Y）		0411645	4,000	1ケース	1ケース	500枚×5冊／ケース
		オフィス用紙W　A5（Y）		0411635	3,000	1ケース	1ケース	500枚×5冊／ケース
		再生オフィス用紙 EC A3	再生紙	0416440	オープン価格	1ケース	1ケース	500枚×3冊／ケース、FSC認証紙
		再生オフィス用紙 EC B4		0416420	オープン価格	1ケース	1ケース	500枚×5冊／ケース、FSC認証紙
		再生オフィス用紙 EC A4		0416410	オープン価格	1ケース	1ケース	500枚×5冊／ケース、FSC認証紙
		再生オフィス用紙 EC B5		0416430	オープン価格	1ケース	1ケース	500枚×5冊／ケース、FSC認証紙
		オフィス用紙MP　A3	普通紙	0416140	4,650	1ケース	1ケース	500枚×3冊／ケース
		オフィス用紙MP　B4		0416120	5,850	1ケース	1ケース	500枚×5冊／ケース
		オフィス用紙MP　B5		0416130	3,300	1ケース	1ケース	500枚×5冊／ケース
		オフィス用紙MP　A4		0416110	4,000	1ケース	1ケース	500枚×5冊／ケース
		OAラベルA4（単票用紙）Ⅱ		0412270	5,000	1ケース	1ケース	12面付け、100シート×1ケース
	ページプリンタ XL-5900G XL-9310 XL-9280	オフィス用紙W　A3	普通紙	0411650	5,700	1ケース	1ケース	500枚×3冊／ケース
		オフィス用紙W　B4		0411620	6,500	1ケース	1ケース	500枚×5冊／ケース
		オフィス用紙W　A4		0411610	4,750	1ケース	1ケース	500枚×5冊／ケース、縦目用紙、XL-9310/9280のみ使用可
		オフィス用紙W　A4（Y）		0411612	4,750	1ケース	1ケース	500枚×5冊／ケース
		オフィス用紙W　B5（Y）		0411645	4,000	1ケース	1ケース	500枚×5冊／ケース
		オフィス用紙W　A5（Y）		0411635	3,000	1ケース	1ケース	500枚×5冊／ケース
		再生オフィス用紙 EC A3	再生紙	0416440	オープン価格	1ケース	1ケース	500枚×3冊／ケース、FSC認証紙
		再生オフィス用紙 EC B4		0416420	オープン価格	1ケース	1ケース	500枚×5冊／ケース、FSC認証紙
		再生オフィス用紙 EC A4		0416410	オープン価格	1ケース	1ケース	500枚×5冊／ケース、FSC認証紙
		再生オフィス用紙 EC B5		0416430	オープン価格	1ケース	1ケース	500枚×5冊／ケース、FSC認証紙
		OAラベルA4（単票用紙）Ⅱ	普通紙	0412270	5,000	1ケース	1ケース	12面付け、100シート×1ケース

■サプライ一覧

機種		商品名		商品番号	標準価格（円、税別）		出荷単位	備考
プリンタ(用紙)								
ページプリンタ用紙	ページプリンタ XL-2300G	オフィス用紙W　A4	普通紙	0411610	4,750	1ケース	1ケース	500枚×5冊／ケース
		オフィス用紙W　B5		0411640	4,000	1ケース	1ケース	500枚×5冊／ケース
		オフィス用紙W　A5		0411630	3,000	1ケース	1ケース	500枚×5冊／ケース
		再生オフィス用紙 EC A4	再生紙	0416410	オープン価格	1ケース	1ケース	500枚×5冊／ケース、FSC認証紙
		再生オフィス用紙 EC B5		0416430	オープン価格	1ケース	1ケース	500枚×5冊／ケース、FSC認証紙
		OAラベルA4（単票用紙）Ⅱ	普通紙	0412270	5,000	1ケース	1ケース	12面付け、100シート×1ケース
ドットプリンタ用紙	多目的プリンタ FMPR-671B 水平漢字プリンタ-15 FMPR-661K FMPR5610G/5410G/5310EG/5110G/5010 漢字プリンタ-15 FMPR3000G	連続用紙 上質	ストックフォーム　1513-1P	0410118	5,000	1ケース	1ケース	15"×11"、2000セット／ケース(FMPR2000除く)
			白紙フォーム　15×11インチ	0410810	5,400	1ケース	1ケース	15"×11"、2000セット／ケース(FMPR2000除く)
		連続用紙 再生	ストックフォームEC 1513-1P	0414112	5,300	1ケース	1ケース	15"×11"、2000セット／ケース　70%古紙含有(FMPR2000除く)
		連続用紙 上質	ストックフォーム　1013-1P	0410280	4,500	1ケース	1ケース	10"×11"、2000セット／ケース
			白紙フォーム　10×11インチ	0410282	4,500	1ケース	1ケース	10"×11"、2000セット／ケース
		OAラベル　A4（連続用紙）		0412250	7,500	1ケース	1ケース	12面付×250枚／ケース、9"1/2×12"
	漢字プリンタ-10 FMPR2000G	連続用紙 上質	ストックフォーム　1013-1P	0410280	4,500	1ケース	1ケース	10"×11"、2000セット／ケース
			白紙フォーム　10×11インチ	0410282	4,500	1ケース	1ケース	10"×11"、2000セット／ケース
		OAラベル　A4（連続用紙）		0412250	7,500	1ケース	1ケース	12面付×250枚／ケース、9"1/2×12"
プリンタ(トナーカートリッジ／リボン／その他)								
ページプリンタ	カラーページプリンタ XL-C8360G	トナーカートリッジCL112A（ブラック）		0845110	12,000	／本	1本	ブラックトナー 約5,000ページ印刷可能(A4、印刷率5%、連続プリント時)※1
		トナーカートリッジCL112A（イエロー）		0845120	13,000	／本	1本	イエロートナー 約5,000ページ印刷可能(A4、印刷率5%、連続プリント時)※1
		トナーカートリッジCL112A（マゼンタ）		0845130	13,000	／本	1本	マゼンタトナー 約5,000ページ印刷可能(A4、印刷率5%、連続プリント時)※1
		トナーカートリッジCL112A（シアン）		0845140	13,000	／本	1本	シアントナー 約5,000ページ印刷可能(A4、印刷率5%、連続プリント時)※1
		トナーカートリッジCL112B（ブラック）		0845150	32,000	／本	1本	ブラックトナー（大容量)約15,000ページ印刷可能(A4、印刷率5%、連続プリント時)※1
		トナーカートリッジCL112B（イエロー）		0845160	35,200	／本	1本	イエロートナー（大容量)約15,000ページ印刷可能(A4、印刷率5%、連続プリント時)※1
		トナーカートリッジCL112B（マゼンタ）		0845170	35,200	／本	1本	マゼンタトナー（大容量)約15,000ページ印刷可能(A4、印刷率5%、連続プリント時)※1
		トナーカートリッジCL112B（シアン）		0845180	35,200	／本	1本	シアントナー（大容量)約15,000ページ印刷可能(A4、印刷率5%、連続プリント時)※1
		ドラムカートリッジCL112（ブラック）		0845410	32,000	／台	1台	交換が簡単な一体型ドラムカートリッジ。約30,000ページ印刷可能(A4印刷率5%、平均3枚連続プリント時)※1
		ドラムカートリッジCL112（イエロー）		0845420	32,000	／台	1台	交換が簡単な一体型ドラムカートリッジ。約30,000ページ印刷可能(A4印刷率5%、平均3枚連続プリント時)※1
		ドラムカートリッジCL112（マゼンタ）		0845430	32,000	／台	1台	交換が簡単な一体型ドラムカートリッジ。約30,000ページ印刷可能(A4印刷率5%、平均3枚連続プリント時)※1
		ドラムカートリッジCL112（シアン）		0845440	32,000	／台	1台	交換が簡単な一体型ドラムカートリッジ。約30,000ページ印刷可能(A4印刷率5%、平均3枚連続プリント時)※1
		廃トナーボックスCL112		0845710	2,500	／個	1個	廃トナー収納用ボックス。約30,000ページで交換。(A4印刷率5%)※1
	カラーページプリンタ XL-C7400G	トナーカートリッジCL111A（ブラック）		0807110	15,000	／本	1本	ブラックトナー 約7,500ページ印刷可能(A4、印刷率5%、連続プリント時)※1
		トナーカートリッジCL111A（イエロー）		0807120	20,000	／本	1本	イエロートナー 約6,000ページ印刷可能(A4、印刷率5%、連続プリント時)※1
		トナーカートリッジCL111A（マゼンタ）		0807130	20,000	／本	1本	マゼンタトナー 約6,000ページ印刷可能(A4、印刷率5%、連続プリント時)※1
		トナーカートリッジCL111A（シアン）		0807140	20,000	／本	1本	シアントナー 約6,000ページ印刷可能(A4、印刷率5%、連続プリント時)※1
		トナーカートリッジCL111B（ブラック）		0807150	25,000	／本	1本	ブラックトナー（大容量)約15,000ページ印刷可能(A4、印刷率5%、連続プリント時)※1
		トナーカートリッジCL111B（イエロー）		0807160	36,000	／本	1本	イエロートナー（大容量)約12,000ページ印刷可能(A4、印刷率5%、連続プリント時)※1
		トナーカートリッジCL111B（マゼンタ）		0807170	36,000	／本	1本	マゼンタトナー（大容量)約12,000ページ印刷可能(A4、印刷率5%、連続プリント時)※1
		トナーカートリッジCL111B（シアン）		0807180	36,000	／本	1本	シアントナー（大容量)約12,000ページ印刷可能(A4、印刷率5%、連続プリント時)※1
		ドラムカートリッジCL111		0807410	36,000	／台	1台	交換が簡単な一体型ドラムカートリッジ。(廃トナーボックス1個付属) 約30,000ページ印刷可能(A4印刷率5%、黒：カラー＝1：1、連続プリント時)※1
		廃トナーボックスCL111		0807710	2,400	／個	1個	廃トナー収納用ボックス。約24,000ページで交換。(A4印刷率5%、黒：カラー＝1：1、連続プリント時)※1
	カラーページプリンタ XL-C2260	トナーカートリッジCL113(ブラック)		0809150	13,000	／本	1本	ブラックトナー約5,300ページ印刷可能(A4、印刷率5%、オフィスドキュメントモードON時[初期設定])※1
		トナーカートリッジCL113(イエロー)		0809160	14,000	／本	1本	イエロートナー約5,300ページ印刷可能(A4、印刷率5%、オフィスドキュメントモードON時[初期設定])※1
		トナーカートリッジCL113(マゼンタ)		0809170	14,000	／本	1本	マゼンタトナー約5,300ページ印刷可能(A4、印刷率5%、オフィスドキュメントモードON時[初期設定])※1
		トナーカートリッジCL113（シアン）		0809180	14,000	／本	1本	シアントナー約5,300ページ印刷可能(A4、印刷率5%、オフィスドキュメントモードON時[初期設定])※1
		ドラムカートリッジCL113(ブラック)		0809450	12,000	／台	1台	約20,000ページ印刷可能(A4、3ページ／ジョブ印刷時) トナー（約1,200ページ印刷可能)1本添付※1
		ドラムカートリッジCL113(イエロー)		0809460	12,000	／台	1台	約20,000ページ印刷可能(A4、3ページ／ジョブ印刷時) トナー（約1,200ページ印刷可能)1本添付※1
		ドラムカートリッジCL113(マゼンタ)		0809470	12,000	／台	1台	約20,000ページ印刷可能(A4、3ページ／ジョブ印刷時) トナー（約1,200ページ印刷可能)1本添付※1
		ドラムカートリッジCL113（シアン）		0809480	12,000	／台	1台	約20,000ページ印刷可能(A4、3ページ／ジョブ印刷時) トナー（約1,200ページ印刷可能)1本添付※1

※1：実際の交換サイクルは印刷条件や原稿の内容によって異なります。

■サプライ一覧

機種		商品名	商品番号	標準価格（円、税別）		出荷単位	備考
プリンタ（トナーカートリッジ／リボン／その他）							
ページプリンタ	ページプリンタ XL-9500	トナーカートリッジ　LB316	0808110	32,500	／本	1 本	約30,000ページ印刷可能（A4、印刷率5%、連続プリント時）※1
		ドラムカートリッジ　LB316	0808410	85,000	／本	1 本	約60,000ページ印刷可能（A4、印刷率5%、連続プリント時）※1
		ステープル針	0808710	4,800	／1 ケース	1 ケース	フィニッシャー用交換針。5,000針×3セット
		レーザプリンタ置台	0530580	20,000	／台	1 台	600（W）×610（D）×440（H）mm。拡張給紙ユニット（XL-EF110MA/XL-EF230MA）と同時には使用できません。
	ページプリンタ XL-9400	プロセスカートリッジLB314A	0836110	30,000	／台	1 台	約6,000ページ印刷可能（A4、印刷率5%、連続プリント時）※1
		プロセスカートリッジLB314B	0836120	45,000	／台	1 台	約15,000ページ印刷可能（A4、印刷率5%、連続プリント時）※1
		LB309 給紙カセット（A3 ユニバーサル）	0877310	20,000	／台	1 台	破損時補充品。A3～A5サイズを最大500枚セット可能。本体および拡張給紙ユニットに標準添付。
		LB314 給紙カセット（500 枚）A4U	0836310	20,000	／台	1 台	破損時補充品。A4～A5サイズを最大500枚セット可能。拡張給紙ユニットA4に標準添付。
		レーザプリンタ置台	0530580	20,000	／台	1 台	600（W）×610（D）×440（H）mm オプションの大容量給紙ユニット（XL-HF200TG）と同時には使用できません。
	ページプリンタ XL-5900G	プロセスカートリッジLB315A	0805110	30,000	／台	1 台	約6,000枚（A4、印刷率5%、連続プリント時）※1
		プロセスカートリッジLB315B	0805120	40,000	／台	1 台	約10,000枚（A4、印刷率5%、連続プリント時）※1
		LB315 給紙カセット（MP）	0805310	10,000	／台	1 台	A3～A5サイズで150枚収納、装置添付品と同じ
		LB315 給紙カセット（A3 ユニバーサル）	0805320	12,000	／台	1 台	A3～A5サイズで250枚収納、装置添付品と同じ
		LB315 給紙カセット（550 枚）A3U	0805330	20,000	／台	1 台	A3～A5サイズで550枚収納
		レーザプリンタ置台	0530580	20,000	／台	1 台	600（W）×610（D）×440（H）mm（XL-5900G/5400G）
	ページプリンタ XL-9310 XL-9280	プロセスカートリッジLB317A	0854110	30,000	／台	1 台	約6,000枚（A4、印刷率5%、連続プリント時）※1
		プロセスカートリッジLB317B	0854120	40,000	／台	1 台	約10,000枚（A4、印刷率5%、連続プリント時）※1
		LB315 給紙カセット（A3 ユニバーサル）	0805320	12,000	／台	1 台	A3～A5サイズで250枚収納、XL-9280の装置添付品と同じ
		LB315 給紙カセット（550 枚）　A3U	0805330	20,000	／台	1 台	A3～A5サイズで550枚収納、XL-9310の装置添付品と同じ
		レーザプリンタ置台	0530580	20,000	／台	1 台	600（W）×610（D）×440（W）mm（XL-9310/9280）
	ページプリンタ XL-2300G	プロセスカートリッジLB107	0852410	28,000	／台	1 台	約25,000枚（A4、連続印刷）※1
		トナーカートリッジLB107	0852110	6,500	／本	1 本	約2,500枚／本（A4、印刷率5%、連続プリント時）※1
		LB107 給紙カセット（250 枚）　A4 ユニバーサル	0852310	10,000	／台	1 台	250枚収納（A4～A6サイズ）、装置添付品と同じ
		LB105 給紙カセット（500 枚）　A4 ユニバーサル	0876320	13,000	／台	1 台	500枚収納（A4～A5サイズ）
ドットプリンタ	水平漢字プリンタ-15 FMPR5110G/5010 漢字プリンタ-10/15 FMPR2000G/3000G	リボンカセット　DPK3800　黒	0325210	2,200	／巻	1 巻	13mm×6m、約400万字（英数カナ文字）
		サブカセット　DPK3800　黒	0325220	1,100	／巻	1 巻	0325210の詰替え用リボン、約400万字（英数カナ文字）
	水平漢字プリンタ-15 FMPR5610G/5410G/5310EG	リボンカセット　SDM-9　黒	0325470	6,000	／巻	1 巻	16mm×55m、約1,500万字（英数カナ文字）
		サブカセット　SDM-9　黒	0325480	3,200	／巻	1 巻	0325470の詰替え用リボン、約1,500万字（英数カナ文字）
	多目的プリンタ FMPR-671B	リボンカセット　MPP5H（黒）	0325110	5,000	／巻	1 巻	13mm×60m、約1,000万字（英数カナ文字）
		サブカセット　MPP5H（黒）	0325150	2,700	／巻	1 巻	0325110の詰替え用リボン、約1,000万字（英数カナ文字）
	水平漢字プリンタ FMPR-661K	リボンカセット　SDM-10	0325290	2,100	／巻	1 巻	黒　13mm×15m、約300万字（英数カナ文字）
バッテリパック							
FMV-H8260		Li-ionバッテリパック　FM-61B	0644540	オープン価格	／個	1 個	14.4V 5200mAh リチウムイオンバッテリ 内蔵交換用（本体標準添付品）
FMV-E8260		Li-ionバッテリパック　FM-61C	0644550	オープン価格	／個	1 個	10.8V 5200mAh リチウムイオンバッテリ 内蔵交換用（本体標準添付品）
		Li-ionバッテリパック　FM-61B	0644540	オープン価格	／個	1 個	14.4V 5200mAh リチウムイオンバッテリ 内蔵交換用（大容量）
FMV-A8260 FMV-A6260		Li-ionバッテリパック　FM-62	0644560	オープン価格	／個	1 個	10.8V 2000mAh リチウムイオンバッテリ 内蔵交換用（本体標準添付品）
FMV-A8260		Li-ionバッテリパック　FM-63	0644570	オープン価格	／個	1 個	10.8V 4000mAh リチウムイオンバッテリ 内蔵交換用（大容量）
FMV-BIBLO NX		Li-ionバッテリパック　FM-56	0644470	17,500	／個	1 個	10.8V 3200mAh リチウムイオンバッテリ 内蔵交換用（本体標準添付品）
NF/A75D、NF/A55D、NF/A75、NF/A70		Li-ionバッテリパック　FM-55A	0644460	14,000	／個	1 個	14.4V 2000mAh リチウムイオンバッテリ 内蔵交換用（本体標準添付品）
NF/A50、NF/A40		Li-ionバッテリパック　FM-62	0644560	オープン価格	／個	1 個	10.8V 2000mAh リチウムイオンバッテリ 内蔵交換用（本体標準添付品）

※ 1：実際の交換サイクルは印刷条件や原稿の内容によって異なります。

■サプライ一覧

機種	商品名	商品番号	標準価格（円、税別）		出荷単位	備考
タッチパネル用ペン						
FMV-B8260 FMV-P8260	タッチパネル用ペン（B82 シリーズ）	0637170	1,200	／セット	1 セット	タッチパネルモデル用のペン。破損時補充品。1 セット2本入。
FMV-U8250 FMV-BIBLO LOOX U	FMV用タッチペン 1	0635075	2,800	／セット	1 セット	破損時補充用。1 セット3本入。
スタイラスペン						
FMV-TB14/B	STYLISTIC スタイラスペンⅡ	0635193	3,500	／セット	1 セット	破損時補充用。スタイラスペン1本、替芯5本、芯抜き1個。本体に1本標準装備。
FMV-T8260	スタイラスペン LB-PN2	0635192	3,500	／セット	1 セット	破損時補充用。スタイラスペン1本、替芯5本、芯抜き1個。本体に1本標準装備。
FMV-T8160	スタイラスペン LB-PN3	0635194	3,500	／セット	1 セット	破損時補充用。スタイラスペン1本、替芯5本、芯抜き1個。本体に1本標準装備。
ゴムキャップ						
FMV-H8260/E8260	ゴムキャップ（スティックポイントa GY）	0640594	1,050	／セット	1 セット	消耗時及び予備用。スティックグレー色3個
FMV-U8250 FMV-BIBLO LOOX U	ゴムキャップ（スティックポイントe BK）	0640597	1,850	／セット	1 セット	消耗時及び予備用。黒色3個入。
フィルター						
FMV-TB14/B	STYLISTIC 液晶保護フィルムⅡ	0635890	オープン価格	／セット	1 セット	2枚セット／組、FMV-STYLISTIC TB14用。
FMV-T8260 FMV-TB14/B	STYLISTIC 液晶保護フィルムⅢ	0635895	オープン価格	／セット	1 セット	2枚セット／組、FMV-STYLISTIC TB14/B・FMV-T8260用、本体に1枚標準添付。
FMV-T8160	STYLISTIC 液晶保護フィルムⅣ	0635900	オープン価格	／セット	1 セット	2枚セット／組、FMV-T8160用、本体に1枚標準添付。
FMV-P8260	プロテクションシート	0636395	オープン価格	／セット	1 セット	2枚セット／組、FMV-P8260用画面保護シート。
ケース						
FMV-TB14/B	タブレットPCケースSTY1	0552980	オープン価格	／個	1 個	ネックストラップ付専用ケース。

オープン価格の商品は標準価格を定めておりません。

上記サプライ用品については、以下にお問い合わせください。
富士通コワーコ株式会社　お客様総合センター　TEL 0120-505-279
月曜日～金曜日　9：00 ～ 17：30（祝日・年末年始除く）
http://jp.fujitsu.com/coworco/

MEMO

MEMO

MEMO

- インテル、Intel、Celeron、インテル Core、Centrino および Intel Inside ロゴは、アメリカ合衆国およびその他の国におけるインテルコーポレーションまたはその子会社の商標または登録商標です。
- Microsoft、Windows、Windows ロゴ、Windows Vista® ロゴ、Office ロゴ、Outlook、PowerPoint、InfoPath は、米国 Microsoft Corporation の米国及びその他の国における登録商標または商標です。
- FeliCa は、ソニー株式会社の登録商標です。FeliCa は、ソニー株式会社が開発した非接触 IC カードの技術方式です。
- スタンバイレスキュー Lite は、StandbySoft LLC ／(株)ネットジャパンの商標です。
- ExpressCard™、ExpressCard™ ロゴは、Personal Computer Memory Card International Association (PCMCIA) の商標で、富士通へライセンスされています。
- Bluetooth は、Bluetooth SIG の登録商標で、富士通へライセンスされています。
- 記載されている会社名、製品名は各社の登録商標または商標です。

⚠ 安全に関するご注意

●ご使用の際には、マニュアルの「安全上のご注意」をよくお読みの上、正しくお使いください。

水、湿気、湯気、ほこり、油煙などの多い場所に設置しないで下さい。
火災、故障、感電などの原因となることがあります。表示された正しい電源・電圧でお使い下さい。

レーザー式マウス、CD/DVD について
本製品に選択することができるレーザー式マウス、CD/DVD ドライブはレーザーを使用しています。 クラス 1 レーザ製品

富士通株式会社

■本システム構成図掲載商品のご購入に関する相談は、電話でも承ります。

【購入相談窓口】

通話料無料 **0120-719-242** (受付時間：平日 9 時～ 21 時、土・日・祝日 9 時～ 17 時)

＊システムメンテナンスのため、サポートを休止させていただく場合があります。
＊電話番号はお間違えのないよう、お確かめのうえおかけください。

◎インターネットで最新の製品情報などをご覧いただけます。
富士通製品情報ページ(http://www.fmworld.net/biz/)

FMV-LIFEBOOK についてのお問い合わせ、ご用命は、下記にお申し付けください。

★本システム構成図に掲載されております商品の価格体系につきましては、「希望小売価格 (税別)」となっております。(FMV-BIBLO、FMV バリューシリーズ本体等、一部商品を除く。)
★このカタログ内容は 2008 年 4 月現在のものです。改良のため予告なしに仕様・デザイン等を変更することがあります。 ★本システム構成図に掲載されている商品のイメージ図は、実際の商品とは異なる場合があります。
★本製品の補修用性能部品 (製品の機能を維持するために必要な部品) の最低保有期間は製造終了後 5 年間です。
★パソコン本体及び周辺機器は日本国内仕様です。当社では、海外での保守サービスおよび技術サポートは行っておりませんのでご注意ください。但し、お客様の責任において海外に持ち出される場合は、輸出許可証が必要となる場合がありますのでご注意ください。

2008年4月AP
2008-4A