富士通パーソナルコンピュータ

システム構成図
［ハードウェア編］

FMV LIFEBOOK

FMV-BIBLO

FMV-BIBLO LOOX

2007年7月版

目　次

本体・カスタムメイド型名/価格一覧

■ノートPC本体と、選択可能なカスタムメイドの型名、価格がご確認いただけます。
※OSや機種毎の留意事項がありますので、ハードウェア一覧（P52～P74）にて必ず詳細をご確認ください。

FMV-LIFEBOOK

[Windows Vista™ Business/Windows®XP Professional/XP Home Editionモデル]
（機種によってはサポートしていないOSもあります。）

A4ハイパフォーマンス
・FMV-H8240 ……4
A4ハイスペック
・FMV-E8240 ……6
・FMV-E8140 ……8
A4スタンダード
・FMV-C8240 ……10
14.1型大画面スリム・モバイル
・FMV-S8245 ……12
13.3型ワイド画面スリム・モバイル
・FMV-S8340 ……14
13.3型大画面スリム・モバイル
・FMV-S8240 ……16
B5ファイル・モバイル
・FMV-B8240 ……18
ウルトラライト&スリム・モバイル
・FMV-Q8240 ……20
5.6型ワイドコンバーチブル
・FMV-U8240 ……22

FMV-LIFEBOOK（FMVバリューシリーズ）

[Windows Vista™ Business/Windows Vista™ Home Basic/
Windows®XP Professional/XP Home Editionモデル]

15.4型ワイドXGA液晶搭載ノート
・FMV-A6240 ……24
15型XGA液晶搭載ノート
・FMV-C6240 ……25

FMV-BIBLO（オールインワンモデル）

大画面ハイスペックAVノート
・FMV-BIBLO NX95W/D ……26
・FMV-BIBLO NX70W/D ……26

【表記について】

Win Vista™ Businessモデル	：Microsoft® Windows Vista™ Business正規版（日本語32ビット版）プレインストールモデル
Win Vista™ Home Basicモデル	：Microsoft® Windows Vista™ Home Basic正規版（日本語32ビット版）プレインストールモデル
Win XP Proモデル	：Microsoft® Windows® XP Professional正規版（SP2）（日本語32ビット版）プレインストールモデル
Win XP Homeモデル	：Microsoft® Windows® XP Home Edition正規版（SP2）（日本語32ビット版）プレインストールモデル

■目次

スタイリッシュ・スリムノート
・FMV-BIBLO NF75W/V ……26
・FMV-BIBLO NF70W……26
・FMV-BIBLO NF50W/V ……26
・FMV-BIBLO NF50W……26
・FMV-BIBLO NF40W……27
大画面ハイスペック・モバイルノート
・FMV-BIBLO MG70W/V ……27
・FMV-BIBLO MG70W ……27
・FMV-BIBLO MG50W ……27
ウルトラライト・モバイルノート
・FMV-BIBLO LOOX T70W ……27
・FMV-BIBLO LOOX T50W/V ……28
・FMV-BIBLO LOOX T50W ……28

保証拡張、SupportDeskパック Lite……29
■標準保証（1年間引取＋パーツ保証）をカスタムメイドで3年間のパーツ保証や3年間の訪問修理に拡張できるサポートメニューです。

SupportDesk ……30
■お客様に安心してシステムをお使いいただくための保守・運用支援サービスです。

FMVカスタムメイドプラスサービス……31
■パソコンの大量展開に向けた、生産工場による有償カスタマイズ・サービスです。

導入一時費用……32
■パソコンの導入時にかかる費用がご確認いただけます。

システム構成図 ……33
■ノートPC本体と周辺機器の接続可否がご確認いただけます。
※OSや機種毎の留意事項がありますので、ハードウェア一覧（P52～P74）にて必ず詳細をご確認ください。

ハードウェア一覧 ……52
■ノートPC本体と周辺機器の詳細や留意事項がご確認いただけます。

マニュアル一覧 ……75
■オプションのマニュアル（印刷物）がご確認いただけます。

サプライ一覧……76
■サプライ品がご確認いただけます。

本システム構成図に記載の情報は2007年7月現在のものであり、予告無く変更される可能性があります。
あらかじめご了承ください。またご購入の際には必ず最新の情報をお確かめください。

本体・カスタムメイド型名/価格一覧

A1 FMV-H8240

2スピンドル1ベイ筐体

CPUカスタムメイド対応

・各変更項目Ⓐ～Ⓚの位置につきましては、「■変更／追加位置概略図」でご確認ください。
・各変更／追加メニュー①～㉕の型名／価格等詳細につきましては「■変更／追加オプション型名・価格一覧」をご確認ください。

【 部分の構成パターンに対して、カスタムメイドで仕様の変更・追加が可能です。】

型名	希望小売価格（円、税別）	提供時期	OS	Ⓐ CPU	Ⓑ 液晶/無線LAN	Ⓒ メモリ	Ⓓ HDD	Ⓔ マルチベイ	Ⓕ セキュリティ＊1	Ⓖ ポインティングデバイス	通信	Ⓗ ソフト1	Ⓘ ソフト2/OS変更	Ⓙ 保証拡張	Ⓚ FDD添付
FMVNH5ED4	335,000	済	Win Vista™ Business	インテル® Core™ 2 Duo T7500 (2.20GHz)	15.4型 WUXGA & ワイヤレスLANなし	Vista: 1GB (512MB×2) XP: 512MB (512MB×1) メモリスロット：2スロット	60GB	24倍速 CD-ROM	セキュリティチップ セキュリティボタン スマートカードスロット	フラットポイント＋スティックポイント	LAN (1000BASE-T)＋モデム	—	—	—	—
FMVNH5ED3	315,000		Win XP Pro												

H8240のカスタムメイド

■変更／追加位置概略図

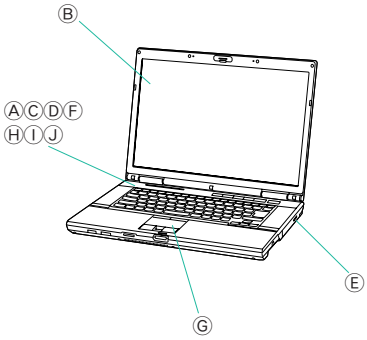

Ⓐ
- ① インテル® Core™2 Duo T7700 (2.40GHz) ＋25,000円
- ② 15.4型WUXGA & 802.11a/g ワイヤレスLAN (Centrino® Pro対応) ＋11,000円

Ⓑ

Ⓒ
- Windows Vista™ 搭載モデル
  - ③ 1GB (1GB×1) ＋10,000円
  - ④ 2GB (1GB×2) ＋50,000円
- Windows® XP 搭載モデル
  - ⑤ 1GB (512MB×2) ＋20,000円
  - ⑥ 1GB (1GB×1) ＋30,000円
  - ⑦ 2GB (1GB×2) ＋70,000円

Ⓓ
- ⑧ 80GB ＋3,000円
- ⑨ 暗号化機能付きHDD 80GB ＋13,000円

Ⓔ
- ⑩ DVD-ROM &CD-R/RW ＋12,000円
- ⑪ スーパーマルチ ＋23,000円

Ⓕ 追加するセキュリティ機能を選択して下さい。
- ⑫ FeliCa対応リーダ/ライタ追加＊2＊3 ＋10,000円
- ⑬ 指紋センサー追加＊3 ＋10,000円
- ⑭ 指紋センサー＆FeliCa対応リーダ/ライタ追加＊2＊3 ＋20,000円

Ⓖ
- ⑮ フラットポイント＋スティックポイント＋マウス(USB) ＋3,000円
- ⑯ フラットポイント＋スティックポイント＋マウス(光学式) ＋3,000円
- ⑰ フラットポイント＋スティックポイント＋マウス(3ボタン) ＋3,000円

Ⓗ
- ⑱ Office Personal 2007 ＋22,000円
- ⑲ Office Personal 2007 with PowerPoint ＋39,000円
- ⑳ Office Professional 2007 ＋68,000円

Ⓘ
- Windows Vista™ 搭載モデル
  - ㉑ Windows® XP Pro ダウングレード＊4 ＋4,000円
- Windows® XP 搭載モデル
  - ㉒ StandbyDisk Solo 2.1 ＋3,000円

Ⓙ
- ㉓ 保証拡張(3年パーツ保証＋1年目訪問修理) ＋2,800円
- ㉔ SupportDesk Lite(3年間営業日訪問修理) ＋18,000円

Ⓚ
- ㉕ 外付けFDD(USB) ＋6,000円

＊1：注釈のある場合を除き、複数項目の同時選択が可能です。
＊2：スマートカードとFeliCa対応リーダ/ライタは同時使用不可。
＊3：指紋センサーとFeliCa対応リーダ/ライタを同時選択する場合は「指紋センサー＆FeliCa対応リーダ/ライタ追加」を選択してください。「FeliCa対応リーダ/ライタ追加」及び「指紋センサー追加」は「指紋センサー＆FeliCa対応リーダ/ライタ」と同時選択不可。
＊4：本サービスのご利用は、今後の商談も含めて25台以上見込める場合とさせていただきます。（一括オーダ/納品である必要はありません。）

■本体・カスタムメイド型名・価格一覧

■ 変更／追加オプション 型名・価格一覧

項目		品名	型名	希望小売価格（円、税別）	適応OS Vista Business	適応OS XP Pro	提供時期	備考
ⒶCPU	①	CPU変更Core™ 2 Duo T7500（2.20GHz）→Core™ 2 Duo T7700（2.40GHz）＊1	FMCNXP1H7	25,000	●	●	本体と同期	標準のインテル® Core™ 2 Duo T7500（2.20GHz）のCPUをインテル® Core™ 2 Duo T7700（2.40GHz）に変更します。
Ⓑ液晶/無線LAN	②	802.11a/gワイヤレスLAN（インテル® Centrino® Proモバイル・テクノロジー対応）	FMCNWLH7	11,000	●	●	本体と同期	標準搭載のLANに無線LAN（IEEE802.11a（J52/W52/W53）/b/g準拠）を追加搭載します。インテル® Centrino® Proモバイル・テクノロジーに対応します。（注）本製品は日本仕様です。日本以外ではご使用になれません。日本以外でご使用になると罰せられることがあります。また、IEEE802.11aは電波法の定めにより屋外ではご使用になれません。
Ⓒメモリ	③	メモリ変更1GB →1GB（1GB×1/DDR2 SDRAM）	FMCNXM5H8	10,000	●	—	本体と同期	本体のメモリ構成を1GB（1GB×1）に変更します。空きスロットは1スロットです。（DDR2 SDRAM/PC2-5300）
	④	メモリ変更1GB →2GB（1GB×2/DDR2 SDRAM）	FMCNXM6H6	50,000	●	—	本体と同期	本体のメモリ構成を2GB（1GB×2）に変更します。空きスロットは無くなります。（DDR2 SDRAM/PC2-5300）
	⑤	メモリ変更512MB →1GB（512MB×2/DDR2 SDRAM）	FMCNXM4H5	20,000	—	●	本体と同期	本体のメモリ構成を1GB（512MB×2）に変更します。空きスロットは無くなります。（DDR2 SDRAM/PC2-5300）
	⑥	メモリ変更512MB →1GB（1GB×1/DDR2 SDRAM）	FMCNXM5H7	30,000	—	●	本体と同期	本体のメモリ構成を1GB（1GB×1）に変更します。空きスロットは1スロットです。（DDR2 SDRAM/PC2-5300）
	⑦	メモリ変更512MB →2GB（1GB×2/DDR2 SDRAM）	FMCNXM6H5	70,000	—	●	本体と同期	本体のメモリ構成を2GB（1GB×2）に変更します。空きスロットは無くなります。（DDR2 SDRAM/PC2-5300）
Ⓓ内蔵HDD	⑧	HDD変更60GB → 80GB ＊1	FMCNXD7H6	3,000	●	●	本体と同期	標準の60GB HDDを80GB HDDに変更します。（シリアル ATA/150、回転数：5400rpm）
	⑨	HDD変更60GB → 暗号化機能付きHDD 80GB	FMCNXDS2H1	13,000	●	●	受注生産	標準の60GB HDDを暗号化機能付きHDD 80GBに変更します。（シリアル ATA/150、回転数：5400rpm）
Ⓔマルチベイ	⑩	内蔵ユニット変更CD-ROM →DVD-ROM&CD-R/RW	FMCNXCBH8	12,000	●	●	本体と同期	標準内蔵のCD-ROMをDVD-ROM&CD-R/RWに変更します（CD：読込最大24倍速、CD-R：読込最大24倍速、CD-RW：読込最大24倍速、DVD-ROM：読込最大8倍速、DVD-R：読込最大6倍速、DVD-R DL(2層)：読込最大4倍速、DVD-RW：読込最大4倍速、DVD+R：読込最大6倍速、DVD+R DL(2層)：読込最大4倍速、DVD+RW：読込最大4倍速、DVD-RAM：読込最大5倍速）。ライティングソフト「Roxio Easy Media Creator 9」、DVD再生ソフト「InterVideo WinDVD」が添付されます。FMVNCB23と同等品。
	⑪	内蔵ユニット変更CD-ROM→スーパーマルチ	FMCNXSMH6	23,000	●	●	本体と同期	標準内蔵のCD-ROMをスーパーマルチドライブに変更します。（DVD-RAM：読込/書換最大5倍速、DVD-ROM：読込最大8倍速、CD：読込最大24倍速、DVD-R：書込最大8倍速、DVD-RW：書換最大6倍速、DVD+R：書込最大8倍速、DVD+R DL：書込最大4倍速、DVD-R DL：書込最大4倍速、DVD+RW：書換最大8倍速、CD-R：書込最大24倍速、CD-RW：書換最大10倍速。）ライティングソフト「Roxio Easy Media Creator 9」、DVD再生ソフト「InterVideo WinDVD」が添付されます。FMVNSM11と同等品。
Ⓕセキュリティ	⑫	FeliCa対応 リーダ/ライタ追加 ＊1	FMCNFCH4	10,000	●	●	受注生産	非接触型ICカード技術方式"FeliCa"に対応したカードリーダ/ライタを本体に内蔵します。カードは添付されません。スマートカードとFeliCa対応リーダ/ライタは同時使用不可。
	⑬	指紋センサー追加 ＊1	FMCNFSH5	10,000	●	●	本体と同期	ポインティングデバイス部に指紋センサー（スライド方式）を追加します。スクロールボタンが無くなります。（ただし指紋センサーをなぞることによりスクロールが可能です。（XP搭載モデルのみ対応））
	⑭	指紋センサー＆FeliCa対応 リーダ/ライタ追加 ＊1	FMCNFSCH2	20,000	●	●	受注生産	非接触型ICカード技術方式"FeliCa"に対応したカードリーダ/ライタを本体に内蔵し、ポインティングデバイス部に指紋センサー（スライド方式）を追加します。スクロールボタンが無くなります（ただし指紋センサーをなぞることによりスクロールが可能です。（XP搭載モデルのみ対応））。FeliCaカードは添付されません。「FeliCa対応リーダ／ライタ追加」「指紋センサー追加」選択時には選択できません。スマートカードとFeliCa対応リーダ/ライタは同時使用不可。
Ⓖ内蔵ポインティングデバイス	⑮	マウス添付（USB）	FMCNMSUH1	3,000	●	●	本体と同期	USB接続のマウス（スクロール機能付、FMV-MO204同等品）を添付します。
	⑯	マウス添付（光学式）	FMCNMSKH2	3,000	●	●	本体と同期	USB接続の光学式マウス（スクロール機能付、FMV-MO303同等品）を添付します。
	⑰	マウス添付（3ボタン）	FMCNMS3H2	3,000	●	●	本体と同期	USB接続のマウス(3ボタン）を添付します。
Ⓗソフト1	⑱	Microsoft® Office Personal 2007追加	FMCNAP148	22,000	●	●	本体と同期	Microsoft® Office Word 2007、Excel 2007、Outlook® 2007他を追加します。
	⑲	Microsoft® Office Personal 2007 with PowerPoint® 2007追加	FMCNAP149	39,000	●	●	本体と同期	Microsoft® Office Word 2007、Excel 2007、Outlook® 2007、PowerPoint® 2007他を追加します。
	⑳	Microsoft® Office Professional 2007追加	FMCNAP150	68,000	●	●	本体と同期	Microsoft® Office Word 2007、Excel 2007、Outlook® 2007、PowerPoint® 2007、Access 2007、Publisher 2007他を追加します。
Ⓘソフト2/OS変更	㉑	Microsoft® Windows® XP Professional ダウングレードサービス	FMCNXPDG1	4,000	●	—	本体と同期	Windows Vista™ Business搭載モデルで認められているダウングレード権を使用して、Windows® XP Professionalへダウングレードする作業をお客様に代わって行います。本サービスのご利用は、今後の商談も含めて25台以上見込める場合とさせていただきます。（一括オーダ/納品である必要はありません。）
	㉒	StandbyDisk Solo 2.1追加 ＊1＊2	FMCNAP402	3,000	—	●	本体と同期	バックアップ&リカバリソフトStandbyDisk Solo2.1を追加します。
Ⓙ保証拡張	㉓	保証拡張（3年間パーツ保証＋1年目翌営業日訪問修理）＊1	FMCNSUP01	2,800	●	●	本体と同期	標準保証（1年引き取り修理）を1年目翌営業日訪問修理&3年パーツ保証に拡張します。本体に「3年パーツ保証シール」を添付、保証拡張（3年間パーツ保証＋1年目翌営業日訪問修理）規定の書面を同梱。
	㉔	SupportDeskパック Lite（3年間翌営業日訪問修理）＊1	FMCNSUS01	18,000	●	●	本体と同期	標準保証（1年引き取り修理）を3年間翌営業日訪問修理&3年パーツ保証に拡張します。本体に「3年翌営業日訪問シール」を添付、SupportDeskパック Lite（3年間翌営業日訪問修理）規定の書面を同梱。
ⓀFDD添付	㉕	FDドライブ添付（USB）	FMCNFDG3P	6,000	●	●	本体と同期	外付3.5型FDDユニット。USB接続。

文教のお客様向けにMicrosoft® Office Professional Edition 2007アカデミックパックも用意しています。詳細につきましては当社営業または販売パートナーまでお問い合せください。
注）選択できるカスタムメイドオプションは、各項目につき1点のみです。複数の選択はできません（セキュリティ機能を除く）。また、カスタムメイドオプションの単独出荷はできません（購入後の変更・追加はできません）。
注）カスタムメイドで変更／追加したメモリモジュールは選択された本体にのみ搭載できます。他の本体に搭載することはできません。
＊1）単体オプション品のご用意が無いため、本体ご購入後は一切組み込み・変更ができなくなってしまうメニューです。必要のある場合は本体ご注文時に同時にご注文ください。
＊2）・インストール後のCドライブに現在の使用量と同等以上の空き容量が必要です。
・Cドライブの使用量は、搭載メモリのサイズにより増減いたします。
・CドライブはNTFS/FAT32フォーマットである必要があります。
・ダイナミックディスクはサポートしておりません。
・市販のバックアップ/リカバリソフトをインストールした場合、正しく動作しないことがあります。市販のソフトウェアをご購入する際は、事前に各メーカーへご確認ください。

FMVマニュアル（製品ガイド）は富士通製品情報ページ（http://www.fmworld.net/biz/）にて提供しておりますが、印刷マニュアルも別途手配可能です。
詳細はP75「マニュアル一覧」を参照してください。

■本体・カスタムメイド型名・価格一覧

A2 FMV-E8240

2スピンドル1ベイ筐体
CPUカスタムメイド対応
LCDカスタムメイド対応

・各変更項目Ⓐ～Ⓜの位置につきましては、「■変更／追加位置概略図」でご確認ください。
・各変更／追加メニュー①～㉞の型名／価格等詳細につきましては「■変更／追加オプション型名・価格一覧」をご確認ください。

【 部分の構成パターンに対して、カスタムメイドで仕様の変更・追加が可能です。】

型名	希望小売価格（円、税別）	提供時期	OS	Ⓐ CPU	Ⓑ 液晶/無線LAN	Ⓒ メモリ	Ⓓ HDD	Ⓔ マルチベイ	Ⓕ セキュリティ＊1	Ⓖ ポインティングデバイス＊1	Ⓗ 通信	Ⓘ バッテリー	Ⓙ ソフト1	Ⓚ ソフト2/OS変更	Ⓛ 保証拡張	Ⓜ FDD添付
FMVNE5FD4	218,000	済	Win Vista™ Business	インテル® Core™ 2 Duo T7100 (1.80GHz)	15.4型 WXGA & ワイヤレスLANなし	Vista：1GB (512MB×2) XP：512MB (512MB×1) メモリスロット：2スロット	40GB	24倍速 CD-ROM	セキュリティチップ セキュリティボタン スマートカードスロット	フラットポイント	LAN (1000BASE-T)	標準バッテリー	—	—	—	—
FMVNE5FD3	198,000		Win XP Pro													
FMVNE5FD8	192,000		Win XP Home													
FMVNE5FE4	209,000		Win Vista™ Business					なし								
FMVNE5FE3	189,000		Win XP Pro													
FMVNE5FE8	183,000		Win XP Home													

E8240のカスタムメイド

■変更／追加位置概略図

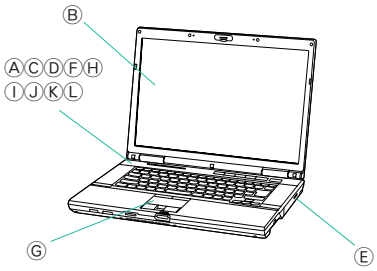

Ⓐ

①	③
インテル® Core™2 Duo T7300(2GHz)	15.4型 WXGA & 802.11a/g ワイヤレスLAN
＋30,000円	＋11,000円

②	④
インテル® Core™2 Duo T7700(2.40GHz)	15.4型 WSXGA+ & ワイヤレスLANなし (Core® 2 Duo搭載モデルのみ)
＋80,000円	＋6,000円

⑤
15.4型 WSXGA+ & 802.11a/g ワイヤレスLAN (Core® 2 Duo搭載モデルのみ)
＋17,000円

Ⓑ

Windows Vista™ 搭載モデル

⑥	⑦
1GB (1GB×1)	2GB (1GB×2)
＋10,000円	＋50,000円

Windows® XP 搭載モデル

⑧
1GB (512MB×2)
＋20,000円

⑨
1GB (1GB×1)
＋30,000円

⑩
2GB (1GB×2)
＋70,000円

Ⓒ

Ⓓ

⑪	⑫	⑬
60GB	80GB	暗号化機能付き HDD 80GB
＋3,000円	＋6,000円	＋16,000円

Ⓔ

⑭	⑮	⑯
DVD-ROM	DVD-ROM &CD-R/RW	スーパーマルチ
＋9,000円	＋12,000円	＋23,000円

Ⓕ

追加するセキュリティ機能を選択して下さい。

⑰	⑱	⑲
FeliCa対応リーダ/ライタ追加 ＊2＊3	指紋センサー追加＊3	指紋センサー&FeliCa対応リーダ/ライタ追加 ＊2＊3
＋10,000円	＋10,000円	＋20,000円

Ⓖ

⑳	㉑	㉒
フラットポイント＋マウス（USB）＊4	フラットポイント＋マウス（光学式）＊4	フラットポイント＋スティックポイント
＋3,000円	＋3,000円	＋3,000円

Ⓗ

㉓
LAN (1000BASE-T)＋モデム
＋2,000円

Ⓘ

㉔
大容量バッテリー
＋2,900円

Ⓙ

㉕	㉖	㉗	㉘	㉙
Office Personal 2007	Office Personal 2007 with PowerPoint	Office Professional 2007	Office Personal 2003＊5	Office Professional Enterprise 2003＊5
＋22,000円	＋39,000円	＋68,000円	＋22,000円	＋68,000円

Ⓚ

Windows Vista™ 搭載モデル

㉚	㉛
Windows® XP Pro ダウングレード＊6	StandbyDisk Solo 2.1
＋4,000円	＋3,000円

Windows® XP 搭載モデル

Ⓛ

㉜	㉝
保証拡張 (3年パーツ保証＋1年目訪問修理)	SupportDeskLite (3年間翌営業日訪問修理)
＋2,800円	＋18,000円

Ⓜ

㉞
外付けFDD
＋6,000円

＊1：注釈のある場合を除き、複数項目の同時選択が可能です。
＊2：スマートカードとFeliCa対応リーダ/ライタは同時使用不可。
＊3：指紋センサーとFeliCa対応リーダ/ライタを同時選択する場合は「指紋センサー&FeliCa対応リーダ/ライタ追加」を選択してください。「FeliCa対応リーダ/ライタ追加」及び「指紋センサー追加」は「指紋センサー&FeliCa対応リーダ/ライタ」と同時選択不可。
＊4：「＊4」のつくメニューの中でいずれか1つのみ選択可。
＊5：Windows®XP搭載モデルのみ対応。
＊6：本サービスのご利用は、今後の商談も含めて25台以上見込める場合とさせていただきます。（一括オーダ/納品である必要はありません。）

■本体・カスタムメイド型名・価格一覧

■ 変更／追加オプション 型名・価格一覧

項目		品名	型名	希望小売価格（円、税別）	適応OS Vista Business	適応OS XP Pro	適応OS XP Home	提供時期	備考
Ⓐ CPU	①	CPU変更Core™ 2 Duo T7100（1.80GHz）→Core™ 2 Duo T7300（2GHz）＊1	FMCNXP1E10	30,000	●	●	●	本体と同期	標準のインテル® Core™ 2 Duo T7100（1.80GHz）のCPUをインテル® Core™ 2 Duo T7300（2GHz）に変更します。
	②	CPU変更Core™ 2 Duo T7100（1.80GHz）→Core™ 2 Duo T7700（2.40GHz）＊1	FMCNXP2E6	80,000	●	●	●	本体と同期	標準のインテル® Core™ 2 Duo T7100（1.80GHz）のCPUをインテル® Core™ 2 Duo T7700（2.40GHz）に変更します。
Ⓑ液晶/無線LAN	③	802.11a/gワイヤレスLAN追加　＊1	FMCNWLE10	11,000	●	●	●	本体と同期	標準搭載のLANに無線LAN(IEEE802.11a(J52/W52/W53)/b/g準拠)を追加搭載します。(注)本製品は日本仕様です。日本以外ではご使用になれません。日本以外でご使用になると罰せられることがあります。また、IEEE802.11aは電波法の定めにより屋外ではご使用になれません。
	④	LCD変更15.4型→15.4型WSXGA+　＊1	FMCNXL2E9	6,000	●	●	●	本体と同期	標準15.4型WXGA（1280×800ドット）の液晶ディスプレイを15.4型WSXGA+（1680×1050ドット）に変更します。Core™ 2 Duo搭載モデルのみ対応。
	⑤	LCD変更15.4型→15.4型WSXGA+&802.11a/gワイヤレスLAN追加　＊1	FMCNXLW2E9	17,000	●	●	●	本体と同期	標準15.4型の液晶ディスプレイを15.4型WSXGA+（1680×1050ドット）に変更し、標準搭載のLANに無線LAN（IEEE802.11a（J52/W52/W53）/b/g準拠）を追加搭載します。Core™ 2 Duo搭載モデルのみ対応。(注）本製品は日本仕様です。日本以外ではご使用になれません。日本以外でご使用になると罰せられることがあります。また、IEEE802.11aは電波法の定めにより屋外ではご使用になれません。
Ⓒメモリ	⑥	メモリ変更1GB→1GB（1GB×1/DDR2 SDRAM）	FMCNXM5E10	10,000	●	—	—	本体と同期	本体のメモリ構成を1GB（1GB×1）に変更します。空きスロットは1スロットです。(DDR2 SDRAM/PC2-5300)
	⑦	メモリ変更1GB→2GB（1GB×2/DDR2 SDRAM）	FMCNXM6E8	50,000	●	—	—	本体と同期	本体のメモリ構成を2GB（1GB×2）に変更します。空きスロットは無くなります。(DDR2 SDRAM/PC2-5300)
	⑧	メモリ変更512MB→1GB（512MB×2/DDR2 SDRAM）	FMCNXM4E9	20,000	—	●	●	本体と同期	本体のメモリ構成を1GB（512MB×2）に変更します。空きスロットは無くなります。(DDR2 SDRAM/PC2-5300)
	⑨	メモリ変更512MB→1GB（1GB×1/DDR2 SDRAM）	FMCNXM5E8	30,000	—	●	●	本体と同期	本体のメモリ構成を1GB（1GB×1）に変更します。空きスロットは1スロットです。(DDR2 SDRAM/PC2-5300)
	⑩	メモリ変更512MB→2GB（1GB×2/DDR2 SDRAM）	FMCNXM6E6	70,000	—	●	●	本体と同期	本体のメモリ構成を2GB（1GB×2）に変更します。空きスロットは無くなります。(DDR2 SDRAM/PC2-5300)
Ⓓ内蔵HDD	⑪	HDD変更40GB→60GB　＊1	FMCNXD5E9	3,000	●	●	●	本体と同期	標準の40GB HDDを60GB HDDに変更します。(シリアルATA/150、回転数：5400rpm)
	⑫	HDD変更40GB→80GB　＊1	FMCNXD7E9	6,000	●	●	●	本体と同期	標準の40GB HDDを80GB HDDに変更します。(シリアルATA/150、回転数：5400rpm)
	⑬	HDD変更40GB→暗号化機能付きHDD80GB追加　＊1	FMCNXDS2E1	16,000	●	●	●	受注生産	標準の40GB HDDを暗号化機能付きHDD80GBに変更します。(シリアルATA/150、回転数：5400rpm)
Ⓔマルチベイ	⑭	内蔵ユニット変更CD-ROM→DVD-ROM	FMCNXDVE7	9,000	●	●	●	本体と同期	標準内蔵のCD-ROMをDVD-ROMドライブに変更します。(DVD：読込8倍速、CD：読込24倍速) DVD再生ソフト「InterVideo WinDVD」が添付されます。
	⑮	内蔵ユニット変更CD-ROM→DVD-ROM&CD-R/RW	FMCNXCBE11	12,000	●	●	●	本体と同期	標準内蔵のCD-ROMをDVD-ROM&CD-R/RWに変更します。(CD：読込最大24倍速、CD-R：読込最大24倍速、CD-RW：読込最大24倍速、DVD-ROM：読込最大8倍速、DVD-R：読込最大6倍速、DVD-R DL(2層)：読込最大4倍速、DVD-RW：読込最大4倍速、DVD+R：読込最大6倍速、DVD+R DL(2層)：読込最大4倍速、DVD+RW：読込最大4倍速、DVD-RAM：読込最大5倍速)。ライティングソフト「Roxio Easy Media Creator 9」、DVD再生ソフト「InterVideo WinDVD」が添付されます。FMVNCB24と同等品。
	⑯	内蔵ユニット変更CD-ROM→スーパーマルチ	FMCNXSME9	23,000	●	●	●	本体と同期	標準内蔵のCD-ROMをスーパーマルチドライブに変更します。(DVD-RAM：読込/書換最大5倍速、DVD-ROM：読込最大8倍速、CD：読込最大24倍速、DVD-R：書込最大8倍速、DVD-RW：書換最大6倍速、DVD+R：書込最大8倍速、DVD+R DL：書込最大4倍速、DVD-R DL：書込最大4倍速、DVD+RW：書換最大8倍速、CD-R：書込最大24倍速、CD-RW：書換最大10倍速)。ライティングソフト「Roxio Easy Media Creator 9」、DVD再生ソフト「InterVideo WinDVD」が添付されます。FMVNSM12と同等品。
Ⓕセキュリティ	⑰	FeliCa対応 リーダ／ライタ追加　＊1	FMCNFCH4	10,000	●	●	●	受注生産	非接触型ICカード技術方式"FeliCa"に対応したカードリーダ/ライタを本体に内蔵します。カードは添付されません。指紋センサーとFeliCa対応リーダ/ライタを同時選択する場合は「指紋センサー&FeliCa対応リーダ/ライタ追加」を選択してください。「FeliCa対応リーダ/ライタ追加」は「指紋センサー追加」「指紋センサー&FeliCa対応リーダ/ライタ」と同時選択不可。スマートカードとFeliCa対応リーダ/ライタは同時使用不可。
	⑱	指紋センサー追加　＊1	FMCNFSH5	10,000	●	●	●	本体と同期	ポインティングデバイス部に指紋センサー（スライド方式）を追加します。スクロールボタンが無くなります（ただし指紋センサーをなぞることによりスクロールが可能です（XP搭載モデルのみ対応））。指紋センサーとFeliCa対応リーダ/ライタを同時選択する場合は「指紋センサー&FeliCa対応リーダ/ライタ追加」を選択してください。「指紋センサー追加」は「FeliCa対応リーダ/ライタ追加」「指紋センサー&FeliCa対応リーダ/ライタ」と同時選択不可。
	⑲	指紋センサー&FeliCa対応 リーダ/ライタ追加＊1	FMCNFSCH2	20,000	●	●	●	受注生産	非接触型ICカード技術方式"FeliCa"に対応したカードリーダ/ライタを本体に内蔵し、ポインティングデバイス部に指紋センサー（スライド方式）を追加します。スクロールボタンが無くなります（ただし指紋センサーをなぞることによりスクロールが可能です（XP搭載モデルのみ対応））。FeliCaカードは添付されません。「FeliCa対応リーダ／ライタ追加」「指紋センサー追加」選択時には選択できません。スマートカードとFeliCa対応リーダ/ライタは同時使用不可。
Ⓖ内蔵ポインティングデバイス	⑳	マウス添付（USB）	FMCNMSUH1	3,000	●	●	●	本体と同期	USB接続のマウス（スクロール機能付、FMV-MO204同等品）を添付します。
	㉑	マウス添付（光学式）	FMCNMSKH2	3,000	●	●	●	本体と同期	USB接続の光学式マウス（スクロール機能付、FMV-MO303同等品）を添付します。
	㉒	スティックポイント追加　＊1	FMCNSPE2	3,000	●	●	●	本体と同期	標準構成のOADGキーボードにスティックポイントを追加します。
Ⓗ通信	㉓	モデム追加V.92　＊1	FMCNMDE8	2,000	●	●	●	本体と同期	最大56KbpsのFAXモデム（V.92対応）を追加します。
Ⓘバッテリー	㉔	バッテリーパック変更　標準→大容量	FMCNXBPE4	2,900	●	●	●	本体と同期	標準内蔵バッテリーを大容量バッテリーに変更します。
Ⓙソフト1	㉕	Microsoft® Office Personal 2007追加	FMCNAP148	22,000	●	●	●	本体と同期	Microsoft® Office Word 2007、Excel 2007、Outlook® 2007他を追加します。
	㉖	Microsoft® Office Personal 2007 with Power Point® 2007追加	FMCNAP149	39,000	●	●	●	本体と同期	Microsoft® Office Word 2007、Excel 2007、Outlook® 2007、PowerPoint® 2007他を追加します。
	㉗	Microsoft® Office Professional 2007追加	FMCNAP150	68,000	●	●	●	本体と同期	Microsoft® Office Word 2007、Excel 2007、Outlook® 2007、PowerPoint® 2007、Access 2007、Publisher 2007他を追加します。
	㉘	Microsoft® Office Personal Edition 2003追加	FMCNAP142	22,000	—	●	●	本体と同期	Microsoft® Office Word 2003、Excel 2003、Outlook® 2003他を追加します。
	㉙	Microsoft® Office Professional Enterprise Edition 2003追加	FMCNAP143	68,000	—	●	●	本体と同期	Microsoft® Office Word 2003、Excel 2003、Outlook® 2003、PowerPoint® 2003、Access 2003、Publisher 2003、Infopath™ 2003他を追加します。
Ⓚソフト2/OS変更	㉚	Microsoft® Windows® XP Professional ダウングレードサービス	FMCNXPDG1	4,000	●	—	—	本体と同期	Windows Vista™ Business搭載モデルで認められているダウングレード権を使用して、Windows® XP Professionalへダウングレードする作業をお客様に代わって行います。本サービスのご利用は、今後の商談も含めて25台以上見込める場合とさせていただきます。（一括オーダ/納品である必要はありません。）
	㉛	StandbyDisk Solo 2.1追加　＊1＊2	FMCNAP402	3,000	—	●	●	本体と同期	バックアップ&リカバリソフトStandbyDisk Solo2.1を追加します。HDD変更40GB→40GB×2+StandbyDisk追加との同時選択不可。
Ⓛ保証拡張	㉜	保証拡張（3年間パーツ保証＋1年目翌営業日訪問修理）＊1	FMCNSUP01	2,800	●	●	●	本体と同期	標準保証（1年引き取り修理）を1年目翌営業日訪問修理&3年パーツ保証に拡張します。本体に「3年パーツ保証シール」を添付、保証拡張（3年間パーツ保証＋1年目翌営業日訪問修理）規定の書面を同梱。
	㉝	SupportDeskパック Lite（3年間翌営業日訪問修理）＊1	FMCNSUS01	18,000	●	●	●	本体と同期	標準保証（1年引き取り修理）を3年間翌営業日訪問修理&3年パーツ保証に拡張します。本体に「3年翌営業日訪問シール」を添付、SupportDeskパック Lite（3年間翌営業日訪問修理）規定の書面を同梱。
ⓂFDD添付	㉞	FDドライブ追加（USB）	FMCNFDG3P	6,000	●	●	●	本体と同期	外付3.5型FDDユニット。USB接続。

文教のお客様向けにMicrosoft® Office Professional Edition 2007アカデミックパックも用意しています。詳細につきましては当社営業または販売パートナーまでお問い合せください。
注）選択できるカスタムメイドオプションは、各項目につき1点のみです。複数の選択はできません（セキュリティ機能を除く）。また、カスタムメイドオプションの単独出荷はできません（購入後の変更・追加はできません）。
注）カスタムメイドで変更／追加したメモリモジュールは選択された本体にのみ搭載できます。他の本体に搭載することはできません。
＊1）単体オプション品のご用意が無いため、本体ご購入後は一切組み込み・変更ができなくなってしまうメニューです。必要のある場合は本体ご注文時に同時にご注文ください。
＊2）・インストール後のCドライブに現在の使用量と同等以上の空き容量が必要です。
・Cドライブの使用量は、搭載メモリのサイズにより増減いたします。
・CドライブはNTFS/FAT32フォーマットである必要があります。
・ダイナミックディスクはサポートしておりません。
・市販のバックアップ/リカバリソフトをインストールした場合、正しく動作しないことがあります。市販のソフトウェアをご購入する際は、事前に各メーカーへご確認ください。

FMVマニュアル（製品ガイド）は富士通製品情報ページ（http://www.fmworld.net/biz/）にて提供しておりますが、印刷マニュアルも別途手配可能です。
詳細はP75「マニュアル一覧」を参照してください。

■本体・カスタムメイド型名・価格一覧

A2 FMV-E8140

2スピンドル1ベイ筐体
CPUカスタムメイド対応
LCDカスタムメイド対応

・各変更項目Ⓐ～Ⓛの位置につきましては、「■変更／追加位置概略図」でご確認ください。
・各変更／追加メニュー①～㉛の型名／価格等詳細につきましては「■変更／追加オプション型名・価格一覧」をご確認ください。

【 部分の構成パターンに対して、カスタムメイドで仕様の変更・追加が可能です。】

型名	希望小売価格（円、税別）	提供時期	OS	CPU	Ⓐ 液晶/無線LAN	Ⓑ メモリ	Ⓒ HDD	Ⓓ マルチベイ	Ⓔ セキュリティ＊1	Ⓕ ポインティングデバイス＊1	Ⓖ 通信	Ⓗ バッテリー	Ⓘ ソフト1	Ⓙ ソフト2/OS変更	Ⓚ 保証拡張	Ⓛ FDD添付
FMVNE5CD4	186,000	済	Win Vista™ Business	Celeron® M 430 (1.73GHz)	15.4型 WXGA & ワイヤレスLANなし	Vista: 1GB (512MB×2) XP: 512MB (512MB×1) メモリスロット：2スロット	40GB	24倍速 CD-ROM	セキュリティチップ セキュリティボタン スマートカードスロット	フラットポイント	LAN (1000BASE-T)	標準バッテリー	—	—	—	—
FMVNE5CD3	166,000		Win XP Pro													
FMVNE5CD8	160,000		Win XP Home													
FMVNE5CE4	177,000		Win Vista™ Business					なし								
FMVNE5CE3	157,000		Win XP Pro													
FMVNE5CE8	151,000		Win XP Home													

E8140のカスタムメイド

■変更／追加位置概略図

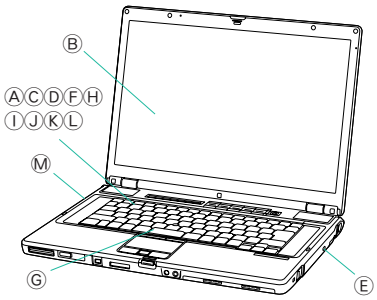

Ⓐ
- ① 15.4型WXGA & 802.11a/g ワイヤレスLAN ＋11,000円
- ② 1GB (1GB×1) ＋10,000円
- ③ 2GB (1GB×2) ＋50,000円
- ④ 1GB (512MB×2) ＋20,000円
- ⑤ 1GB (1GB×1) ＋30,000円
- ⑥ 2GB (1GB×2) ＋70,000円

Ⓑ
- Windows Vista™ 搭載モデル
- Windows® XP 搭載モデル

Ⓒ
- ⑦ 60GB ＋3,000円
- ⑧ 80GB ＋6,000円
- ⑨ 40GB×2 +StandbyDisk 追加＊5 ＋26,000円
- ⑩ 暗号化機能付き HDD 80GB ＋16,000円

Ⓓ
- ⑪ DVD-ROM ＋9,000円
- ⑫ DVD-ROM &CD-R/RW ＋12,000円
- ⑬ スーパーマルチ ＋23,000円

Ⓔ
- 追加するセキュリティ機能を選択して下さい。
- ⑭ FeliCa対応リーダ/ライタ追加＊2＊3 ＋10,000円
- ⑮ 指紋センサー追加＊3 ＋10,000円
- ⑯ 指紋センサー&FeliCa対応リーダ/ライタ追加＊2＊3 ＋20,000円

Ⓕ
- ⑰ フラットポイント+マウス（USB）＊4 ＋3,000円
- ⑱ フラットポイント+マウス（光学式）＊4 ＋3,000円
- ⑲ フラットポイント+スティックポイント ＋3,000円

Ⓖ
- ⑳ LAN (1000BASE-T)+モデム ＋2,000円

Ⓗ
- ㉑ 大容量バッテリー ＋2,900円

Ⓘ
- ㉒ Office Personal 2007 ＋22,000円
- ㉓ Office Personal 2007 with PowerPoint ＋39,000円
- ㉔ Office Professional 2007 ＋68,000円
- ㉕ Office Personal 2003＊5 ＋22,000円
- ㉖ Office Professional Enterprise 2003 ＊5 ＋68,000円

Ⓙ
- Windows Vista™ 搭載モデル
- ㉗ Windows® XP Pro ダウングレード＊6 ＋4,000円
- Windows® XP 搭載モデル
- ㉘ StandbyDisk Solo 2.1 ＋3,000円

Ⓚ
- ㉙ 保証拡張（3年パーツ保証+1年目訪問修理） ＋2,800円
- ㉚ SupportDeskLite（3年間翌営業日訪問修理） ＋18,000円

Ⓛ
- ㉛ 外付け FDD ＋6,000円

＊1：注釈のある場合を除き、複数項目の同時選択が可能です。
＊2：スマートカードとFeliCa対応リーダ/ライタは同時使用不可。
＊3：指紋センサーとFeliCa対応リーダ/ライタを同時選択する場合は「指紋センサー&FeliCa対応リーダ/ライタ追加」を選択してください。「FeliCa対応リーダ/ライタ追加」及び「指紋センサー追加」は「指紋センサー&FeliCa対応リーダ/ライタ」と同時選択不可。
＊4：「＊4」のつくメニューの中でいずれか1つのみ選択可。
＊5：Windows®XP搭載モデルのみ対応。
＊6：本サービスのご利用は、今後の商談も含めて25台以上見込める場合とさせていただきます。（一括オーダ/納品である必要はありません。）

■本体・カスタムメイド型名・価格一覧

■ 変更／追加オプション 型名・価格一覧

項目		品名	型名	希望小売価格（円、税別）	適応OS Vista Business	適応OS XP Pro	適応OS XP Home	提供時期	備考
Ⓐ液晶/無線LAN	①	802.11a/gワイヤレスLAN 追加　＊1	FMCNWLE11	11,000	●	●	●	本体と同期	標準搭載のLANに無線LAN（IEEE802.11a（J52/W52/W53）/b/g準拠）を追加搭載します。（注）本製品は日本仕様です。日本以外ではご使用になれません。日本以外でご使用になると罰せられることがあります。また、IEEE802.11aは電波法の定めにより屋外ではご使用になれません。
Ⓑメモリ	②	メモリ変更1GB →1GB（1GB×1）	FMCNXM5E11	10,000	●	—	—	本体と同期	本体のメモリ構成を1GB（1GB×1）に変更します。空きスロットは1スロットです。（DDR2 SDRAM/PC2-5300）（注）Celeron® M搭載モデルではPC2-4200相当の性能で動作します。
	③	メモリ変更1GB →2GB（1GB×2）	FMCNXM6E9	50,000	●	—	—	本体と同期	本体のメモリ構成を2GB（1GB×2）に変更します。空きスロットは無くなります。（DDR2 SDRAM/PC2-5300）（注）Celeron® M搭載モデルではPC2-4200相当の性能で動作します。
	④	メモリ変更512MB →1GB（512MB×2/DDR2 SDRAM）	FMCNXM4E10	20,000	—	●	●	本体と同期	本体のメモリ構成を1GB（512MB×2）に変更します。空きスロットは無くなります。（DDR2 SDRAM/PC2-5300）（注）Celeron® M搭載モデルではPC2-4200相当の性能で動作します。
	⑤	メモリ変更512MB →1GB（1GB×1/DDR2 SDRAM）	FMCNXM5E9	30,000	—	●	●	本体と同期	本体のメモリ構成を1GB（1GB×1）に変更します。空きスロットは1スロットです。（DDR2 SDRAM/PC2-5300）（注）Celeron® M搭載モデルではPC2-4200相当の性能で動作します。
	⑥	メモリ変更512MB →2GB（1GB×2/DDR2 SDRAM）	FMCNXM6E7	70,000	—	●	●	本体と同期	本体のメモリ構成を2GB（1GB×2）に変更します。空きスロットは無くなります。（DDR2 SDRAM/PC2-5300）（注）Celeron® M搭載モデルではPC2-4200相当の性能で動作します。
Ⓒ内蔵HDD	⑦	HDD変更40GB→60GB　＊1	FMCNXD5E8	3,000	●	●	●	本体と同期	標準の40GB HDDを60GB HDDに変更します。（シリアルATA/150、回転数：5400rpm）
	⑧	HDD変更40GB→80GB　＊1	FMCNXD7E8	6,000	●	●	●	本体と同期	標準の40GB HDDを80GB HDDに変更します。（シリアルATA/150、回転数：5400rpm）
	⑨	HDD変更40GB→40GB×2 +StandbyDisk追加　＊1	FMCNXD8E2	26,000	—	●	●	本体と同期	標準の40GB HDDに加えマルチベイに増設する40GB HDDを追加します。バックアップソフトStandbyDiskを追加します。マルチベイHDDはStandbyDiskバックアップ専用です。StandbyDisk Soloを含むカスタムメイドとは同時選択不可、バックアップ用のHDDとCD/DVDドライブの同時使用は出来ません。（シリアルATA/150、回転数：5400rpm）
	⑩	HDD変更40GB →暗号化機能付きHDD 80GB追加　＊1	FMCNXDS2E2	16,000	●	●	●	受注生産	標準の40GB HDDを暗号化機能付きHDD80GBに変更します。（シリアルATA/150、回転数：5400rpm）
Ⓓマルチベイ	⑪	内蔵ユニット変更CD-ROM→DVD-ROM	FMCNXDVE9	9,000	●	●	●	本体と同期	標準内蔵のCD-ROMをDVD-ROMドライブに変更します。（DVD：読込8倍速、CD：読込24倍速）DVD再生ソフト「InterVideo WinDVD」が添付されます。
	⑫	内蔵ユニット変更CD-ROM →DVD-ROM&CD-R/RW	FMCNXCBE13	12,000	●	●	●	本体と同期	標準内蔵のCD-ROMをDVD-ROM&CD-R/RWに変更します。（CD：読込最大24倍速、CD-R：読込最大24倍速、CD-RW：読込最大24倍速、DVD-ROM：読込最大8倍速、DVD-R：読込最大6倍速、DVD-R DL（2層）：読込最大4倍速、DVD-RW：読込最大4倍速、DVD+R：読込最大6倍速、DVD+R DL（2層）：読込最大4倍速、DVD+RW：読込最大4倍速、DVD-RAM：読込最大5倍速）。ライティングソフト「Roxio Easy Media Creator 9」、DVD再生ソフト「InterVideo WinDVD」が添付されます。FMVNCB24と同等品。
	⑬	内蔵ユニット変更CD-ROM→スーパーマルチ	FMCNXSME11	23,000	●	●	●	本体と同期	標準内蔵のCD-ROMをスーパーマルチドライブに変更します。（DVD-RAM：読込/書換最大5倍速、DVD-ROM：読込最大8倍速、CD：読込最大24倍速、DVD-R：書込最大8倍速、DVD-RW：書換最大6倍速、DVD+R：書込最大8倍速、DVD+R DL：書込最大4倍速、DVD-R DL：書込最大4倍速、DVD+RW：書換最大8倍速、CD-R：書込最大24倍速、CD-RW：書換最大10倍速）。ライティングソフト「Roxio Easy Media Creator 9」、DVD再生ソフト「InterVideo WinDVD」が添付されます。FMVNSM12と同等品。
Ⓔセキュリティ	⑭	FeliCa対応 リーダ／ライタ追加　＊1	FMCNFCE8	10,000	●	●	●	受注生産	非接触型ICカード技術方式"FeliCa"に対応したカードリーダ/ライタを本体に内蔵します。カードは添付されません。指紋センサーとFeliCa対応リーダ/ライタを同時選択する場合は「指紋センサー&FeliCa対応リーダ/ライタ追加」を選択してください。「FeliCa対応リーダ/ライタ追加」は「指紋センサー追加」「指紋センサー&FeliCa対応リーダ/ライタ」と同時選択不可。スマートカードとFeliCa対応リーダ/ライタは同時使用不可。
	⑮	指紋センサー追加　＊1	FMCNFSE6	10,000	●	●	●	本体と同期	ポインティングデバイス部に指紋センサー（スライド方式）を追加します。スクロールボタンが無くなります（ただし指紋センサーをなぞることによりスクロールが可能です（XP搭載モデルのみ対応））。指紋センサーとFeliCa対応リーダ/ライタを同時選択する場合は「指紋センサー&FeliCa対応リーダ/ライタ追加」を選択してください。「指紋センサー追加」は「FeliCa対応リーダ/ライタ追加」「指紋センサー&FeliCa対応リーダ/ライタ」と同時選択不可。
	⑯	指紋センサー&FeliCa対応 リーダ/ライタ追加 ＊1	FMCNFSCE7	20,000	●	●	●	受注生産	非接触型ICカード技術方式"FeliCa"に対応したカードリーダ/ライタを本体に内蔵し、ポインティングデバイス部に指紋センサー（スライド方式）を追加します。スクロールボタンが無くなります（ただし指紋センサーをなぞることによりスクロールが可能です（XP搭載モデルのみ対応））。FeliCaカードは添付されません。「FeliCa対応リーダ／ライタ追加」「指紋センサー追加」選択時には選択できません。スマートカードとFeliCa対応リーダ/ライタは同時使用不可。
Ⓕ内蔵ポインティングデバイス	⑰	マウス添付（USB）	FMCNMSUH1	3,000	●	●	●	本体と同期	USB接続のマウス（スクロール機能付、FMV-MO204同等品）を添付します。
	⑱	マウス添付（光学式）	FMCNMSKH2	3,000	●	●	●	本体と同期	USB接続の光学式マウス（スクロール機能付、FMV-MO303同等品）を添付します。
	⑲	スティックポイント追加　＊1	FMCNSPE3	3,000	●	●	●	本体と同期	標準構成のOADGキーボードにスティックポイントを追加します。
Ⓖ通信	⑳	モデム追加V.92　＊1	FMCNMDE7	2,000	●	●	●	本体と同期	最大56KbpsのFAXモデム（V.92対応）を追加します。
Ⓗバッテリー	㉑	バッテリーパック変更　標準→大容量	FMCNXBPE3	2,900	●	●	●	本体と同期	標準内蔵バッテリーを大容量バッテリーに変更します。
Ⓘソフト1	㉒	Microsoft® Office Personal 2007追加	FMCNAP148	22,000	●	●	●	本体と同期	Microsoft® Office Word 2007、Excel 2007、Outlook® 2007他を追加します。
	㉓	Microsoft® Office Personal 2007 with Power Point® 2007追加	FMCNAP149	39,000	●	●	●	本体と同期	Microsoft® Office Word 2007、Excel 2007、Outlook® 2007、PowerPoint® 2007他を追加します。
	㉔	Microsoft® Office Professional 2007追加	FMCNAP150	68,000	●	●	●	本体と同期	Microsoft® Office Word 2007、Excel 2007、Outlook® 2007、PowerPoint® 2007、Access 2007、Publisher 2007他を追加します。
	㉕	Microsoft® Office Personal Edition 2003追加	FMCNAP142	22,000	—	●	●	本体と同期	Microsoft® Office Word 2003、Excel 2003、Outlook® 2003他を追加します。
	㉖	Microsoft® Office Professional Enterprise Edition 2003追加	FMCNAP143	68,000	—	●	●	本体と同期	Microsoft® Office Word 2003、Excel 2003、Outlook® 2003、PowerPoint® 2003、Access 2003、Publisher 2003、Infopath™ 2003他を追加します。
Ⓙソフト2/OS変更	㉗	Microsoft® Windows® XP Professional ダウングレードサービス	FMCNXPDG1	4,000	●	—	—	本体と同期	Windows Vista™ Business搭載モデルで認められているダウングレード権を使用して、Windows® XP Professionalへダウングレードする作業をお客様に代わって行います。本サービスのご利用は、今後の商談も含めて25台以上見込める場合とさせていただきます。（一括オーダ/納品である必要はありません。）
	㉘	StandbyDisk Solo 2.1追加　＊1＊2	FMCNAP402	3,000	—	●	●	本体と同期	バックアップ&リカバリソフトStandbyDisk Solo2.1を追加します。HDD変更40GB→40GB×2+StandbyDisk追加との同時選択不可。
Ⓚ保証拡張	㉙	保証拡張（3年間パーツ保証＋1年目翌営業日訪問修理）＊1	FMCNSUP01	2,800	●	●	●	本体と同期	標準保証（1年引き取り修理）を1年目翌営業日訪問修理&3年パーツ保証に拡張します。本体に「3年パーツ保証シール」を添付、保証拡張（3年間パーツ保証＋1年目翌営業日訪問修理）規定の書面を同梱。
	㉚	SupportDeskパック Lite（3年間翌営業日訪問修理）＊1	FMCNSUS01	18,000	●	●	●	本体と同期	標準保証（1年引き取り修理）を3年間翌営業日訪問修理&3年パーツ保証に拡張します。本体に「3年翌営業日訪問シール」を添付、SupportDeskパック Lite（3年間翌営業日訪問修理）規定の書面を同梱。
ⓁFDD添付	㉛	FDドライブ追加（USB）	FMCNFDG3P	6,000	●	●	●	本体と同期	外付3.5型FDDユニット。USB接続。

文教のお客様向けにMicrosoft® Office Professional Edition 2007アカデミックパックも用意しています。詳細につきましては当社営業または販売パートナーまでお問い合せください。
注）選択できるカスタムメイドオプションは、各項目につき1点のみです。複数の選択はできません（セキュリティ機能を除く）。また、カスタムメイドオプションの単独出荷はできません（購入後の変更・追加はできません）。
注）カスタムメイドで変更／追加したメモリモジュールは選択された本体にのみ搭載できます。他の本体に搭載することはできません。
＊1）単体オプション品のご用意が無いため、本体ご購入後は一切組み込み・変更ができなくなってしまうメニューです。必要のある場合は本体ご注文時に同時にご注文ください。
＊2）・インストール後のCドライブに現在の使用量と同等以上の空き容量が必要です。
・Cドライブの使用量は、搭載メモリのサイズにより増減いたします。
・CドライブはNTFS/FAT32フォーマットである必要があります。
・ダイナミックディスクはサポートしておりません。
・市販のバックアップ/リカバリソフトをインストールした場合、正しく動作しないことがあります。市販のソフトウェアをご購入する際は、事前に各メーカーへご確認ください。

FMVマニュアル（製品ガイド）は富士通製品情報ページ（http://www.fmworld.net/biz/）にて提供しておりますが、印刷マニュアルも別途手配可能です。
詳細はP75「マニュアル一覧」を参照してください。

■本体・カスタムメイド型名・価格一覧

A3 FMV-C8240

3スピンドル筐体
CPUカスタムメイド対応
LCDカスタムメイド対応

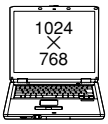

・各変更項目Ⓐ～Ⓜの位置につきましては、「■変更／追加位置概略図」でご確認ください。
・各変更／追加メニュー①～㊳の型名／価格等詳細につきましては「■変更／追加オプション型名・価格一覧」をご確認ください。

【 部分の構成パターンに対して、カスタムメイドで仕様の変更・追加が可能です。】

型名	希望小売価格（円、税別）	提供時期	OS	Ⓐ CPU	Ⓑ 液晶/無線LAN	Ⓒ メモリ	Ⓓ HDD	Ⓔ 光ドライブ	Ⓕ セキュリティ＊1	Ⓖ ポインティングデバイス	Ⓗ キーボード	Ⓘ 通信	Ⓙ バッテリー	Ⓚ ソフト1	Ⓛ ソフト2/OS変更	Ⓜ 保証拡張
FMVNC5BC4	194,000	済	Win Vista™ Business	インテル® Core™ 2 Duo T5500 (1.66GHz)	15型 XGA & ワイヤレス LANなし	Vista: 1GB (512MB×2) XP: 256MB (256MB×1) メモリスロット：2スロット	40GB	CD-ROM	セキュリティチップ	フラットポイント	OADGキーボード	LAN (1000BASE-T)	標準バッテリー	—	—	—
FMVNC5BA4	185,000							なし								
FMVNC5BC3	164,000		Win XP Pro					CD-ROM								
FMVNC5BA3	155,000							なし								
FMVNC5BC8	158,000		Win XP Home					CD-ROM								
FMVNC5BA8	149,000							なし								
FMVNC5CC4	164,000		Win Vista™ Business	Celeron® M 430 (1.73GHz)				CD-ROM								
FMVNC5CA4	155,000							なし								
FMVNC5CC3	134,000		Win XP Pro					CD-ROM								
FMVNC5CA3	125,000							なし								
FMVNC5CC8	128,000		Win XP Home					CD-ROM								
FMVNC5CA8	119,000							なし								

C8240のカスタムメイド

■変更／追加位置概略図

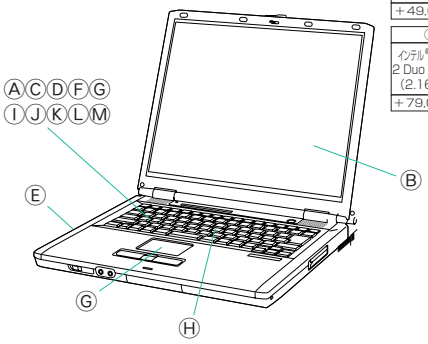

Ⓐ
- ① インテル®Core™ 2 Duo T7200 (2GHz) ＋49,000円
- ② インテル®Core™ 2 Duo T7400 (2.16GHz) ＋79,000円

Ⓑ
- ③ 15型XGA & 802.11a/g ワイヤレスLAN ＋11,000円
- ④ 15型SXGA+ & 802.11a/g ワイヤレスLAN なし ＋13,000円
- ⑤ 15型SXGA+ & 802.11a/g ワイヤレスLAN ＋24,000円

Ⓒ
- Windows Vista™ 搭載モデル
- ⑥ 1GB (1GB×1) ＋10,000円
- ⑦ 2GB (1GB×2) ＋50,000円
- Windows® XP 搭載モデル
- ⑧ 512MB (512MB×1) ＋10,000円
- ⑨ 768MB (256MB+512MB) ＋20,000円
- ⑩ 1GB (512MB×2) ＋30,000円
- ⑪ 1GB (1GB×1) ＋40,000円
- ⑫ 2GB (1GB×2) ＋80,000円

Ⓓ
- ⑬ 60GB ＋3,000円
- ⑭ 80GB ＋6,000円
- ⑮ 暗号化機能付きHDD 80GB ＋16,000円

Ⓔ
- CD-ROMモデル
- ⑯ DVD-ROM ＋9,000円
- ⑰ DVD-ROM &CD-R/RW ＋12,000円
- ⑱ スーパーマルチ ＋23,000円

Ⓕ
- 追加するセキュリティ機能を選択して下さい。
- ⑲ FeliCa対応リーダ/ライタ追加＊2＊3 ＋10,000円
- ⑳ 指紋センサー追加＊3 ＋10,000円
- ㉑ 指紋センサー&FeliCa対応リーダ/ライタ＊2＊3 ＋20,000円
- ㉒ セキュリティボタン追加＊4 ＋2,000円
- ㉓ 内蔵FDDなし＋セキュリティボタン追加＊4 ＋500円
- ㉔ スマートカード追加＊2＊5 ＋8,000円

Ⓖ
- ㉕ フラットポイント＋マウス（USB） ＋3,000円
- ㉖ フラットポイント＋マウス（光学式） ＋3,000円

Ⓗ
- ㉗ 親指シフト&Japanist 2003＊6＊7 ＋8,000円

Ⓘ
- ㉘ LAN (1000BASE-T)＋モデム ＋2,000円

Ⓙ
- ㉙ 大容量バッテリー ＋2,900円

Ⓚ
- ㉚ Office Personal 2007＊9 ＋22,000円
- ㉛ Office Personal 2007 with PowerPoint＊9 ＋39,000円
- ㉜ Office Professional 2007＊9 ＋68,000円
- ㉝ Office Personal 2003＊6＊7 ＋22,000円
- ㉞ Office Professional Enterprise 2003＊6＊7 ＋68,000円

Ⓛ
- Windows Vista™ 搭載モデル
- ㉟ Windows® XP Pro ダウングレード＊8 ＋4,000円
- Windows® XP 搭載モデル
- ㊱ StandbyDisk Solo 2.1 ＋3,000円

Ⓜ
- ㊲ 保証拡張（3年/パーツ保証＋1年目訪問修理） ＋2,800円
- ㊳ SupportDeskLite（3年間翌営業日訪問修理） ＋18,000円

＊1：注釈のある場合を除き、複数項目の同時選択が可能です。
＊2：FeliCa対応リーダ/ライタを含むカスタムメイドと「スマートカード追加」は同時選択不可。
＊3：指紋センサーとFeliCa対応リーダ/ライタを同時に選択する場合は、「指紋センサー&FeliCa対応リーダ/ライタ追加」を選択してください。「FeliCa対応リーダ/ライタ追加」及び「指紋センサー追加」は「指紋センサー&FeliCa対応リーダ/ライタ」と同時選択不可。
＊4：「セキュリティボタン」と「内蔵FDDなし＋セキュリティボタン」は同時選択不可。
＊5：Core™2 Duo搭載モデルのみ対応。
＊6：キーボード変更と「ソフト1」は同時選択不可。
＊7：Windows®XP搭載モデルのみ対応。
＊8：本サービスのご利用は、今後の商談も含めて25台以上見込める場合とさせていただきます。（一括オーダ/納品である必要はありません。）
＊9：Windows®XP搭載モデルでは512MB以上のメモリ変更カスタムメイドとの同時選択が必須になります。

■本体・カスタムメイド型名・価格一覧

■ 変更／追加オプション 型名・価格一覧

項目		品名	型名	希望小売価格（円、税別）	適応OS Vista Business	適応OS XP Pro	適応OS XP Home	提供時期	備考
Ⓐ CPU	①	CPU変更Core™ 2 Duo-T5500（1.66GHz）→Core™ 2 Duo-T7200（2GHz）＊1	FMCNXP1C3	49,000	●	●	●	本体と同期	標準のCore™ 2 Duo T5500（1.66GHz）のCPUをCore™ 2 Duo T7200（2GHz）に変更します。インテル®Core™ 2 Duoプロセッサー搭載モデル用です。
	②	CPU変更Core™2 Duo-T5500（1.66GHz）→Core™2 Duo-T7400（2.16GHz）＊1	FMCNXP2C2	79,000	●	●	●	本体と同期	標準のCore™ 2 Duo T5500（1.66GHz）のCPUをCore™ 2 Duo T7400（2.16GHz）に変更します。インテル®Core™ 2 Duoプロセッサー搭載モデル用です。
Ⓑ液晶/無線LAN	③	802.11a/gワイヤレスLAN追加　＊1	FMCNWLC4	11,000	●	●	●	本体と同期	標準搭載のLANに無線LAN（IEEE802.11a（J52/W52/W53）/b/g準拠）を追加搭載します。（注）本製品は日本仕様です。日本以外ではご使用になれません。日本以外でご使用になると罰せられることがあります。また、IEEE802.11aは電波法の定めにより屋外ではご使用になれません。
	④	LCD変更15型→15型SXGA+　＊1	FMCNXL2C3	13,000	●	●	●	本体と同期	標準15型の液晶ディスプレイを15型SXGA+（1400×1050ドット）に変更します。
	⑤	LCD変更15型→15型SXGA+ & 802.11a/gワイヤレスLAN追加　＊1	FMCNXLW2C3	24,000	●	●	●	本体と同期	標準15型の液晶ディスプレイを15型SXGA+（1400×1050ドット）に変更し、標準搭載のLANに無線LAN（IEEE802.11a（J52/W52/W53）/b/g準拠）を追加搭載します。（注）本製品は日本仕様です。日本以外ではご使用になれません。日本以外でご使用になると罰せられることがあります。また、IEEE802.11aは電波法の定めにより屋外ではご使用になれません。
Ⓒメモリ	⑥	メモリ変更1GB →1GB（1GB×1/DDR2 SDRAM）	FMCNXM5C5	10,000	●	—	—	本体と同期	本体のメモリ構成を1GB（1GB×1）に変更します。空きスロットは1スロットです。（DDR2 SDRAM/PC2-5300）（注）Celeron® M搭載モデルではPC2-4200相当の性能で動作します。
	⑦	メモリ変更1GB →2GB（1GB×2/DDR2 SDRAM）	FMCNXM6C5	50,000	●	—	—	本体と同期	本体のメモリ構成を2GB（1GB×2）に変更します。空きスロットは無くなります。（DDR2 SDRAM/PC2-5300）（注）Celeron® M搭載モデルではPC2-4200相当の性能で動作します。
	⑧	メモリ変更256MB →512MB（512MB×1/DDR2 SDRAM）	FMCNXM2C4	10,000	—	●	●	本体と同期	本体のメモリ構成を512MB（512MB×1）に変更します。空きスロットは1スロットです。（DDR2 SDRAM/PC2-5300）（注）Celeron® M搭載モデルではPC2-4200相当の性能で動作します。
	⑨	メモリ変更256MB →768MB（256MB+512MB/DDR2 SDRAM）	FMCNXM3C9	20,000	—	●	●	本体と同期	本体のメモリ構成を768MB（256MB+512MB）に変更します。空きスロットは無くなります。（DDR2 SDRAM/PC2-5300）（注）Celeron® M搭載モデルではPC2-4200相当の性能で動作します。
	⑩	メモリ変更256MB →1GB（512MB×2/DDR2 SDRAM）	FMCNXM4C5	30,000	—	●	●	本体と同期	本体のメモリ構成を1GB（512MB×2）に変更します。空きスロットは無くなります。（DDR2 SDRAM/PC2-5300）（注）Celeron® M搭載モデルではPC2-4200相当の性能で動作します。
	⑪	メモリ変更256MB →1GB（1GB×1/DDR2 SDRAM）	FMCNXM5C4	40,000	—	●	●	本体と同期	本体のメモリ構成を1GB（1GB×1）に変更します。空きスロットは1スロットです。（DDR2 SDRAM/PC2-5300）（注）Celeron® M搭載モデルではPC2-4200相当の性能で動作します。
	⑫	メモリ変更256MB →2GB（1GB×2/DDR2 SDRAM）	FMCNXM6C4	80,000	—	●	●	本体と同期	本体のメモリ構成を2GB（1GB×2）に変更します。空きスロットは無くなります。（DDR2 SDRAM/PC2-5300）（注）Celeron® M搭載モデルではPC2-4200相当の性能で動作します。
Ⓓ内蔵HDD	⑬	HDD変更40GB→60GB　＊1	FMCNXD5C4	3,000	●	●	●	本体と同期	標準の40GB HDDを60GB HDDに変更します。（シリアルATA/150、回転数：5400rpm）
	⑭	HDD変更40GB→80GB　＊1	FMCNXD7C4	6,000	●	●	●	本体と同期	標準の40GB HDDを80GB HDDに変更します。（シリアルATA/150、回転数：5400rpm）
	⑮	HDD変更40GB→暗号化機能付きHDD 80GB　＊1	FMCNXDS2C1	16,000	●	●	●	受注生産	標準の40GB HDDを暗号化機能付きHDD 80GBに変更します。（シリアルATA/150、回転数：5400rpm）
Ⓔ光ファイル	⑯	内蔵ユニット変更CD-ROM→DVD-ROM　＊1	FMCNXDVC4	9,000	●	●	●	本体と同期	標準内蔵のCD-ROMをDVD-ROMドライブに変更します。（DVD読込：8倍速、CD読込：24倍速）DVD再生ソフト「InterVideo WinDVD」が添付されます。
	⑰	内蔵ユニット変更CD-ROM →DVD-ROM&CD-R/RW　＊1	FMCNXCBC6	12,000	●	●	●	本体と同期	標準内蔵のCD-ROMをDVD-ROM&CD-R/RWに変更します（CD：読込最大24倍速、CD-R：読込最大24倍速、CD-RW：読込最大24倍速、DVD-ROM：読込最大8倍速、DVD-R：読込最大6倍速、DVD-R DL(2層)：読込最大4倍速、DVD-RW：読込最大4倍速、DVD+R：読込最大6倍速、DVD+R DL(2層)：読込最大4倍速、DVD+RW：読込最大4倍速、DVD-RAM：読込最大5倍速）。ライティングソフト「Roxio Easy Media Creator 9」、DVD再生ソフト「InterVideo WinDVD」が添付されます。
	⑱	内蔵ユニット変更CD-ROM →スーパーマルチ　＊1	FMCNXSMC6	23,000	●	●	●	本体と同期	標準内蔵のCD-ROMをスーパーマルチドライブに変更します。（DVD-RAM：読込/書換最大5倍速、DVD-ROM：読込最大8倍速、CD：読込最大24倍速、DVD-R：書込最大8倍速、DVD-RW：書換最大6倍速、DVD+R：書込最大8倍速、DVD+R DL：書込最大4倍速、DVD-R DL：書込最大4倍速、DVD+RW：書換最大8倍速、CD-R：書込最大24倍速、CD-RW：書換最大10倍速）。ライティングソフト「Roxio Easy Media Creator 9」、DVD再生ソフト「InterVideo WinDVD」が添付されます。
Ⓕセキュリティ	⑲	FeliCa対応リーダ/ライタ追加　＊1	FMCNFCC4	10,000	●	●	●	受注生産	非接触型ICカード技術方式"FeliCa"に対応したカードリーダ/ライタを本体に内蔵します。カードは添付されません。指紋センサーとFeliCa対応リーダ/ライタを同時選択する場合は「指紋センサー＆FeliCa対応リーダ/ライタ追加」を選択してください。「FeliCa対応リーダ/ライタ追加」は「指紋センサー追加」「指紋センサー＆FeliCa対応リーダ/ライタ」「スマートカードホルダー追加」と同時選択不可。
	⑳	指紋センサー追加　＊1	FMCNFSC9	10,000	●	●	●	本体と同期	ポインティングデバイス部に指紋センサー（スライド方式）を追加します。スクロールボタンが無くなります（ただし指紋センサーをなぞることによりスクロールが可能です（XP搭載モデルのみ対応））。指紋センサーとFeliCa対応リーダ/ライタを同時選択する場合は「指紋センサー＆FeliCa対応リーダ/ライタ追加」を選択してください。「指紋センサー追加」は「FeliCa対応リーダ/ライタ追加」「指紋センサー＆FeliCa対応リーダ/ライタ」と同時選択不可。
	㉑	指紋センサー＆FeliCa対応リーダ/ライタ追加　＊1	FMCNFSCC4	20,000	●	●	●	受注生産	非接触型ICカード技術方式"FeliCa"に対応したカードリーダ/ライタを本体に内蔵し、ポインティングデバイス部に指紋センサー（スライド方式）を追加します。スクロールボタンが無くなります（ただし指紋センサーをなぞることによりスクロールが可能です（XP搭載モデルのみ対応））。FeliCaカードは添付されません。「FeliCa対応リーダ／ライタ追加」「指紋センサー追加」「スマートカードホルダー追加」選択時には選択できません。
	㉒	セキュリティボタン追加　＊1	FMCNSBC4	2,000	●	●	●	本体と同期	キーボード上部に暗証番号登録が可能なセキュリティボタン（数字ボタン×4+エンターボタン×1）を追加します。「内蔵FDDなし+セキュリティボタン追加」選択時には選択できません。
	㉓	内蔵FDDなし+セキュリティボタン追加　＊1	FMCNXFDC4	500	●	●	●	本体と同期	内蔵FDDを取り外し、カバーを取り付けます。また、セキュリティボタンを追加します。「セキュリティボタン追加」選択時には選択できません。
	㉔	スマートカードホルダー追加	FMCNSMAE1	8,000	●	●	●	本体と同期	スマートカードホルダー（PCカードスロットに内蔵）と、スマートカード1枚（ISO/IEC7816準拠）を追加します。FeliCa対応リーダ/ライタとの同時選択不可。Core™ 2 Duo搭載モデルのみ対応。
Ⓖ内蔵ポインティングデバイス	㉕	マウス添付（USB）	FMCNMSUH1	3,000	●	●	●	本体と同期	USB接続のマウス（スクロール機能付、FMV-MO204同等品）を添付します。
	㉖	マウス添付（光学式）	FMCNMSKH2	3,000	●	●	●	本体と同期	USB接続の光学式マウス（スクロール機能付、FMV-MO303同等品）を添付します。
Ⓗキーボード	㉗	キーボード変更OADG →親指（Japanist 2003付）　＊1	FMCNXKBC2	8,000	—	●	●	本体と同期	標準構成のOADGキーボードから、OASYSに適した親指シフトキーボードへ変更し、Japanist 2003を追加します。ソフト1追加選択時には、選択できません。
Ⓘ通信	㉘	モデム追加V.92　＊1	FMCNMDC5	2,000	●	●	●	本体と同期	最大56KbpsのFAXモデム（V.92対応）を追加します。
Ⓙバッテリー	㉙	バッテリーパック変更　標準→大容量	FMCNXBPC6	2,900	●	●	●	本体と同期	標準内蔵バッテリーを大容量バッテリーに変更します。
Ⓚソフト1	㉚	Microsoft® Office Personal 2007追加	FMCNAP148	22,000	●	●	●	本体と同期	Microsoft® Office Word 2007、Excel 2007、Outlook® 2007他を追加します。Windows®XP搭載モデルでは512MB以上のメモリ変更カスタムメイドとの同時選択が必須になります。
	㉛	Microsoft® Office Personal 2007 with Power Point® 2007追加	FMCNAP149	39,000	●	●	●	本体と同期	Microsoft® Office Word 2007、Excel 2007、Outlook® 2007、Power Point® 2007他を追加します。Windows® XP搭載モデルでは512MB以上のメモリ変更カスタムメイドとの同時選択が必須になります。
	㉜	Microsoft® Office Professional 2007追加	FMCNAP150	68,000	●	●	●	本体と同期	Microsoft® Office Word 2007、Excel 2007、Outlook® 2007、PowerPoint® 2007、Access 2007、Publisher 2007他を追加します。Windows® XP搭載モデルでは512MB以上のメモリ変更カスタムメイドとの同時選択が必須になります。
	㉝	Microsoft® Office Personal Edition 2003追加	FMCNAP142	22,000	—	●	●	本体と同期	Microsoft® Office Word 2003、Excel 2003、Outlook® 2003他を追加します。
	㉞	Microsoft® Office Professional Enterprise Edition 2003追加	FMCNAP143	68,000	—	●	●	本体と同期	Microsoft® Office Word 2003、Excel 2003、Outlook® 2003、PowerPoint® 2003、Access 2003、Publisher 2003、Infopath™ 2003他を追加します。
Ⓛソフト2/OS変更	㉟	Microsoft® Windows® XP Professional ダウングレードサービス	FMCNXPDG1	4,000	●	—	—	本体と同期	Windows Vista™ Business搭載モデルで認められているダウングレード権を使用して、Windows® XP Professionalへダウングレードする作業をお客様に代わって行います。本サービスのご利用は、今後の商談も含めて25台以上見込める場合とさせていただきます。（一括オーダ/納品である必要はありません。）
	㊱	StandbyDisk Solo 2.1追加　＊1＊2	FMCNAP402	3,000	—	●	●	本体と同期	バックアップ&リカバリソフトStandbyDisk Solo2.1を追加します。
Ⓜ保証拡張	㊲	保証拡張（3年間パーツ保証+1年目翌営業日訪問修理）＊1	FMCNSUP01	2,800	●	●	●	本体と同期	標準保証（1年引き取り修理）を1年目翌営業日訪問修理&3年パーツ保証に拡張します。本体に「3年パーツ保証シール」を添付、保証拡張（3年間パーツ保証+1年目翌営業日訪問修理）規定の書面を同梱。
	㊳	SupportDeskパック Lite（3年間翌営業日訪問修理）＊1	FMCNSUS01	18,000	●	●	●	本体と同期	標準保証（1年引き取り修理）を3年間翌営業日訪問修理&3年パーツ保証に拡張します。本体に「3年翌営業日訪問シール」を添付、SupportDeskパック Lite（3年間翌営業日訪問修理）規定の書面を同梱。

文教のお客様向けにMicrosoft® Office Professional Edition 2007アカデミックパックも用意しています。詳細につきましては当社営業または販売パートナーまでお問い合せください。
注）選択できるカスタムメイドオプションは、各項目につき1点のみです。複数の選択はできません（セキュリティ機能を除く）。また、カスタムメイドオプションの単独出荷はできません（購入後の変更・追加はできません）。
注）カスタムメイドで変更／追加したメモリモジュールは選択された本体にのみ搭載できます。他の本体に搭載することはできません。
＊1）単体オプション品のご用意が無いため、本体ご購入後は一切組み込み・変更ができなくなってしまうメニューです。必要のある場合は本体ご注文時に同時にご注文ください。
＊2）・インストール後のCドライブに現在の使用量と同等以上の空き容量が必要です。
・Cドライブの使用量は、搭載メモリのサイズにより増減いたします。
・CドライブはNTFS/FAT32フォーマットである必要があります。
・ダイナミックディスクはサポートしておりません。
・市販のバックアップ/リカバリソフトをインストールした場合、正しく動作しないことがあります。市販のソフトウェアをご購入する際は、事前に各メーカーへご確認ください。

FMVマニュアル（製品ガイド）は富士通製品情報ページ（http://www.fmworld.net/biz/）にて提供しておりますが、印刷マニュアルも別途手配可能です。
詳細はP75「マニュアル一覧」を参照してください。

■本体・カスタムメイド型名・価格一覧

A4 FMV-S8245

14.1型大画面スリムモバイル
2スピンドル1ベイ筐体
CPUカスタムメイド対応
LCDカスタムメイド対応

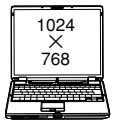

・各変更項目Ⓐ～Ⓛの位置につきましては、「■変更／追加位置概略図」でご確認ください。
・各変更／追加メニュー①～㊲の型名／価格等詳細につきましては「■変更／追加オプション 型名・価格一覧」をご確認ください。

【 部分の構成パターンに対して、カスタムメイドで仕様の変更・追加が可能です。】

型名	希望小売価格（円、税別）	提供時期	OS	Ⓐ CPU	Ⓑ 液晶/無線LAN	Ⓒ メモリ	Ⓓ HDD	Ⓔ モバイルマルチベイ	Ⓕ セキュリティ＊1	Ⓖ 通信	Ⓗ ポインティングデバイス＊1	Ⓘ 外付オプション＊1	Ⓙ ソフト1	Ⓚ ソフト2/OS変更	Ⓛ 保証拡張
FMVNS5BW4	221,000	済	Win Vista™ Business	インテル® Core™ 2 Duo T5500 (1.66GHz)	14.1型 XGA & ワイヤレスLANなし	Vista: 1GB (512MB×2) XP: 512MB (512MB×1) メモリスロット：2スロット	40GB	—（マルチベイ用カバー）	セキュリティチップ セキュリティボタン	LAN (1000BASE-T)	フラットポイント	—	—	—	—
FMVNS5BW3	201,000		Win XP Pro												
FMVNS5CW4	203,000		Win Vista™ Business	Celeron® M430 (1.73GHz)											
FMVNS5CW3	183,000		Win XP Pro												

S8245のカスタムメイド

Ⓐ

① インテル® Core™2 Duo T7200 (2GHz) ＋31,000円

Ⓑ

② ③ 14.1型XGA & 802.11a/g ワイヤレスLAN ＋11,000円

④ 14.1型SXGA＋ & ワイヤレスLANなし＊1 (Core™2 Duo搭載モデルのみ) ＋6,000円

⑤ 14.1型SXGA＋ & 802.11a/g ワイヤレスLAN＊1 (Core™2 Duo搭載モデルのみ) ＋17,000円

Ⓒ

Windows Vista™ 搭載モデル

⑥ 1GB (1GB×1) ＋10,000円

⑦ 2GB (1GB×2) ＋50,000円

Windows® XP 搭載モデル

⑧ 768MB (256MB＋512MB) ＋10,000円

⑨ 1GB (512MB×2) ＋20,000円

⑩ 1GB (1GB×1) ＋30,000円

⑪ 2GB (1GB×2) ＋70,000円

Ⓓ

⑫ 60GB ＋3,000円

⑬ 80GB ＋6,000円

⑭ 暗号化機能付きHDD 80GB＊8 ＋16,000円

Ⓔ

⑮ CD-ROM ＋9,000円

⑯ DVD-ROM ＋18,000円

⑰ DVD-ROM &CD-R/RW ＋21,000円

⑱ スーパーマルチ ＋32,000円

Ⓕ

追加するセキュリティ機能を選択して下さい。

⑲ FeliCa対応リーダ/ライタ追加＊2＊3＊7 ＋10,000円

⑳ 指紋センサー追加＊3 ＋10,000円

㉑ 指紋センサー&FeliCa対応リーダ/ライタ追加＊2＊3＊7 ＋20,000円

㉒ スマートカード追加＊2 ＋8,000円

Ⓖ

㉓ LAN (1000BASE-T)＋モデム ＋2,000円

Ⓗ

㉔ フラットポイント＋マウス(USB)＊4 ＋3,000円

㉕ フラットポイント＋マウス(光学式)＊4 ＋3,000円

㉖ フラットポイント＋スティックポイント ＋3,000円

Ⓘ

㉗ 外付FDD (USB) ＋6,000円

㉘ ポートリプリケータ ＋7,000円

Ⓙ

㉙ Office Personal 2007 ＋22,000円

㉚ Office Personal 2007 with PowerPoint ＋39,000円

㉛ Office Professional 2007 ＋68,000円

㉜ Office Personal 2003＊5 ＋22,000円

㉝ Office Professional Enterprise 2003＊5 ＋68,000円

Ⓚ

Windows Vista™ 搭載モデル

㉞ Windows® XP Pro ダウングレード＊6 ＋4,000円

Windows® XP 搭載モデル

㉟ StandbyDisk Solo 2.1 ＋3,000円

Ⓛ

㊱ 保証拡張（3年パーツ保証＋1年目訪問修理） ＋2,800円

㊲ SupportDeskLite（3年間翌営業日訪問修理） ＋18,000円

■変更／追加位置概略図

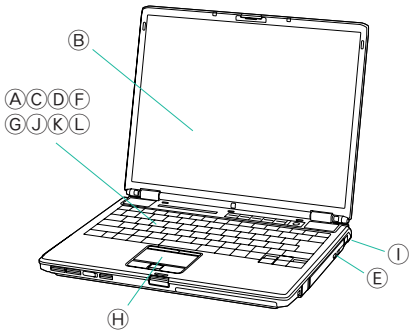

＊1：注釈のある場合を除き、複数項目の同時選択が可能です。
＊2：FeliCa対応リーダ/ライタを含むカスタムメイドと「スマートカード追加」は同時選択不可。
＊3：指紋センサーとFeliCa対応リーダ/ライタを同時選択する場合は「指紋センサー&FeliCa対応リーダ/ライタ追加」を選択してください。「FeliCa対応リーダ/ライタ追加」及び「指紋センサー追加」は「指紋センサー&FeliCa対応リーダ/ライタ」と同時選択不可。
＊4：「＊4」のつくメニューの中でいずれか一つのみ選択可。
＊5：Windows®XP搭載モデルのみ対応。
＊6：本サービスのご利用は、今後の商談も含めて25台以上見込める場合とさせていただきます。（一括オーダ/納品である必要はありません。）
＊7：暗号化機能付きHDDとの同時選択不可。
＊8：「FeliCa対応リーダ/ライタ」を含むカスタムメイドとの同時選択不可。

■本体・カスタムメイド型名・価格一覧

■ 変更／追加オプション 型名・価格一覧

項目		品名	型名	希望小売価格（円、税別）	適応OS Vista Business	適応OS XP Pro	提供時期	備考
Ⓐ CPU	①	CPU変更Core™ 2 Duo-T5500（1.66GHz）→Core™ 2 Duo-T7200（2GHz）＊1	FMCNXP1S4	31,000	●	●	本体と同期	標準のインテル®Core™ 2 Duo T5500（1.66GHz）のCPUをインテル®Core™ 2 Duo T7200（2GHz）に変更します。
Ⓑ液晶/無線LAN	②	802.11a/gワイヤレスLAN追加　＊1	FMCNWLS10	11,000	●	●	本体と同期	標準搭載のLANに無線LAN（IEEE802.11a（J52/W52/W53）/b/g準拠）を追加搭載します。Core™ 2 Duo搭載モデルのみ対応。 （注）本製品は日本仕様です。日本以外ではご使用になれません。日本以外でご使用になると罰せられることがあります。また、IEEE802.11aは電波法の定めにより屋外ではご使用になれません。
	③	802.11a/gワイヤレスLAN追加　＊1	FMCNWLS11	11,000	●	●	本体と同期	標準搭載のLANに無線LAN（IEEE802.11a（J52/W52/W53）/b/g準拠）を追加搭載します。Celeron® M搭載モデルのみ対応。 （注）本製品は日本仕様です。日本以外ではご使用になれません。日本以外でご使用になると罰せられることがあります。また、IEEE802.11aは電波法の定めにより屋外ではご使用になれません。
	④	LCD変更14.1型→14.1型SXGA+　＊1	FMCNXL3S5	6,000	●	●	本体と同期	標準14.1型XGAの液晶ディスプレイを14.1型SXGA+（1400×1050ドット）に変更します。Core™ 2 Duo搭載モデルのみ対応。
	⑤	LCD変更14.1型→14.1型SXGA+＆802.11a/g ワイヤレスLAN追加　＊1	FMCNXLW3S5	17,000	●	●	本体と同期	標準14.1型の液晶ディスプレイを14.1型SXGA+（1400×1050ドット）に変更し、標準搭載のLANに無線LAN（IEEE802.11a（J52/W52/W53）/b/g準拠）を追加搭載します。Core™ 2 Duo搭載モデルのみ対応。 （注）本製品は日本仕様です。日本以外ではご使用になれません。日本以外でご使用になると罰せられることがあります。また、IEEE802.11aは電波法の定めにより屋外ではご使用になれません。
Ⓒメモリ	⑥	メモリ変更1GB →1GB（1GB×1/DDR2 SDRAM）	FMCNXM5S6	10,000	●	—	本体と同期	本体のメモリ構成を1GB（1GB×1）に変更します。空きスロットは1スロットです。（DDR2 SDRAM/PC2-5300）（注）Celeron® M搭載モデルではPC2-4200相当の性能で動作します。
	⑦	メモリ変更1GB →2GB（1GB×2/DDR2 SDRAM）	FMCNXM6S2	50,000	●	—	本体と同期	本体のメモリ構成を2GB（1GB×2）に変更します。空きスロットは無くなります。（DDR2 SDRAM/PC2-5300）（注）Celeron® M搭載モデルではPC2-4200相当の性能で動作します。
	⑧	メモリ変更512MB →768MB（256MB+512MB/DDR2 SDRAM）	FMCNXM3S6	10,000	—	●	本体と同期	本体のメモリ構成を768MB（256MB+512MB）に変更します。空きスロットは無くなります。（DDR2 SDRAM/PC2-5300）（注）Celeron® M搭載モデルではPC2-4200相当の性能で動作します。
	⑨	メモリ変更512MB →1GB（512MB×2/DDR2 SDRAM）	FMCNXM4S6	20,000	—	●	本体と同期	本体のメモリ構成を1GB（512MB×2）に変更します。空きスロットは無くなります。（DDR2 SDRAM/PC2-5300）（注）Celeron® M搭載モデルではPC2-4200相当の性能で動作します。
	⑩	メモリ変更512MB →1GB（1GB×1/DDR2 SDRAM）	FMCNXM5S5	30,000	—	●	本体と同期	本体のメモリ構成を1GB（1GB×1）に変更します。空きスロットは1スロットです。（DDR2 SDRAM/PC2-5300）（注）Celeron® M搭載モデルではPC2-4200相当の性能で動作します。
	⑪	メモリ変更512MB →2GB（1GB×2/DDR2 SDRAM）	FMCNXM6S1	70,000	—	●	本体と同期	本体のメモリ構成を2GB（1GB×2）に変更します。空きスロットは無くなります。（DDR2 SDRAM/PC2-5300）（注）Celeron® M搭載モデルではPC2-4200相当の性能で動作します。
Ⓓ内蔵HDD	⑫	HDD変更40GB→60GB　＊1	FMCNXD5S7	3,000	●	●	本体と同期	標準の40GB HDDを60GB HDDに変更します。（シリアルATA/150、回転数：5400rpm）
	⑬	HDD変更40GB→80GB　＊1	FMCNXD7S7	6,000	●	●	本体と同期	標準の40GB HDDを80GB HDDに変更します。（シリアルATA/150、回転数：5400rpm）
	⑭	HDD変更40GB→暗号化機能付きHDD 80GB　＊1	FMCNXDS2S1	16,000	●	●	受注生産	標準の40GB HDDを暗号化機能付きHDD 80GBに変更します。（シリアルATA/150、回転数：5400rpm）「FeliCa対応リーダ／ライタ追加」を含むカスタムメイドとの同時選択不可。
Ⓔモバイルマルチベイ	⑮	内蔵CD-ROMドライブユニット追加	FMCNCDS4	9,000	●	●	本体と同期	内蔵CD-ROMドライブユニットを追加します（CD：読込24倍速）。FMVNCD03と同等品。
	⑯	内蔵DVD−ROMドライブユニット追加　＊1	FMCNDVS5	18,000	●	●	本体と同期	標準内蔵のCD-ROMをDVD-ROMドライブに変更します（DVD：読込8倍速、CD：読込24倍速）。 DVD再生ソフト「InterVideo WinDVD」が添付されます。
	⑰	内蔵DVD-ROM&CD-R/RW ドライブユニット追加	FMCNCBS7	21,000	●	●	本体と同期	内蔵DVD-ROM&CD-R/RWドライブユニットを追加します（CD：読込最大24倍速、CD-R：読込最大24倍速、CD-RW：読込最大24倍速、DVD-ROM：読込最大8倍速、DVD-R：読込最大6倍速、DVD-R DL(2層)：読込最大4倍速、DVD-RW：読込最大4倍速、DVD+R：読込最大6倍速、DVD+R DL(2層)：読込最大4倍速、DVD+RW：読込最大4倍速、DVD-RAM：読込最大5倍速）。ライティングソフト「Roxio Easy Media Creator 9」、DVD再生ソフト「InterVideo WinDVD」が添付されます。FMVNCB24と同等品。
	⑱	内蔵スーパーマルチドライブユニット追加	FMCNSMS7	32,000	●	●	本体と同期	標準内蔵のCD-ROMをスーパーマルチドライブに変更します。（DVD-RAM：読込/書換最大5倍速、DVD-ROM：読込最大8倍速、CD：読込最大24倍速、DVD-R：書込最大8倍速、DVD-RW：書換最大6倍速、DVD+R：書込最大8倍速、DVD+R DL：書込最大4倍速、DVD-R DL：書込最大4倍速、DVD+RW：書換最大8倍速、CD-R：書込最大24倍速、CD-RW：書換最大10倍速）。ライティングソフト「Roxio Easy Media Creator 9」、DVD再生ソフト「InterVideo WinDVD」が添付されます。FMVNSM12と同等品。
Ⓕセキュリティ	⑲	FeliCa対応リーダ／ライタ追加　＊1	FMCNFCS8	10,000	●	●	受注生産	非接触型ICカード技術方式"FeliCa"に対応したカードリーダ/ライタを本体に内蔵します。カードは添付されません。「スマートカードホルダー追加」選択時には選択できません。指紋センサーとFeliCa対応リーダ/ライタを同時選択する場合は「指紋センサー＆FeliCa対応リーダ/ライタ追加」を選択してください。「FeliCa対応リーダ/ライタ追加」及び「指紋センサー追加」は「指紋センサー＆FeliCa対応リーダ/ライタ」と同時選択不可。暗号化機能付きHDDとの同時選択不可。
	⑳	指紋センサー追加　＊1	FMCNFSS8	10,000	●	●	本体と同期	ポインティングデバイス部に指紋センサー（スライド方式）を追加します。スクロールボタンがなくなります（ただし指紋センサーをなぞることによりスクロールが可能です（XP搭載モデルのみ対応））。指紋センサーとFeliCa対応リーダ/ライタを同時選択する場合は「指紋センサー＆FeliCa対応リーダ/ライタ追加」を選択してください。「FeliCa対応リーダ/ライタ追加」及び「指紋センサー追加」は「指紋センサー＆FeliCa対応リーダ/ライタ」と同時選択不可。
	㉑	指紋センサー＆FeliCa対応 リーダ/ライタ追加　＊1	FMCNFSCS8	20,000	●	●	受注生産	非接触型ICカード技術方式"FeliCa"に対応したカードリーダ/ライタを本体に内蔵し、ポインティングデバイス部に指紋センサー（スライド方式）を追加します。スクロールボタンが無くなります。（ただし指紋センサーをなぞることによりスクロールが可能です。（XP搭載モデルのみ対応））FeliCaカードは添付されません。「FeliCa対応リーダ／ライタ追加」「指紋センサー追加」「スマートカードホルダー追加」選択時には選択できません。暗号化機能付きHDDとの同時選択不可。
	㉒	スマートカードホルダー追加	FMCNSMAE1	8,000	●	●	本体と同期	スマートカードホルダー（PCカードスロットに内蔵）と、スマートカード1枚（ISO/IEC7816準拠）を追加します。「FeliCa対応リーダ/ライタ追加」選択時には選択できません。
Ⓖ通信	㉓	モデム追加V.92　＊1	FMCNMDS6	2,000	●	●	本体と同期	最大56KbpsのFAXモデム（V.92対応）を追加します。
Ⓗポインティングデバイス	㉔	マウス添付（USB）	FMCNMSUH1	3,000	●	●	本体と同期	USB接続のマウス（スクロール機能付、FMV-MO204同等品）を添付します。
	㉕	マウス添付（光学式）	FMCNMSKH2	3,000	●	●	本体と同期	USB接続の光学式マウス（スクロール機能付、FMV-MO303同等品）を添付します。
	㉖	スティックポイント追加　＊1	FMCNSPS2	3,000	●	●	本体と同期	キーボード中心部にスティックポイントを追加します。
Ⓘ外付オプション	㉗	FDドライブ添付（USB）	FMCNFDG3P	6,000	●	●	本体と同期	外付FDドライブ（USB）を添付します。FMV-NFD52Sと同等品。
	㉘	ポートリプリケータ添付	FMCNPRS3	7,000	●	●	本体と同期	ポートリプリケータを添付します。FMV-NPR20と同等品。
Ⓙソフト1	㉙	Microsoft® Office Personal 2007追加	FMCNAP148	22,000	●	●	本体と同期	Microsoft® Office Word 2007、Excel 2007、Outlook® 2007他を追加します。
	㉚	Microsoft® Office Personal 2007 with Power Point® 2007追加	FMCNAP149	39,000	●	●	本体と同期	Microsoft® Office Word 2007、Excel 2007、Outlook® 2007、PowerPoint® 2007他を追加します。
	㉛	Microsoft® Office Professional 2007追加	FMCNAP150	68,000	●	●	本体と同期	Microsoft® Office Word 2007、Excel 2007、Outlook® 2007、PowerPoint® 2007、Access 2007、Publisher 2007他を追加します。
	㉜	Microsoft® Office Personal Edition 2003追加	FMCNAP142	22,000	—	●	本体と同期	Microsoft® Office Word 2003、Excel 2003、Outlook® 2003他を追加します。
	㉝	Microsoft® Office Professional Enterprise Edition 2003追加	FMCNAP143	68,000	—	●	本体と同期	Microsoft® Office Word 2003、Excel 2003、Outlook® 2003、PowerPoint® 2003、Access 2003、Publisher 2003、Infopath™ 2003他を追加します。
Ⓚソフト2/OS変更	㉞	Microsoft® Windows® XP Professional ダウングレードサービス	FMCNXPDG1	4,000	●	—	本体と同期	Windows Vista™ Business搭載モデルで認められているダウングレード権を使用して、Windows® XP Professionalへダウングレードする作業をお客様に代わって行います。本サービスのご利用は、今後の商談も含めて25台以上見込める場合とさせていただきます。（一括オーダ/納品である必要はありません。）
	㉟	StandbyDisk Solo2.1追加　＊1＊2	FMCNAP402	3,000	—	●	本体と同期	バックアップ＆リカバリソフトStandbyDisk Solo2.1を追加します。
Ⓛ保証拡張	㊱	保証拡張（3年間パーツ保証＋1年目翌営業日訪問修理）＊1	FMCNSUP01	2,800	●	●	本体と同期	標準保証（1年引き取り修理）を1年目翌営業日訪問修理&3年パーツ保証に拡張します。本体に「3年パーツ保証シール」を添付、保証拡張（3年間パーツ保証＋1年目翌営業日訪問修理）規定の書面を同梱。
	㊲	SupportDeskパック Lite（3年間翌営業日訪問修理）＊1	FMCNSUS01	18,000	●	●	本体と同期	標準保証（1年引き取り修理）を3年間翌営業日訪問修理&3年パーツ保証に拡張します。本体に「3年翌営業日訪問シール」を添付、SupportDeskパック Lite（3年間翌営業日訪問修理）規定の書面を同梱。

文教のお客様向けにMicrosoft® Office Professional Edition 2007アカデミックパックも用意しています。詳細につきましては当社営業または販売パートナーまでお問い合せください。
注）選択できるカスタムメイドオプションは、各項目につき1点のみです。複数の選択はできません（セキュリティ機能、外付けオプションを除く）。
　また、カスタムメイドオプションの単独出荷はできません（購入後の変更・追加はできません）。
注）カスタムメイドで変更／追加されるメモリモジュールは選択された本体にのみ搭載できます。他の本体に搭載することは出来ません。
＊1）単体オプション品のご用意が無いため、本体ご購入後は一切組み込み・変更ができなくなってしまうメニューです。必要のある場合は本体ご注文時に同時にご注文ください。
＊2）・インストール後のCドライブに現在の使用量と同等以上の空き容量が必要です。
　・Cドライブの使用量は、搭載メモリのサイズにより増減いたします。
　・CドライブはNTFS/FAT32フォーマットである必要があります。
　・ダイナミックディスクはサポートしておりません。
　・市販のバックアップ/リカバリソフトをインストールした場合、正しく動作しないことがあります。市販のソフトウェアをご購入する際は、事前に各メーカーへご確認ください。

FMVマニュアル（製品ガイド）は富士通製品情報ページ（http://www.fmworld.net/biz/）にて提供しておりますが、印刷マニュアルも別途手配可能です。
詳細はP75「マニュアル一覧」を参照してください。

■本体・カスタムメイド型名・価格一覧

A5 FMV-S8340

13.3型ワイド画面スリムモバイル

2スピンドル1ベイ筐体

・各変更項目Ⓐ～Ⓚの位置につきましては、「■変更／追加位置概略図」でご確認ください。
・各変更／追加メニュー①～㉝の型名／価格等詳細につきましては「■変更／追加オプション型名・価格一覧」をご確認ください。

【 部分の構成パターンに対して、カスタムメイドで仕様の変更・追加が可能です。】

型名	希望小売価格（円、税別）	提供時期	OS	CPU	Ⓐ 液晶/無線LAN	Ⓑ メモリ	Ⓒ HDD	Ⓓ モバイルマルチベイ	Ⓔ セキュリティ＊1	Ⓕ 通信	Ⓖ ポインティングデバイス	Ⓗ 外付オプション＊1	Ⓘ ソフト1	Ⓙ ソフト2/OS変更	Ⓚ 保証拡張
FMVNS5F4	211,000	済	Win Vista™ Business	インテル® Core™ 2 Duo T7100 (1.80GHz)	13.3型 WXGA & ワイヤレスLANなし	Vista: 1GB (512MB×2) XP: 512MB (512MB×1) メモリスロット: 2スロット	40GB	—（マルチベイ用カバー）	セキュリティチップ セキュリティボタン	LAN (1000BASE-T)	フラットポイント	—	—	—	—
FMVNS5F3	191,000		Win XP Pro												
FMVNS5F8	185,000		Win XP Home												

S8340のカスタムメイド

■変更／追加位置概略図

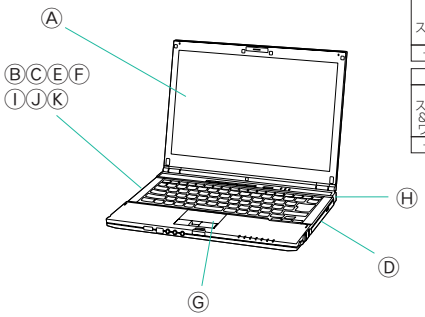

Ⓐ

① 13.3型WXGA & 802.11a/g ワイヤレスLAN	＋11,000円
② 13.3型軽量スーパーファイン	＋22,000円
③ 13.3型軽量スーパーファイン & 802.11a/g ワイヤレスLAN	＋33,000円

Ⓑ

Windows Vista™ 搭載モデル	
④ 1GB（1GB×1）	＋10,000円
⑤ 2GB（1GB×2）	＋50,000円
Windows* XP 搭載モデル	
⑥ 768MB (256MB＋512MB)	＋10,000円
⑦ 1GB (512MB×2)	＋20,000円
⑧ 1GB（1GB×1）	＋30,000円
⑨ 2GB（1GB×2）	＋70,000円

Ⓒ

⑩ 60GB	＋3,000円
⑪ 80GB	＋6,000円
⑫ 暗号化機能付きHDD 80GB＊6	＋16,000円

Ⓓ

⑬ DVD-ROM	＋18,000円
⑭ DVD-ROM &CD-R/RW	＋21,000円
⑮ スーパーマルチ	＋32,000円

Ⓔ

追加するセキュリティ機能を選択して下さい。

⑯ FeliCa対応リーダ/ライタ追加＊2＊3＊7	＋10,000円
⑰ 指紋センサー追加＊3	＋10,000円
⑱ 指紋センサー＋FeliCa対応リーダ/ライタ＊2＊3＊7	＋20,000円
⑲ スマートカード追加＊2	＋8,000円

Ⓕ

⑳ LAN（1000BASE-T）＋モデム	＋2,000円

Ⓖ

㉑ フラットポイント＋マウス（USB）	＋3,000円
㉒ フラットポイント＋マウス（光学式）	＋3,000円

Ⓗ

㉓ 外付FDD（USB）	＋6,000円
㉔ ポートリプリケータ	＋7,000円

Ⓘ

㉕ Office Personal 2007	＋22,000円
㉖ Office Personal 2007 with PowerPoint	＋39,000円
㉗ Office Professional 2007	＋68,000円
㉘ Office Personal 2003＊4	＋22,000円
㉙ Office Professional Enterprise 2003＊4	＋68,000円

Ⓙ

Windows Vista™ 搭載モデル	
㉚ Windows* XP Pro ダウングレード＊5	＋4,000円
Windows* XP 搭載モデル	
㉛ StandbyDisk Solo 2.1	＋3,000円

Ⓚ

㉜ 保証拡張（3年パーツ保証＋1年目訪問修理）	＋2,800円
㉝ SupportDeskLite（3年間翌営業日訪問修理）	＋18,000円

＊1：注釈のある場合を除き複数項目の同時選択が可能です。
＊2：FeliCa対応リーダ/ライタを含むカスタムメイドと「スマートカード追加」の同時選択不可。
＊3：指紋センサーとFeliCa対応リーダ/ライタを同時選択する場合は「指紋センサー＆FeliCa対応リーダ/ライタ追加」を選択してください。「FeliCa対応リーダ/ライタ追加」及び「指紋センサー追加」は「指紋センサー＆FeliCa対応リーダ/ライタ」と同時選択不可。
＊4：Windows*XP搭載モデルのみ対応。
＊5：本サービスのご利用は、今後の商談も含めて25台以上見込める場合とさせていただきます。（一括オーダ/納品である必要はありません。）
＊6：「FeliCa対応リーダ/ライタ」を含むカスタムメイドとの同時選択不可。
＊7：暗号化機能付きHDDとの同時選択不可。

■本体・カスタムメイド型名・価格一覧

■ 変更／追加オプション 型名・価格一覧

項目		品名	型名	希望小売価格（円、税別）	適応OS Vista Business	適応OS XP Pro	適応OS XP Home	提供時期	備考
Ⓐ液晶/無線LAN	①	802.11a/gワイヤレスLAN追加　＊1	FMCNWLG11	11,000	●	●	●	本体と同期	標準搭載のLANに無線LAN（IEEE802.11a（J52/W52/W53）/b/g準拠）を追加搭載します。 (注)本製品は日本仕様です。日本以外ではご使用になれません。日本以外でご使用になると罰せられることがあります。またIEEE802.11aは電波法の定めにより屋外ではご使用になれません。
	②	LCD変更13.3型 →13.3型軽量薄型スーパーファイン	FMCNXL4G1	22,000	●	●	●	本体と同期	標準13.31型WXGAの液晶ディスプレイを13.3型軽量薄型スーパーファイン液晶に変更します。
	③	LCD変更13.3型 →13.3型軽量薄型スーパーファイン ＆802.11a/gワイヤレスLAN追加	FMCNXLW4G1	33,000	●	●	●	本体と同期	標準13.3型の液晶ディスプレイを13.3型軽量薄型スーパーファイン液晶に変更し、標準搭載のLANに無線LAN（IEEE802.11a（J52/W52/W53）/b/g準拠）を追加搭載します。 (注)本製品は日本仕様です。日本以外ではご使用になれません。日本以外でご使用になると罰せられることがあります。またIEEE802.11aは電波法の定めにより屋外ではご使用になれません。
Ⓑメモリ	④	メモリ変更1GB →1GB（1GB×1/DDR2 SDRAM）	FMCNXM5G13	10,000	●	—	—	本体と同期	本体のメモリ構成を1GB（1GB×1）に変更します。空きスロットは1スロットです。(DDR2 SDRAM/PC2-5300)
	⑤	メモリ変更1GB →2GB（1GB×2/DDR2 SDRAM）	FMCNXM6G3	50,000	●	—	—	本体と同期	本体のメモリ構成を2GB（1GB×2）に変更します。空きスロットは無くなります。(DDR2 SDRAM/PC2-5300)
	⑥	メモリ変更512MB →768MB（256MB+512MB/DDR2 SDRAM）	FMCNXM3G14	10,000	—	●	●	本体と同期	本体のメモリ構成を768MB（256MB+512MB）に変更します。空きスロットは無くなります。(DDR2 SDRAM/PC2-5300)
	⑦	メモリ変更512MB →1GB（512MB×2/DDR2 SDRAM）	FMCNXM4G8	20,000	—	●	●	本体と同期	本体のメモリ構成を1GB（512MB×2）に変更します。空きスロットは無くなります。(DDR2 SDRAM/PC2-5300)
	⑧	メモリ変更512MB →1GB（1GB×1/DDR2 SDRAM）	FMCNXM5G11	30,000	—	●	●	本体と同期	本体のメモリ構成を1GB（1GB×1）に変更します。空きスロットは1スロットです。(DDR2 SDRAM/PC2-5300)
	⑨	メモリ変更512MB →2GB（1GB×2/DDR2 SDRAM）	FMCNXM6G1	70,000	—	●	●	本体と同期	本体のメモリ構成を2GB（1GB×2）に変更します。空きスロットは無くなります。(DDR2 SDRAM/PC2-5300)
Ⓒ内蔵HDD	⑩	HDD変更40GB→60GB　＊1	FMCNXD5G8	3,000	●	●	●	本体と同期	標準の40GB HDDを60GB HDDに変更します。 (シリアルATA/150、回転数：5400rpm)
	⑪	HDD変更40GB→80GB　＊1	FMCNXD7G7	6,000	●	●	●	本体と同期	標準の40GB HDDを80GB HDDに変更します。 (シリアルATA/150、回転数：5400rpm)
	⑫	HDD変更40GB→暗号化機能付きHDD 80GB　＊1	FMCNXDS2G1	16,000	●	●	●	受注生産	標準の40GB HDDを暗号化機能付きHDD 80GBに変更します。 (シリアルATA/150、回転数：5400rpm) 「FeliCa対応リーダ/ライタ追加」を含むカスタムメイドとの同時選択不可。
Ⓓモバイルマルチベイ	⑬	内蔵DVD-ROMドライブユニット追加	FMCNDVG1	18,000	●	●	●	本体と同期	標準内蔵のCD-ROMをDVD-ROMドライブに変更します。(DVD：読込8倍速、CD：読込24倍速) DVD再生ソフト「InterVideo WinDVD」が添付されます。
	⑭	内蔵DVD-ROM&CD-R/RWドライブユニット追加	FMCNCBG2	21,000	●	●	●	本体と同期	内蔵DVD-ROM&CD-R/RWドライブユニットを追加します(CD:読込最大24倍速、CD-R:読込最大24倍速、CD-RW:読込最大24倍速、DVD-ROM:読込最大8倍速、DVD-R:読込最大6倍速、DVD-R DL(2層):読込最大4倍速、DVD-RW:読込最大4倍速、DVD+R:読込最大6倍速、DVD+R DL(2層):読込最大4倍速、DVD+RW:読込最大4倍速、DVD-RAM:読込最大5倍速)。ライティングソフト「Roxio Easy Media Creator 9」、DVD再生ソフト「InterVideo WinDVD」が添付されます。FMVNCB25と同等品。
	⑮	内蔵スーパーマルチドライブユニット追加	FMCNSMG1	32,000	●	●	●	本体と同期	標準内蔵のCD-ROMをスーパーマルチドライブに変更します。(DVD-RAM:読込/書換最大5倍速、DVD-ROM:読込最大8倍速、CD:読込最大24倍速、DVD-R:書込最大8倍速、DVD-RW:書換最大6倍速、DVD+R:書込最大8倍速、DVD+R DL:書込最大4倍速、DVD-R DL:書込最大4倍速、DVD+RW:書換最大8倍速、CD-R:書込最大24倍速、CD-RW:書換最大10倍速)。ライティングソフト「Roxio Easy Media Creator 9」、DVD再生ソフト「InterVideo WinDVD」が添付されます。FMVNSM13と同等品。
Ⓔセキュリティ	⑯	FeliCa対応 リーダ/ライタ追加　＊1	FMCNFCG7	10,000	●	●	●	受注生産	非接触型ICカード技術方式"FeliCa"に対応したカードリーダ/ライタを本体に内蔵します。FeliCaカードは添付されません。「スマートカードホルダー追加」選択時には選択できません。指紋センサーとFeliCa対応リーダ/ライタを同時選択する場合は「指紋センサー＆FeliCa対応リーダ/ライタ追加」を選択してください。「FeliCa対応リーダ/ライタ追加」は「指紋センサー＆FeliCa対応リーダ/ライタ」と同時選択不可。暗号化機能付きHDDとの同時選択不可。
	⑰	指紋センサー追加　＊1	FMCNFSG6	10,000	●	●	●	本体と同期	ポインティングデバイス部に指紋センサー(スライド方式)を追加します。 スクロールボタンがなくなります(ただし指紋センサーをなぞることによりスクロールが可能です（XP搭載モデルのみ対応))。 指紋センサーとFeliCa対応リーダ/ライタを同時選択する場合は「指紋センサー＆FeliCa対応リーダ/ライタ追加」を選択してください。 「指紋センサー追加」は「指紋センサー＆FeliCa対応リーダ/ライタ」と同時選択不可。
	⑱	指紋センサー＆FeliCa対応 リーダ/ライタ追加 ＊1	FMCNFSCG6	20,000	●	●	●	受注生産	非接触型ICカード技術方式"FeliCa"に対応したカードリーダ/ライタを本体に内蔵し、ポインティングデバイス部に指紋センサー(スライド方式)を追加します。 FeliCaカードは添付されません。「FeliCa対応リーダ／ライタ追加」「指紋センサー追加」「スマートカードホルダー追加」選択時には選択できません。 暗号化機能付きHDDとの同時選択不可。
	⑲	スマートカードホルダー追加	FMCNSMAE1	8,000	●	●	●	本体と同期	スマートカードホルダー(PCカードスロットに内蔵)と、スマートカード1枚(ISO/IEC7816準拠)を追加します。 FeliCa対応リーダ/ライタを含むカスタムメイド選択時には選択できません。
Ⓕ通信	⑳	モデム追加V.92　＊1	FMCNMDG20	2,000	●	●	●	本体と同期	最大56KbpsのFAXモデム(V.92対応)を追加します。
Ⓖポインティングデバイス	㉑	マウス添付（USB）	FMCNMSUH1	3,000	●	●	●	本体と同期	USB接続のマウス(スクロール機能付、FMV-MO204同等品)を添付します。
	㉒	マウス添付（光学式）	FMCNMSKH2	3,000	●	●	●	本体と同期	USB接続の光学式マウス(スクロール機能付、FMV-MO303同等品)を添付します。
Ⓗ外付オプション	㉓	FDドライブ添付（USB）	FMCNFDG3P	6,000	●	●	●	本体と同期	外付FDドライブ(USB)を添付します。FMV-NFD52Sと同等品。
	㉔	ポートリプリケータ添付	FMCNPRG8	7,000	●	●	●	本体と同期	ポートリプリケータと大容量ACアダプタを添付します。
Ⓘソフト1	㉕	Microsoft® Office Personal 2007追加	FMCNAP148	22,000	●	●	●	本体と同期	Microsoft® Office Word 2007、Excel 2007、Outlook® 2007他を追加します。
	㉖	Microsoft® Office Personal 2007 with Power Point® 2007追加	FMCNAP149	39,000	●	●	●	本体と同期	Microsoft® Office Word 2007、Excel 2007、Outlook® 2007、PowerPoint® 2007他を追加します。
	㉗	Microsoft® Office Professional 2007追加	FMCNAP150	68,000	●	●	●	本体と同期	Microsoft® Office Word 2007、Excel 2007、Outlook® 2007、PowerPoint® 2007、Access 2007、Publisher 2007他を追加します。
	㉘	Microsoft® Office Personal Edition 2003追加	FMCNAP142	22,000	—	●	●	本体と同期	Microsoft® Office Word 2003、Excel 2003、Outlook® 2003他を追加します。
	㉙	Microsoft® Office Professional Enterprise Edition 2003追加	FMCNAP143	68,000	—	●	●	本体と同期	Microsoft® Office Word 2003、Excel 2003、Outlook® 2003、PowerPoint® 2003、Access 2003、Publisher 2003、Infopath™ 2003他を追加します。
Ⓙソフト2/OS変更	㉚	Microsoft® Windows® XP Professional ダウングレードサービス	FMCNXPDG1	4,000	●	—	—	本体と同期	Windows Vista™ Business搭載モデルで認められているダウングレード権を使用して、Windows® XP Professionalへダウングレードする作業をお客様に代わって行います。本サービスのご利用は、今後の商談も含めて25台以上見込める場合とさせていただきます。(一括オーダ/納品である必要はありません。)
	㉛	StandbyDisk Solo2.1追加　＊1＊2	FMCNAP402	3,000	—	●	●	本体と同期	バックアップ＆リカバリソフトStandbyDisk Solo2.1を追加します。
Ⓚ保証拡張	㉜	保証拡張 (3年間パーツ保証＋1年目翌営業日訪問修理)＊1	FMCNSUP01	2,800	●	●	●	本体と同期	標準保証(1年引き取り修理)を1年目翌営業日訪問修理&3年パーツ保証に拡張します。本体に「3年パーツ保証シール」を添付、保証拡張(3年間パーツ保証＋1年目翌営業日訪問修理)規定の書面を同梱。
	㉝	SupportDeskパック Lite (3年間翌営業日訪問修理)＊1	FMCNSUS01	18,000	●	●	●	本体と同期	標準保証(1年引き取り修理)を3年間翌営業日訪問修理&3年パーツ保証に拡張します。本体に「3年翌営業日訪問シール」を添付、SupportDeskパック Lite（3年間翌営業日訪問修理)規定の書面を同梱。

文教のお客様向けにMicrosoft® Office Professional Edition 2007アカデミックパックも用意しています。詳細につきましては当社営業または販売パートナーまでお問い合せください。
注)選択できるカスタムメイドオプションは、各項目につき1点のみです。複数の選択はできません(セキュリティ機能、外付けオプションを除く)。
　また、カスタムメイドオプションの単独出荷はできません(購入後の変更・追加はできません)。
注)カスタムメイドで変更／追加したメモリモジュールは選択された本体にのみ搭載できます。他の本体に搭載することはできません。
＊1)単体オプション品のご用意が無いため、本体ご購入後は一切組み込み・変更ができなくなってしまうメニューです。必要のある場合は本体ご注文時に同時にご注文ください。
＊2)・インストール後のCドライブに現在の使用量と同等以上の空き容量が必要です。
　・Cドライブの使用量は、搭載メモリのサイズにより増減いたします。
　・CドライブはNTFS/FAT32フォーマットである必要があります。
　・ダイナミックディスクはサポートしておりません。
　・市販のバックアップ/リカバリソフトをインストールした場合、正しく動作しないことがあります。市販のソフトウェアをご購入する際は、事前に各メーカーへご確認ください。

FMVマニュアル(製品ガイド)は富士通製品情報ページ(http://www.fmworld.net/biz/)にて提供しておりますが、印刷マニュアルも別途手配可能です。
詳細はP75「マニュアル一覧」を参照してください。

■本体・カスタムメイド型名・価格一覧

A6 FMV-S8240

13.3型大画面スリムモバイル

2スピンドル1ベイ筐体

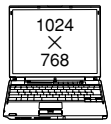

・各変更項目Ⓐ～Ⓚの位置につきましては、「■変更／追加位置概略図」でご確認ください。
・各変更／追加メニュー①～㉜の型名／価格等詳細につきましては「■変更／追加オプション型名・価格一覧」をご確認ください。

【 部分の構成パターンに対して、カスタムメイドで仕様の変更・追加が可能です。】

型名	希望小売価格（円、税別）	提供時期	OS	CPU	Ⓐ 液晶/無線LAN	Ⓑ メモリ	Ⓒ HDD	Ⓓ モバイルマルチベイ	Ⓔ セキュリティ＊1	Ⓕ 通信	Ⓖ ポインティングデバイス	Ⓗ 外付オプション＊1	Ⓘ ソフト1	Ⓙ ソフト2/OS変更	Ⓚ 保証拡張
FMVNS5C4	195,000	済	Win Vista™ Business	Celeron® M 430 (1.73GHz)	13.3型 WXGA & ワイヤレスLANなし	Vista: 1GB (512MB×2) XP: 512MB (512MB×1) メモリスロット: 2スロット	40GB	—（マルチベイ用カバー）	セキュリティチップ セキュリティボタン	LAN (1000BASE-T)	フラットポイント	—	—	—	—
FMVNS5C3	175,000		Win XP Pro												
FMVNS5C8	169,000		Win XP Home												

S8240のカスタムメイド

■変更／追加位置概略図

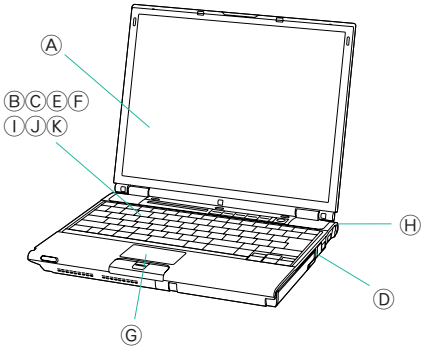

Ⓐ
- ① 13.3型XGA & 802.11a/g ワイヤレスLAN ＋11,000円

Ⓑ
- Windows Vista™ 搭載モデル
- ② 1GB（1GB×1） ＋10,000円
- ③ 2GB（1GB×2） ＋50,000円
- Windows® XP 搭載モデル
- ④ 768MB（256MB＋512MB） ＋10,000円
- ⑤ 1GB（512MB×2） ＋20,000円
- ⑥ 1GB（1GB×1） ＋30,000円
- ⑦ 2GB（1GB×2） ＋70,000円

Ⓒ
- ⑧ 60GB ＋3,000円
- ⑨ 80GB ＋6,000円
- ⑩ 暗号化機能付きHDD 80GB ＋16,000円

Ⓓ
- ⑪ CD-ROM ＋9,000円
- ⑫ DVD-ROM ＋18,000円
- ⑬ DVD-ROM &CD-R/RW ＋21,000円
- ⑭ スーパーマルチ ＋32,000円

Ⓔ
- 追加するセキュリティ機能を選択して下さい。
- ⑮ FeliCa対応リーダ/ライタ追加＊2＊3 ＋10,000円
- ⑯ 指紋センサー追加＊3 ＋10,000円
- ⑰ 指紋センサー＋FeliCa対応リーダ/ライタ＊2＊3 ＋20,000円
- ⑱ スマートカード追加＊2 ＋8,000円

Ⓕ
- ⑲ LAN（1000BASE-T）＋モデム ＋2,000円

Ⓖ
- ⑳ フラットポイント＋マウス（USB） ＋3,000円
- ㉑ フラットポイント＋マウス（光学式） ＋3,000円

Ⓗ
- ㉒ 外付FDD（USB） ＋6,000円
- ㉓ ポートリプリケータ ＋7,000円

Ⓘ
- ㉔ Office Personal 2007 ＋22,000円
- ㉕ Office Personal 2007 with PowerPoint ＋39,000円
- ㉖ Office Professional 2007 ＋68,000円
- ㉗ Office Personal 2003＊4 ＋22,000円
- ㉘ Office Professional Enterprise 2003＊4 ＋68,000円

Ⓙ
- Windows Vista™ 搭載モデル
- ㉙ Windows® XP Pro ダウングレード＊5 ＋4,000円
- Windows® XP 搭載モデル
- ㉚ StandbyDisk Solo 2.1 ＋3,000円

Ⓚ
- ㉛ 保証拡張（3年パーツ保証＋1年目訪問修理） ＋2,800円
- ㉜ SupportDeskLite（3年間営業日訪問修理） ＋18,000円

＊1：注釈のある場合を除き複数項目の同時選択が可能です。
＊2：FeliCa対応リーダ/ライタを含むカスタムメイドと「スマートカード追加」の同時選択不可。
＊3：指紋センサーとFeliCa対応リーダ/ライタを同時選択する場合は「指紋センサー&FeliCa対応リーダ/ライタ追加」を選択してください。「FeliCa対応リーダ/ライタ追加」及び「指紋センサー追加」は「指紋センサー&FeliCa対応リーダ/ライタ」と同時選択不可。
＊4：Windows®XP搭載モデルのみ対応。
＊5：本サービスのご利用は、今後の商談も含めて25台以上見込める場合とさせていただきます。（一括オーダ/納品である必要はありません。）

■本体・カスタムメイド型名・価格一覧

■ 変更／追加オプション 型名・価格一覧

項目		品名	型名	希望小売価格（円、税別）	適応OS Vista Business	適応OS XP Pro	適応OS XP Home	提供時期	備考
Ⓐ液晶/無線LAN	①	802.11a/gワイヤレスLAN追加　＊1	FMCNWLG12	11,000	●	●	●	本体と同期	標準搭載のLANに無線LAN（IEEE802.11a（J52/W52/W53）/b/g準拠）を追加搭載します。（注）本製品は日本仕様です。日本以外ではご使用になれません。日本以外でご使用になると罰せられることがあります。また、IEEE802.11aは電波法の定めにより屋外ではご使用になれません。
Ⓑメモリ	②	メモリ変更1GB →1GB（1GB×1/DDR2 SDRAM）	FMCNXM5G14	10,000	●	—	—	本体と同期	本体のメモリ構成を1GB（1GB×1）に変更します。空きスロットは1スロットです。（DDR2 SDRAM/PC2-5300）（注）Celeron® M搭載モデルではPC2-4200相当の性能で動作します。
	③	メモリ変更1GB →2GB（1GB×2/DDR2 SDRAM）	FMCNXM6G4	50,000	●	—	—	本体と同期	本体のメモリ構成を2GB（1GB×2）に変更します。空きスロットは無くなります。（DDR2 SDRAM/PC2-5300）（注）Celeron® M搭載モデルではPC2-4200相当の性能で動作します。
	④	メモリ変更512MB →768MB（256MB+512MB/DDR2 SDRAM）	FMCNXM3G15	10,000	—	●	●	本体と同期	本体のメモリ構成を768MB(256MB+512MB)に変更します。空きスロットは無くなります。（DDR2 SDRAM/PC2-5300）（注）Celeron® M搭載モデルではPC2-4200相当の性能で動作します。
	⑤	メモリ変更512MB →1GB（512MB×2/DDR2 SDRAM）	FMCNXM4G9	20,000	—	●	●	本体と同期	本体のメモリ構成を1GB（512MB×2）に変更します。空きスロットは無くなります。（DDR2 SDRAM/PC2-5300）（注）Celeron® M搭載モデルではPC2-4200相当の性能で動作します。
	⑥	メモリ変更512MB →1GB（1GB×1/DDR2 SDRAM）	FMCNXM5G12	30,000	—	●	●	本体と同期	本体のメモリ構成を1GB（1GB×1）に変更します。空きスロットは1スロットです。（DDR2 SDRAM/PC2-5300）（注）Celeron® M搭載モデルではPC2-4200相当の性能で動作します。
	⑦	メモリ変更512MB →2GB（1GB×2/DDR2 SDRAM）	FMCNXM6G2	70,000	—	●	●	本体と同期	本体のメモリ構成を2GB（1GB×2）に変更します。空きスロットは無くなります。（DDR2 SDRAM/PC2-5300）（注）Celeron® M搭載モデルではPC2-4200相当の性能で動作します。
Ⓒ内蔵HDD	⑧	HDD変更40GB→60GB　＊1	FMCNXD5G7	3,000	●	●	●	本体と同期	標準の40GB HDDを60GB HDDに変更します。（シリアルATA/150、回転数：5400rpm）
	⑨	HDD変更40GB→80GB　＊1	FMCNXD7G6	6,000	●	●	●	本体と同期	標準の40GB HDDを80GB HDDに変更します。（シリアルATA/150、回転数：5400rpm）
	⑩	HDD変更40GB→暗号化機能付きHDD 80GB　＊1	FMCNXDS2G2	16,000	●	●	●	受注生産	標準の40GB HDDを暗号化機能付きHDD 80GBに変更します。（シリアルATA/150、回転数：5400rpm）
Ⓓモバイルマルチベイ	⑪	内蔵CD-ROMドライブユニット追加	FMCNCDS4	9,000	●	●	●	本体と同期	内蔵CD-ROMドライブユニットを追加します（CD読込：24倍速）。FMVNCD03と同等品。
	⑫	内蔵DVD-ROMドライブユニット追加	FMCNDVS5	18,000	●	●	●	本体と同期	標準内蔵のCD-ROMをDVD-ROMドライブに変更します。（DVD：読込8倍速、CD：読込24倍速）DVD再生ソフト「InterVideo WinDVD」が添付されます。
	⑬	内蔵DVD-ROM&CD-R/RWドライブユニット追加	FMCNCBS7	21,000	●	●	●	本体と同期	内蔵DVD-ROM&CD-R/RWドライブユニットを追加します(CD:読込最大24倍速、CD-R:読込最大24倍速、CD-RW:読込最大24倍速、DVD-ROM:読込最大8倍速、DVD-R:読込最大6倍速、DVD-R DL(2層):読込最大4倍速、DVD-RW:読込最大4倍速、DVD+R:読込最大6倍速、DVD+R DL(2層):読込最大4倍速、DVD+RW:読込最大4倍速、DVD-RAM:読込最大5倍速)。ライティングソフト「Roxio Easy Media Creator 9」、DVD再生ソフト「InterVideo WinDVD」が添付されます。FMVNCB24と同等品。
	⑭	内蔵スーパーマルチドライブユニット追加	FMCNSMS7	32,000	●	●	●	本体と同期	標準内蔵のCD-ROMをスーパーマルチドライブに変更します。(DVD-RAM:読込/書換最大5倍速、DVD-ROM:読込最大8倍速、CD:読込最大24倍速、DVD-R:書込最大8倍速、DVD-RW:書換最大6倍速、DVD+R:書込最大8倍速、DVD+R DL:書込最大4倍速、DVD-R DL:書込最大4倍速、DVD+RW:書換最大8倍速、CD-R:書込最大24倍速、CD-RW:書換最大10倍速)。ライティングソフト「Roxio Easy Media Creator 9」、DVD再生ソフト「InterVideo WinDVD」が添付されます。FMVNSM12と同等品。
Ⓔセキュリティ	⑮	FeliCa対応 リーダ/ライタ追加　＊1	FMCNFCG8	10,000	●	●	●	受注生産	非接触型ICカード技術方式"FeliCa"に対応したカードリーダ/ライタを本体に内蔵します。FeliCaカードは添付されません。「スマートカードホルダー追加」選択時には選択できません。指紋センサーとFeliCa対応リーダ/ライタを同時選択する場合は「指紋センサー&FeliCa対応リーダ/ライタ追加」を選択してください。「FeliCa対応リーダ/ライタ追加」は「指紋センサー&FeliCa対応リーダ/ライタ」と同時選択不可。
	⑯	指紋センサー追加　＊1	FMCNFSG7	10,000	●	●	●	本体と同期	ポインティングデバイス部に指紋センサー（スライド方式）を追加します。スクロールボタンがなくなります（ただし指紋センサーをなぞることによりスクロールが可能です（XP搭載モデルのみ対応））。指紋センサーとFeliCa対応リーダ/ライタを同時選択する場合は「指紋センサー&FeliCa対応リーダ/ライタ追加」を選択してください。「指紋センサー追加」は「指紋センサー&FeliCa対応リーダ/ライタ」と同時選択不可。
	⑰	指紋センサー&FeliCa対応 リーダ/ライタ追加　＊1	FMCNFSCG7	20,000	●	●	●	受注生産	非接触型ICカード技術方式"FeliCa"に対応したカードリーダ/ライタを本体に内蔵し、ポインティングデバイス部に指紋センサー（スライド方式）を追加します。FeliCaカードは添付されません。「FeliCa対応リーダ／ライタ追加」「指紋センサー追加」「スマートカードホルダー追加」選択時には選択できません。
	⑱	スマートカードホルダー追加	FMCNSMAE1	8,000	●	●	●	本体と同期	スマートカードホルダー（PCカードスロットに内蔵）と、スマートカード1枚（ISO/IEC7816準拠）を追加します。FeliCa対応リーダ/ライタを含むカスタムメイド選択時には選択できません。
Ⓕ通信	⑲	モデム追加V.92　＊1	FMCNMDG19	2,000	●	●	●	本体と同期	最大56KbpsのFAXモデム（V.92対応）を追加します。
Ⓖポインティングデバイス	⑳	マウス添付（USB）	FMCNMSUH1	3,000	●	●	●	本体と同期	USB接続のマウス（スクロール機能付、FMV-MO204同等品）を添付します。
	㉑	マウス添付（光学式）	FMCNMSKH2	3,000	●	●	●	本体と同期	USB接続の光学式マウス（スクロール機能付、FMV-MO303同等品）を添付します。
Ⓗ外付オプション	㉒	FDドライブ添付（USB）	FMCNFDG3P	6,000	●	●	●	本体と同期	外付FDドライブ（USB）を添付します。FMV-NFD52Sと同等品。
	㉓	ポートリプリケータ添付	FMCNPRG7	7,000	●	●	●	本体と同期	ポートリプリケータと大容量ACアダプタを添付します。FMV-NPR19と同等品。
Ⓘソフト1	㉔	Microsoft® Office Personal 2007追加	FMCNAP148	22,000	●	●	●	本体と同期	Microsoft® Office Word 2007、Excel 2007、Outlook® 2007他を追加します。
	㉕	Microsoft® Office Personal 2007 with Power Point® 2007追加	FMCNAP149	39,000	●	●	●	本体と同期	Microsoft® Office Word 2007、Excel 2007、Outlook® 2007、PowerPoint® 2007他を追加します。
	㉖	Microsoft® Office Professional 2007追加	FMCNAP150	68,000	●	●	●	本体と同期	Microsoft® Office Word 2007、Excel 2007、Outlook® 2007、PowerPoint® 2007、Access 2007、Publisher 2007他を追加します。
	㉗	Microsoft® Office Personal Edition 2003追加	FMCNAP142	22,000	—	●	●	本体と同期	Microsoft® Office Word 2003、Excel 2003、Outlook® 2003他を追加します。
	㉘	Microsoft® Office Professional Enterprise Edition 2003追加	FMCNAP143	68,000	—	●	●	本体と同期	Microsoft® Office Word 2003、Excel 2003、Outlook® 2003、PowerPoint® 2003、Access 2003、Publisher 2003、Infopath™ 2003他を追加します。
Ⓙソフト2/OS変更	㉙	Microsoft® Windows® XP Professional ダウングレードサービス	FMCNXPDG1	4,000	●	—	—	本体と同期	Windows Vista™ Business搭載モデルで認められているダウングレード権を使用して、Windows® XP Professionalへダウングレードする作業をお客様に代わって行います。本サービスのご利用は、今後の商談も含めて25台以上見込める場合とさせていただきます。（一括オーダ/納品である必要はありません。）
	㉚	StandbyDisk Solo2.1追加　＊1＊2	FMCNAP402	3,000	—	●	●	本体と同期	バックアップ&リカバリソフトStandbyDisk Solo2.1を追加します。
Ⓚ保証拡張	㉛	保証拡張（3年間パーツ保証＋1年目翌営業日訪問修理）＊1	FMCNSUP01	2,800	●	●	●	本体と同期	標準保証（1年引き取り修理）を1年目翌営業日訪問修理&3年パーツ保証に拡張します。本体に「3年パーツ保証シール」を添付、保証拡張（3年間パーツ保証＋1年目翌営業日訪問修理）規定の書面を同梱。
	㉜	SupportDeskパック Lite（3年間翌営業日訪問修理）＊1	FMCNSUS01	18,000	●	●	●	本体と同期	標準保証（1年引き取り修理）を3年間翌営業日訪問修理&3年パーツ保証に拡張します。本体に「3年翌営業日訪問シール」を添付、SupportDeskパック Lite（3年間翌営業日訪問修理）規定の書面を同梱。

文教のお客様向けにMicrosoft® Office Professional Edition 2007アカデミックパックも用意しています。詳細につきましては当社営業または販売パートナーまでお問い合せください。
注）選択できるカスタムメイドオプションは、各項目につき1点のみです。複数の選択はできません（セキュリティ機能、外付けオプションを除く）。
　また、カスタムメイドオプションの単独出荷はできません（購入後の変更・追加はできません）。
注）カスタムメイドで変更／追加したメモリモジュールは選択された本体にのみ搭載できます。他の本体に搭載することはできません。
＊1）単体オプション品のご用意が無いため、本体ご購入後は一切組み込み・変更ができなくなってしまうメニューです。必要のある場合は本体ご注文時に同時にご注文ください。
＊2）・インストール後のCドライブに現在の使用量と同等以上の空き容量が必要です。
　・Cドライブの使用量は、搭載メモリのサイズにより増減いたします。
　・CドライブはNTFS/FAT32フォーマットである必要があります。
　・ダイナミックディスクはサポートしておりません。
　・市販のバックアップ/リカバリソフトをインストールした場合、正しく動作しないことがあります。市販のソフトウェアをご購入する際は、事前に各メーカーへご確認ください。

FMVマニュアル（製品ガイド）は富士通製品情報ページ（http://www.fmworld.net/biz/）にて提供しておりますが、印刷マニュアルも別途手配可能です。
詳細はP75「マニュアル一覧」を参照してください。

■本体・カスタムメイド型名・価格一覧

A7 FMV-B8240

B5ファイルモバイル

1スピンドル筐体

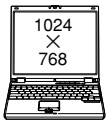

・各変更項目Ⓐ～Ⓚの位置につきましては、「■変更／追加位置概略図」でご確認ください。
・各変更／追加メニュー①～㊱の型名／価格等詳細につきましては「■変更／追加オプション型名・価格一覧」をご確認ください。

【 部分の構成パターンに対して、カスタムメイドで仕様の変更・追加が可能です。】

型名	希望小売価格（円、税別）	提供時期	OS	CPU	Ⓐ 液晶/無線LAN	Ⓑ メモリ	Ⓒ HDD	Ⓓ セキュリティ	Ⓔ 通信	Ⓕ ポインティングデバイス	Ⓖ 外付オプション＊2	Ⓗ バッテリー	Ⓘ ソフト1	Ⓙ ソフト2/OS変更	Ⓚ 保証拡張
FMVNB5W4	228,000	済	Win Vista™ Business	インテル® Core™ Solo 超低電圧版 U1400 (1.20GHz)	12.1型 XGA & ワイヤレス LANなし	Vista: 1GB (512MB×2) XP: 512MB (512MB×1) メモリスロット：2スロット	20GB (1.8インチHDD)	セキュリティチップ 指紋センサー セキュリティボタン	LAN (1000BASE-T)	フラットポイント	—	標準	—	—	—
FMVNB5W3	208,000		Win XP Pro												
FMVNB5W8	202,000		Win XP Home												
FMVNB5Y4	193,000		Win Vista™ Business	Celeron® M 超低電圧版 423 (1.06GHz)			40GB								
FMVNB5Y3	173,000		Win XP Pro												
FMVNB5Y8	167,000		Win XP Home												
FMVNB5YT4	202,000		Win Vista™ Business		12.1型 XGAタッチパネル & ワイヤレス LANなし										
FMVNB5YT3	182,000		Win XP Pro												
FMVNB5YT8	176,000		Win XP Home												

B8240のカスタムメイド

■変更／追加位置概略図

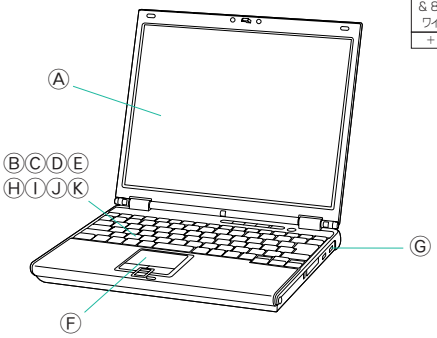

Ⓐ

- ①② 12.1型XGA & 802.11a/g ワイヤレスLAN ＋11,000円

Ⓑ

- Windows Vista™ 搭載モデル
  - ③ 1GB (1GB×1) ＋10,000円
  - ④ 2GB (1GB×2) ＋50,000円
  - ⑤ 768MB (256MB＋512MB) ＋10,000円
  - ⑥ 1GB (512MB×2) ＋20,000円
  - ⑦ 1GB (1GB×1) ＋30,000円
  - ⑧ 2GB (1GB×2) ＋70,000円
- Windows® XP 搭載モデル
  - ⑫ 80GB (Core™Soloモデル用) ＋8,000円
  - ⑭ フラッシュメモリディスク 16GB ＊4 ＋80,000円
  - ⑯ フラッシュメモリディスク 32GB ＋160,000円
  - ⑱ 暗号化機能付き HDD 40GB ＋12,000円

Ⓒ

- Core™ Solo 搭載モデル
  - ⑨ 40GB (Core™Soloモデル用) ＋2,000円
  - ⑩ 60GB (Core™Soloモデル用) ＋5,000円
- Celeron® M 搭載モデル
  - ⑪ 60GB (Celeron®モデル用) ＋3,000円
  - ⑬ 80GB (Celeron®モデル用) ＋6,000円
  - ⑮ フラッシュメモリディスク 16GB ＊4 ＋80,000円
  - ⑰ フラッシュメモリディスク 32GB ＋160,000円
  - ⑲ 暗号化機能付き HDD 40GB ＋12,000円

Ⓓ

- 追加するセキュリティ機能を選択して下さい。
  - ⑳ FeliCa対応リーダ/ライタ追加 ＊1 ＋10,000円
  - ㉑ スマートカード追加 ＋8,000円

Ⓔ

- ㉒ LAN (1000BASE-T) ＋モデム ＋2,000円

Ⓕ

- ㉓ フラットポイント＋マウス（USB） ＋3,000円
  - ㉔ フラットポイント＋マウス（光学式） ＋3,000円

Ⓖ

- ㉕ 外付FDD（USB） ＋6,000円
  - ㉖ ポートリプリケータ ＋6,000円

Ⓗ

- ㉗ 大容量バッテリ ＋2,200円

Ⓘ

- ㉘ Office Personal 2007 ＋22,000円
  - ㉙ Office Personal 2007 with PowerPoint ＋39,000円
  - ㉚ Office Professional 2007 ＋68,000円
  - ㉛ Office Personal 2003 ＊4 ＋22,000円
  - ㉜ Office Professional Enterprise 2003 ＊4 ＋68,000円

Ⓙ

- Windows Vista™ 搭載モデル
  - ㉝ Windows® XP Pro ダウングレード＊5 ＋4,000円
- Windows® XP 搭載モデル
  - ㉞ StandbyDisk Solo 2.1 ＊3 ＋3,000円

Ⓚ

- ㉟ 保証拡張（3年パーツ保証＋1年目訪問修理） ＋2,800円
  - ㊱ SupportDeskLite（3年間翌営業日訪問修理） ＋18,000円

＊1：Windows® XP Proのみ選択可能。
＊2：複数項目の同時選択が可能です。
＊3：HDD 40GB未満では選択不可。
＊4：Windows®XP搭載モデルのみ対応。
＊5：本サービスのご利用は、今後の商談も含めて25台以上見込める場合とさせていただきます。（一括オーダ/納品である必要はありません。）

■本体・カスタムメイド型名・価格一覧

■ 変更／追加オプション 型名・価格一覧

項目		品名	型名	希望小売価格（円、税別）	適応OS Vista Business	適応OS XP Pro	適応OS XP Home	提供時期	備考
Ⓐ液晶/無線LAN	①	802.11a/gワイヤレスLAN追加　＊1	FMCNWLB15	11,000	●	●	●	本体と同期	標準搭載のLANに無線LAN（IEEE802.11a（J52/W52/W53）/b/g準拠）を追加搭載します。 重量が20g増加します。 インテル® Core™ Soloプロセッサー搭載モデル用です。 （注）本製品は日本仕様です。日本以外ではご使用になれません。日本以外でご使用になると罰せられることがあります。また、IEEE802.11aは電波法の定めにより屋外ではご使用になれません。
	②	802.11a/gワイヤレスLAN追加　＊1 （タッチパネルモデル用）	FMCNWLB16	11,000	●	●	●	本体と同期	標準搭載のLANに無線LAN（IEEE802.11a（J52/W52/W53）/b/g準拠）を追加搭載します。 重量が20g増加します。 インテル® Celeron® Mプロセッサー搭載モデル（タッチパネルあり）用です。 （注）本製品は日本仕様です。日本以外ではご使用になれません。日本以外でご使用になると罰せられることがあります。また、IEEE802.11aは電波法の定めにより屋外ではご使用になれません。
Ⓑメモリ	③	メモリ変更1GB →1GB（1GB×1/DDR2 SDRAM）	FMCNXM5B6	10,000	●	—	—	本体と同期	本体のメモリ構成を1GB（1GB×1）に変更します。 空きスロットは1スロットです。（DDR2 SDRAM/PC2-4200）
	④	メモリ変更1GB →2GB（1GB×2/DDR2 SDRAM）	FMCNXM6B2	50,000	●	—	—	本体と同期	本体のメモリ構成を2GB（1GB×2）に変更します。 空きスロットは無くなります。（DDR2 SDRAM/PC2-4200）
	⑤	メモリ変更512MB →768MB（256MB+512MB/DDR2 SDRAM）	FMCNXM3B5	10,000	—	●	●	本体と同期	本体のメモリ構成を768MB（512MB+256MB）に変更します。 空きスロットは無くなります。（DDR2 SDRAM/PC2-4200）
	⑥	メモリ変更512MB →1GB（512MB×2/DDR2 SDRAM）	FMCNXM4B4	20,000	—	●	●	本体と同期	本体のメモリ構成を1GB（512MB×2）に変更します。 空きスロットは無くなります。（DDR2 SDRAM/PC2-4200）
	⑦	メモリ変更512MB →1GB（1GB×1/DDR2 SDRAM）	FMCNXM5B5	30,000	—	●	●	本体と同期	本体のメモリ構成を1GB（1GB×1）に変更します。 空きスロットは1スロットです。（DDR2 SDRAM/PC2-4200）
	⑧	メモリ変更512MB →2GB（1GB×2/DDR2 SDRAM）	FMCNXM6B1	70,000	—	●	●	本体と同期	本体のメモリ構成を2GB（1GB×2）に変更します。 空きスロットは無くなります。（DDR2 SDRAM/PC2-4200）
Ⓒ内蔵HDD	⑨	HDD変更20GB→40GB　＊1	FMCNXD3B7	2,000	●	●	●	本体と同期	標準の20GB HDD（1.8インチ）を40GB HDD（2.5インチ）に変更します。 （Ultra ATA/100、回転数：4200rpm）重量が60g増加します。 インテル® Core™ Soloプロセッサー搭載モデル用です。
	⑩	HDD変更20GB→60GB　＊1	FMCNXD5B7	5,000	●	●	●	本体と同期	標準の20GB HDD（1.8インチ）を60GB HDD（2.5インチ）に変更します。 （Ultra ATA/100、回転数：4200rpm）重量が60g増加します。 インテル® Core™ Soloプロセッサー搭載モデル用です。
	⑪	HDD変更40GB→60GB　＊1	FMCNXD5B8	3,000	●	●	●	本体と同期	標準の40GB HDD（2.5インチ）を60GB HDD（2.5インチ）に変更します。 （Ultra ATA/100、回転数：4200rpm） インテル® Celeron® Mプロセッサー搭載モデル用です。
	⑫	HDD変更20GB→80GB　＊1	FMCNXD7B7	8,000	●	●	●	本体と同期	標準の20GB HDD（1.8インチ）を80GB HDD（2.5インチ）に変更します。 （Ultra ATA/100、回転数：4200rpm）重量が60g増加します。 インテル® Core™ Soloプロセッサー搭載モデル用です。
	⑬	HDD変更40GB→80GB　＊1	FMCNXD7B8	6,000	●	●	●	本体と同期	標準の40GB HDD（2.5インチ）を80GB HDD（2.5インチ）に変更します。 （Ultra ATA/100、回転数：4200rpm） インテル® Celeron® Mプロセッサー搭載モデル用です。
	⑭	HDD変更20GB →フラッシュメモリディスク16GB　＊1	FMCNXDF1B1	80,000	—	●	●	受注生産	標準の20GB HDD（1.8インチ）をフラッシュメモリディスク16GBに変更します。 （Ultra ATA/66）重量が15g 軽量化します。Core™ Soloプロセッサー搭載モデル用です。
	⑮	HDD変更40GB →フラッシュメモリディスク16GB　＊1	FMCNXDF1B2	80,000	—	●	●	受注生産	標準の40GB HDD（1.8インチ）をフラッシュメモリディスク16GBに変更します。 （Ultra ATA/66）重量が75g 軽量化します。インテル® Celeron® Mプロセッサー搭載モデル用です。
	⑯	HDD変更20GB →フラッシュメモリディスク32GB　＊1	FMCNXDF2B1	160,000	●	●	●	受注生産	標準の20GB HDD（1.8インチ）をフラッシュメモリディスク32GBに変更します。 （Ultra ATA/66）Core™ Soloプロセッサー搭載モデル用です。
	⑰	HDD変更40GB →フラッシュメモリディスク32GB　＊1	FMCNXDF2B2	160,000	●	●	●	受注生産	標準の40GB HDD（1.8インチ）をフラッシュメモリディスク32GBに変更します。 （Ultra ATA/66）重量が60g 軽量化します。インテル® Celeron® Mプロセッサー搭載モデル用です。
	⑱	HDD変更20GB→ 暗号化機能付きHDD40GB　＊1	FMCNXDS1B1	12,000	●	●	●	受注生産	標準の20GB HDD（1.8インチ）を暗号化機能付きHDD40GBに変更します。 （Ultra ATA/100、回転数：5400rpm）重量が60g 増加します。Core™ Soloプロセッサー搭載モデル用です。
	⑲	HDD変更40GB→ 暗号化機能付きHDD40GB　＊1	FMCNXDS1B2	12,000	●	●	●	受注生産	標準の40GB HDD（1.8インチ）を暗号化機能付きHDD40GBに変更します。 （Ultra ATA/100、回転数：5400rpm）インテル® Celeron® Mプロセッサー搭載モデル用です。
Ⓓセキュリティ	⑳	FeliCa対応 リーダ/ライタ追加　＊1	FMCNFCB7	10,000	●	●	●	受注生産	非接触型ICカード技術方式"FeliCa"に対応したカードリーダ/ライタを本体に内蔵します。 カードは添付されません。「スマートカードホルダー追加」選択時には選択できません。
	㉑	スマートカードホルダー追加	FMCNSMAE1	8,000	●	●	●	本体と同期	スマートカードホルダー（PCカードスロットに内蔵）と、スマートカード1枚（ISO/IEC7816準拠）を追加します。「FeliCa対応リーダ/ライタ追加」選択時には選択できません。
Ⓔ通信	㉒	モデム追加V.92　＊1	FMCNMDB4	2,000	●	●	●	本体と同期	最大56KbpsのFAXモデム（V.92対応）を追加します。重量が20g増加します。
Ⓕポインティングデバイス	㉓	マウス添付（USB）	FMCNMSUH1	3,000	●	●	●	本体と同期	USB接続のマウス（スクロール機能付、FMV-MO204同等品）を添付します。
	㉔	マウス添付（光学式）	FMCNMSKH2	3,000	●	●	●	本体と同期	USB接続の光学式マウス（スクロール機能付、FMV-MO303同等品）を添付します。
Ⓖ外付オプション	㉕	FDドライブ添付（USB）	FMCNFDG3P	6,000	●	●	●	本体と同期	外付FDドライブ（USB）を添付します。FMV-NFD52Sと同等品。
	㉖	ポートリプリケータ添付	FMCNPRB2	6,000	●	●	●	本体と同期	ポートリプリケータを添付します。FMV-NPR9と同等品。
Ⓗバッテリー	㉗	バッテリーパック変更　標準→大容量	FMCNXBPB3	2,200	●	●	●	本体と同期	標準内蔵バッテリーを大容量バッテリーに変更します。
Ⓘソフト1	㉘	Microsoft® Office Personal 2007追加	FMCNAP148	22,000	●	●	●	本体と同期	Microsoft® Office Word 2007、Excel 2007、Outlook® 2007他を追加します。
	㉙	Microsoft® Office Personal 2007 with Power Point® 2007追加	FMCNAP149	39,000	●	●	●	本体と同期	Microsoft® Office Word 2007、Excel 2007、Outlook® 2007、PowerPoint® 2007他を追加します。
	㉚	Microsoft® Office Professional 2007追加	FMCNAP150	68,000	●	●	●	本体と同期	Microsoft® Office Word 2007、Excel 2007、Outlook® 2007、PowerPoint® 2007、Access 2007、Publisher 2007他を追加します。
	㉛	Microsoft® Office Personal Edition 2003追加	FMCNAP142	22,000	—	●	●	本体と同期	Microsoft® Office Word 2003、Excel 2003、Outlook® 2003他を追加します。
	㉜	Microsoft® Office Professional Enterprise Edition 2003追加	FMCNAP143	68,000	—	●	●	本体と同期	Microsoft® Office Word 2003、Excel 2003、Outlook® 2003、PowerPoint® 2003、Access 2003、Publisher 2003、Infopath™ 2003他を追加します。
Ⓙソフト2/OS変更	㉝	Microsoft® Windows® XP Professional ダウングレードサービス	FMCNXPDG1	4,000	●	—	—	本体と同期	Windows Vista™ Business搭載モデルで認められているダウングレード権を使用して、Windows® XP Professionalへダウングレードする作業をお客様に代わって行います。 本サービスのご利用は、今後の商談も含めて25台以上見込める場合とさせていただきます。 （一括オーダ/納品である必要はありません。）
	㉞	StandbyDisk Solo2.1追加　＊1＊2	FMCNAP402	3,000	—	●	●	本体と同期	バックアップ&リカバリソフトStandbyDisk Solo 2.1を追加します。 HDD 40GB未満では選択不可。
Ⓚ保証拡張	㉟	保証拡張 （3年間パーツ保証＋1年目翌営業日訪問修理）＊1	FMCNSUP01	2,800	●	●	●	本体と同期	標準保証（1年引き取り修理）を1年目翌営業日訪問修理&3年パーツ保証に拡張します。 本体に「3年パーツ保証シール」を添付、保証拡張（3年間パーツ保証＋1年目翌営業日訪問修理）規定の書面を同梱。
	㊱	SupportDeskパック Lite （3年間翌営業日訪問修理）＊1	FMCNSUS01	18,000	●	●	●	本体と同期	標準保証（1年引き取り修理）を3年間翌営業日訪問修理&3年パーツ保証に拡張します。 本体に「3年翌営業日訪問シール」を添付、SupportDeskパック Lite（3年間翌営業日訪問修理）規定の書面を同梱。

文教のお客様向けにMicrosoft® Office Professional Edition 2007アカデミックパックも用意しています。詳細につきましては当社営業または販売パートナーまでお問い合せください。
注）選択できるカスタムメイドオプションは、各項目につき1点のみです。複数の選択はできません（セキュリティ機能、外付けオプションを除く）。
　また、カスタムメイドオプションの単独出荷はできません（購入後の変更・追加はできません）。
注）カスタムメイドで変更／追加したメモリモジュールは選択された本体にのみ搭載できます。他の本体に搭載することはできません。
＊1）単体オプション品のご用意が無いため、本体ご購入後は一切組み込み・変更ができなくなってしまうメニューです。必要のある場合は本体ご注文時に同時にご注文ください。
＊2）・インストール後のCドライブに現在の使用量と同等以上の空き容量が必要です。
　・Cドライブの使用量は、搭載メモリのサイズにより増減いたします。
　・CドライブはNTFS/FAT32フォーマットである必要があります。
　・ダイナミックディスクはサポートしておりません。
　・市販のバックアップ/リカバリソフトをインストールした場合、正しく動作しないことがあります。市販のソフトウェアをご購入する際は、事前に各メーカーへご確認ください。

FMVマニュアル（製品ガイド）は富士通製品情報ページ（http://www.fmworld.net/biz/）にて提供しておりますが、印刷マニュアルも別途手配可能です。
詳細はP75「マニュアル一覧」を参照してください。

■本体・カスタムメイド型名・価格一覧

A8 FMV-Q8240

B5ファイルモバイル

1スピンドル筐体

・各変更項目Ⓐ～Ⓗの位置につきましては、「■変更／追加位置概略図」でご確認ください。
・各変更／追加メニュー①～⑯の型名／価格等詳細につきましては「■変更／追加オプション型名・価格一覧」をご確認ください。

【 部分の構成パターンに対して、カスタムメイドで仕様の変更・追加が可能です。】

型名	希望小売価格（円、税別）	提供時期	OS	CPU	Ⓐ 液晶/無線LAN	メモリ	Ⓑ HDD	セキュリティ	通信	Ⓒ ポインティングデバイス	Ⓓ 外付オプション	Ⓔ バッテリー	Ⓕ ソフト1	Ⓖ ソフト2/OS変更	Ⓗ 保証拡張
FMVNY5W24	254,000	済	Win Vista™ Business	インテル® Core™ Solo U1400 (1.20GHz)	12.1型 WXGA	1GB	20GB (1.8インチHDD)	セキュリティチップ 指紋センサー	LAN (1000BASE-T)	フラットポイント	—	標準バッテリー＋大容量バッテリー(L)	—	—	—
FMVNY5W23	254,000		Win XP Pro												
FMVNY5W13	234,000					512MB									

Q8240のカスタムメイド

■変更／追加位置概略図

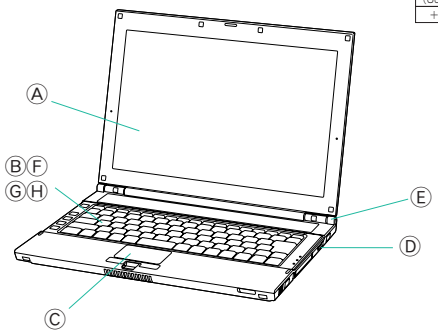

Ⓐ
- ① 12.1型WXGA＆802.11a/g ワイヤレスLAN (Centrino®対応) ＋11,000円

Ⓑ
- ② 30GB (1.8インチ) ＋6,000円
- ③ 60GB (1.8インチ) ＋28,000円
- ④ フラッシュメモリディスク 16GB＊1 ＋80,000円
- ⑤ フラッシュメモリディスク 32GB ＋160,000円

Ⓒ
- ⑥ フラットポイント＋マウス（USB） ＋3,000円
- ⑦ フラットポイント＋マウス（光学式） ＋3,000円

Ⓓ
- ⑧ 外付FDD (USB) ＋6,000円

Ⓔ
- ⑨ 大容量バッテリー(M)＋大容量バッテリー(L) ＋500円

Ⓕ
- ⑩ Office Personal 2007 ＋22,000円
- ⑪ Office Personal 2007 With PowerPoint ＋39,000円
- ⑫ Office Professional 2007 ＋68,000円

Ⓖ
- Windows Vista™ 搭載モデル
- ⑬ Windows® XP Pro ダウングレード＊2 ＋4,000円
- Windows® XP 搭載モデル
- ⑭ StandbyDisk Solo2.1＊3 ＋3,000円

Ⓗ
- ⑮ 保証拡張（3年パーツ保証＋1年目訪問修理） ＋2,800円
- ⑯ SupportDeskLite（3年翌営業日訪問修理） ＋18,000円

＊1：Windows®XP搭載モデルのみ対応。
＊2：本サービスのご利用は、今後の商談も含めて25台以上見込める場合とさせていただきます。（一括オーダ／納品である必要はありません。）
＊3：StandbyDisk Soloは60GB選択時のみ選択可。

■本体・カスタムメイド型名・価格一覧

■ 変更／追加オプション 型名・価格一覧

項目		品名	型名	希望小売価格（円、税別）	適応OS Vista Business	適応OS XP Pro	提供時期	備考
Ⓐ液晶/無線LAN	①	802.11a/gワイヤレスLAN（インテル® Centrino® モバイル・テクノロジ対応）追加 ＊1	FMCNWLY3	11,000	●	●	本体と同期	標準搭載のLANに無線LAN（IEEE802.11a（J52/W52/W53）/b/g準拠）を追加搭載します。（注）本製品は日本仕様です。日本以外ではご使用になれません。日本以外でご使用になると罰せられることがあります。また、IEEE802.11aは電波法の定めにより屋外ではご使用になれません。
Ⓑ内蔵HDD	②	HDD変更20GB→30GB ＊1	FMCNXD2Y2	6,000	●	●	本体と同期	標準の20GB HDD（1.8インチ）を30GB HDD（1.8インチ）に変更します。（Ultra ATA/100、回転数：4200rpm）
	③	HDD変更20GB→60GB ＊1	FMCNXD5Y2	28,000	●	●	本体と同期	標準の20GB HDD（1.8インチ）を60GB HDD（1.8インチ）に変更します。（Ultra ATA/100、回転数：4200rpm）
	④	HDD変更20GB→フラッシュメモリディスク16GB ＊1	FMCNXDF1Y1	80,000	—	●	受注生産	標準の20GB HDD（1.8インチ）をフラッシュメモリディスク16GBに変更します。（Ultra ATA/66）重量が15g 軽量化します。
	⑤	HDD変更20GB→フラッシュメモリディスク32GB ＊1	FMCNXDF2Y1	160,000	●	●	受注生産	標準の20GB HDD（1.8インチ）をフラッシュメモリディスク32GBに変更します。（Ultra ATA/66）
Ⓒポインティングデバイス	⑥	マウス添付（USB）	FMCNMSUH1	3,000	●	●	本体と同期	USB接続のマウス（スクロール機能付、FMV-M0204同等品）を添付します。
	⑦	マウス添付（光学式）	FMCNMSKH2	3,000	●	●	本体と同期	USB接続の光学式マウス（スクロール機能付、FMV-M0303同等品）を添付します。
Ⓓ外付オプション	⑧	FDドライブ添付（USB）	FMCNFDG3P	6,000	●	●	本体と同期	外付FDドライブ（USB）を添付します。FMV-NFD52Sと同等品。
Ⓔバッテリー	⑨	バッテリーパック変更 標準→大容量（M）	FMCNXBPY1	500	●	●	本体と同期	標準内蔵バッテリーを大容量バッテリー（M）に変更します。標準添付の大容量バッテリー（L）は、そのまま添付されます。
Ⓕソフト1	⑩	Microsoft® Office Personal 2007追加	FMCNAP148	22,000	●	●	本体と同期	Microsoft® Office Word 2007、Excel 2007、Outlook® 2007他を追加します。
	⑪	Microsoft® Office Personal 2007 with Power Point® 2007追加	FMCNAP149	39,000	●	●	本体と同期	Microsoft® Office Word 2007、Excel 2007、Outlook® 2007、PowerPoint® 2007他を追加します。
	⑫	Microsoft® Office Professional 2007追加	FMCNAP150	68,000	●	●	本体と同期	Microsoft® Office Word 2007、Excel 2007、Outlook® 2007、PowerPoint® 2007、Access 2007、Publisher 2007他を追加します。
Ⓖソフト2/OS変更	⑬	Microsoft® Windows® XP Professional ダウングレードサービス	FMCNXPDG1	4,000	●	—	本体と同期	Windows Vista™ Businessモデルで認められているダウングレード権を使用して、Windows® XP Professionalへダウングレードする作業をお客様に代わって行います。本サービスのご利用は、今後の商談も含めて25台以上見込める場合とさせていただきます。（一括オーダ/納品である必要はありません。）
	⑭	StandbyDisk Solo2.1追加 ＊1＊2	FMCNAP402	3,000	—	●	本体と同期	バックアップ&リカバリソフトStandbyDisk Solo2.1を追加します。60GB選択時のみ選択可。
Ⓗ保証拡張	⑮	保証拡張（3年間パーツ保証＋1年目翌営業日訪問修理）＊1	FMCNSUP01	2,800	●	●	本体と同期	標準保証（1年引き取り修理）を1年目翌営業日訪問修理&3年パーツ保証に拡張します。本体に「3年パーツ保証シール」を添付、保証拡張（3年間パーツ保証＋1年目翌営業日訪問修理）規定の書面を同梱。
	⑯	SupportDeskパック Lite（3年間翌営業日訪問修理）＊1	FMCNSUS01	18,000	●	●	本体と同期	標準保証（1年引き取り修理）を3年間翌営業日訪問修理&3年パーツ保証に拡張します。本体に「3年翌営業日訪問シール」を添付、SupportDeskパック Lite（3年間翌営業日訪問修理）規定の書面を同梱。

文教のお客様向けにMicrosoft® Office Professional Edition 2007アカデミックパックも用意しています。詳細につきましては当社営業または販売パートナーまでお問い合せください。
注）選択できるカスタムメイドオプションは、各項目につき1点のみです。複数の選択はできません（セキュリティ機能、外付けオプションを除く）。
　また、カスタムメイドオプションの単独出荷はできません（購入後の変更・追加はできません）。
＊1）単体オプション品のご用意が無いため、本体ご購入後は一切組み込み・変更ができなくなってしまうメニューです。必要のある場合は本体ご注文時に同時にご注文ください。
＊2）・インストール後のCドライブに現在の使用量と同等以上の空き容量が必要です。
　・Cドライブの使用量は、搭載メモリのサイズにより増減いたします。
　・CドライブはNTFS/FAT32フォーマットである必要があります。
　・ダイナミックディスクはサポートしておりません。
　・市販のバックアップ/リカバリソフトをインストールした場合、正しく動作しないことがあります。市販のソフトウェアをご購入する際は、事前に各メーカーへご確認ください。

FMVマニュアル（製品ガイド）は富士通製品情報ページ（http://www.fmworld.net/biz/）にて提供しておりますが、印刷マニュアルも別途手配可能です。
詳細はP75「マニュアル一覧」を参照してください。

■本体・カスタムメイド型名・価格一覧

A9 FMV-U8240

5.6型ワイドコンバーチブル

1スピンドル筐体

・各変更項目Ⓐ～Ⓗの位置につきましては、「■変更／追加位置概略図」でご確認ください。
・各変更／追加メニュー①～⑩の型名／価格等詳細につきましては「■変更／追加オプション型名・価格一覧」をご確認ください。

【 部分の構成パターンに対して、カスタムメイドで仕様の変更・追加が可能です。】

型名	希望小売価格（円、税別）	提供時期	OS	CPU	Ⓐ 無線LAN	メモリ	Ⓑ HDD	セキュリティ	通信	Ⓒ ポインティングデバイス	Ⓓ 外付オプション	Ⓔ バッテリー	Ⓕ ソフト1	Ⓖ ソフト2/OS変更	Ⓗ 保証拡張
FMVNU5G24	164,000	2007.7/上	Win Vista™ Business	インテル® A110 (800MHz)	—	1GB	20GB (1.8インチHDD)	セキュリティチップ 指紋センサー	LAN (100BASE-TX)	スティックポイント	—	標準バッテリー	—	—	—
FMVNU5G23	164,000	済	Win XP Pro												
FMVNU5G13	144,000					512MB									

U8240のカスタムメイド

■変更／追加位置概略図

Ⓐ

①
802.11a/g ワイヤレスLAN
＋11,000円

Ⓑ

②
30GB (1.8インチHDD)
＋6,000円

③
40GB (1.8インチHDD)
＋11,000円

Ⓒ

④
スティックポイント＋マウス（USB）
＋3,000円

⑤
スティックポイント＋マウス（光学式）
＋3,000円

Ⓓ

⑥
ポートリプリケータ添付
＋8,000円

Ⓔ

⑦
大容量バッテリー
＋2,200円

Ⓕ

⑩
Office Personal 2003
＋22,000円

⑧
Office Personal 2007
＋22,000円

⑨
Office Personal 2007 with PowerPoint
＋39,000円

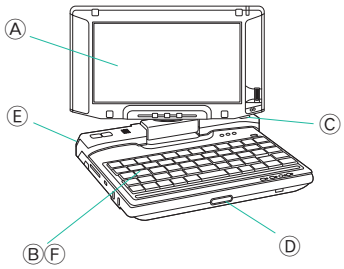

■本体・カスタムメイド型名・価格一覧

■ 変更／追加オプション 型名・価格一覧

項目		品名	型名	希望小売価格（円、税別）	適応OS Vista Business	適応OS XP Pro	提供時期	備考
Ⓐ液晶/無線LAN	①	802.11a/gワイヤレスLAN追加　＊1	FMCNWLU1	11,000	●	●	本体と同期	標準搭載のLANに無線LAN（IEEE802.11a（J52/W52/W53）/b/g準拠）を追加搭載します。（注）本製品は日本仕様です。日本以外ではご使用になれません。日本以外でご使用になると罰せられることがあります。また、IEEE802.11aは電波法の定めにより屋外ではご使用になれません。
Ⓑ内蔵HDD	②	HDD変更20GB→30GB　＊1	FMCNXD2U5	6,000	●	●	本体と同期	標準の20GB HDD（1.8インチ）を30GB HDD（1.8インチ）に変更します。（Ultra ATA/100、回転数：4200rpm）
	③	HDD変更20GB→40GB　＊1	FMCNXD3U4	11,000	●	●	本体と同期	標準の20GB HDD（1.8インチ）を40GB HDD（1.8インチ）に変更します。（Ultra ATA/100、回転数：4200rpm）
Ⓒポインティングデバイス	④	マウス添付（USB）	FMCNMSUH1	3,000	●	●	本体と同期	USB接続のマウス（スクロール機能付、FMV-MO204同等品）を添付します。
	⑤	マウス添付（光学式）	FMCNMSKH2	3,000	●	●	本体と同期	USB接続の光学式マウス（スクロール機能付、FMV-MO303同等品）を添付します。
Ⓓ外付オプション	⑥	ポートリプリケータ添付	FMCNPRU1	8,000	●	●	本体と同期	ポートリプリケータを添付します。
Ⓔバッテリー	⑦	バッテリーパック変更　標準→大容量	FMCNXBPU3	2,200	●	●	本体と同期	標準内蔵バッテリーを大容量バッテリーに変更します。
Ⓕソフト1	⑧	Microsoft® Office Personal 2007追加	FMCNAP148	22,000	●	●	本体と同期	Microsoft® Office Word 2007、Excel 2007、Outlook® 2007他を追加します。
	⑨	Microsoft® Office Personal with PowerPoint® 2007追加	FMCNAP149	39,000	●	●	本体と同期	Microsoft® Office Word 2007、Excel 2007、Outlook® 2007、PowerPoint® 2007他を追加します。
	⑩	Microsoft® Office Personal Edition 2003追加	FMCNAP142	22,000	—	●	本体と同期	Microsoft® Office Word 2003、Excel 2003、Outlook® 2003他を追加します。

注）選択できるカスタムメイドオプションは、各項目につき1点のみです。複数の選択はできません。
　また、カスタムメイドオプションの単独出荷はできません（購入後の変更・追加はできません）。
＊1）単体オプション品のご用意が無いため、本体ご購入後は一切組み込み・変更ができなくなってしまうメニューです。必要のある場合は本体ご注文時に同時にご注文ください。

FMVマニュアル（製品ガイド）は富士通製品情報ページ（http://www.fmworld.net/biz/）にて提供しておりますが、印刷マニュアルも別途手配可能です。
詳細はP75「マニュアル一覧」を参照してください。

■本体型名・価格一覧

FMVバリューシリーズ

■FMVバリューシリーズ構成の組み方について

カスタムメイドメニューの各項目から、それぞれ1メニューを選択してください。
選択したメニューの右の英数字を型名欄に記入すると型名が決まります。

A9 FMV-A6240
15.4型ワイドXGA搭載ノート
2スピンドル筐体

価格(円)	提供時期	カスタムメイドメニュー									
		OS	Office 2007＊2	保証拡張＊1		CPU		メモリ & HDD		CD/DVD	
オープン価格[注]	済	Windows Vista™ Business 正規版	—	—	A	インテル® Celeron® Mプロセッサー 430	H	512MB & 40GB	5	DVD-ROM&CD-R/RW	1
										スーパーマルチ	2
				○	C	インテル® Core™ 2 Duoプロセッサー T5500	G	512MB & 80GB	7	DVD-ROM&CD-R/RW	1
										スーパーマルチ	2
								1GB & 80GB	8	DVD-ROM&CD-R/RW	1
			Personal	—	B	インテル® Celeron® Mプロセッサー 430	H	512MB & 40GB	5	DVD-ROM&CD-R/RW	1
										スーパーマルチ	2
				○	D	インテル® Core™ 2 Duoプロセッサー T5500	G	512MB & 80GB	7	DVD-ROM&CD-R/RW	1
										スーパーマルチ	2
			Personal with PowerPoint	—	E			1GB & 80GB	8	DVD-ROM&CD-R/RW	1
										スーパーマルチ	2
			Proffesional	—	F	インテル® Celeron® Mプロセッサー 430	H	1GB & 80GB	8	DVD-ROM&CD-R/RW	1
						インテル® Core™ 2 Duoプロセッサー T5500	G				
		Windows Vista™ Home Basic 正規版	—	—	G	インテル® Celeron® Mプロセッサー 430	H	512MB & 40GB	5	DVD-ROM&CD-R/RW	1
			Personal	—	H						
		Windows® XP Professional 正規版	—	—	O	インテル® Celeron® Mプロセッサー 430	H	512MB & 40GB	5	DVD-ROM&CD-R/RW	1
				○	2					スーパーマルチ	2
			Personal	—	N	インテル® Core™ 2 Duoプロセッサー T5500	G				
				○	P						
			Personal with PowerPoint	—	R	インテル® Celeron® Mプロセッサー 430	H	512MB & 40GB	5	DVD-ROM&CD-R/RW	1
						インテル® Core™ 2 Duoプロセッサー T5500	G				
型名	FMVXN	OS & Officeソフト & 保証拡張 □				CPU □		メモリ & HDD □		CD/DVD □	

＊1：標準保証(1年間引き取り修理)を1年オンサイト修理&3年パーツ保証に拡張します。
＊2：「Personal」：Microsoft® Office Personal 2007、「Personal with PowerPoint」：Microsoft® Office Personal 2007 with PowerPoint 2007、
「Professional」：Microsoft® Office Professional 2007
[注]オープン価格の商品は標準価格または希望小売価格を定めておりません。
価格等の詳細につきましては「富士通ショッピングサイトWEBMART」をご覧ください。(http://business.fujitsu-webmart.com/)

FMVマニュアル(製品ガイド)は富士通製品情報ページ(http://www.fmworld.net/biz/)にて提供しておりますが、印刷マニュアルも別途手配可能です。
詳細はP75「マニュアル一覧」を参照してください。

■本体型名・価格一覧

A10 FMV-C6240

15型XGA搭載ノート

3スピンドル筐体

価格(円)	提供時期	カスタムメイドメニュー									
		OS	Office 2007＊2	保証拡張＊1		CPU		メモリ&HDD		CD/DVD	
オープン価格[注]	済	Windows Vista™ Business 正規版	—	—	A	インテル® Celeron® Mプロセッサー 430	K	512MB & 40GB	5	CD-ROM	0
										DVD-ROM&CD-R/RW	1
								512MB & 80GB	7	CD-ROM	0
										DVD-ROM&CD-R/RW	1
										スーパーマルチ	2
								1GB & 80GB	8	DVD-ROM&CD-R/RW	1
				○	C	インテル® Core™ 2 Duoプロセッサー T5500	J	512MB & 40GB	5	DVD-ROM&CD-R/RW	1
										スーパーマルチ	2
								512MB & 80GB	7	DVD-ROM&CD-R/RW	1
										スーパーマルチ	2
								1GB & 80GB	8	DVD-ROM&CD-R/RW	1
			Personal	—	B	インテル® Celeron® Mプロセッサー 430	K	512MB & 40GB	5	CD-ROM	0
										DVD-ROM&CD-R/RW	1
								512MB & 80GB	7	CD-ROM	0
										DVD-ROM&CD-R/RW	1
										スーパーマルチ	2
				○	D			1GB & 80GB	8	DVD-ROM&CD-R/RW	1
										スーパーマルチ	2
			Personal with PowerPoint	—	E	インテル® Core™ 2 Duoプロセッサー T5500	J	512MB & 40GB	5	DVD-ROM&CD-R/RW	1
										スーパーマルチ	2
								512MB & 80GB	7	DVD-ROM&CD-R/RW	1
										スーパーマルチ	2
								1GB & 80GB	8	DVD-ROM&CD-R/RW	1
										スーパーマルチ	2
			Professional	—	F	インテル® Celeron® Mプロセッサー 430	K	1GB & 80GB	8	DVD-ROM&CD-R/RW	1
						インテル® Core™ 2 Duoプロセッサー T5500	J				
		Windows Vista™ Home Basic 正規版	—	—	G	インテル® Celeron® Mプロセッサー 430	K	512MB & 40GB	5	CD-ROM	0
			Personal	—	H					DVD-ROM&CD-R/RW	1
		Windows® XP Professional 正規版	—	—	0	インテル® Celeron® Mプロセッサー 430	K	※Officeなしモデルのみ選択可能 256MB & 40GB	4	CD-ROM	0
										DVD-ROM&CD-R/RW	1
				○	2			512MB & 40GB	5	CD-ROM	0
										DVD-ROM&CD-R/RW	1
										スーパーマルチ	2
			Personal	—	N						
				○	P	インテル® Core™ 2 Duoプロセッサー T5500	J	512MB & 40GB	5	DVD-ROM&CD-R/RW	1
										スーパーマルチ	2
			Personal with PowerPoint	—	R	インテル® Celeron® Mプロセッサー 430	K	512MB & 40GB	5	CD-ROM	0
										DVD-ROM&CD-R/RW	1
						インテル® Core™ 2 Duoプロセッサー T5500	J	512MB & 40GB	5	DVD-ROM&CD-R/RW	1

型名	FMVXN	OS & Officeソフト & 保証拡張	CPU	メモリ&HDD	CD/DVD

＊1：標準保証(1年間引き取り修理)を1年オンサイト修理&3年パーツ保証に拡張します。
＊2：「Personal」：Microsoft® Office Personal 2007、「Personal with PowerPoint」：Microsoft® Office Personal 2007 with PowerPoint 2007、「Professional」：Microsoft® Office Professional 2007
[注]オープン価格の商品は標準価格または希望小売価格を定めておりません。
価格等の詳細につきましては「富士通ショッピングサイトWEBMART」をご覧ください。(http://business.fujitsu-webmart.com/)
FMVマニュアル(製品ガイド)は富士通製品情報ページ(http://www.fmworld.net/biz/)にて提供しておりますが、印刷マニュアルも別途手配可能です。
詳細はP75「マニュアル一覧」を参照してください。

■本体型名・価格一覧

FMV-BIBLO（オールインワンモデル）本体

A11 FMV-BIBLO NX95W/D

2スピンドル筐体

無線LAN+LAN標準内蔵

型名	希望小売価格（円、税別）	提供時期	OS	CPU	液晶	メモリ	HDD	ファイルベイ		ポインティングデバイス	通信	キーボード	アプリケーション
FMVNX95WD	オープン価格	済	Win Vista™ Home Premium	インテル® Core™ 2 Duo T7200（2GHz）	17型ワイド TFT（WXGA+）	1GB	400GB（200GB×2）	—	Blu-ray Disc	フラットポイント、光学式マウス	無線LAN、LAN（1000BASE-T/100BASE-TX/10BASE-T）	OADGキーボード（テンキー付）	Office Personal 2007

A12 FMV-BIBLO NX70W/D

2スピンドル筐体

無線LAN+LAN標準内蔵

型名	希望小売価格（円、税別）	提供時期	OS	CPU	液晶	メモリ	HDD	ファイルベイ		ポインティングデバイス	通信	キーボード	アプリケーション
FMVNX70WD	オープン価格	済	Win Vista™ Home Premium	インテル® Celeron® M 440（1.86GHz）	17型ワイド TFT（WXGA+）	1GB	120GB	—	スーパーマルチ	フラットポイント、光学式マウス	無線LAN、LAN（1000BASE-T/100BASE-TX/10BASE-T）	OADGキーボード（テンキー付）	Office Personal 2007

A13 FMV-BIBLO NF75W/V

2スピンドル筐体

無線LAN+LAN標準内蔵

型名	希望小売価格（円、税別）	提供時期	OS	CPU	液晶	メモリ	HDD	ファイルベイ		ポインティングデバイス	通信	キーボード	アプリケーション
FMVNF75WV	オープン価格	済	Win Vista™ Home Premium	インテル® Core™ 2 Duo T7100（1.80GHz）	15.4型ワイド TFT（WXGA）	1GB（512MB×2）	120GB	—	スーパーマルチ	フラットポイント・デジタイザ 光学式マウス	無線LAN、LAN（1000BASE-T/100BASE-TX/10BASE-T）	OADGキーボード	Office Personal 2007

A14 FMV-BIBLO NF70W

2スピンドル筐体

無線LAN+LAN標準内蔵

型名	希望小売価格（円、税別）	提供時期	OS	CPU	液晶	メモリ	HDD	ファイルベイ		ポインティングデバイス	通信	キーボード	アプリケーション
FMVNF70W	オープン価格	済	Win Vista™ Home Premium	インテル® Core™ 2 Duo T5500（1.66GHz）	15.4型ワイド TFT（WXGA）	1GB（512MB×2）	120GB	—	スーパーマルチ	フラットポイント、光学式マウス	無線LAN、LAN（1000BASE-T/100BASE-TX/10BASE-T）	OADGキーボード	Office Personal 2007

A15 FMV-BIBLO NF50W/V

2スピンドル筐体

無線LAN+LAN標準内蔵

型名	希望小売価格（円、税別）	提供時期	OS	CPU	液晶	メモリ	HDD	ファイルベイ		ポインティングデバイス	通信	キーボード	アプリケーション
FMVNF50WV	オープン価格	済	Win Vista™ Home Premium	インテル® Celeron® M 430（1.73GHz）	15.4型ワイド TFT（WXGA）	1GB（512MB×2）	120GB	—	スーパーマルチ	フラットポイント、光学式マウス	無線LAN、LAN（1000BASE-T/100BASE-TX/10BASE-T）	OADGキーボード	Office Personal 2007

A16 FMV-BIBLO NF50W

2スピンドル筐体

無線LAN+LAN標準内蔵

型名	希望小売価格（円、税別）	提供時期	OS	CPU	液晶	メモリ	HDD	ファイルベイ		ポインティングデバイス	通信	キーボード	アプリケーション
FMVNF50W	オープン価格	済	Win Vista™ Home Premium	インテル® Celeron® M 430（1.73GHz）	15.4型ワイド TFT（WXGA）	1GB（512MB×2）	120GB	—	スーパーマルチ	フラットポイント、光学式マウス	無線LAN、LAN（1000BASE-T/100BASE-TX/10BASE-T）	OADGキーボード	Office Personal 2007

■本体型名・価格一覧

A17 FMV-BIBLO NF40W

2スピンドル筐体

無線LAN+LAN標準内蔵

型名	希望小売価格（円、税別）	提供時期	OS	CPU	液晶	メモリ	HDD	ファイルベイ		ポインティングデバイス	通信	キーボード	アプリケーション
FMVNF40W	オープン価格	済	Win Vista™ Home Basic	インテル® Celeron® M 430（1.73GHz）	15.4型ワイドTFT（WXGA）	1GB	80GB	−	スーパーマルチ	フラットポイント、光学式マウス	無線LAN、LAN（1000BASE-T/100BASE-TX/10BASE-T）	OADGキーボード	Office Personal 2007

A18 FMV-BIBLO MG70W/V

大画面スリムモバイル

2スピンドル1ベイ筐体

無線LAN+LAN+モデム標準内蔵

型名	希望小売価格（円、税別）	提供時期	OS	CPU	液晶	メモリ	HDD	モバイルマルチベイ	ポインティングデバイス	通信	キーボード	アプリケーション
FMVMG70WV	オープン価格	済	Win Vista™ Home Premium	インテル® Core™ 2 Duo T7100（1.80GHz）	13.3型ワイドTFT（WXGA）	1GB（512MB×2）	120GB	スーパーマルチ	フラットポイント	無線LAN、LAN（1000BASE-T/100BASE-TX/10BASE-T）、モデム、Bluetooth®	OADGキーボード	Office Personal 2007

A19 FMV-BIBLO MG70W

大画面スリムモバイル

2スピンドル1ベイ筐体

無線LAN+LAN+モデム標準内蔵

型名	希望小売価格（円、税別）	提供時期	OS	CPU	液晶	メモリ	HDD	モバイルマルチベイ	ポインティングデバイス	通信	キーボード	アプリケーション
FMVMG70W	オープン価格	済	Win Vista™ Home Premium	インテル® Core™ 2 Duo T7100（1.80GHz）	13.3型ワイドTFT（WXGA）	1GB（512MB×2）	120GB	スーパーマルチ	フラットポイント	無線LAN、LAN（1000BASE-T/100BASE-TX/10BASE-T）、モデム	OADGキーボード	Office Personal 2007

A20 FMV-BIBLO MG50W

大画面スリムモバイル

2スピンドル1ベイ筐体

無線LAN+LAN+モデム標準内蔵

型名	希望小売価格（円、税別）	提供時期	OS	CPU	液晶	メモリ	HDD	モバイルマルチベイ	ポインティングデバイス	通信	キーボード	アプリケーション
FMVMG50W	オープン価格	済	Win Vista™ Home Premium	インテル® Celeron® M 430（1.73GHz）	13.3型TFT（XGA）	1GB（512MB×2）	120GB	スーパーマルチ	フラットポイント	無線LAN、LAN（1000BASE-T/100BASE-TX/10BASE-T）、モデム	OADGキーボード	Office Personal 2007

A21 FMV-BIBLO LOOX T70W

A5モバイル

2スピンドル1ベイ筐体

無線LAN+LAN+モデム標準内蔵

型名	希望小売価格（円、税別）	提供時期	OS	CPU	液晶	メモリ	HDD	モバイルマルチベイ	ポインティングデバイス	通信	キーボード	アプリケーション
FMVLT70W	オープン価格	済	Win Vista™ Home Premium	インテル® Core™ Duo 超低電圧版 U2500（1.20GHz）	10.6型TFT（ワイドXGA）	1GB	80GB	スーパーマルチ	フラットポイント	無線LAN、LAN（1000BASE-T、100BASE-TX/10BASE-T）、モデム、Bluetooth®	OADGキーボード	Office Personal 2007

■本体型名・価格一覧

A22 FMV-BIBLO LOOX T50W/V

A5モバイル
2スピンドル1ベイ筐体
無線LAN+LAN標準内蔵

型名	希望小売価格（円、税別）	提供時期	OS	CPU	液晶	メモリ	HDD	モバイルマルチベイ	ポインティングデバイス	通信	キーボード	アプリケーション
FMVLT50WV	オープン価格	済	Win Vista™ Home Premium	インテル® Celeron® M 超低電圧版 443（1.20GHz）	10.6型TFT（ワイドXGA）	1GB	60GB	スーパーマルチ	フラットポイント	無線LAN、LAN（1000BASE-T、100BASE-TX/10BASE-T）、Bluetooth®	OADGキーボード	Office Personal 2007

A23 FMV-BIBLO LOOX T50W

A5モバイル
2スピンドル1ベイ筐体
無線LAN+LAN標準内蔵

型名	希望小売価格（円、税別）	提供時期	OS	CPU	液晶	メモリ	HDD	モバイルマルチベイ	ポインティングデバイス	通信	キーボード	アプリケーション
FMVLT50W	オープン価格	済	Win Vista™ Home Premium	インテル® Celeron® M 超低電圧版 443（1.20GHz）	10.6型TFT（ワイドXGA）	1GB	60GB	スーパーマルチ	フラットポイント	無線LAN、LAN（1000BASE-T/100BASE-TX/10BASE-T）	OADGキーボード	Office Personal 2007

[注]オープン価格の商品は標準価格または希望小売価格を定めておりません。

■保証拡張、SupportDeskパック Lite

システム運用に合わせて選べる、サポートメニュー。

※FMV-LIFEBOOK向けのサポートメニューです。

標準保証（1年間引取修理＋パーツ保証）をカスタムメイドで3年間のパーツ保証や3年間の訪問修理に拡張できるサポートメニューをご用意。
さらにソフトウェアサポートやサービス時間帯の拡張など、お客様のシステム運用形態に応じてメニューをご選択いただけます。

		希望小売価格（税別）	1年目	2年目	3年目	4年目	5年目
標準		【無償】	引取修理 パーツ保証	有償修理			
カスタムメイドオプション	保証拡張 [3年パーツ保証＋1年目翌営業日訪問修理]	標準価格（税別） 2,800円	翌営業日以降訪問修理（引取修理も対応） パーツ保証	有償修理			
	SupportDeskパック Lite [3年間翌営業日訪問修理]	標準価格（税別） 18,000円	翌営業日以降訪問修理（引取修理も対応） パーツ保証			有償修理	
別売オプション（一括払い）	SupportDeskパック Lite [当日訪問修理3年]	標準価格（税別） 25,000円	当日訪問修理 パーツ保証			有償修理	
	SupportDeskパック Lite [当日訪問修理4年]	標準価格（税別） 40,000円	当日訪問修理 パーツ保証				有償修理
	SupportDeskパック Lite [当日訪問修理5年]	標準価格（税別） 60,000円	当日訪問修理 パーツ保証				
	SupportDeskパック Lite [引取修理3年]	標準価格（税別） 16,000円	引取修理 パーツ保証			有償修理	
	SupportDeskパック Lite [引取修理4年]	標準価格（税別） 23,000円	引取修理 パーツ保証				有償修理
	SupportDeskパック Lite [引取修理5年]	標準価格（税別） 30,000円	引取修理 パーツ保証				
別売オプション（月額払い）	SupportDesk Standard	価格は別途お見積りとなりますので、販売パートナーまたは弊社担当営業までお問い合わせください。	当日訪問修理 パーツ保証 付加価値サービス［ソフトウェアサポート、定期点検、サポート時間帯拡張、専用ホームページ］				

※保証拡張およびSupportDeskサービスは法人のお客様向けのサービスです。個人のお客様はご利用になれません。

保証拡張、SupportDeskパック Lite（3年間翌営業日訪問修理）をお選びのお客様へ

対象機器　パソコン本体（カスタムメイドで本体出荷時に組み込まれている純正拡張機器を含みます）※バッテリ等の消耗品は除きます。

ご注意
- 保証拡張、SupportDeskパック Lite（3年間翌営業日訪問修理）はご購入時にカスタムメイドで選択していただく必要があります。本体購入後に追加で選択することはできません。
- 修理受付窓口は富士通ハードウェア修理相談センターです。お問い合わせの際はパソコン本体の型名・製造番号が必要です。
- 訪問修理は修理受付日の翌営業日以降の対応となりますが、受付時間・交通事情・天候・対象製品の設置地域などによっては翌々営業日以降の対応となる場合があります。
- パーツ保証は訪問／引取修理における部品交換の場合のみが対象です。保証書規定の部品を除く、パーツのみの送付は行いません。また保証拡張を選択した場合の2年目、3年目の訪問料、作業費は有料となります。

富士通ハードウェア修理相談センター	【修理受付時間】月曜日～金曜日9:00～17:00（祝日および12/30～1/3は除きます） 【電話番号】製品添付の保証書に記載

保証拡張、SupportDeskパック Lite（3年間翌営業日訪問修理）の規定に関する詳細は富士通製品情報ページ「FMWORLD.NET」の「製品保証」をご確認ください。

▶ **http://www.fmworld.net/biz/fmv/support/guarantee/**

SupportDeskパック Lite（当日訪問修理）をお選びのお客様へ

対象機器　パソコン本体、純正内蔵オプション（メモリ、HDD、カード等本体最大搭載可能数まで）※バッテリ等の消耗品は除きます。

ご注意
- SupportDeskパック Lite（当日訪問修理）はパソコン本体と同時にご購入ください。
- サービスを開始するには所定の書類をご提出いただく必要があります。
- 修理受付窓口は富士通ハードウェア修理相談センターです。お問い合わせの際はパソコン本体の型名・製造番号が必要です。
- 訪問修理は修理受付日の当日対応となりますが、受付時間・交通事情・天候・対象製品の設置地域などによっては翌営業日以降の対応となる場合があります。

SupportDeskパック Lite（引取修理）をお選びのお客様へ

対象機器　パソコン本体、純正内蔵オプション（メモリ、HDD、カード等本体最大搭載可能数まで）※バッテリ等の消耗品は除きます。

ご注意
- SupportDeskパック Lite（引取修理）はパソコン本体と同時にご購入ください。
- サービスを開始するには所定の書類をご提出いただく必要があります。
- 修理受付窓口は富士通ハードウェア修理相談センターです。お問い合わせの際はパソコン本体の型名・製造番号が必要です。
- 障害装置は修理受付日の翌営業日に当社指定の宅配業者が引取り、当社指定工場で修理をおこないます。
- 対象機器の引取から修理・お届けまで4～6営業日程度かかります。
- キーボード／マウス／ACアダプタの故障時は、お客様のご要望により交換対象品をお届けし、お客様自身で交換修理することが可能です。
- 障害装置の引取りに際し、個人情報や機密情報などのお客様固有の情報は、お客様によって事前に消去していただくことが前提となります。

月額払い型サービス「SupportDesk Standard」および「SupportDesk Expert」に関する詳細は次ページをご覧ください。

■SupportDesk

SupportDesk（法人のお客様向けのサポートサービスです）

お客様に安心してシステムをお使いいただくために、保守･運用支援サービス「SupportDesk」をご利用ください。お客様の業務形態に応じて、オープン系プラットフォーム製品向け標準サポートサービス「SupportDesk Standard」やハードウェア修理に特化しコストパフォーマンスに優れた「SupportDeskパック Lite」、Standardをベースにサービスレベルを拡張／カスタマイズする「SupportDesk Expert」をご用意しています。　※本サービス内容はFMV-LIFEBOOK向けのメニューです。

■SupportDesk Standard

万一のハードウェアトラブルの際は、お客様からのコールを富士通サポートセンター（OSC*）の専門技術者が対応。全国約850ケ所のサービス拠点よりサービスエンジニアを派遣し、迅速な修理を行います。　＊OSC：One-stop Solution Center(SupportDesk Standardご契約のお客様専用の総合サポートセンター)

◆サービス対象製品

パソコン本体、純正内蔵オプション、周辺機器などシステムを構成する富士通製品全般　※バッテリ等の消耗品は除きます。

◆サービス内容（クライアント製品の場合）

・ハードウェア当日訪問修理：修理受付当日に(*1)、お客様担当のサービスエンジニアがお客様先に訪問し修理作業を行います。交換部品代はサービス料金に含まれます。
・ソフトウェアサポート：Windows OS (Internet Explorerを含む) および Microsoft Office製品に関するお問い合せを専門技術者が対応します(*2)。
　サポート有無の選択が可能です。
・定期点検：お客様のご要望に応じて設定された保守サイクルで定期点検を行います。[内容]ハードウェア異常有無の点検／動作確認／清掃など（*3）(*4)(*5)
・お客様専用ホームページ：お客様専用ホームページ「SupportDesk-Web」を開設し、サービスのご利用履歴や重要障害などの情報をご提供します。

(*1) 訪問修理は修理受付の当日対応となりますが、受付時間・交通事情・天候・対象製品の設置地域などによって翌営業日以降での対応となる場合があります。
(*2) 本サービスはお客様のシステム管理者向けサービスです。 個々のシステムご利用者様からのお問合せはサービスの対象外となりますので、別途 ヘルプデスクサービス（有償）をご利用ください。
(*3) 標準では定期点検はついていません。お客様のご要望に応じ点検回数を追加することが可能です。
(*4) 定期点検の対応時間は SupportDesk Standardの選択時間帯に応じて実施します。
(*5) 消耗品などについては定期点検の対象外です。

◆サービス受付窓口：富士通サポートセンター（OSC）　※お問い合わせの際は当社が発行するご利用者IDが必要です。
◆サービス時間帯：・月曜日～金曜日　8:30～19:00（祝日および12月30日～1月3日をのぞく）[時間帯の追加も可能]
・24時間365日
◆サービス期間：パソコン本体ご購入より最長5年間

■SupportDesk Expert

SupportDesk Standardのご契約をベースに、お客様の運用に合わせて選択できるオプションメニュー群です。
サービスをカスタマイズし、お客様システムの可用性を高めます。　※本サービスはStandardのご契約が前提となります。

◆SupportDesk Expert リカバリサービス

パソコンのハードディスク障害時に、あらかじめお客様よりお預かりしたマスタデータ（OS/お客様アプリケーション）を保守交換用ディスクにインストールし、修理作業を行います。これによりお客様によるOS再インストール作業が不要になり、早期の業務復旧が可能になります。(*1)

	価格	対象製品	サービス時間帯
マスタ登録／保管サービス（パソコン用）	月額15,000円（税別）／マスタ　または 年額180,000円（税別）／マスタ	FMVシリーズ（*2）	パソコン本体の SupportDesk契約時間帯に準じます。
マスタリカバリサービス（パソコン用）	月額200円（税別）／台　または 年額2,400円（税別）／台		

[ご契約の前提]
・対象のパソコン本体に対し、SupportDesk StandardまたはSupportDesk Liteが契約されていること。
・お客様にマスタ媒体の作成いただくこと(*3)。またその媒体にお客様秘密情報(*4)が格納されていないこと。
・「SupportDesk Expertマスタイメージ登録／保管サービス」により上記マスタ媒体が事前に富士通に登録および保管されていること。

(*1) ネットワーク設定など、業務復旧に必要な個々の環境設定はお客様作業となります。
(*2) Windows Vista™をインストールされたFMVは対象外です。
(*3) システム展開サービスなどで作成したマスタをお客様のご提示により流用可能です。
(*4) お客様秘密情報についてはお客様自身に判断していただきます。

◆SupportDesk Expert HAサービス

ミッションクリティカルシステム向けに、インフラ全般（ハード／OS／ミドルウェア）に関するお客様専任担当者を当社センターに設置。
お客様担当SEとの連携にて、お客様環境を把握しアカウントサポートを提供します。

◆SupportDesk Expert センター CEサービス

保守サポートの統括責任者を設置し、障害／イベント等を管理します。

◆SupportDesk Expert CE常駐サービス

お客様サイトに専任のサービスエンジニアが常駐します。

◆SupportDesk Expert マルチベンダコール代行サービス

他社製パソコン／プリンタ等のお客様コール窓口をOSCに一本化します。

◆SupportDesk Expert ITリソース管理サービス

装置の稼働状況やシステムログ情報を自動収集し、定期的に分析／報告を実施します。

詳細は富士通ホームページ「製品サポート」のコーナーをご覧ください。http://segroup.fujitsu.com/fs/

FMVカスタムメイドプラスサービス

大量に導入される際に便利な有償カスタマイズサービスです。
・届いたパソコンがすぐにご利用できるように、あらかじめ、業務アプリをインストールしたり、コンピュータ名やIPアドレスの設定などを施して出荷します。
・オプションI/Oの組み込みやOSのダウングレード等、多彩なメニューを準備しています。
・お客様の作業を削減し、管理工数が削減されます。
・量産工場から直接お届けしますので、短納期でパソコンの導入が行えます。
・量産工場でのセキュアな環境で実施しますので情報セキリティの面でも安心できます。

サービス名	サービス概要
(1) マスタ開発	お客様ご指定の設定やアプリをインストールした専用マスタを作成します。 (同一仕様のパソコンを大量に導入する際は、お客様専用のマスタを作成されると便利です)
(2) マスタインストール＊	お客様専用のマスタをインストールします。(留意事項等は、下記のホームページをご覧ください)
(3) BIOS設定＊	展開対象のPC1台毎に、BIOSの設定を変更します。 (管理者パスワード等、使用者には知られたくない設定をセキュアな環境の量産工場で行います)
(4) 個別設定＊	展開対象のPC1台毎に、ご指定の設定を行います。(IPアドレスやメールの設定等、1台1台違う設定を行います)
(5) ラベル作成	資産管理ラベル等、ご指定のラベルを作成します。(ご指定の管理番号体系でラベルを作成します)
(6) ラベル貼付	資産管理ラベル等、ご指定のラベルを貼付します。
(7) 添付品カスタマイズ	お客様ご指定の添付品を追加、削除します。
(8) I/O組込み＊	PCカード、マルチベイ、拡張スロット等へ、I/O機器を組み込みます。
(9) ソフトインストール＊	展開対象のPC1台毎に、ソフトウエアの追加インストールを行います。
(10) HDD区画変更＊	展開対象のPC1台毎に、HDDの区画変更を行います。 (通常、Cドライブの容量とDドライブの容量は約50%ずつで出荷されますが、ご希望の容量に変更します)
(11) バックアップCD作成	お客様が指定されるPCのバックアップCD/DVDを作成します。
(12) バックアップCD複写	バックアップCD/DVDの複写を行います。
(13) 情報リスト作成	MACアドレス等の装置個別情報のリストを作成します。
(14) BIOSブートロゴ設定	BIOS起動時のFujitsuロゴをお客様指定の表示に変更します。
(15) ロゴ印刷	筐体にお客様指定のロゴや文字等を表示します。
(16) Windows® XP Professional ダウングレード＊＊	Windows Vista™ のダウングレード権により、Windows Vista™ BusinessからWindows® XP Professionalへのダウングレードを行います。

＊本サービスのご利用は、今後の商談も含めて50台以上見込める場合とさせていただきます。(一括オーダ／納品である必要はありません)
＊＊本サービスのご利用は、今後の商談も含めて25台以上見込める場合とさせていただきます。(一括オーダ／納品である必要はありません)
※詳細につきましては、当社営業または販売パートナーまでお問い合わせください。

対象機器、対応項目等の詳細につきましては、「FMWORLD(法人)」をご覧ください。
http://www.fmworld.net/biz/fmv/support/spsv-biz/customplus.html

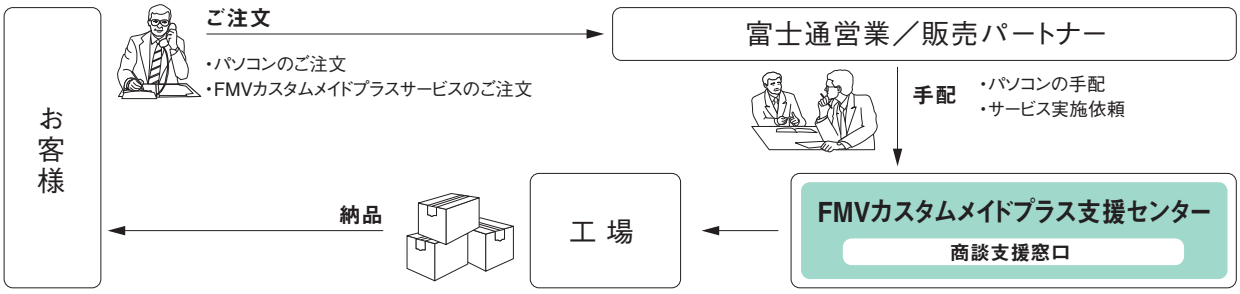

Microsoft® Windows® XP Professionalダウングレードサービス

Windows Vista™ Businessモデルで認められているダウングレード権を使用して、Windows® XP Professionalへダウングレードする作業をお客様に代わって行います。
将来はWindows Vista™へ切り替えたいが直ぐに移行は難しいと思われているお客様にとっては、ダウングレードする手間を削減できる便利なサービスです。

型名	標準価格	対象本体型名
FMCNXPDG1	4,000円／台(税別)	FMV-H8240／E8240／E8140／C8240／S8245／S8340／S8240／B8240／Q8240 の Windows Vista™ Businessモデル

※本体ご購入時に同時手配が必要となります。手配方法等、詳細につきましては、当社営業または販売パートナーまでお問い合わせください。
※本サービスは、お客様がMicrosoft社の「「使用許諾契約書」の条項に同意」していただいていることを前提に、当社がお客様に代わってダウングレード作業を行うものです。
※本サービスを適用された場合も、お客様にライセンスされるOSは、Windows Vista™ Businessとなります。
※本サービスのご利用は、今後の商談も含めて25台以上見込める場合とさせていただきます。(一括オーダ／納品である必要はありません)
※本体に添付されるリカバリディスクは、Windows Vista™ Businessモデルのものとなります。Windows® XP Professionalダウングレード後のバックアップが必要となる場合は、「バックアップCD作成」サービスをご利用ください。

導入一時費用

■本体導入時の設置／設定作業

当社パソコンおよびPCワークステーションはお客様にて設置／設定可能ですが、お客様に代わりサービスエンジニアが導入／設置作業を行う「現地セットアップ」をご提供しております。パソコン導入時のハードウェア設置／接続作業に加え、OSの初回セットアップやネットワーク接続などの定型的な簡易設定作業をサービスエンジニアが行います。パソコン導入時の煩雑な作業を代行することで、お客様の負荷軽減を支援します。

品　名	型　名	標準価格(税別)	作業実施時間帯
現地セットアップ（PC／Aパターン）	GENPC-A	13,800円/台	月曜～金曜*1、9時～17時
現地セットアップ（PC／Bパターン）	GENPC-B	21,800円/台	月曜～金曜*1、17時～22時 土曜／日曜／祝日*2、9時～17時

＊1：祝日および12月30日から1月3日までを除く、＊2：12月30日から1月3日までを除く

＜対象製品本体＞
ＦＭＶシリーズ本体（FMV-STYLISTICは除く）、CELSIUSシリーズ本体

＜作業内容＞
・ハードウェアの設置（開梱、外装確認、装置／周辺機器の接続、動作確認）
・設定作業の代行（ログオン設定、ネットワーク接続設定、ブラウザ設定、メール接続設定、既存ネットワークプリンタ登録など）

現地セットアップ対象範囲外のご要望（個別ソフトウェアのインストールやカストマイズなど）や大量／大規模なパソコン導入時には、「システムスタートアップサービス」「システム展開サービス」などをご利用ください。

詳細は富士通ホームページ「製品サポート」のコーナーをご覧ください。
（URL　http://segroup.fujitsu.com/fs/products/pc/）

■周辺機器導入時の設置／設定作業

プリンタ／ネットワーク関連機器*3の導入設置／設定作業およびその他パソコン周辺機器単独*4での導入設置／設定作業につきましては、お客様にて実施可能ですが、サービスエンジニアが作業を実施する下記の有償メニューをご提供しております。

品　名	型　名	標準価格(税別)	作業内容
ＦＭ現調2	SFMGEN2	10,000円/台	ハードウェアの設置／接続作業

＊3：プリンタ／ネットワークハードディスク／ワイヤレス機器等
＊4：パソコン／PCワークステーション本体と同時手配の場合、その他周辺機器接続作業は「現地セットアップ」に含む

■配送料について

当社からお客様指定場所へ機器を納入する場合、別途配送料2,000円／台（税別）が必要となります。
なお、大量展開時の一括配送等については、料金テーブルが異なりますので、当社営業もしくは販売パートナーまで、お問い合わせください。

システム構成図

○：選択接続　●：同時接続可

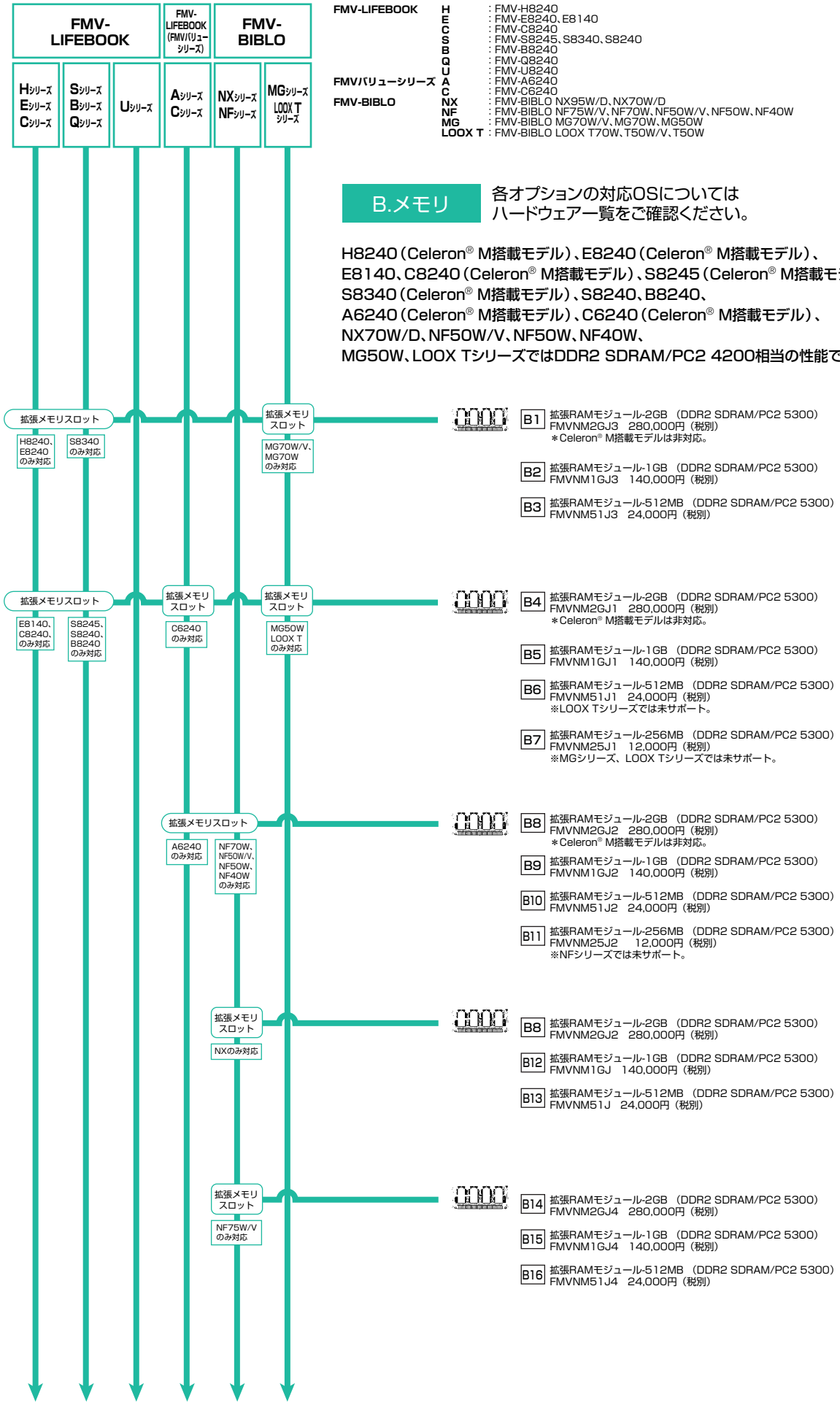

FMV-LIFEBOOK	H	：FMV-H8240
	E	：FMV-E8240、E8140
	C	：FMV-C8240
	S	：FMV-S8245、S8340、S8240
	B	：FMV-B8240
	Q	：FMV-Q8240
	U	：FMV-U8240
FMVバリューシリーズ	A	：FMV-A6240
	C	：FMV-C6240
FMV-BIBLO	NX	：FMV-BIBLO NX95W/D、NX70W/D
	NF	：FMV-BIBLO NF75W/V、NF70W、NF50W/V、NF50W、NF40W
	MG	：FMV-BIBLO MG70W/V、MG70W、MG50W
	LOOX T	：FMV-BIBLO LOOX T70W、T50W/V、T50W

B.メモリ

各オプションの対応OSについては
ハードウェア一覧をご確認ください。

H8240（Celeron® M搭載モデル）、E8240（Celeron® M搭載モデル）、
E8140、C8240（Celeron® M搭載モデル）、S8245（Celeron® M搭載モデル）、
S8340（Celeron® M搭載モデル）、S8240、B8240、
A6240（Celeron® M搭載モデル）、C6240（Celeron® M搭載モデル）、
NX70W/D、NF50W/V、NF50W、NF40W、
MG50W、LOOX TシリーズではDDR2 SDRAM/PC2 4200相当の性能で動作します。

システム構成図

出荷時のメモリ実装状態一覧（1）　※オプションメモリを取り付ける場合、標準実装のメモリを取り外さなければならないことがありますのでご了承ください。

シリーズ	FMV-LIFEBOOK											
	H				E				C			
最大メモリ容量	4GB　注1 Windows Vista™ 搭載モデル		4GB　注1 Windows® XP 搭載モデル		Core™ 2 Duo 搭載モデル：4GB 注1 Celeron® M 搭載モデル：2GB Windows Vista™ 搭載モデル		Core™ 2 Duo 搭載モデル：4GB 注1 Celeron® M 搭載モデル：2GB Windows® XP 搭載モデル		Core™ 2 Duo 搭載モデル：4GB 注1 Celeron® M 搭載モデル：2GB Windows Vista™ 搭載モデル		Core™ 2 Duo 搭載モデル：4GB 注1 Celeron® M 搭載モデル：2GB Windows® XP 搭載モデル	
メモリスロット構成	拡張メモリスロット（1スロット目）	拡張メモリスロット（2スロット目）	拡張メモリスロット（1スロット目）	拡張メモリスロット（2スロット目）	拡張メモリスロット（1スロット目）	拡張メモリスロット（2スロット目）	拡張メモリスロット（1スロット目）	拡張メモリスロット（2スロット目）	拡張メモリスロット（1スロット目）	拡張メモリスロット（2スロット目）	拡張メモリスロット（1スロット目）	拡張メモリスロット（2スロット目）
256MB	–	–	–	–	–	–	–	–	–	–	256MB	空き
512MB (256MB×2)	–	–	–	–	–	–	–	–	–	–	–	–
512MB (512MB×1)	–	–	512MB	空き	–	–	512MB	空き	–	–	512MB	空き
768MB	–	–	–	–	–	–	–	–	–	–	512MB	256MB
1GB (512MB×2)	512MB	512MB	512MB	512MB	512MB	512MB	512MB	512MB	512MB	512MB	512MB	512MB
1GB (1GB×1)	1GB	空き	1GB	空き	1GB	空き	1GB	空き	1GB	空き	1GB	空き
2GB (1GB×2)	1GB	1GB	1GB	1GB	1GB	1GB	1GB	1GB	1GB	1GB	1GB	1GB

出荷時のメモリ実装状態一覧（2）

シリーズ	FMV-LIFEBOOK												FMV-バリューシリーズ			
	S				B				Q		U		A		C	
最大メモリ容量	Core™ 2 Duo 搭載モデル：4GB 注1 Celeron®M 搭載モデル：2GB Windows Vista™ 搭載モデル		Core™ 2 Duo 搭載モデル：4GB 注1 Celeron®M 搭載モデル：2GB Windows® XP 搭載モデル		Core™ Solo 搭載モデル：4GB 注1 Celeron®M 搭載モデル：2GB Windows Vista™ 搭載モデル		Core™ Solo 搭載モデル：4GB 注1 Celeron®M 搭載モデル：2GB Windows® XP 搭載モデル		1GB Windows Vista™ 搭載モデル	512MB 1GB Windows® XP 搭載モデル	1GB Windows Vista™ 搭載モデル	512MB 1GB Windows® XP 搭載モデル	Core™ 2 Duo 搭載モデル：4GB 注1 Celeron®M 搭載モデル：2GB		Core™ 2 Duo 搭載モデル：4GB 注1 Celeron®M 搭載モデル：2GB	
メモリスロット構成	拡張メモリスロット（1スロット目）	拡張メモリスロット（2スロット目）	拡張メモリスロット（1スロット目）	拡張メモリスロット（2スロット目）	拡張メモリスロット（1スロット目）	拡張メモリスロット（2スロット目）	拡張メモリスロット（1スロット目）	拡張メモリスロット（2スロット目）	オンボード	オンボード	オンボード	オンボード	拡張メモリスロット（1スロット目）	拡張メモリスロット（2スロット目）	拡張メモリスロット（1スロット目）	拡張メモリスロット（2スロット目）
256MB	–	–	–	–	–	–	–	–					–	–	256MB（XP搭載モデルのみ）	空き
512MB (256MB×2)	–	–	–	–	–	–	–	–					–	–	–	–
512MB (512MB×1)	–	–	512MB	空き	–	–	512MB	空き		オンボード512MB		オンボード512MB	512MB	空き	512MB	空き
768MB	–	–	512MB	256MB	–	–	512MB	256MB					–	–	–	–
1GB (512MB×2)	512MB	512MB	512MB	512MB	512MB	512MB	512MB	512MB					–	–	–	–
1GB (1GB×1)	1GB	空き	1GB	空き	1GB	空き	1GB	空き	オンボード1GB	オンボード1GB	オンボード1GB	オンボード1GB	1GB	空き	1GB	空き
2GB (1GB×2)	1GB	1GB	1GB	1GB	1GB	1GB	1GB	1GB					–	–	–	–

注1：OSが使用可能な領域は最大3.25GBになります。

シリーズ	FMV-BIBLO			
	NX	NF	MG	LOOX T
最大メモリ容量	4GB注1	NF75W/V、NF70W：4GB注1 NF50W/V、NF50W、NF40W：2GB	MG70W/V、MG70W：4GB注1 MG50W：2GB	2GB
メモリスロット数	2スロット	2スロット	2スロット	1スロット
出荷時の空きスロット	1スロット	NF75W/V、NF70W、NF50W/V、NF50W：0スロット NF40W：1スロット	0スロット	0スロット

注1：OSが使用可能な領域は最大3.25GBになります。

■システム構成図

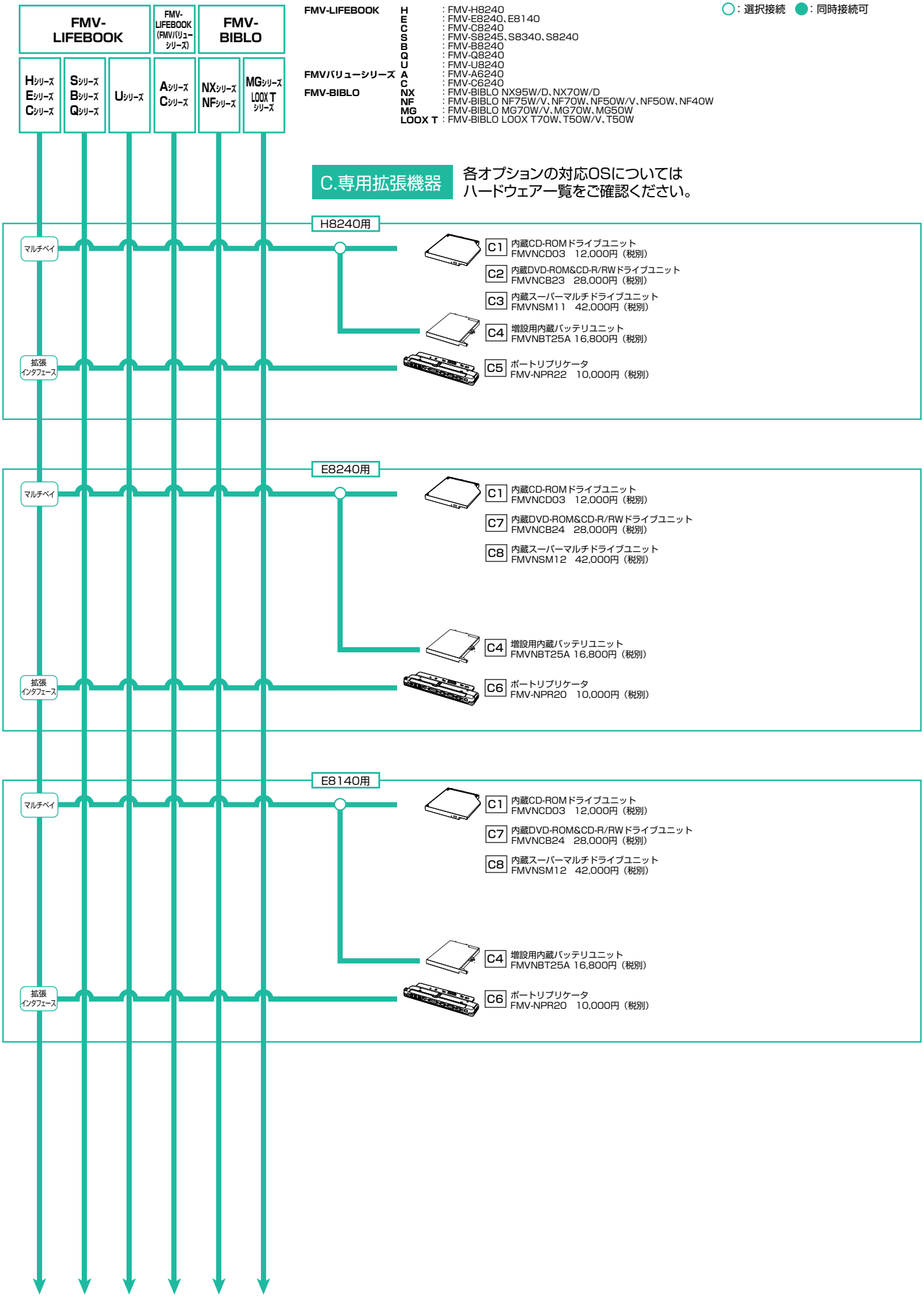
FMV-LIFEBOOK
FMV-LIFEBOOK (FMVバリューシリーズ)
FMV-BIBLO
Hシリーズ Eシリーズ Cシリーズ
Sシリーズ Bシリーズ Qシリーズ
Uシリーズ
Aシリーズ Cシリーズ
NXシリーズ NFシリーズ
MGシリーズ LOOX T シリーズ
FMV-LIFEBOOK H：FMV-H8240 E：FMV-E8240、E8140 C：FMV-C8240 S：FMV-S8245、S8340、S8240 B：FMV-B8240 Q：FMV-Q8240
FMVバリューシリーズ U：FMV-U8240 A：FMV-A6240 C：FMV-C6240
FMV-BIBLO NX：FMV-BIBLO NX95W/D、NX70W/D NF：FMV-BIBLO NF75W/V、NF70W、NF50W/V、NF50W、NF40W MG：FMV-BIBLO MG70W/V、MG70W、MG50W LOOX T：FMV-BIBLO LOOX T70W、T50W/V、T50W
○：選択接続 ●：同時接続可
C.専用拡張機器
各オプションの対応OSについては ハードウェア一覧をご確認ください。
H8240用
マルチベイ
拡張インタフェース
C1 内蔵CD-ROMドライブユニット FMVNCD03 12,000円（税別）
C2 内蔵DVD-ROM&CD-R/RWドライブユニット FMVNCB23 28,000円（税別）
C3 内蔵スーパーマルチドライブユニット FMVNSM11 42,000円（税別）
C4 増設用内蔵バッテリユニット FMVNBT25A 16,800円（税別）
C5 ポートリプリケータ FMV-NPR22 10,000円（税別）
E8240用
マルチベイ
拡張インタフェース
C1 内蔵CD-ROMドライブユニット FMVNCD03 12,000円（税別）
C7 内蔵DVD-ROM&CD-R/RWドライブユニット FMVNCB24 28,000円（税別）
C8 内蔵スーパーマルチドライブユニット FMVNSM12 42,000円（税別）
C4 増設用内蔵バッテリユニット FMVNBT25A 16,800円（税別）
C6 ポートリプリケータ FMV-NPR20 10,000円（税別）
E8140用
マルチベイ
拡張インタフェース
C1 内蔵CD-ROMドライブユニット FMVNCD03 12,000円（税別）
C7 内蔵DVD-ROM&CD-R/RWドライブユニット FMVNCB24 28,000円（税別）
C8 内蔵スーパーマルチドライブユニット FMVNSM12 42,000円（税別）
C4 増設用内蔵バッテリユニット FMVNBT25A 16,800円（税別）
C6 ポートリプリケータ FMV-NPR20 10,000円（税別）

■システム構成図

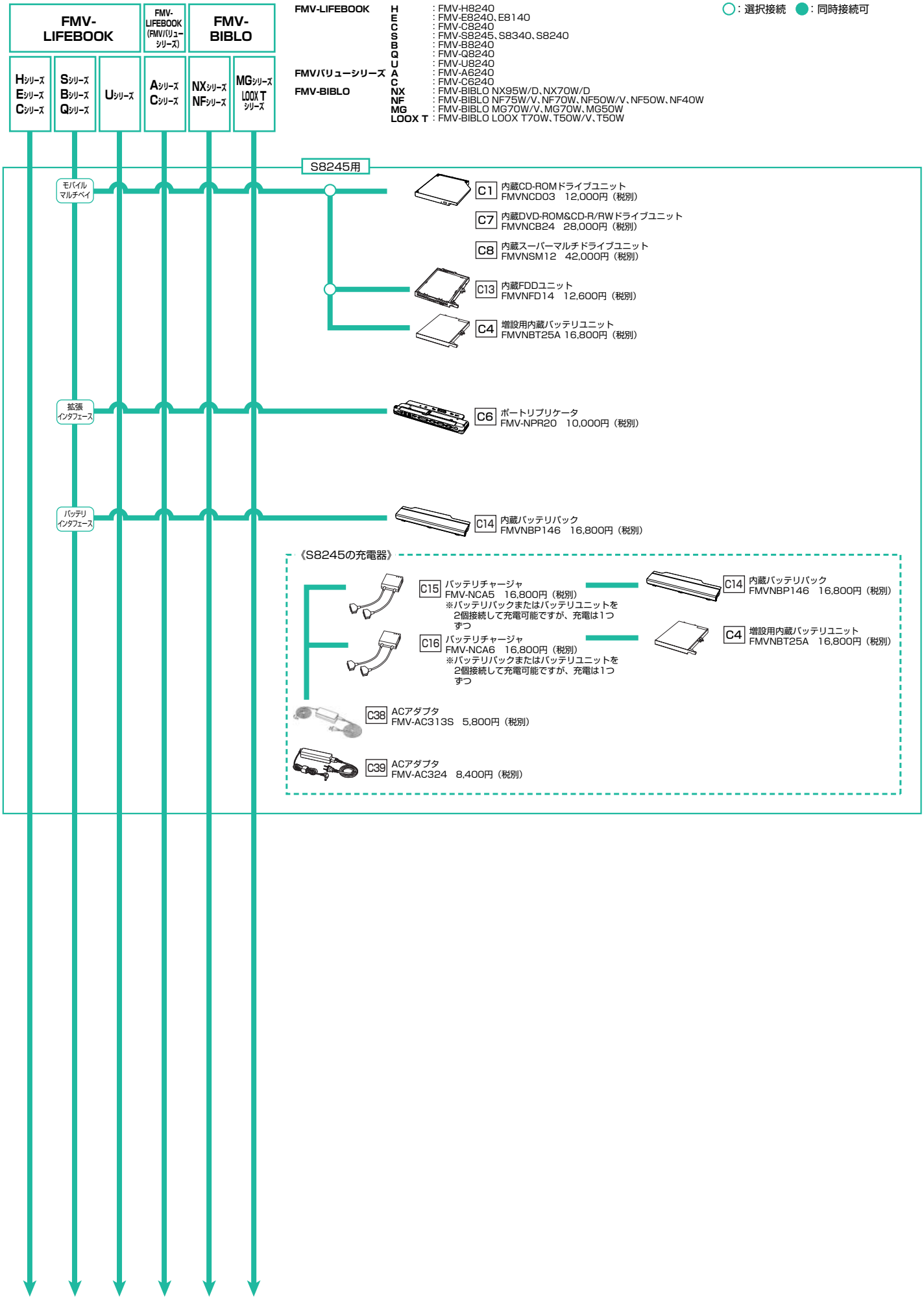
FMV-LIFEBOOK
FMV-LIFEBOOK (FMVバリューシリーズ)
FMV-BIBLO
Hシリーズ Eシリーズ Cシリーズ
Sシリーズ Bシリーズ Qシリーズ
Uシリーズ
Aシリーズ Cシリーズ
NXシリーズ NFシリーズ
MGシリーズ LOOX T シリーズ
FMV-LIFEBOOK
H : FMV-H8240
E : FMV-E8240、E8140
C : FMV-C8240
S : FMV-S8245、S8340、S8240
B : FMV-B8240
Q : FMV-Q8240
FMVバリューシリーズ
U : FMV-U8240
A : FMV-A6240
C : FMV-C6240
FMV-BIBLO
NX : FMV-BIBLO NX95W/D、NX70W/D
NF : FMV-BIBLO NF75W/V、NF70W、NF50W/V、NF50W、NF40W
MG : FMV-BIBLO MG70W/V、MG70W、MG50W
LOOX T : FMV-BIBLO LOOX T70W、T50W/V、T50W
○：選択接続 ●：同時接続可
S8245用
モバイルマルチベイ
C1 内蔵CD-ROMドライブユニット FMVNCD03 12,000円（税別）
C7 内蔵DVD-ROM&CD-R/RWドライブユニット FMVNCB24 28,000円（税別）
C8 内蔵スーパーマルチドライブユニット FMVNSM12 42,000円（税別）
C13 内蔵FDDユニット FMVNFD14 12,600円（税別）
C4 増設用内蔵バッテリユニット FMVNBT25A 16,800円（税別）
拡張インタフェース
C6 ポートリプリケータ FMV-NPR20 10,000円（税別）
バッテリインタフェース
C14 内蔵バッテリパック FMVNBP146 16,800円（税別）
《S8245の充電器》
C15 バッテリチャージャ FMV-NCA5 16,800円（税別）
※バッテリパックまたはバッテリユニットを2個接続して充電可能ですが、充電は1つずつ
C16 バッテリチャージャ FMV-NCA6 16,800円（税別）
※バッテリパックまたはバッテリユニットを2個接続して充電可能ですが、充電は1つずつ
C14 内蔵バッテリパック FMVNBP146 16,800円（税別）
C4 増設用内蔵バッテリユニット FMVNBT25A 16,800円（税別）
C38 ACアダプタ FMV-AC313S 5,800円（税別）
C39 ACアダプタ FMV-AC324 8,400円（税別）

■システム構成図

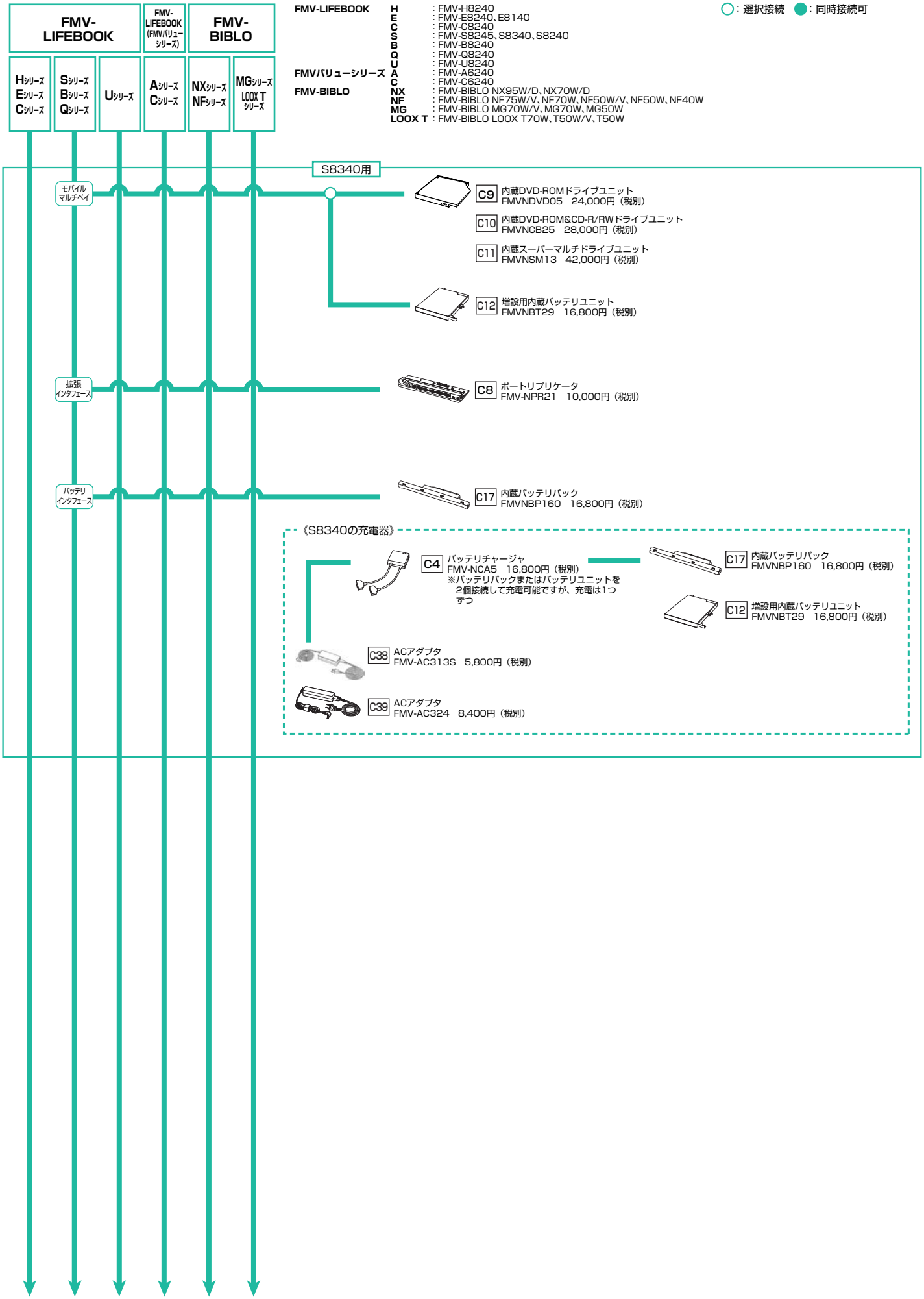
FMV-LIFEBOOK
FMV-LIFEBOOK (FMVバリューシリーズ)
FMV-BIBLO
Hシリーズ Eシリーズ Cシリーズ
Sシリーズ Bシリーズ Qシリーズ
Uシリーズ
Aシリーズ Cシリーズ
NXシリーズ NFシリーズ
MGシリーズ LOOX T シリーズ
FMV-LIFEBOOK
H : FMV-H8240
E : FMV-E8240、E8140
C : FMV-C8240
S : FMV-S8245、S8340、S8240
B : FMV-B8240
Q : FMV-Q8240
U : FMV-U8240
FMVバリューシリーズ A : FMV-A6240
C : FMV-C6240
FMV-BIBLO NX : FMV-BIBLO NX95W/D、NX70W/D
NF : FMV-BIBLO NF75W/V、NF70W、NF50W/V、NF50W、NF40W
MG : FMV-BIBLO MG70W/V、MG70W、MG50W
LOOX T : FMV-BIBLO LOOX T70W、T50W/V、T50W
○：選択接続 ●：同時接続可
S8340用
モバイルマルチベイ
C9 内蔵DVD-ROMドライブユニット FMVNDVD05 24,000円（税別）
C10 内蔵DVD-ROM&CD-R/RWドライブユニット FMVNCB25 28,000円（税別）
C11 内蔵スーパーマルチドライブユニット FMVNSM13 42,000円（税別）
C12 増設用内蔵バッテリユニット FMVNBT29 16,800円（税別）
拡張インタフェース
C8 ポートリプリケータ FMV-NPR21 10,000円（税別）
バッテリインタフェース
C17 内蔵バッテリパック FMVNBP160 16,800円（税別）
《S8340の充電器》
C4 バッテリチャージャ FMV-NCA5 16,800円（税別）
※バッテリパックまたはバッテリユニットを2個接続して充電可能ですが、充電は1つずつ
C17 内蔵バッテリパック FMVNBP160 16,800円（税別）
C12 増設用内蔵バッテリユニット FMVNBT29 16,800円（税別）
C38 ACアダプタ FMV-AC313S 5,800円（税別）
C39 ACアダプタ FMV-AC324 8,400円（税別）

■システム構成図

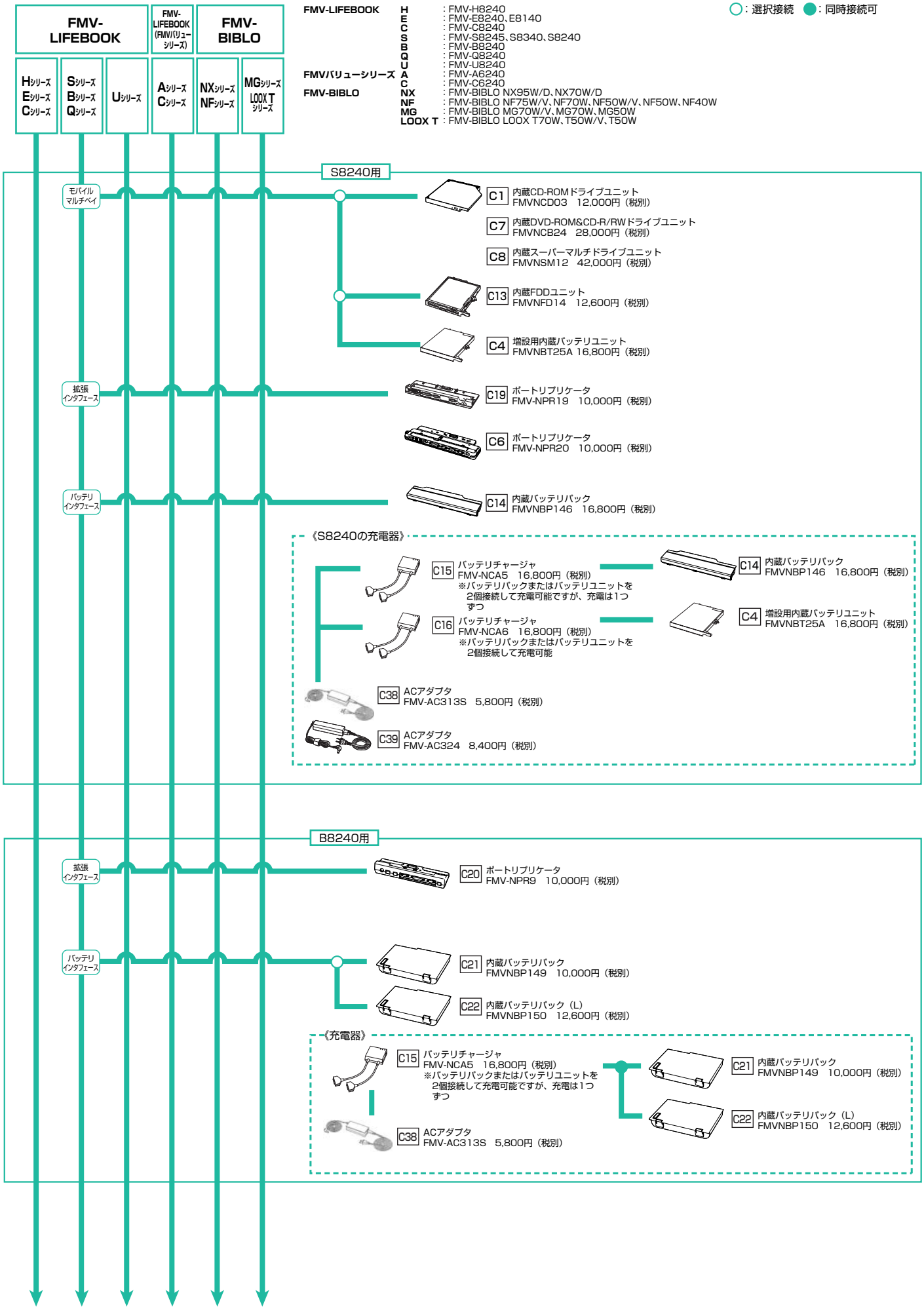
FMV-LIFEBOOK
FMV-LIFEBOOK (FMVバリューシリーズ)
FMV-BIBLO
Hシリーズ Eシリーズ Cシリーズ
Sシリーズ Bシリーズ Qシリーズ
Uシリーズ
Aシリーズ Cシリーズ
NXシリーズ NFシリーズ
MGシリーズ LOOX T シリーズ
FMV-LIFEBOOK H : FMV-H8240
E : FMV-E8240、E8140
C : FMV-C8240
S : FMV-S8245、S8340、S8240
B : FMV-B8240
Q : FMV-Q8240
FMVバリューシリーズ U : FMV-U8240
A : FMV-A6240
C : FMV-C6240
FMV-BIBLO NX : FMV-BIBLO NX95W/D、NX70W/D
NF : FMV-BIBLO NF75W/V、NF70W、NF50W/V、NF50W、NF40W
MG : FMV-BIBLO MG70W/V、MG70W、MG50W
LOOX T : FMV-BIBLO LOOX T70W、T50W/V、T50W
○：選択接続 ●：同時接続可
S8240用
モバイルマルチベイ
C1 内蔵CD-ROMドライブユニット FMVNCD03 12,000円（税別）
C7 内蔵DVD-ROM&CD-R/RWドライブユニット FMVNCB24 28,000円（税別）
C8 内蔵スーパーマルチドライブユニット FMVNSM12 42,000円（税別）
C13 内蔵FDDユニット FMVNFD14 12,600円（税別）
C4 増設用内蔵バッテリユニット FMVNBT25A 16,800円（税別）
拡張インタフェース
C19 ポートリプリケータ FMV-NPR19 10,000円（税別）
C6 ポートリプリケータ FMV-NPR20 10,000円（税別）
バッテリインタフェース
C14 内蔵バッテリパック FMVNBP146 16,800円（税別）
《S8240の充電器》
C15 バッテリチャージャ FMV-NCA5 16,800円（税別） ※バッテリパックまたはバッテリユニットを2個接続して充電可能ですが、充電は1つずつ
C14 内蔵バッテリパック FMVNBP146 16,800円（税別）
C16 バッテリチャージャ FMV-NCA6 16,800円（税別） ※バッテリパックまたはバッテリユニットを2個接続して充電可能
C4 増設用内蔵バッテリユニット FMVNBT25A 16,800円（税別）
C38 ACアダプタ FMV-AC313S 5,800円（税別）
C39 ACアダプタ FMV-AC324 8,400円（税別）
B8240用
拡張インタフェース
C20 ポートリプリケータ FMV-NPR9 10,000円（税別）
バッテリインタフェース
C21 内蔵バッテリパック FMVNBP149 10,000円（税別）
C22 内蔵バッテリパック（L） FMVNBP150 12,600円（税別）
《充電器》
C15 バッテリチャージャ FMV-NCA5 16,800円（税別） ※バッテリパックまたはバッテリユニットを2個接続して充電可能ですが、充電は1つずつ
C21 内蔵バッテリパック FMVNBP149 10,000円（税別）
C22 内蔵バッテリパック（L） FMVNBP150 12,600円（税別）
C38 ACアダプタ FMV-AC313S 5,800円（税別）

■システム構成図

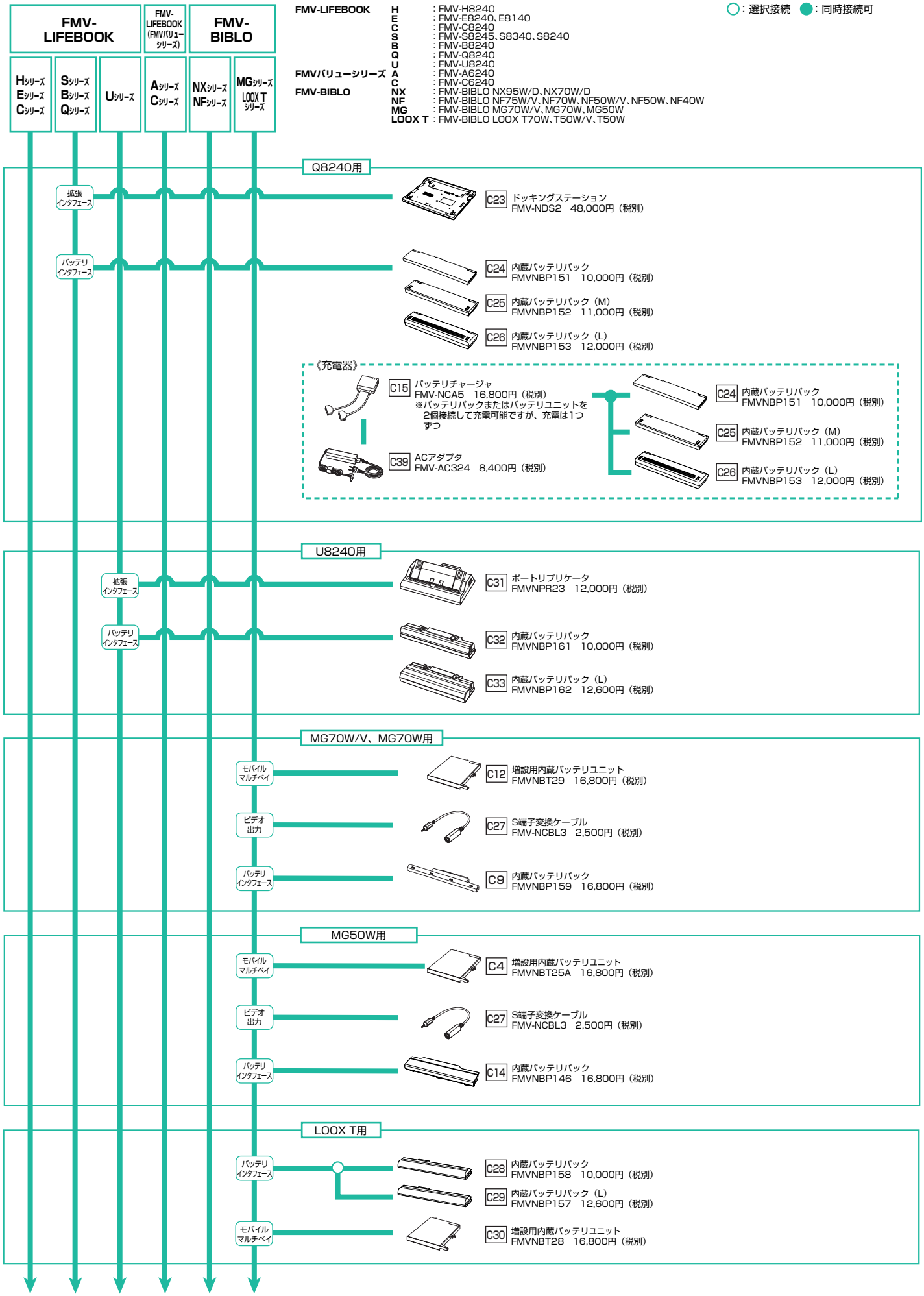
FMV-LIFEBOOK
FMV-LIFEBOOK（FMVバリューシリーズ）
FMV-BIBLO
Hシリーズ Eシリーズ Cシリーズ
Sシリーズ Bシリーズ Qシリーズ
Uシリーズ
Aシリーズ Cシリーズ
NXシリーズ NFシリーズ
MGシリーズ LOOX Tシリーズ
FMV-LIFEBOOK
H：FMV-H8240
E：FMV-E8240、E8140
C：FMV-C8240
S：FMV-S8245、S8340、S8240
B：FMV-B8240
Q：FMV-Q8240
U：FMV-U8240
FMVバリューシリーズ A：FMV-A6240
C：FMV-C6240
FMV-BIBLO NX：FMV-BIBLO NX95W/D、NX70W/D
NF：FMV-BIBLO NF75W/V、NF70W、NF50W/V、NF50W、NF40W
MG：FMV-BIBLO MG70W/V、MG70W、MG50W
LOOX T：FMV-BIBLO LOOX T70W、T50W/V、T50W
○：選択接続 ●：同時接続可
Q8240用
拡張インタフェース
C23 ドッキングステーション FMV-NDS2 48,000円（税別）
バッテリインタフェース
C24 内蔵バッテリパック FMVNBP151 10,000円（税別）
C25 内蔵バッテリパック（M） FMVNBP152 11,000円（税別）
C26 内蔵バッテリパック（L） FMVNBP153 12,000円（税別）
《充電器》
C15 バッテリチャージャ FMV-NCA5 16,800円（税別）
※バッテリパックまたはバッテリユニットを2個接続して充電可能ですが、充電は1つずつ
C39 ACアダプタ FMV-AC324 8,400円（税別）
C24 内蔵バッテリパック FMVNBP151 10,000円（税別）
C25 内蔵バッテリパック（M） FMVNBP152 11,000円（税別）
C26 内蔵バッテリパック（L） FMVNBP153 12,000円（税別）
U8240用
拡張インタフェース
C31 ポートリプリケータ FMVNPR23 12,000円（税別）
バッテリインタフェース
C32 内蔵バッテリパック FMVNBP161 10,000円（税別）
C33 内蔵バッテリパック（L） FMVNBP162 12,600円（税別）
MG70W/V、MG70W用
モバイルマルチベイ
C12 増設用内蔵バッテリユニット FMVNBT29 16,800円（税別）
ビデオ出力
C27 S端子変換ケーブル FMV-NCBL3 2,500円（税別）
バッテリインタフェース
C9 内蔵バッテリパック FMVNBP159 16,800円（税別）
MG50W用
モバイルマルチベイ
C4 増設用内蔵バッテリユニット FMVNBT25A 16,800円（税別）
ビデオ出力
C27 S端子変換ケーブル FMV-NCBL3 2,500円（税別）
バッテリインタフェース
C14 内蔵バッテリパック FMVNBP146 16,800円（税別）
LOOX T用
バッテリインタフェース
C28 内蔵バッテリパック FMVNBP158 10,000円（税別）
C29 内蔵バッテリパック（L） FMVNBP157 12,600円（税別）
モバイルマルチベイ
C30 増設用内蔵バッテリユニット FMVNBT28 16,800円（税別）

■システム構成図

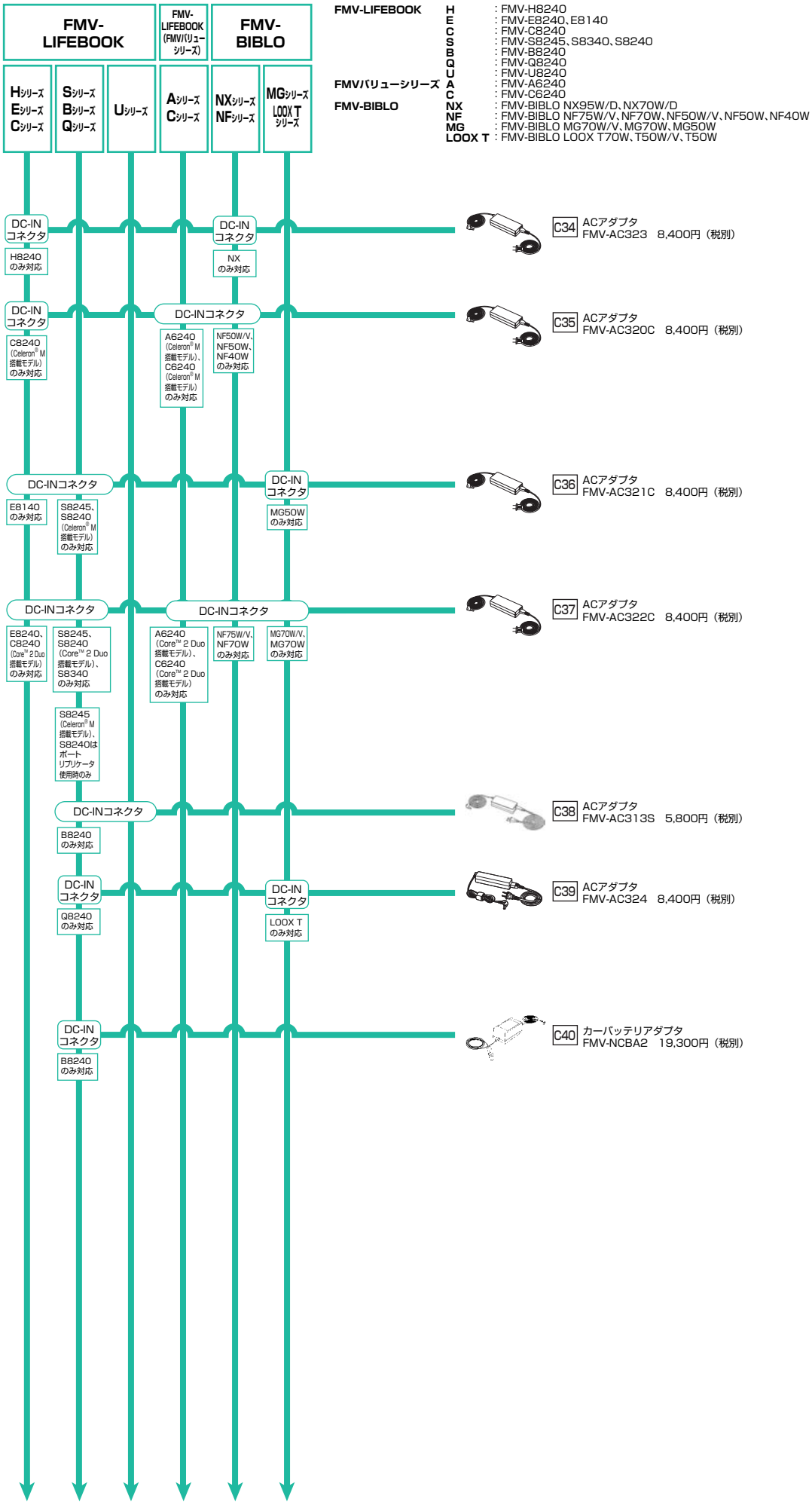

FMV-LIFEBOOK	H	: FMV-H8240
	E	: FMV-E8240、E8140
	C	: FMV-C8240
	S	: FMV-S8245、S8340、S8240
	B	: FMV-B8240
	Q	: FMV-Q8240
	U	: FMV-U8240
FMVバリューシリーズ	A	: FMV-A6240
	C	: FMV-C6240
FMV-BIBLO	NX	: FMV-BIBLO NX95W/D、NX70W/D
	NF	: FMV-BIBLO NF75W/V、NF70W、NF50W/V、NF50W、NF40W
	MG	: FMV-BIBLO MG70W/V、MG70W、MG50W
	LOOX T	: FMV-BIBLO LOOX T70W、T50W/V、T50W

○：選択接続　●：同時接続可

■システム構成図

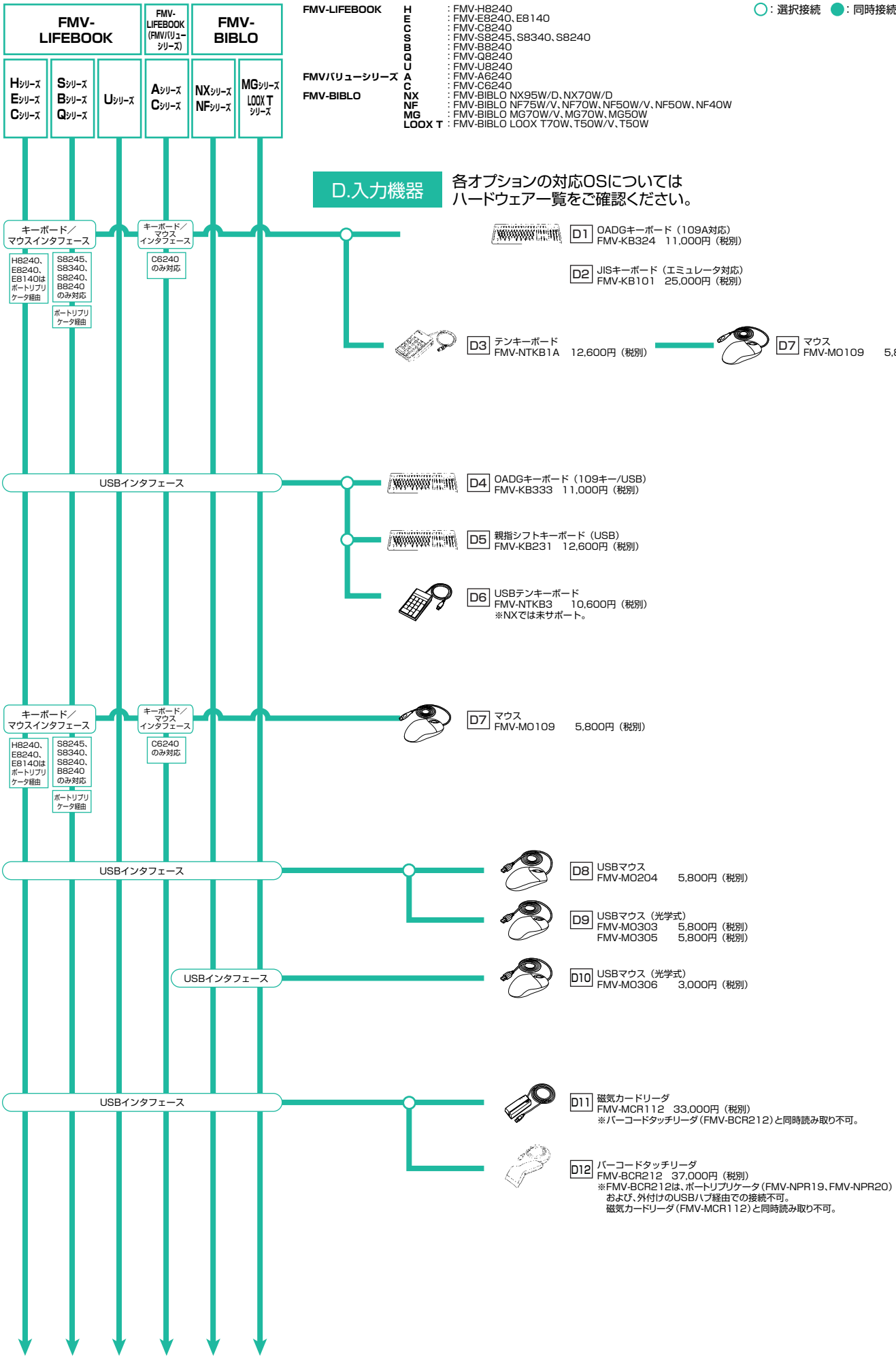
FMV-LIFEBOOK
FMV-LIFEBOOK (FMVバリューシリーズ)
FMV-BIBLO
Hシリーズ Eシリーズ Cシリーズ
Sシリーズ Bシリーズ Qシリーズ
Uシリーズ
Aシリーズ Cシリーズ
NXシリーズ NFシリーズ
MGシリーズ LOOX T シリーズ
FMV-LIFEBOOK H : FMV-H8240
E : FMV-E8240、E8140
C : FMV-C8240
S : FMV-S8245、S8340、S8240
B : FMV-B8240
Q : FMV-Q8240
U : FMV-U8240
FMVバリューシリーズ A : FMV-A6240
C : FMV-C6240
FMV-BIBLO NX : FMV-BIBLO NX95W/D、NX70W/D
NF : FMV-BIBLO NF75W/V、NF70W、NF50W/V、NF50W、NF40W
MG : FMV-BIBLO MG70W/V、MG70W、MG50W
LOOX T : FMV-BIBLO LOOX T70W、T50W/V、T50W
○：選択接続 ●：同時接続可
D.入力機器
各オプションの対応OSについては
ハードウェア一覧をご確認ください。
キーボード／マウスインタフェース
H8240、E8240、E8140はポートリプリケータ経由
S8245、S8340、S8240、B8240のみ対応
ポートリプリケータ経由
キーボード／マウスインタフェース
C6240のみ対応
D1 OADGキーボード（109A対応）
FMV-KB324 11,000円（税別）
D2 JISキーボード（エミュレータ対応）
FMV-KB101 25,000円（税別）
D3 テンキーボード
FMV-NTKB1A 12,600円（税別）
D7 マウス
FMV-MO109 5,800円（税別）
USBインタフェース
D4 OADGキーボード（109キー/USB）
FMV-KB333 11,000円（税別）
D5 親指シフトキーボード（USB）
FMV-KB231 12,600円（税別）
D6 USBテンキーボード
FMV-NTKB3 10,600円（税別）
※NXでは未サポート。
キーボード／マウスインタフェース
H8240、E8240、E8140はポートリプリケータ経由
S8245、S8340、S8240、B8240のみ対応
ポートリプリケータ経由
キーボード／マウスインタフェース
C6240のみ対応
D7 マウス
FMV-MO109 5,800円（税別）
USBインタフェース
D8 USBマウス
FMV-MO204 5,800円（税別）
D9 USBマウス（光学式）
FMV-MO303 5,800円（税別）
FMV-MO305 5,800円（税別）
USBインタフェース
D10 USBマウス（光学式）
FMV-MO306 3,000円（税別）
USBインタフェース
D11 磁気カードリーダ
FMV-MCR112 33,000円（税別）
※バーコードタッチリーダ（FMV-BCR212）と同時読み取り不可。
D12 バーコードタッチリーダ
FMV-BCR212 37,000円（税別）
※FMV-BCR212は、ポートリプリケータ（FMV-NPR19、FMV-NPR20）および、外付けのUSBハブ経由での接続不可。
磁気カードリーダ（FMV-MCR112）と同時読み取り不可。

■システム構成図

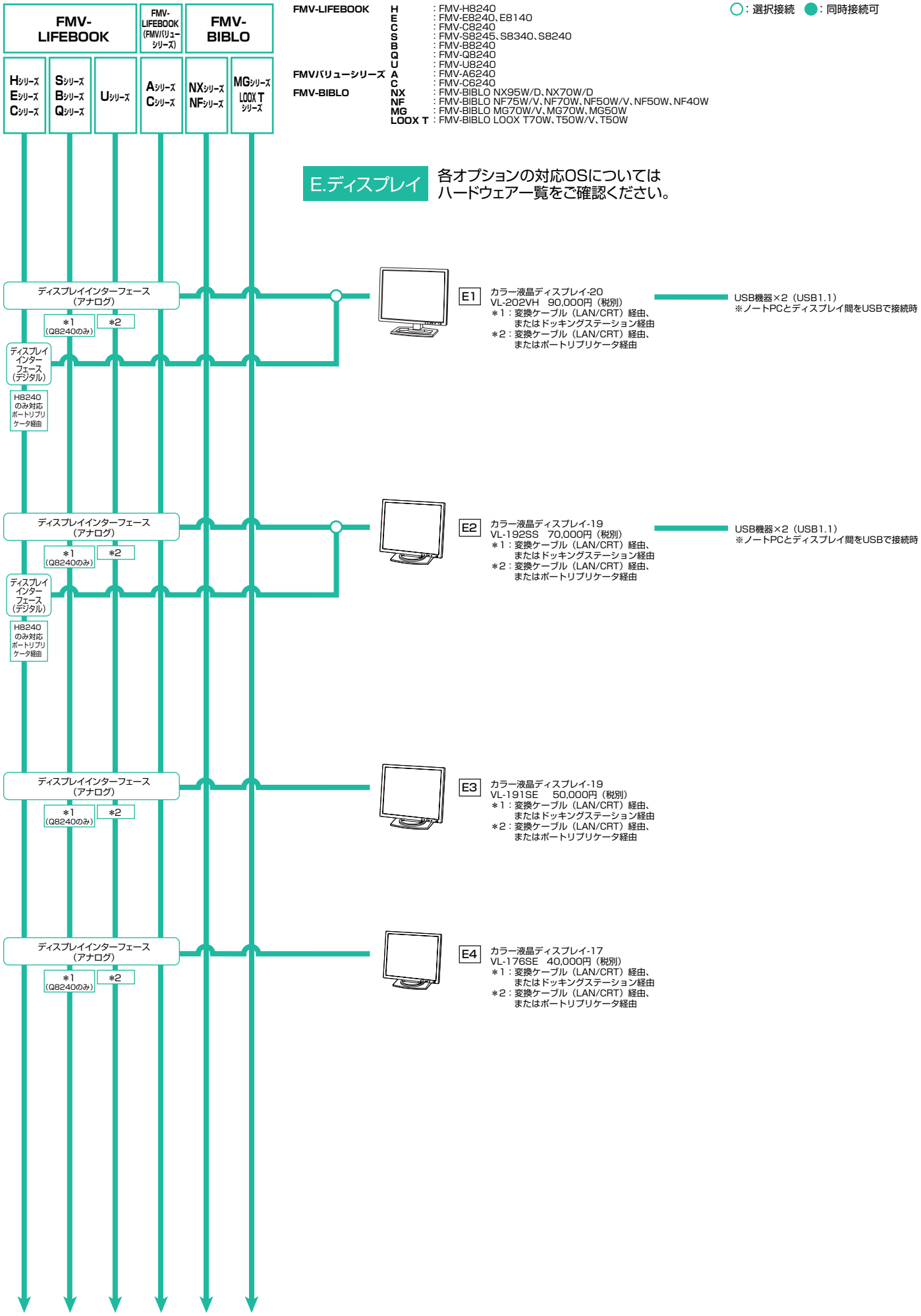
FMV-LIFEBOOK
FMV-LIFEBOOK (FMVバリューシリーズ)
FMV-BIBLO
Hシリーズ Eシリーズ Cシリーズ
Sシリーズ Bシリーズ Qシリーズ
Uシリーズ
Aシリーズ Cシリーズ
NXシリーズ NFシリーズ
MGシリーズ LOOX T シリーズ
FMV-LIFEBOOK
H : FMV-H8240
E : FMV-E8240、E8140
C : FMV-C8240
S : FMV-S8245、S8340、S8240
B : FMV-B8240
Q : FMV-Q8240
FMVバリューシリーズ
U : FMV-U8240
A : FMV-A6240
C : FMV-C6240
FMV-BIBLO
NX : FMV-BIBLO NX95W/D、NX70W/D
NF : FMV-BIBLO NF75W/V、NF70W、NF50W/V、NF50W、NF40W
MG : FMV-BIBLO MG70W/V、MG70W、MG50W
LOOX T : FMV-BIBLO LOOX T70W、T50W/V、T50W
○：選択接続 ●：同時接続可
E.ディスプレイ
各オプションの対応OSについては
ハードウェア一覧をご確認ください。
ディスプレイインターフェース（アナログ）
＊1（Q8240のみ）
＊2
ディスプレイインターフェース（デジタル）
H8240のみ対応 ポートリプリケータ経由
E1
カラー液晶ディスプレイ-20
VL-202VH 90,000円（税別）
＊1：変換ケーブル（LAN/CRT）経由、またはドッキングステーション経由
＊2：変換ケーブル（LAN/CRT）経由、またはポートリプリケータ経由
USB機器×2（USB1.1）
※ノートPCとディスプレイ間をUSBで接続時
E2
カラー液晶ディスプレイ-19
VL-192SS 70,000円（税別）
＊1：変換ケーブル（LAN/CRT）経由、またはドッキングステーション経由
＊2：変換ケーブル（LAN/CRT）経由、またはポートリプリケータ経由
USB機器×2（USB1.1）
※ノートPCとディスプレイ間をUSBで接続時
E3
カラー液晶ディスプレイ-19
VL-191SE 50,000円（税別）
＊1：変換ケーブル（LAN/CRT）経由、またはドッキングステーション経由
＊2：変換ケーブル（LAN/CRT）経由、またはポートリプリケータ経由
E4
カラー液晶ディスプレイ-17
VL-176SE 40,000円（税別）
＊1：変換ケーブル（LAN/CRT）経由、またはドッキングステーション経由
＊2：変換ケーブル（LAN/CRT）経由、またはポートリプリケータ経由

■システム構成図

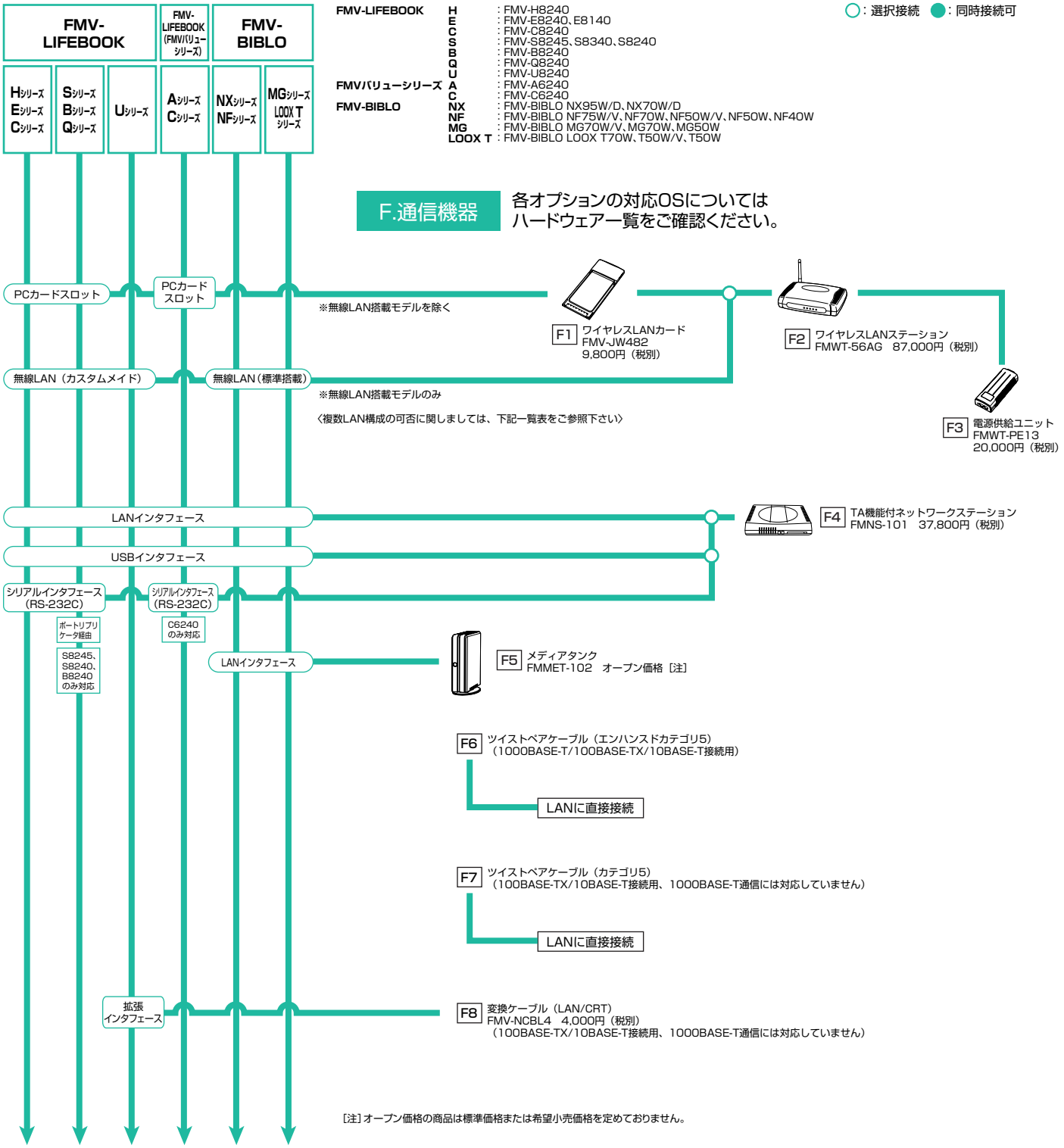

〈無線LANのIEEE802.11bのサポートチャンネルについて〉

・内蔵無線LAN搭載モデルは、チャンネル14はサポートしていません。

〈複数LAN同時通信の可否について〉

・OSが、Win Vista™ Business/Win Vista™ Home Premium/Win Vista™ Home Basic/WinXP Pro/WinXP Homeの場合、複数のLANによる同時通信が可能になります。

●：同時通信可能　×：同時通信不可能　－：構成上不可能

LAN形式の組み合わせ		内蔵無線LAN搭載モデル	ワイヤレスLANカード（FMV-JW482）
有線LAN搭載モデル	（標準搭載）	●	●※
内蔵無線LAN搭載モデル	（標準搭載・カスタムメイド）	－	×
ワイヤレスLANカード（FMV-JW482）	（オプション）	×	－

※Win Vista™ 搭載モデルで本機能をご使用になる場合は、「富士通製品情報ページ(http://www.fmworld.net/biz/)」よりドライバーをダウンロードしてお使いください。

■システム構成図

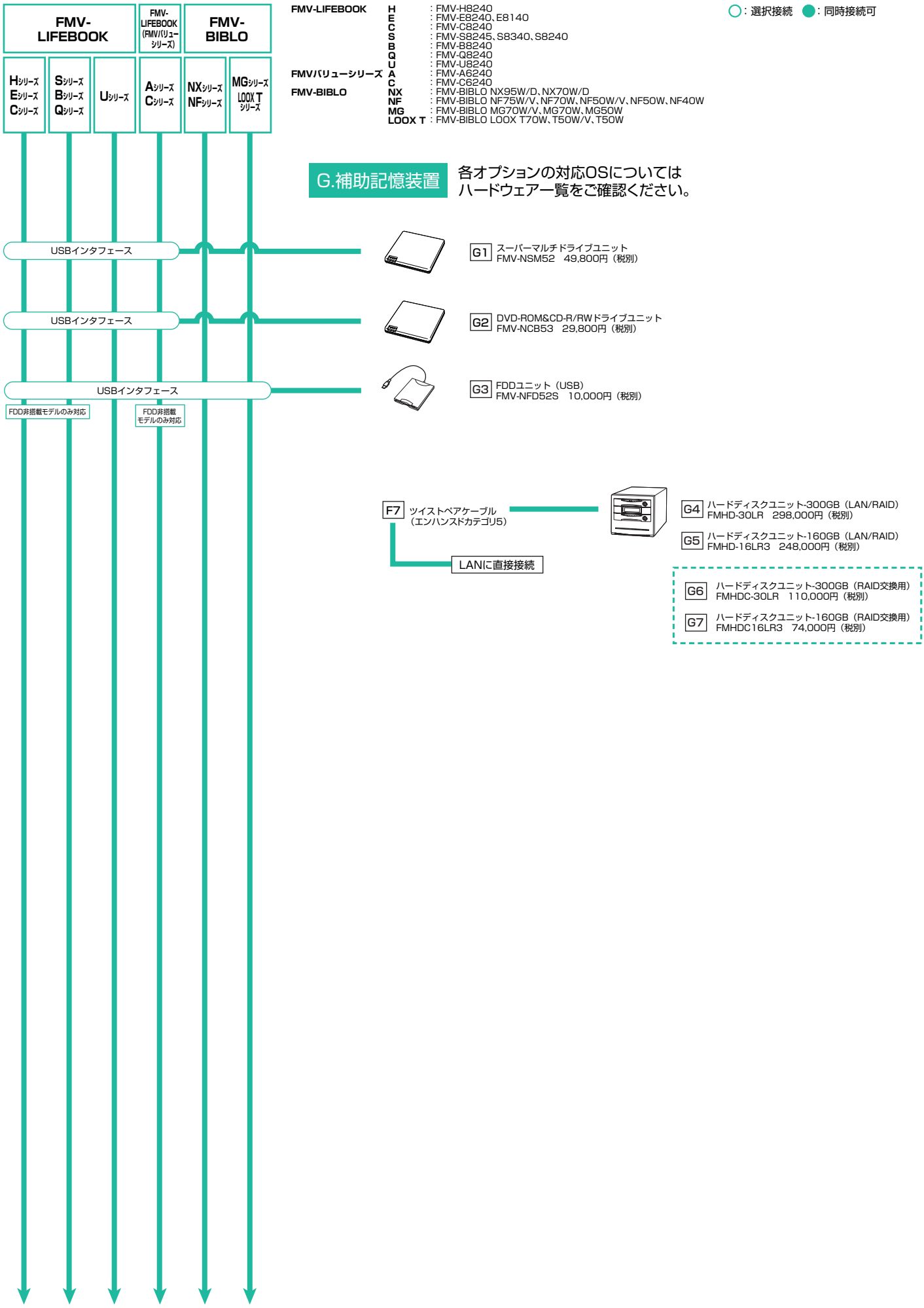
FMV-LIFEBOOK
FMV-LIFEBOOK (FMVバリューシリーズ)
FMV-BIBLO
Hシリーズ Eシリーズ Cシリーズ
Sシリーズ Bシリーズ Qシリーズ
Uシリーズ
Aシリーズ Cシリーズ
NXシリーズ NFシリーズ
MGシリーズ LOOX T シリーズ
FMV-LIFEBOOK H : FMV-H8240
E : FMV-E8240、E8140
C : FMV-C8240
S : FMV-S8245、S8340、S8240
B : FMV-B8240
Q : FMV-Q8240
FMVバリューシリーズ U : FMV-U8240
A : FMV-A6240
C : FMV-C6240
FMV-BIBLO NX : FMV-BIBLO NX95W/D、NX70W/D
NF : FMV-BIBLO NF75W/V、NF70W、NF50W/V、NF50W、NF40W
MG : FMV-BIBLO MG70W/V、MG70W、MG50W
LOOX T : FMV-BIBLO LOOX T70W、T50W/V、T50W
○：選択接続 ●：同時接続可
G.補助記憶装置
各オプションの対応OSについては
ハードウェア一覧をご確認ください。
USBインタフェース
USBインタフェース
USBインタフェース
FDD非搭載モデルのみ対応
FDD非搭載モデルのみ対応
G1 スーパーマルチドライブユニット
FMV-NSM52 49,800円（税別）
G2 DVD-ROM&CD-R/RWドライブユニット
FMV-NCB53 29,800円（税別）
G3 FDDユニット（USB）
FMV-NFD52S 10,000円（税別）
F7 ツイストペアケーブル
（エンハンスドカテゴリ5）
LANに直接接続
G4 ハードディスクユニット-300GB（LAN/RAID）
FMHD-30LR 298,000円（税別）
G5 ハードディスクユニット-160GB（LAN/RAID）
FMHD-16LR3 248,000円（税別）
G6 ハードディスクユニット-300GB（RAID交換用）
FMHDC-30LR 110,000円（税別）
G7 ハードディスクユニット-160GB（RAID交換用）
FMHDC16LR3 74,000円（税別）

システム構成図

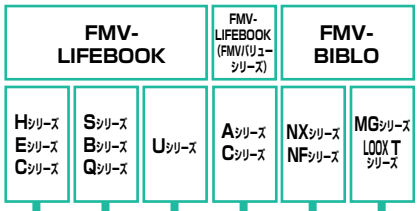

FMV-LIFEBOOK
- H：FMV-H8240
- E：FMV-E8240、E8140
- C：FMV-C8240
- S：FMV-S8245、S8340、S8240
- B：FMV-B8240
- Q：FMV-Q8240
- U：FMV-U8240

FMVバリューシリーズ
- A：FMV-A6240
- C：FMV-C6240

FMV-BIBLO
- NX：FMV-BIBLO NX95W/D、NX70W/D
- NF：FMV-BIBLO NF75W/V、NF70W、NF50W/V、NF50W、NF40W
- MG：FMV-BIBLO MG70W/V、MG70W、MG50W
- LOOX T：FMV-BIBLO LOOX T70W、T50W/V、T50W

○：選択接続　●：同時接続可

H.拡張機器

各オプションの対応OSについては
ハードウェア一覧をご確認ください。

USBインタフェース
- ＊
- ＊ S8245、S8340、S8240のみ対応

H1 指紋認識装置
FS-230U　25,000円（税別）
＊：カスタムメイドで内蔵型指紋センサー選択時は非対応
PalmSecure™センサーセットとの同時使用不可

H2 指紋認識装置
FS-300U　15,000円（税別）
＊：カスタムメイドで内蔵型指紋センサー選択時は非対応
PalmSecure™センサーセットとの同時使用不可

USBインタフェース

H3 PalmSecure™センサーセット
FAT13M1L1　33,000円（税別）
＊：内蔵型または外付けの指紋センサー（認識装置）との同時使用不可

F6 ツイストペアケーブル（エンハンスドカテゴリ5）（別売）
- LANに直接接続

F7 ツイストペアケーブル（カテゴリ5）（別売）
- LANに直接接続

H4 バイオ認証装置
FMSE-C301　798,000円（税別）

H9 UPS接続ケーブル
GP5S-613　5,000円（税別）

H8 高機能無停電電源装置
GP5SUP110　97,000円（税別）

H6 静脈認証オプション
FMSE-PS3　400,000円（税別）

H5 増設用バイオ認証装置
FMSE-C3A1　398,000円（税別）

H7 増設用静脈認証オプション
FMSE-PS4　200,000円（税別）

PCカードスロット
- ＊ C8240（Core 2 Duo搭載モデル）のみ対応
- ＊ S8245、S8340、S8240、B8240のみ対応

H10 スマートカードホルダー
FMV-J501A　11,000円（税別）
＊：カスタムメイドでFeliCa対応リーダ/ライタ選択時は非対応

H11 スマートカード
FMSMA-C1　9,000円
専用スマートカードの補充用
5枚組

FeliCa対応リーダ／ライタ
- ＊
- ＊ S8245、S8340、S8240、B8240のみ対応

H12 FeliCa対応非接触ICカード（SMARTACCESS専用）
FMFLC-C1　12,000円（税別）
＊：カスタムメイドでFeliCa対応リーダ／ライタ選択時のみ対応

シリアルインタフェース（RS-232C）
- S8245、S8340、S8240、B8240のみ対応
- ポートリプリケータ経由

シリアルインタフェース（RS-232C）
- C6240のみ対応

H13 コンピュータ直結ケーブル（FMR-AT）
FMB-CBL501
4,000円（税別）
— FMR本体

システム構成図

■システム構成図

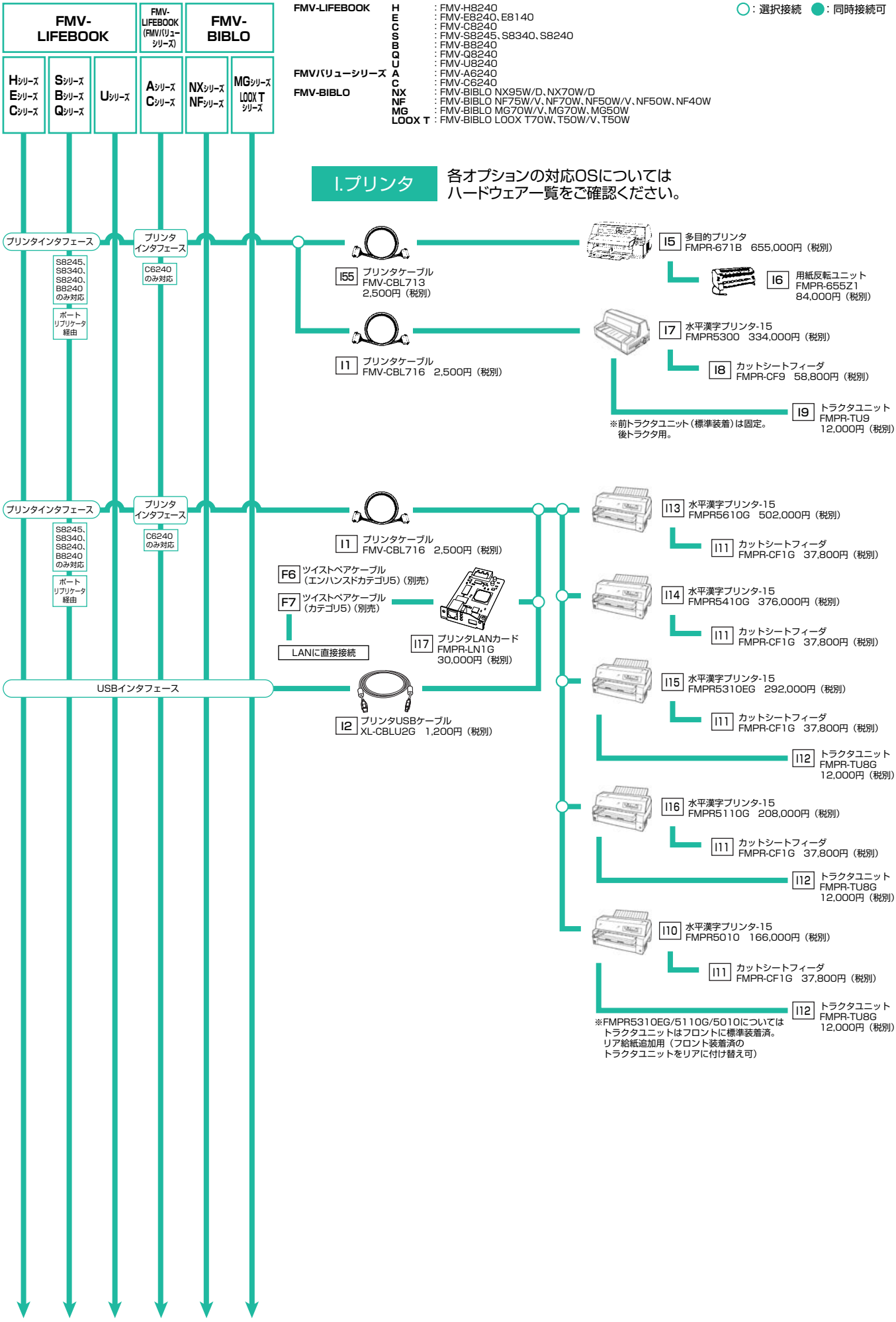
FMV-LIFEBOOK
FMV-LIFEBOOK (FMVバリューシリーズ)
FMV-BIBLO
Hシリーズ Eシリーズ Cシリーズ
Sシリーズ Bシリーズ Qシリーズ
Uシリーズ
Aシリーズ Cシリーズ
NXシリーズ NFシリーズ
MGシリーズ LOOX T シリーズ
FMV-LIFEBOOK H : FMV-H8240
E : FMV-E8240、E8140
C : FMV-C8240
S : FMV-S8245、S8340、S8240
B : FMV-B8240
Q : FMV-Q8240
FMVバリューシリーズ U : FMV-U8240
A : FMV-A6240
C : FMV-C6240
FMV-BIBLO NX : FMV-BIBLO NX95W/D、NX70W/D
NF : FMV-BIBLO NF75W/V、NF70W、NF50W/V、NF50W、NF40W
MG : FMV-BIBLO MG70W/V、MG70W、MG50W
LOOX T : FMV-BIBLO LOOX T70W、T50W/V、T50W
○：選択接続 ●：同時接続可
I.プリンタ
各オプションの対応OSについては
ハードウェア一覧をご確認ください。
プリンタインタフェース
S8245、S8340、S8240、B8240のみ対応
ポートリプリケータ経由
プリンタインタフェース
C6240のみ対応
I55 プリンタケーブル FMV-CBL713 2,500円（税別）
I5 多目的プリンタ FMPR-671B 655,000円（税別）
I6 用紙反転ユニット FMPR-655Z1 84,000円（税別）
I1 プリンタケーブル FMV-CBL716 2,500円（税別）
I7 水平漢字プリンタ-15 FMPR5300 334,000円（税別）
I8 カットシートフィーダ FMPR-CF9 58,800円（税別）
I9 トラクタユニット FMPR-TU9 12,000円（税別）
※前トラクタユニット（標準装着）は固定。後トラクタ用。
プリンタインタフェース
S8245、S8340、S8240、B8240のみ対応
ポートリプリケータ経由
プリンタインタフェース
C6240のみ対応
I1 プリンタケーブル FMV-CBL716 2,500円（税別）
F6 ツイストペアケーブル（エンハンスドカテゴリ5）（別売）
F7 ツイストペアケーブル（カテゴリ5）（別売）
LANに直接接続
I17 プリンタLANカード FMPR-LN1G 30,000円（税別）
USBインタフェース
I2 プリンタUSBケーブル XL-CBLU2G 1,200円（税別）
I13 水平漢字プリンタ-15 FMPR5610G 502,000円（税別）
I11 カットシートフィーダ FMPR-CF1G 37,800円（税別）
I14 水平漢字プリンタ-15 FMPR5410G 376,000円（税別）
I11 カットシートフィーダ FMPR-CF1G 37,800円（税別）
I15 水平漢字プリンタ-15 FMPR5310EG 292,000円（税別）
I11 カットシートフィーダ FMPR-CF1G 37,800円（税別）
I12 トラクタユニット FMPR-TU8G 12,000円（税別）
I16 水平漢字プリンタ-15 FMPR5110G 208,000円（税別）
I11 カットシートフィーダ FMPR-CF1G 37,800円（税別）
I12 トラクタユニット FMPR-TU8G 12,000円（税別）
I10 水平漢字プリンタ-15 FMPR5010 166,000円（税別）
I11 カットシートフィーダ FMPR-CF1G 37,800円（税別）
I12 トラクタユニット FMPR-TU8G 12,000円（税別）
※FMPR5310EG/5110G/5010についてはトラクタユニットはフロントに標準装着済。リア給紙追加用（フロント装着済のトラクタユニットをリアに付け替え可）

■システム構成図

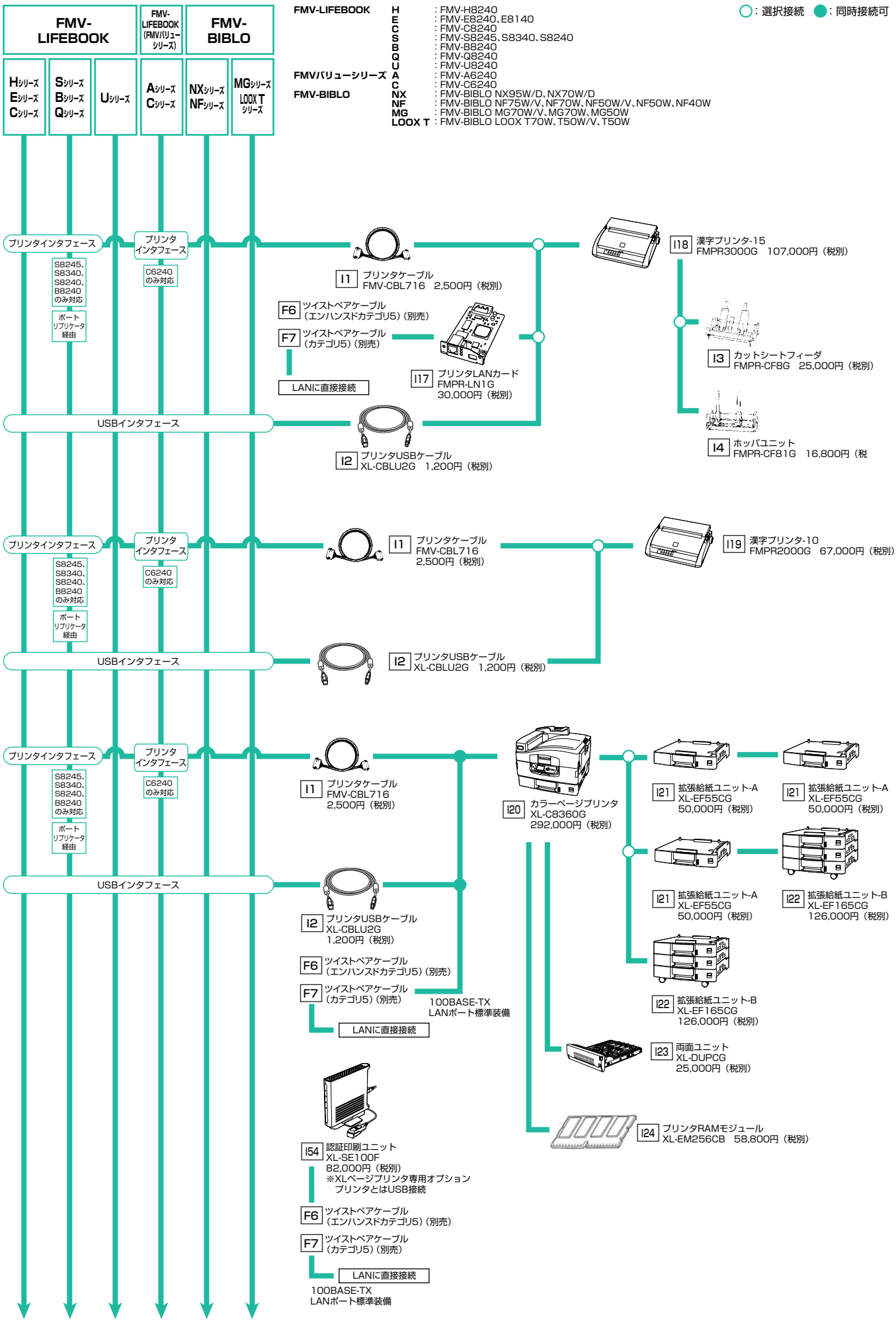

システム構成図

■システム構成図

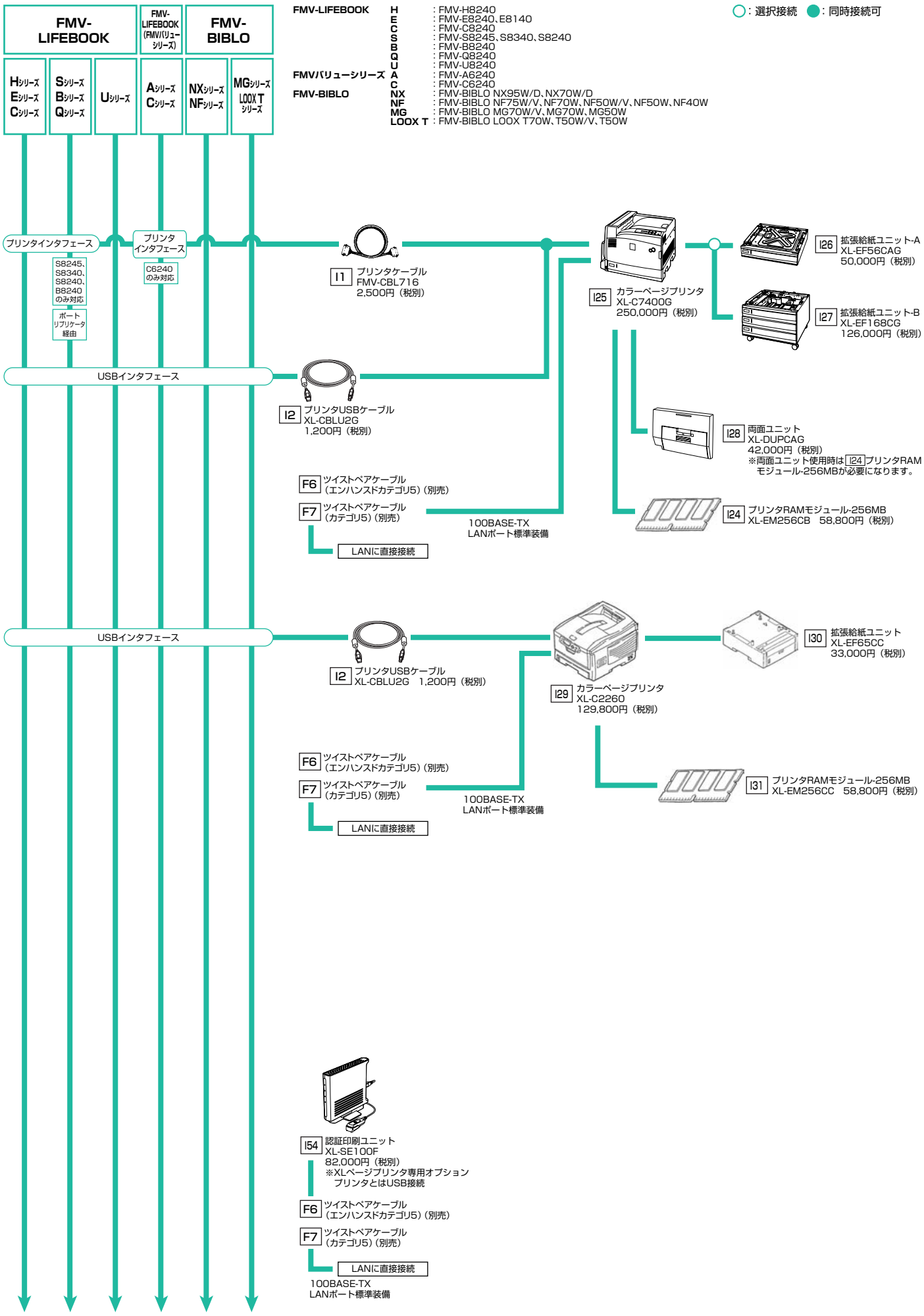
FMV-LIFEBOOK
FMV-LIFEBOOK (FMVバリューシリーズ)
FMV-BIBLO
Hシリーズ Eシリーズ Cシリーズ
Sシリーズ Bシリーズ Qシリーズ
Uシリーズ
Aシリーズ Cシリーズ
NXシリーズ NFシリーズ
MGシリーズ LOOX T シリーズ
FMV-LIFEBOOK H : FMV-H8240
E : FMV-E8240、E8140
C : FMV-C8240
S : FMV-S8245、S8340、S8240
B : FMV-B8240
Q : FMV-Q8240
FMVバリューシリーズ U : FMV-U8240
A : FMV-A6240
C : FMV-C6240
FMV-BIBLO NX : FMV-BIBLO NX95W/D、NX70W/D
NF : FMV-BIBLO NF75W/V、NF70W、NF50W/V、NF50W、NF40W
MG : FMV-BIBLO MG70W/V、MG70W、MG50W
LOOX T : FMV-BIBLO LOOX T70W、T50W/V、T50W
○：選択接続 ●：同時接続可
プリンタインタフェース
S8245、S8340、S8240、B8240のみ対応
ポートリプリケータ経由
プリンタインタフェース
C6240のみ対応
I1 プリンタケーブル FMV-CBL716 2,500円（税別）
I25 カラーページプリンタ XL-C7400G 250,000円（税別）
I26 拡張給紙ユニット-A XL-EF56CAG 50,000円（税別）
I27 拡張給紙ユニット-B XL-EF168CG 126,000円（税別）
USBインタフェース
I2 プリンタUSBケーブル XL-CBLU2G 1,200円（税別）
I28 両面ユニット XL-DUPCAG 42,000円（税別）
※両面ユニット使用時はI24プリンタRAMモジュール-256MBが必要になります。
F6 ツイストペアケーブル（エンハンスドカテゴリ5）（別売）
F7 ツイストペアケーブル（カテゴリ5）（別売）
100BASE-TX LANポート標準装備
LANに直接接続
I24 プリンタRAMモジュール-256MB XL-EM256CB 58,800円（税別）
USBインタフェース
I2 プリンタUSBケーブル XL-CBLU2G 1,200円（税別）
I29 カラーページプリンタ XL-C2260 129,800円（税別）
I30 拡張給紙ユニット XL-EF65CC 33,000円（税別）
F6 ツイストペアケーブル（エンハンスドカテゴリ5）（別売）
F7 ツイストペアケーブル（カテゴリ5）（別売）
100BASE-TX LANポート標準装備
LANに直接接続
I31 プリンタRAMモジュール-256MB XL-EM256CC 58,800円（税別）
I54 認証印刷ユニット XL-SE100F 82,000円（税別）
※XLページプリンタ専用オプション プリンタとはUSB接続
F6 ツイストペアケーブル（エンハンスドカテゴリ5）（別売）
F7 ツイストペアケーブル（カテゴリ5）（別売）
LANに直接接続
100BASE-TX LANポート標準装備

■システム構成図

○：選択接続　●：同時接続可

FMV-LIFEBOOK	H	：FMV-H8240
	E	：FMV-E8240、E8140
	C	：FMV-C8240
	S	：FMV-S8245、S8340、S8240
	B	：FMV-B8240
	Q	：FMV-Q8240
	U	：FMV-U8240
FMVバリューシリーズ	A	：FMV-A6240
	C	：FMV-C6240
FMV-BIBLO	NX	：FMV-BIBLO NX95W/D、NX70W/D
	NF	：FMV-BIBLO NF75W/V、NF70W、NF50W/V、NF50W、NF40W
	MG	：FMV-BIBLO MG70W/V、MG70W、MG50W
	LOOX T	：FMV-BIBLO LOOX T70W、T50W/V、T50W

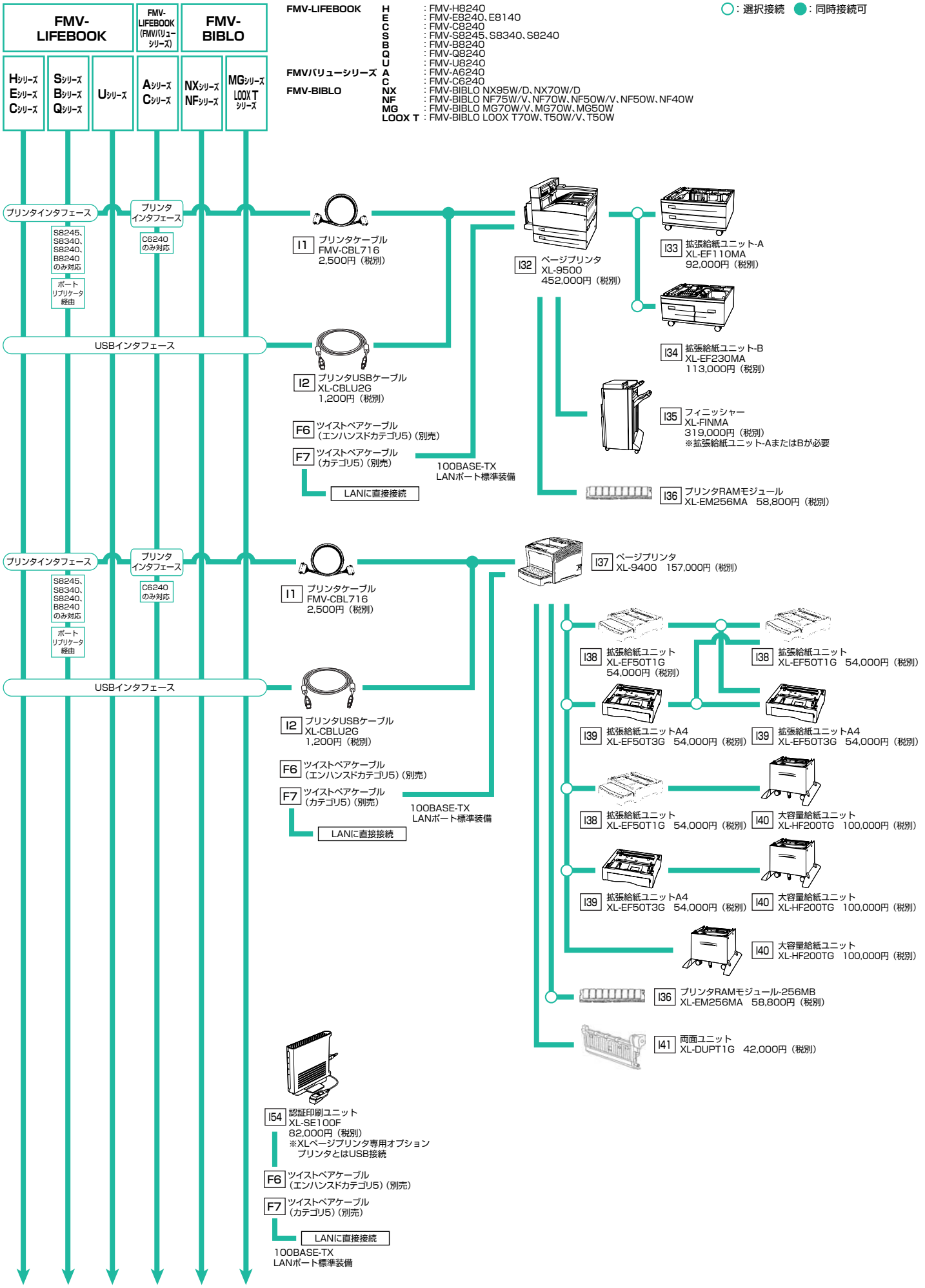

■システム構成図

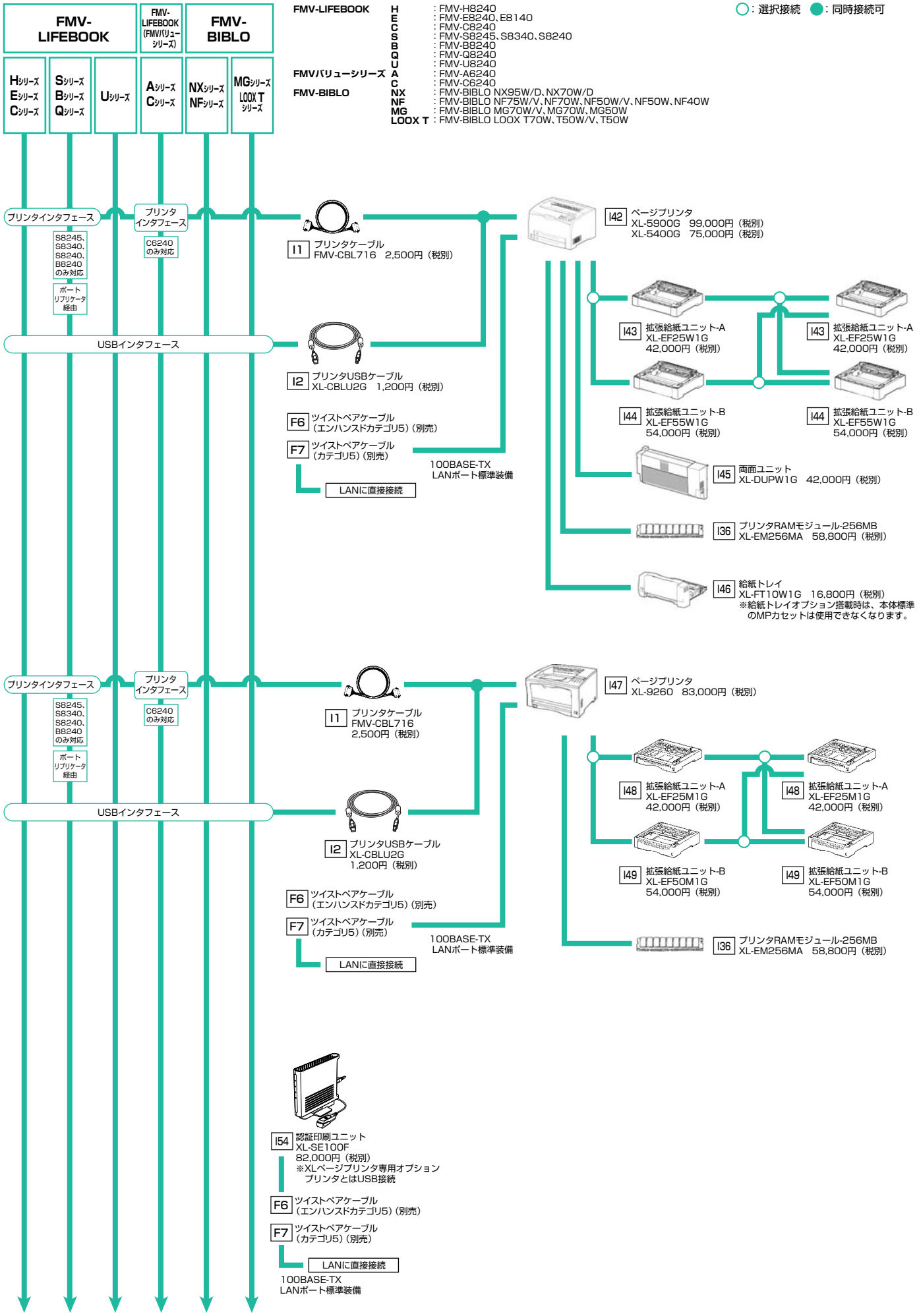
FMV-LIFEBOOK
FMV-LIFEBOOK (FMVバリューシリーズ)
FMV-BIBLO
Hシリーズ Eシリーズ Cシリーズ
Sシリーズ Bシリーズ Qシリーズ
Uシリーズ
Aシリーズ Cシリーズ
NXシリーズ NFシリーズ
MGシリーズ LOOX T シリーズ
FMV-LIFEBOOK H : FMV-H8240 E : FMV-E8240、E8140 C : FMV-C8240 S : FMV-S8245、S8340、S8240 B : FMV-B8240 Q : FMV-Q8240
FMVバリューシリーズ U : FMV-U8240 A : FMV-A6240 C : FMV-C6240
FMV-BIBLO NX : FMV-BIBLO NX95W/D、NX70W/D NF : FMV-BIBLO NF75W/V、NF70W、NF50W/V、NF50W、NF40W MG : FMV-BIBLO MG70W/V、MG70W、MG50W LOOX T : FMV-BIBLO LOOX T70W、T50W/V、T50W
○：選択接続 ●：同時接続可
プリンタインタフェース
S8245、S8340、S8240、B8240 のみ対応
ポートリプリケータ経由
プリンタインタフェース
C6240 のみ対応
USBインタフェース
I1 プリンタケーブル FMV-CBL716 2,500円（税別）
I2 プリンタUSBケーブル XL-CBLU2G 1,200円（税別）
F6 ツイストペアケーブル（エンハンスドカテゴリ5）（別売）
F7 ツイストペアケーブル（カテゴリ5）（別売）
LANに直接接続
100BASE-TX LANポート標準装備
I42 ページプリンタ XL-5900G 99,000円（税別） XL-5400G 75,000円（税別）
I43 拡張給紙ユニット-A XL-EF25W1G 42,000円（税別）
I43 拡張給紙ユニット-A XL-EF25W1G 42,000円（税別）
I44 拡張給紙ユニット-B XL-EF55W1G 54,000円（税別）
I44 拡張給紙ユニット-B XL-EF55W1G 54,000円（税別）
I45 両面ユニット XL-DUPW1G 42,000円（税別）
I36 プリンタRAMモジュール-256MB XL-EM256MA 58,800円（税別）
I46 給紙トレイ XL-FT10W1G 16,800円（税別）
※給紙トレイオプション搭載時は、本体標準のMPカセットは使用できなくなります。
プリンタインタフェース
S8245、S8340、S8240、B8240 のみ対応
ポートリプリケータ経由
プリンタインタフェース
C6240 のみ対応
USBインタフェース
I1 プリンタケーブル FMV-CBL716 2,500円（税別）
I2 プリンタUSBケーブル XL-CBLU2G 1,200円（税別）
F6 ツイストペアケーブル（エンハンスドカテゴリ5）（別売）
F7 ツイストペアケーブル（カテゴリ5）（別売）
LANに直接接続
100BASE-TX LANポート標準装備
I47 ページプリンタ XL-9260 83,000円（税別）
I48 拡張給紙ユニット-A XL-EF25M1G 42,000円（税別）
I48 拡張給紙ユニット-A XL-EF25M1G 42,000円（税別）
I49 拡張給紙ユニット-B XL-EF50M1G 54,000円（税別）
I49 拡張給紙ユニット-B XL-EF50M1G 54,000円（税別）
I36 プリンタRAMモジュール-256MB XL-EM256MA 58,800円（税別）
I54 認証印刷ユニット XL-SE100F 82,000円（税別）
※XLページプリンタ専用オプション プリンタとはUSB接続
F6 ツイストペアケーブル（エンハンスドカテゴリ5）（別売）
F7 ツイストペアケーブル（カテゴリ5）（別売）
LANに直接接続
100BASE-TX LANポート標準装備

■システム構成図

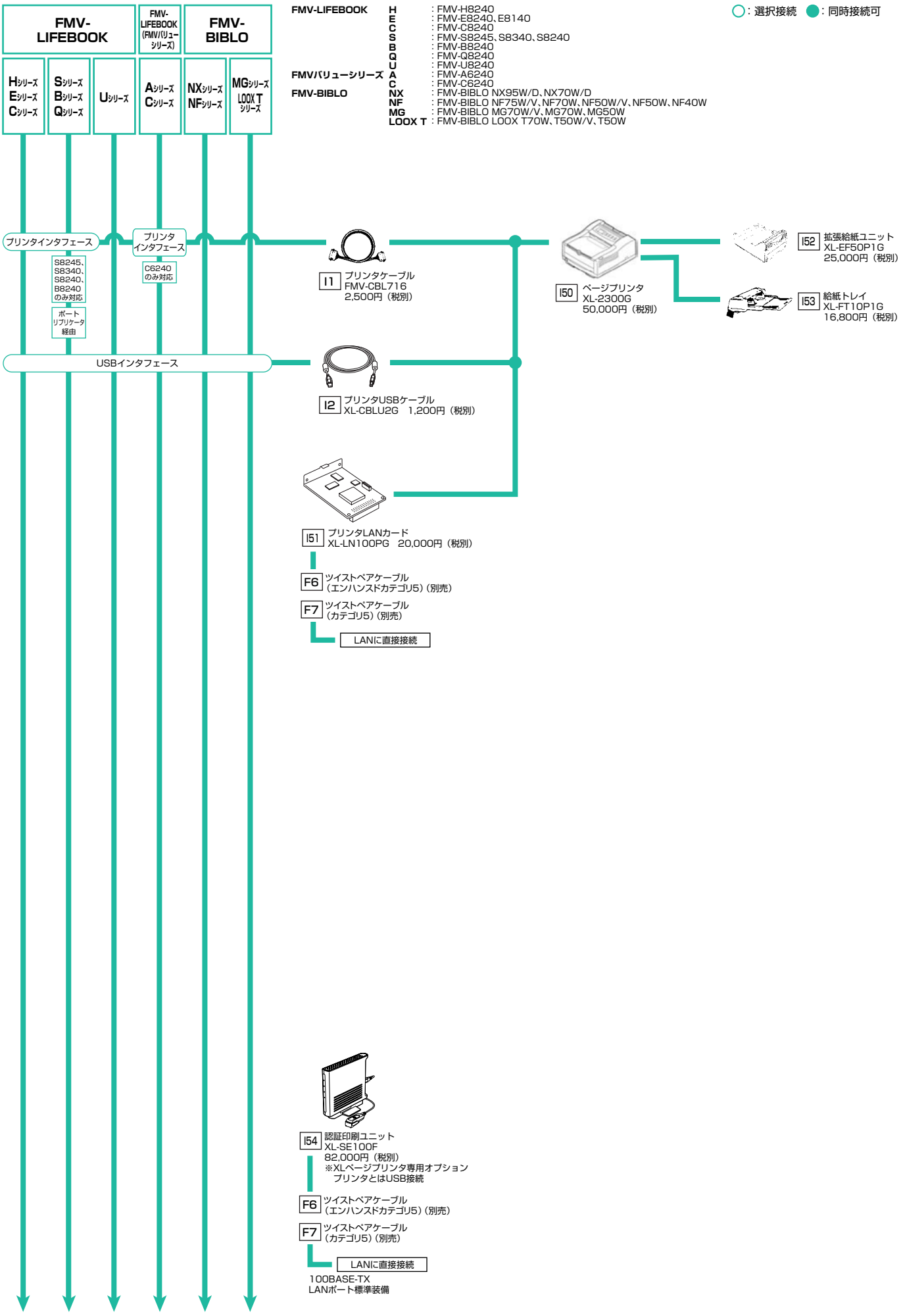
FMV-LIFEBOOK
FMV-LIFEBOOK (FMVバリューシリーズ)
FMV-BIBLO
Hシリーズ Eシリーズ Cシリーズ
Sシリーズ Bシリーズ Qシリーズ
Uシリーズ
Aシリーズ Cシリーズ
NXシリーズ NFシリーズ
MGシリーズ LOOX T シリーズ
FMV-LIFEBOOK H : FMV-H8240
E : FMV-E8240、E8140
C : FMV-C8240
S : FMV-S8245、S8340、S8240
B : FMV-B8240
Q : FMV-Q8240
FMVバリューシリーズ U : FMV-U8240
A : FMV-A6240
C : FMV-C6240
FMV-BIBLO NX : FMV-BIBLO NX95W/D、NX70W/D
NF : FMV-BIBLO NF75W/V、NF70W、NF50W/V、NF50W、NF40W
MG : FMV-BIBLO MG70W/V、MG70W、MG50W
LOOX T : FMV-BIBLO LOOX T70W、T50W/V、T50W
○：選択接続 ●：同時接続可
プリンタインタフェース
S8245、S8340、S8240、B8240のみ対応
ポートリプリケータ経由
プリンタインタフェース
C6240のみ対応
USBインタフェース
I1 プリンタケーブル FMV-CBL716 2,500円（税別）
I2 プリンタUSBケーブル XL-CBLU2G 1,200円（税別）
I50 ページプリンタ XL-2300G 50,000円（税別）
I52 拡張給紙ユニット XL-EF50P1G 25,000円（税別）
I53 給紙トレイ XL-FT10P1G 16,800円（税別）
I51 プリンタLANカード XL-LN100PG 20,000円（税別）
F6 ツイストペアケーブル（エンハンスドカテゴリ5）（別売）
F7 ツイストペアケーブル（カテゴリ5）（別売）
LANに直接接続
I54 認証印刷ユニット XL-SE100F 82,000円（税別）
※XLページプリンタ専用オプション プリンタとはUSB接続
F6 ツイストペアケーブル（エンハンスドカテゴリ5）（別売）
F7 ツイストペアケーブル（カテゴリ5）（別売）
LANに直接接続
100BASE-TX LANポート標準装備

ハードウェア一覧

項	品名				型名	提供時期	希望小売価格（円、税別）	備考 ※基本的に各本体は標準プレインストールOSのみのサポートとなります。 標準プレインストールOSを変更して使用した場合は、運用上に制限がでる場合があります。
A：本体								
FMV-LIFEBOOK								
[A1]	FMV-H8240 【カスタムメイド対応】	Win Vista Business モデル		CD-ROM	LAN（1000BASE-T）	FMVNH5ED4	済	335,000	【カスタムメイド標準構成】 CPU：インテル® Core™ 2 Duo プロセッサー T7500（2.20GHz） ［カスタムメイドでインテル® Core™ 2 Duo プロセッサー T7700（2.40GHz）に変更可能］ キャッシュメモリ（CPU内蔵）：32KB命令×2+32KBデータ×2+4MB 液晶：15.4型WUXGA（1920×1200ドット） メモリ：Vista：標準1GB、XP：標準512MB［DDR2 SDRAM/PC2-5300］（最大4GB） （※OSが使用可能な領域は最大3.25GBになります） HDD：60GB VRAM：256MB キーボード：OADGキーボード（Windows® 対応86キー） ポインティングデバイス：フラットポイント（スクロールボタン付）+スティックポイント（※指紋センサー搭載時はスクロールボタン無し） ExpressCard™スロット：1スロット（ExpressCard/34、ExpressCard/54対応） PCカードスロット：TYPE Ⅰ/Ⅱ×1スロット、CardBus対応 USB2.0×4ポート サウンド機能：チップセット内蔵+High Definition Audio コーデック（最大192kHz/24ビット〔再生時〕ステレオPCM同時録音再生機能、MIDI再生機能［OS標準］）、ステレオスピーカー内蔵 セキュリティ機能：セキュリティチップ、セキュリティボタン、スマートカードスロット ［注1］［注3］
		Win XP Pro モデル				FMVNH5ED3		315,000	
[A2]	FMV-E8240 【カスタムメイド対応】	Win Vista Business モデル	Core™ 2 Duo プロセッサー搭載モデル	CD-ROM	LAN（1000BASE-T）	FMVNE5FD4	済	218,000	【カスタムメイド標準構成】 CPU：インテル® Core™ 2 Duo プロセッサー T7100（1.80GHz） ［カスタムメイドでインテル® Core™ 2 Duo プロセッサー T7300（2GHz）/T7700（2.40GHz）に変更可能］ キャッシュメモリ（CPU内蔵）：32KB命令×2+32KBデータ×2+4MB（Core™ 2 Duo T7300/T7700） 32KB命令×2+32KBデータ×2+2MB（Core™ 2 Duo T7100） 液晶：15.4型TFTカラーLCD（1280×800ドット） ［カスタムメイドで15.4型TFTカラーLCD（1680×1050ドット）に変更可能］ メモリ：Vista：標準1GB、XP：標準512MB［DDR2SDRAM/PC2-5300］（最大4GB） （※OSが使用可能な領域は最大3.25GBになります） HDD：標準40GB VRAM：Windows Vista™ 搭載モデル：最大256MB、 Windows® XP搭載モデル：最大128MB（いずれもメインメモリと共用） キーボード：OADGキーボード（Windows®対応86キー） ポインティングデバイス：フラットポイント（スクロールボタン付）（※指紋センサー搭載時はスクロールボタン無し） ExpressCard™スロット：1スロット（ExpressCard/34、ExpressCard/54対応） PCカードスロット：TYPE Ⅰ/Ⅱ×1スロット、CardBus対応 USB2.0×4ポート サウンド機能：チップセット内蔵+High Definition Audioコーデック（最大192kHz/24ビット〔再生時〕ステレオPCM同時録音再生機能、MIDI再生機能［OS標準］）、ステレオスピーカー内蔵 セキュリティ機能：セキュリティチップ、セキュリティボタン、スマートカードスロット ［注1］［注3］
				—		FMVNE5FE4		209,000	
		Win XP Pro モデル		CD-ROM		FMVNE5FD3		198,000	
				—		FMVNE5FE3		189,000	
		Win XP Home モデル		CD-ROM		FMVNE5FD8		192,000	
				—		FMVNE5FE8		183,000	
	FMV-E8140 【カスタムメイド対応】	Win Vista Business モデル	Celeron® M プロセッサー搭載モデル	CD-ROM	LAN（1000BASE-T）	FMVNE5CD4	済	186,000	【カスタムメイド標準構成】 CPU：インテル® Celeron® M プロセッサー 430（1.73GHz） キャッシュメモリ（CPU内蔵）：32KB命令+32KBデータ+1MB 液晶：15.4型TFTカラーLCD（1280×800ドット） メモリ：Vista：標準1GB、XP：標準512MB［DDR2SDRAM/PC2-5300（Celeron® M搭載モデルではPC-4200相当の性能で動作します）］（最大2GB） HDD：標準40GB VRAM：Windows Vista™ 搭載モデル：最大224MB、 Windows® XP搭載モデル：最大128MB（いずれもメインメモリと共用） キーボード：OADGキーボード（Windows®対応86キー） ポインティングデバイス：フラットポイント（スクロールボタン付）（※指紋センサー搭載時はスクロールボタン無し） ExpressCard™スロット：1スロット（ExpressCard/34、ExpressCard/54対応） PCカードスロット：TYPE Ⅰ/Ⅱ×1スロット、CardBus対応 USB2.0×4ポート サウンド機能：チップセット内蔵+High Definition Audioコーデック（最大192kHz/24ビット〔再生時〕ステレオPCM同時録音再生機能、MIDI再生機能［OS標準］）、ステレオスピーカー内蔵 セキュリティ機能：セキュリティチップ、セキュリティボタン、スマートカードスロット ［注1］［注3］
				—		FMVNE5CE4		177,000	
		Win XP Pro モデル		CD-ROM		FMVNE5CD3		166,000	
				—		FMVNE5CE3		157,000	
		Win XP Home モデル		CD-ROM		FMVNE5CD8		160,000	
				—		FMVNE5CE8		151,000	
[A3]	FMV-C8240 【カスタムメイド対応】	Win Vista Business モデル	Core™ 2 Duo プロセッサー搭載モデル	CD-ROM	LAN（1000BASE-T）	FMVNC5BC4	済	194,000	【カスタムメイド標準構成】 CPU：インテル® Core™ 2 Duo プロセッサー T5500（1.66GHz） ［カスタムメイドでインテル® Core™ 2 Duo プロセッサー T7200（2GHz）/T7400（2.16GHz）に変更可能］インテル® Celeron® M プロセッサー 430（1.73GHz） キャッシュメモリ（CPU内蔵）：32KB命令×2+32KBデータ×2+4MB（Core™ 2 Duo T7200/7600）、 32KB命令×2+32KBデータ×2+2MB（Core™ 2 Duo T5500） 32KB命令+32KBデータ+1MB（Celeron® M搭載モデル） 液晶：15型TFTカラーLCD［1024×768ドット］ ［カスタムメイドで15型TFTカラーLCD（1400×1050ドット）に変更可能］ メモリ：標準256MB（Win XP）標準1GB（Win Vista）［DDR2 SDRAM/PC2-5300］（最大4GB）（Core™ 2 Duo搭載モデル） （※OSが使用可能な領域は最大3.25GBになります）、標準256MB（Win XP）標準1GB（Win Vista）［DDR2 SDRAM/PC2-5300（Celeron® M搭載モデルではPC-4200相当の性能で動作します）］（最大2GB）（Celeron® M搭載モデル） HDD：標準40GB VRAM：Windows Vista™ 搭載モデル：最大224MB、 Windows® XP搭載モデル：最大128MB（いずれもメインメモリと共用） FDD：3.5インチ、3モード（Vista搭載モデルは2モードとなります。） キーボード：OADGキーボード（Windows® 対応86キー） ポインティングデバイス：フラットポイント（スクロールボタン付）（※指紋センサー搭載時はスクロールボタン無し） PCカードスロット：TYPE Ⅰ/Ⅱ×2スロット又はTYPEⅢ×1スロット、CardBus対応 USB2.0×4ポート サウンド機能：チップセット内蔵+High Definition Audio コーデック（最大192kHz/24ビット〔再生時〕ステレオPCM同時録音再生機能、MIDI再生機能［OS標準］）、モノラルスピーカー内蔵 セキュリティ機能：セキュリティチップ ［注1］［注3］
				—		FMVNC5BA4		185,000	
			Celeron® M プロセッサー搭載モデル	CD-ROM		FMVNC5CC4		164,000	
				—		FMVNC5CA4		155,000	
		Win XP Pro モデル	Core™ 2 Duo プロセッサー搭載モデル	CD-ROM		FMVNC5BC3		164,000	
				—		FMVNC5BA3		155,000	
			Celeron® M プロセッサー搭載モデル	CD-ROM		FMVNC5CC3		134,000	
				—		FMVNC5CA3		125,000	
		Win XP Home モデル	Core™ 2 Duo プロセッサー搭載モデル	CD-ROM		FMVNC5BC8		158,000	
				—		FMVNC5BA8		149,000	
			Celeron® M プロセッサー搭載モデル	CD-ROM		FMVNC5CC8		128,000	
				—		FMVNC5CA8		119,000	

本文中の注については、P61の欄外を参照してください。

■ハードウェア一覧

項	品名				型名	提供時期	希望小売価格（円、税別）	備考 ※基本的に各本体は標準プレインストールOSのみのサポートとなります。 標準プレインストールOSを変更して使用した場合は、運用上に制限がでる場合があります。
[A4]	FMV-S8245 【カスタムメイド対応】	Win Vista Business モデル	Core™ 2 Duo プロセッサー搭載モデル	LAN（1000BASE-T）	FMVNS5BW4	済	221,000	【カスタムメイド標準構成】 CPU：インテル® Core™ 2 Duo プロセッサー T5500（1.66GHz） ［カスタムメイドでインテル® Core™ 2 Duo プロセッサー T7200（2GHz）に変更可能］ インテル® Celeron® M プロセッサー M430（1.73GHz） キャッシュメモリ(CPU内蔵)：32KB命令×2+32KBデータ×2+2MB（Core™ 2 Duo搭載モデル）、 32KB命令+32KBデータ+1MB（Celeron® M搭載モデル） 液晶：14.1型TFTカラーLCD［1024×768ドット］ ［カスタムメイドで14.1型TFTカラーLCD（1400×1050ドット）に変更可能（Core™ 2 Duo搭載モデルのみ）］ メモリ：Vista：標準1GB、XP：標準512MB［DDR2 SDRAM/PC2-5300］（最大4GB）（Core™ 2 Duo搭載モデル） （※OSが使用可能な領域は最大3.25GBになります。）、 Vista：標準1GB、XP：標準512MB［DDR2 SDRAM/PC2-5300（Celeron® M搭載モデルではPC-4200相当の性能で動作します）］（最大2GB）（Celeron® M搭載モデル） HDD：標準40GB VRAM：Windows Vista™ 搭載モデル：最大224MB、 Windows® XP搭載モデル：最大128MB（いずれもメインメモリと共用） キーボード：OADGキーボード（Windows® 対応86キー） ポインティングデバイス：フラットポイント（スクロールボタン付）（※指紋センサー搭載時はスクロールボタン無し） ExpressCard™スロット：1スロット（ExpressCard/34、ExpressCard/54対応） PCカードスロット：TYPE Ⅰ/Ⅱ×1スロット、CardBus対応 赤外線通信ポート：IrDA1.1準拠　USB2.0×3ポート サウンド機能：チップセット内蔵+High Definition Audio コーデック（最大192kHz/24ビット〔再生時〕ステレオPCM同時録音再生機能、MIDI再生機能〔OS標準〕）、ステレオスピーカー内蔵 セキュリティ機能：セキュリティチップ、セキュリティボタン ［注1］［注3］
		Celeron® M プロセッサー搭載モデル			FMVNS5CW4		203,000	
		Win XP Pro モデル	Core™ 2 Duo プロセッサー搭載モデル		FMVNS5BW3		201,000	
			Celeron® M プロセッサー搭載モデル		FMVNS5CW3		183,000	
[A5]	FMV-S8340 【カスタムメイド対応】	Win Vista Business モデル	Core™ 2 Duo プロセッサー搭載モデル	LAN（1000BASE-T）	FMVNS5F4	済	211,000	【カスタムメイド標準構成】 CPU：インテル® Core™ 2 Duo プロセッサー T7100（1.80GHz） キャッシュメモリ（CPU内蔵）：32KB命令×2+32KBデータ×2+2MB 液晶：13.3型ワイドTFTカラーLCD［1024×768ドット］ ［カスタムメイドで13.3型軽量13.3型スーパーファインLEDカラーLCD（1280×800ドット）に変更可能］ メモリ：Vista：標準1GB、XP：標準512MB［DDR2 SDRAM/PC2-5300］（最大4GB） （※OSが使用可能な領域は最大3.25GBになります。） HDD：標準40GB VRAM：Windows Vista™ 搭載モデル：最大256MB、 Windows® XP搭載モデル：最大128MB（いずれもメインメモリと共用） キーボード：OADGキーボード（Windows® 対応86キー） ポインティングデバイス：フラットポイント（スクロールボタン付）（※指紋センサー搭載時はスクロールボタン無し） PCカードスロット：TYPE Ⅰ/Ⅱ×1スロット、CardBus対応 赤外線通信ポート：IrDA1.1準拠　USB2.0×3ポート サウンド機能：チップセット内蔵+High Definition Audio コーデック（最大192kHz/24ビット〔再生時〕ステレオPCM同時録音再生機能、MIDI再生機能〔OS標準〕）、ステレオスピーカー内蔵 セキュリティ機能：セキュリティチップ、セキュリティボタン ［注1］［注3］
		Win XP Pro モデル			FMVNS5F3		191,000	
		Win XP Home モデル			FMVNS5F8		185,000	
[A6]	FMV-S8240 【カスタムメイド対応】	Win Vista Business モデル	Celeron® M プロセッサー搭載モデル	LAN（1000BASE-T）	FMVNS5C4	済	195,000	【カスタムメイド標準構成】 CPU：インテル® Celeron® M プロセッサー M430（1.73GHz） キャッシュメモリ（CPU内蔵）：32KB命令+32KBデータ+1MB 液晶：13.3型TFTカラーLCD［1024×768ドット］ メモリ：Vista：標準1GB、XP：標準512MB［DDR2 SDRAM/PC2-5300（Celeron® M搭載モデルではPC-4200相当の性能で動作します）］（最大2GB） HDD：標準40GB VRAM：Windows Vista™ 搭載モデル：最大224MB、 Windows® XP搭載モデル：最大128MB（いずれもメインメモリと共用）） キーボード：OADGキーボード（Windows® 対応86キー） ポインティングデバイス：フラットポイント（スクロールボタン付）（※指紋センサー搭載時はスクロールボタン無し） ExpressCard™スロット：1スロット（ExpressCard/34、ExpressCard/54対応） PCカードスロット：TYPE Ⅰ/Ⅱ×1スロット、CardBus対応 赤外線通信ポート：IrDA1.1準拠　USB2.0×3ポート サウンド機能：チップセット内蔵+High Definition Audio コーデック（最大192kHz/24ビット〔再生時〕ステレオPCM同時録音再生機能、MIDI再生機能〔OS標準〕）、ステレオスピーカー内蔵 セキュリティ機能：セキュリティチップ、セキュリティボタン ［注1］［注3］
		Win XP Pro モデル			FMVNS5C3		175,000	
		Win XP Home モデル			FMVNS5C8		169,000	
[A7]	FMV-B8240 【カスタムメイド対応】	Win Vista Businessモデル	Core™ Solo プロセッサー&12.1型XGA液晶モデル	LAN（1000BASE-T）	FMVNB5W4	済	228,000	【カスタムメイド標準構成】 CPU：インテル® Core™ Solo プロセッサー U1400（1.20GHz）（Core™ Solo搭載モデル） インテル® Celeron® M プロセッサー 超低電圧版 423（1.06GHz）（Celeron® M搭載モデル） キャッシュメモリ(CPU内蔵)：32KB命令+32KBデータ+2MB（Core™ Solo搭載モデル） 32KB命令+32KBデータ+1MB（Celeron® M搭載モデル） 液晶：12.1型TFTカラーLCD［1024×768ドット］ メモリ：Vista：標準1GB、XP：標準512MB［DDR2 SDRAM/PC2-4200］（最大4GB）（Core™ Solo搭載モデル） （※OSが使用可能な領域は最大3.25GBになります）、 Vista：標準1GB、XP：標準512MB［DDR2 SDRAM/PC2-4200］（最大2GB）（Celeron® M搭載モデル） HDD：標準20GB（Core™ Solo搭載モデル）、40GB（Celeron® M搭載モデル） VRAM：Windows Vista™ 搭載モデル：最大224MB、 Windows® XP搭載モデル：最大128MB（いずれもメインメモリと共用） キーボード：OADGキーボード（Windows® 対応86キー） ポインティングデバイス：フラットポイント PCカードスロット：TYPE Ⅰ/Ⅱ×1スロット、CardBus対応 コンパクトフラッシュカードスロット：CF TYPE Ⅰ/Ⅱ×1 USB2.0×2ポート サウンド機能：チップセット内蔵+High Definition Audioコーデック（最大192kHz/24ビット〔再生時〕ステレオPCM同時録音再生機能、MIDI再生機能〔OS標準〕）、ステレオスピーカー内蔵 セキュリティ機能：セキュリティチップ、指紋センサー、セキュリティボタン ［注1］［注3］
		Win XP Proモデル			FMVNB5W3		208,000	
		Win XP Homeモデル			FMVNB5W8		202,000	
		Win Vista Businessモデル	Celeron® M プロセッサー&12.1型XGA液晶モデル		FMVNB5Y4		193,000	
		Win XP Proモデル			FMVNB5Y3		173,000	
		Win XP Homeモデル			FMVNB5Y8		167,000	
		Win Vista Businessモデル	Celeron® M プロセッサー&タッチパネル付12.1型XGA液晶モデル		FMVNB5YT4		202,000	
		Win XP Proモデル			FMVNB5YT3		182,000	
		Win XP Homeモデル			FMVNB5YT8		176,000	

本文中の注については、P61の欄外を参照してください。

■ハードウェア一覧

項	品名				型名	提供時期	希望小売価格（円、税別）	備考 ※基本的に各本体は標準プレインストールOSのみのサポートとなります。 標準プレインストールOSを変更して使用した場合は、運用上に制限がでる場合があります。
[A8]	FMV-Q8240 【カスタムメイド対応】	Win Vista Business モデル	1GB モデル	LAN (1000BASE-T)	FMVNY5W24	済	254,000	【カスタムメイド標準構成】 CPU：インテル® Core™ Solo プロセッサー U1400（1.20GHz） キャッシュメモリ（CPU内蔵）：32KB命令+32KBデータ+2MB 液晶：12.1型TFTカラーLCD［1280×800ドット］ メモリ：標準512MB/1GB[DDR2 SDRAM/PC2-4200] HDD：標準20GB VRAM：Windows Vista™ 搭載モデル：最大224MB、 Windows® XP搭載モデル：最大128MB（いずれもメインメモリと共用） キーボード：OADGキーボード（Windows® 対応86キー） ポインティングデバイス：フラットポイント PCカードスロット：TYPE Ⅰ/Ⅱ×1スロット、CardBus対応SD メモリーカードスロット：SDメモリーカードスロット×1 USB2.0×2ポート サウンド機能：チップセット内蔵+High Definition Audioコーデック（最大192kHz/24ビット〔再生時〕ステレオPCM同時録音再生機能、MIDI再生機能［OS標準］）、ステレオスピーカー内蔵 セキュリティ機能：セキュリティチップ、指紋センサー、デジタルデュアルマイク（モノラル）内蔵 ［注1］［注3］
		Win XP Pro モデル	512MB モデル		FMVNY5W13		234,000	
			1GB モデル		FMVNY5W23		254,000	
[A9]	FMV-U8240 【カスタムメイド対応】	Win Vista Business モデル	1GB モデル	LAN (100BASE-TX)	FMVNU5G24	2007.7/上	164,000	【カスタムメイド標準構成】 CPU：インテル® プロセッサー A110（800MHz） キャッシュメモリ（CPU内蔵）：32KB命令+32KBデータ+512KB 液晶：5.6型TFTカラーLCD［1024×600ドット］（コンバーチブル型タッチパネル式） メモリ：標準512MB/1GB[DDR2 SDRAM/PC2-3200] HDD：標準20GB VRAM：Windows Vista™ 搭載モデル：最大224MB、 Windows® XP搭載モデル：最大128MB（いずれもメインメモリと共用） キーボード：Windows® 対応56キー ポインティングデバイス：スティックポイント コンパクトカードスロット：CF TYPE Ⅰ/Ⅱ×1スロット、 SDメモリーカードスロット：SDメモリーカードスロット×1 USB2.0×1ポート サウンド機能：チップセット内蔵+High Definition Audioコーデック（最大192kHz/24ビット〔再生時〕ステレオPCM同時録音再生機能、MIDI再生機能［OS標準］）、モノラルスピーカー内蔵 セキュリティ機能：セキュリティチップ、指紋センサー
		Win XP Pro モデル	512MB モデル		FMVNU5G13	済	144,000	
			1GB モデル		FMVNU5G14		164,000	

本文中の注については、P61の欄外を参照してください。

■ハードウェア一覧

項	品名	OS ※1	CPU	液晶	メモリ	HDD	CD/DVD ※2	Office 2007 ※3	保証拡張	型名	提供時期	希望小売価格(円、税別)	備考
													※1 基本的に各本体は標準プレインストールOSのみのサポートとなります。 標準プレインストールOSを変更して使用した場合は、運用上に制限がでる場合があります。 ※2 仕様については、下の表をご覧下さい。 ※3 Personal：Microsoft® Office Personal 2007 Personal with PowerPoint ：Microsoft® Office Personal with PowerPoint 2007 Professional：Microsoft® Office Professional 2007
FMV-LIFEBOOK（FMVバリューシリーズ）													
[A10]	FMV-A6240	Win Vista Business	インテル® Celeron® M プロセッサー 430 (1.73GHz)	15.4型 WXGA	512MB	40GB	コンボ	—	—	FMVXNAH51	済	オープン価格	CPU：インテル® Core™ 2 Duo プロセッサー T5500(1.66GHz)、 キャッシュメモリ(CPU内蔵)：(1次)32KB命令×2+32KBデータ×2、(2次)2MB または インテル® Celeron® M プロセッサー430（1.73GHz)、 キャッシュメモリ(CPU内蔵)：(1次)32KB命令+32KBデータ、(2次)1MB 液晶：15.4型ワイドTFTカラーLCD［1280×800ドット］ メモリ：標準512MBまたは1GB （Core™ 2 Duoモデル）最大4GB、DDR2 SDRAM/PC2-5300、 （Celeron®モデル）最大2GB、DDR2 SDRAM/PC2-5300（Celeron® M搭載モデルではPC2-4200相当の性能で動作します） HDD：40GBまたは80GB CD/DVD：DVD-ROM&CD-R/RWまたはスーパーマルチドライブ VRAM：（Vista、メインメモリ512MB搭載モデル）最大64MB、 （Vista、メインメモリ1GB搭載モデル）最大224MB、 （XP搭載モデル）最大128MB ※いずれもメインメモリと共用 キーボード：OADGキーボード（Windows® 対応87キー） ポインティングデバイス：フラットポイント Express Card™スロット：1スロット（ExpressCard/34.ExpressCard/54対応） PCカードスロット：TYPE Ⅰ/Ⅱ×1スロット、CardBus対応 USB2.0×3ポート、IEEE1394×1ポート、S端子（出力）×1、 SDメモリーカード/メモリスティック/xD-ピクチャーカードスロット×1スロット 通信機能：1000BASE-T/100BASE-TX/10BASE-T対応LAN サウンド機能：チップセット内蔵+High Definition Audioコーデック （最大192kHz/24ビット［再生時］ステレオPCM同時録音再生機能、 MIDI再生機能［OS標準］） ステレオスピーカー内蔵 セキュリティ機能：指紋センサー
									○	FMVXNCH51			
								Personal	—	FMVXNBH51			
									○	FMVXNDH51			
								Personal with PowerPoint	—	FMVXNEH51			
							スーパーマルチ	—	—	FMVXNAH52			
									○	FMVXNCH52			
								Personal	—	FMVXNBH52			
									○	FMVXNDH52			
								Personal with PowerPoint	—	FMVXNEH52			
						80GB	コンボ	—	—	FMVXNAH71			
									○	FMVXNCH71			
								Personal	—	FMVXNBH71			
									○	FMVXNDH71			
								Personal with PowerPoint	—	FMVXNEH71			
							スーパーマルチ	—	—	FMVXNAH72			
									○	FMVXNCH72			
								Personal	—	FMVXNBH72			
									○	FMVXNDH72			
								Personal with PowerPoint	—	FMVXNEH72			
					1GB		コンボ	—	—	FMVXNAH81			
									○	FMVXNCH81			
								Personal	—	FMVXNBH81			
									○	FMVXNDH81			
								Personal with PowerPoint	—	FMVXNEH81			
								Professional	—	FMVXNFH81			
							スーパーマルチ	Personal	—	FMVXNBH82			
									○	FMVXNDH82			
								Personal with PowerPoint	—	FMVXNEH82			
			インテル® Core™ 2 Duo プロセッサー T5500 (1.66GHz)		512MB	40GB	コンボ	—	—	FMVXNAG51			
									○	FMVXNCG51			
								Personal	—	FMVXNBG51			
									○	FMVXNDG51			
								Personal with PowerPoint	—	FMVXNEG51			
							スーパーマルチ	—	—	FMVXNAG52			
									○	FMVXNCG52			
								Personal	—	FMVXNBG52			
									○	FMVXNDG52			
								Personal with PowerPoint	—	FMVXNEG52			
						80GB	コンボ	—	—	FMVXNAG71			
									○	FMVXNCG71			
								Personal	—	FMVXNBG71			
									○	FMVXNDG71			
								Personal with PowerPoint	—	FMVXNEG71			
							スーパーマルチ	—	—	FMVXNAG72			
									○	FMVXNCG72			
								Personal	—	FMVXNBG72			
									○	FMVXNDG72			
								Personal with PowerPoint	—	FMVXNEG72			
					1GB		コンボ	—	—	FMVXNAG81			
									○	FMVXNCG81			
								Personal	—	FMVXNBG81			
									○	FMVXNDG81			
								Personal with PowerPoint	—	FMVXNEG81			
								Professional	—	FMVXNFG81			
							スーパーマルチ	Personal	—	FMVXNBG82			
									○	FMVXNDG82			
								Personal with PowerPoint	—	FMVXNEG82			

本文中の注については、P61の欄外を参照してください。

●FMVバリューシリーズ　CD/DVD仕様一覧

項目	内容
CD-ROM	CD読込24倍速
DVD-ROM&CD-R/RW	CD：読込最大24倍速、CD-R：読込最大24倍速、CD-RW：読込最大24倍速、DVD-ROM：読込最大8倍速、DVD-R：読込最大6倍速、DVD-R DL（2層）：読込最大4倍速、DVD-RW：読込最大4倍速、DVD+R：読込最大6倍速、DVD+R DL（2層）：読込最大4倍速、DVD+RW：読込最大4倍速、DVD-RAM：読込最大5倍速、CD-R：書込最大24倍速、CD-RW：書換最大10倍速、書込時バッファアンダーエラー防止機能付。 ライティングソフト「Roxio Easy Media Creator 9」。DVD再生ソフト「InterVideo WinDVD」が添付されます。
スーパーマルチドライブ	CD：読込最大24倍速、CD-R：読込最大24倍速、CD-RW：読込最大24倍速、DVD-ROM：読込最大8倍速、DVD-R：読込最大8倍速、DVD-R DL（2層）：読込最大4倍速、DVD-RW：読込最大6倍速、DVD+R：読込最大8倍速、DVD+R DL（2層）：読込最大4倍速、DVD+RW：読込最大8倍速、DVD-RAM：読込最大5倍速、CD-R：書込最大24倍速、CD-RW：書換最大10倍速、DVD-R：書込最大8倍速、DVD-RDL（2層）：書込最大4倍速、DVD-RW：書換最大6倍速、DVD+R：書込最大8倍速、DVD+R DL（2層）：書込最大4倍速、DVD+RW：書換最大8倍速、DVD-RAM：書換最大5倍速、書込時バッファアンダーエラー防止機能付。 ライティングソフト「Roxio Easy Media Creator 9」、DVD再生ソフト「InterVideo WinDVD」が添付されます。

■ハードウェア一覧

項	品名	OS ※1	CPU	液晶	メモリ	HDD	CD/DVD ※2	Office 2007 ※3	保証拡張	型名	提供時期	希望小売価格(円、税別)	備考
[A10]	FMV-A6240	Win Vista Home Basic	インテル® Celeron® M プロセッサー 430 (1.73GHz)	15.4型 WXGA	512MB	40GB	コンボ	—	—	FMVXNGH51	済	オープン価格	CPU：インテル® Core™ 2 Duo プロセッサー T5500(1.66GHz)、 キャッシュメモリ(CPU内蔵)：(1次)32KB命令×2+32KBデータ×2、(2次)2MB または インテル® Celeron® M プロセッサー 430(1.73GHz)、 キャッシュメモリ(CPU内蔵)：(1次)32KB命令+32KBデータ、(2次)1MB 液晶：15.4型ワイドTFTカラーLCD［1280×800ドット］ メモリ：標準512MBまたは1GB (Core™ 2 Duoモデル) 最大4GB、DDR2 SDRAM/PC2-5300、 (Celeron®モデル) 最大2GB、DDR2 SDRAM/PC2-5300 (Celeron® M搭載モデルではPC2-4200相当の性能で動作します) HDD：40GBまたは80GB CD/DVD：DVD-ROM&CD-R/RWまたはスーパーマルチドライブ VRAM：(Vista、メインメモリ512MB搭載モデル)最大64MB、 (Vista、メインメモリ1GB搭載モデル) 最大224MB、 (XP搭載モデル) 最大128MB ※いずれもメインメモリと共用 キーボード：OADGキーボード (Windows® 対応87キー) ポインティングデバイス：フラットポイント Express Card™スロット：1スロット (ExpressCard/34.ExpressCard/54対応) PCカードスロット：TYPE Ⅰ/Ⅱ×1スロット、CardBus対応 USB2.0×3ポート、IEEE1394×1ポート、S端子 (出力) ×1、SDメモリーカード/メモリスティック/xD-ピクチャーカードスロット×1スロット 通信機能：1000BASE-T/100BASE-TX/10BASE-T対応LAN サウンド機能：チップセット内蔵+High Definition Audioコーデック (最大192kHz/24ビット［再生時］ステレオPCM同時録音再生機能、MIDI再生機能［OS標準］) モノラルスピーカー内蔵 セキュリティ機能：指紋センサー
								Personal	—	FMVXNHH51			
		Win XP Professional	インテル® Celeron® M プロセッサー 430 (1.73GHz)		512MB	40GB		—	—	FMVXN0H51			
									○	FMVXN2H51			
								Personal	—	FMVXNNH51			
									○	FMVXNPH51			
								Personal with PowerPoint	—	FMVXNRH51			
							スーパーマルチ	—	—	FMVXN0H52			
									○	FMVXN2H52			
								Personal	—	FMVXNNH52			
									○	FMVXNPH52			
			インテル® Core™ 2 Duo プロセッサー T5500 (1.66GHz)				コンボ	—	—	FMVXN0G51			
									○	FMVXN2G51			
								Personal	—	FMVXNNG51			
									○	FMVXNPG51			
								Personal with PowerPoint	—	FMVXNRG51			
							スーパーマルチ	—	—	FMVXN0G52			
									○	FMVXN2G52			
								Personal	—	FMVXNNG52			
									○	FMVXNPG52			
[A11]	FMV-C6240	Win Vista Business	インテル® Celeron® M プロセッサー 430 (1.73GHz)	15型 XGA	512MB	40GB	CD-ROM	—	—	FMVXNAK50	済	オープン価格	CPU：インテル® Core™ Duo プロセッサー T5500 (1.66GHz)、 キャッシュメモリ(CPU内蔵)：(1次)32KB命令×2+32KBデータ×2、(2次)2MB または インテル® Celeron® M プロセッサー 430 (1.73GHz)、 キャッシュメモリ(CPU内蔵)：(1次)32KB命令+32KBデータ、(2次)1MB 液晶：15型TFTカラーLCD［1024×768ドット］ メモリ：標準256MBまたは512MBまたは1GB (Core™ 2 Duoモデル) 最大4GB、DDR2 SDRAM/PC2-5300、 (Celeron® モデル) 最大2GB、DDR2 SDRAM/PC2-5300 (Celeron® M搭載モデルではPC2-4200相当の性能で動作します) HDD：40GBまたは80GB CD/DVD：CD-ROMまたはDVD-ROM&CD-R/RWまたはスーパーマルチドライブ VRAM：(Vista、メインメモリ512MB搭載モデル)最大64MB、 (Vista、メインメモリ1GB搭載モデル) 最大224MB、 (XP搭載モデル) 最大128MB ※いずれもメインメモリと共用 FDD：3.5インチ、3モード (Vista搭載モデルでは2モードとなります) キーボード：OADGキーボード (Windows® 対応86キー) ポインティングデバイス：フラットポイント PCカードスロット：TYPE Ⅰ/Ⅱ×2スロットまたはTYPEⅢ×1スロット、CardBus対応 USB2.0×4ポート 通信機能：1000BASE-T/100BASE-TX/10BASE-T対応LAN サウンド機能：チップセット内蔵+High Definition Audioコーデック (最大192kHz/24ビット［再生時］ステレオPCM同時録音再生機能、MIDI再生機能［OS標準］) モノラルスピーカー内蔵 セキュリティ機能：指紋センサー
									○	FMVXNCK50			
								Personal	—	FMVXNBK50			
									○	FMVXNDK50			
								Personal with PowerPoint	—	FMVXNEK50			
							コンボ	—	—	FMVXNAK51			
									○	FMVXNCK51			
								Personal	—	FMVXNBK51			
									○	FMVXNDK51			
								Personal with PowerPoint	—	FMVXNEK51			
						80GB	CD-ROM	—	—	FMVXNAK70			
									○	FMVXNCK70			
								Personal	—	FMVXNBK70			
									○	FMVXNDK70			
								Personal with PowerPoint	—	FMVXNEK70			
							コンボ	—	—	FMVXNAK71			
									○	FMVXNCK71			
								Personal	—	FMVXNBK71			
									○	FMVXNDK71			
								Personal with PowerPoint	—	FMVXNEK71			
							スーパーマルチ	—	—	FMVXNAK72			
									○	FMVXNCK72			
								Personal	—	FMVXNBK72			
									○	FMVXNDK72			
								Personal with PowerPoint	—	FMVXNEK72			
					1GB		コンボ	—	—	FMVXNAK81			
									○	FMVXNCK81			
								Personal	—	FMVXNBK81			
									○	FMVXNDK81			
								Personal with PowerPoint	—	FMVXNEK81			
								Professional	—	FMVXNFK81			
							スーパーマルチ	Personal	—	FMVXNBK82			
									○	FMVXNDK82			
								Personal with PowerPoint	—	FMVXNEK82			

※1 基本的に各本体は標準プレインストールOSのみのサポートとなります。
標準プレインストールOSを変更して使用した場合は、運用上に制限がでる場合があります。
※2 仕様については、P55の表をご覧下さい。
※3 Personal：Microsoft® Office Personal 2007
Personal with PowerPoint：Microsoft® Office Personal with PowerPoint 2007
Professional：Microsoft® Office Professional 2007

本文中の注については、P61の欄外を参照してください。

■ハードウェア一覧

項	品名	OS ※1	CPU	液晶	メモリ	HDD	CD/DVD ※2	Office 2007 ※3	保証拡張	型名	提供時期	希望小売価格(円、税別)	備考
[A11]	FMV-C6240	Win Vista Business	インテル® Core™ 2 Duo プロセッサー T5500 (1.66GHz)	15型 XGA	512MB	40GB	コンボ	—	—	FMVXNAJ51	済	オープン価格	CPU：インテル® Core™ Duo プロセッサー T5500(1.66GHz)、 キャッシュメモリ(CPU内蔵)：(1次)32KB命令×2+32KBデータ×2、(2次)2MB または インテル® Celeron® M プロセッサー 430(1.73GHz)、 キャッシュメモリ(CPU内蔵)：(1次)32KB命令+32KBデータ、(2次)1MB 液晶：15型TFTカラーLCD［1024×768ドット］ メモリ：標準256MBまたは512MBまたは1GB (Core™ 2 Duoモデル) 最大4GB、DDR2 SDRAM/PC2-5300、 (Celeron®モデル) 最大2GB、DDR2 SDRAM/PC2-5300 (Celeron® M搭載モデルではPC2-4200相当の性能で動作します) HDD：40GBまたは80GB CD/DVD：CD-ROMまたはDVD-ROM&CD-R/RWまたはスーパーマルチドライブ VRAM：(Vista、メインメモリ512MB搭載モデル)最大64MB、 (Vista、メインメモリ1GB搭載モデル) 最大224MB、 (XP搭載モデル) 最大128MB ※いずれもメインメモリと共用 FDD：3.5インチ、3モード (Vista搭載モデルでは2モードとなります) キーボード：OADGキーボード (Windows® 対応86キー) ポインティングデバイス：フラットポイント PCカードスロット：TYPE Ⅰ/Ⅱ×2スロットまたはTYPE Ⅲ×1スロット、CardBus対応 USB2.0×4ポート 通信機能：1000BASE-T/100BASE-TX/10BASE-T対応LAN サウンド機能：チップセット内蔵+High Definition Audioコーデック (最大192kHz/24ビット［再生時］ステレオPCM同時録音再生機能、MIDI再生機能［OS標準］) モノラルスピーカー内蔵 セキュリティ機能：指紋センサー
									○	FMVXNCJ51			
								Personal	—	FMVXNBJ51			
									○	FMVXNDJ51			
								Personal with PowerPoint	—	FMVXNEJ51			
							スーパーマルチ	—	—	FMVXNAJ52			
									○	FMVXNCJ52			
								Personal	—	FMVXNBJ52			
									○	FMVXNDJ52			
								Personal with PowerPoint	—	FMVXNEJ52			
						80GB	コンボ	—	—	FMVXNAJ71			
									○	FMVXNCJ71			
								Personal	—	FMVXNBJ71			
									○	FMVXNDJ71			
								Personal with PowerPoint	—	FMVXNEJ71			
							スーパーマルチ	—	—	FMVXNAJ72			
									○	FMVXNCJ72			
								Personal	—	FMVXNBJ72			
									○	FMVXNDJ72			
								Personal with PowerPoint	—	FMVXNEJ72			
					1GB		コンボ	—	—	FMVXNAJ81			
									○	FMVXNCJ81			
								Personal	—	FMVXNBJ81			
									○	FMVXNDJ81			
								Personal with PowerPoint	—	FMVXNEJ81			
								Professional	—	FMVXNFJ81			
							スーパーマルチ	Personal	—	FMVXNBJ82			
									○	FMVXNDJ82			
								Personal with PowerPoint	—	FMVXNEJ82			
		Win Vista Home Basic	インテル® Celeron® M プロセッサー 430 (1.73GHz)		512MB	40GB	CD-ROM	—	—	FMVXNGK50			
								Personal	—	FMVXNHK50			
							コンボ	—	—	FMVXNGK51			
								Personal	—	FMVXNHK51			
		Win XP Professional	インテル® Celeron® M プロセッサー 430 (1.73GHz)		256MB	40GB	CD-ROM	—	—	FMVXN0K40			
									○	FMVXN2K40			
							コンボ		—	FMVXN0K41			
									○	FMVXN2K41			
					512MB		CD-ROM		—	FMVXN0K50			
									○	FMVXN2K50			
								Personal	—	FMVXNNK50			
									○	FMVXNPK50			
								Personal with PowerPoint	—	FMVXNRK50			
							コンボ	—	—	FMVXN0K51			
									○	FMVXN2K51			
								Personal	—	FMVXNNK51			
									○	FMVXNPK51			
								Personal with PowerPoint	—	FMVXNRK51			
							スーパーマルチ	—	—	FMVXN0K52			
									○	FMVXN2K52			
								Personal	—	FMVXNNK52			
									○	FMVXNPK52			
			インテル® Core™ 2 Duo プロセッサー T5500 (1.66GHz)				コンボ	—	—	FMVXN0J51			
									○	FMVXN2J51			
								Personal	—	FMVXNNJ51			
									○	FMVXNPJ51			
								Personal with PowerPoint	—	FMVXNRJ51			
							スーパーマルチ	—	—	FMVXN0J52			
									○	FMVXN2J52			
								Personal	—	FMVXNNJ52			
									○	FMVXNPJ52			

※1 基本的に各本体は標準プレインストールOSのみのサポートとなります。
標準プレインストールOSを変更して使用した場合は、運用上に制限がでる場合があります。
※2 仕様については、P55の表をご覧下さい。
※3 Personal：Microsoft® Office Personal 2007
Personal with PowerPoint：Microsoft® Office Personal with PowerPoint 2007
Professional：Microsoft® Office Professional 2007

本文中の注については、P61の欄外を参照してください。

■ハードウェア一覧

項	品　名		型　名	提供時期	希望小売価格（円、税別）	備　考 ※基本的に各本体は標準プレインストールOSのみのサポートとなります。 標準プレインストールOSを変更して使用した場合は、運用上に制限がでる場合があります。
FMV-BIBLO（オールインワンモデル）						
[A12]	オールインワン Win Vista™ Home Premiumモデル	FMV-BIBLO NX95W/D （Office Personal 2007モデル）	FMVNX95WD	済	オープン価格 [注2]	CPU：インテル® Core™ 2 Duo プロセッサー T7200（2GHz） キャッシュメモリ（CPU内蔵）：（1次）32KB命令×2+32KBデータ×2（2次）4MB 液晶：17型ワイドTFTカラーLCD（スーパーファインDX Ⅱ液晶）[1440×900ドット表示] メモリ：標準1GB［DDR2 SDRAM/PC2-5300］（最大4GB） HDD：400GB（200GB×2） VRAM：512MB（専用VRAMは256MB、HyperMemory™ に対応） ファイル装置：Blu-ray Discドライブ（BD-R：書込最大1倍速、BD-R DL：書込最大1倍速、BD-RE：書換最大1倍速、BD-RE DL：書換最大1倍速、DVD-RAM：書込/書換最大5倍速、DVD-ROM：読出最大8倍速、DVD-R：書込最大8倍速、DVD-R DL（2層）：書込最大2倍速、DVD-RW：書込/書換最大4倍速、DVD+R：書込最大8倍速、DVD+R DL（2層）：書込最大2.4倍速、DVD+RW：書込/書換最大4倍速、CD-ROM：読出最大24倍速、CD-R：書込最大8倍速、CD-RW：書込/書換最大10倍速、バッファアンダーランエラー防止機能） キーボード：OADGキーボード（Windows® 対応108キー［テンキー搭載］） ポインティングデバイス：フラットポイント（指紋センサーによりスクロール動作します） PCカードスロット：TYPE Ⅰ／Ⅱ×1スロット、CardBus対応 インタフェース：IEEE1394、S端子、光デジタルオーディオ出力端子、D1/D2端子、ダイレクトメモリースロット（SD/MS/xD対応）、ExpressCardスロット 通信機能：1000BASE-T/100BASE-TX/10BASE-T対応LAN、無線LAN（IEEE802.11a（J52/W52/W53）/b/g準拠） サウンド機能：チップセット内蔵+High Definition Audioコーデック（最大192kHz/24ビット［再生時］ステレオPCM同時録音再生機能、MIDI再生機能［OS標準］）、ステレオスピーカー内蔵、サブ・ウーファー内蔵 その他：ワンタッチボタン、TVチューナー内蔵（地上デジタル/地上アナログ）、指紋センサー 添付品：USBマウス（光学式）、リモコン アプリケーション：Microsoft® Office Personal 2007 [注4] [注5]
[A13]	オールインワン Win Vista™ Home Premiumモデル	FMV-BIBLO NX70W/D （Office Personal 2007モデル）	FMVNX70WD	済	オープン価格 [注2]	CPU：インテル® Celeron® M プロセッサー 440（1.86GHz） キャッシュメモリ（CPU内蔵）：（1次）32KB命令+32KBデータ（2次）1MB 液晶：17型ワイドTFTカラーLCD（スーパーファインDX Ⅱ液晶）[1440×900ドット表示] メモリ：標準1GB［DDR2 SDRAM/PC2-4200］（最大4GB） HDD：120GB VRAM：320MB（専用VRAMは64MB、HyperMemory™対応） ファイル装置：スーパーマルチドライブ（DVD-RAM：書込/書換最大5倍速、DVD-ROM：読出最大8倍速、DVD-R：書込最大8倍速、DVD-R DL（2層）：書込最大4倍速、DVD-RW：書込/書換最大6倍速、DVD+R：書込最大8倍速、DVD+R DL（2層）：書込最大4倍速、DVD+RW：書込/書換最大8倍速、CD-ROM：読出最大24倍速、CD-R：書込最大24倍速、CD-RW：書込/書換最大10倍速、バッファアンダーランエラー防止機能） キーボード：OADGキーボード（Windows® 対応108キー［テンキー搭載］） ポインティングデバイス：フラットポイント（指紋センサーによりスクロール動作します） PCカードスロット：TYPE Ⅰ／Ⅱ×1スロット、CardBus対応 インタフェース：IEEE1394、S端子、光デジタルオーディオ出力端子、D1/D2端子、ダイレクトメモリースロット（SD/MS/xD対応）、ExpressCardスロット 通信機能：1000BASE-T/100BASE-TX/10BASE-T対応LAN、無線LAN（IEEE802.11a（J52/W52/W53）/b/g準拠） サウンド機能：チップセット内蔵+High Definition Audioコーデック（最大192kHz/24ビット［再生時］ステレオPCM同時録音再生機能、MIDI再生機能［OS標準］）、ステレオスピーカー内蔵、サブ・ウーファー内蔵 その他：ワンタッチボタン、TVチューナー内蔵（地上デジタル/地上アナログ）、指紋センサー 添付品：USBマウス（光学式）、リモコン アプリケーション：Microsoft® Office Personal 2007 [注4] [注5]
[A14]	オールインワン Win Vista™ Home Premiumモデル	FMV-BIBLO NF75W/V （Office Personal 2007モデル）	FMVNF75WV	済	オープン価格 [注2]	CPU：インテル® Core™ 2 Duo プロセッサー T7100（1.80GHz） キャッシュメモリ（CPU内蔵）：（1次）32KB命令×2+32KBデータ×2（2次）2MB 液晶：15.4型ワイドTFTカラーLCD（スーパーファインDXⅡ液晶 超高輝度対応）[1280×800ドット表示] メモリ：標準1GB（512MB×2）[DDR SDRAM/PC2-5300]（最大4GB） HDD：120GB VRAM：最大256MB ファイル装置：スーパーマルチドライブ（DVD-RAM：書込/書換最大5倍速、DVD-ROM：読出最大8倍速、DVD-R：書込最大8倍速、DVD-R DL（2層）：書込最大4倍速、DVD-RW：書込/書換最大6倍速、DVD+R：書込最大8倍速、DVD+R DL（2層）：書込最大4倍速、DVD+RW：書込/書換最大8倍速、CD-ROM：読出最大24倍速、CD-R：書込最大24倍速、CD-RW：書込/書換最大10倍速、バッファアンダーランエラー防止機能） キーボード：OADGキーボード（Windows® 対応87キー） ポインティングデバイス：フラットポイント・デジタイザ（指紋センサーによりスクロール動作します） PCカードスロット：TYPE Ⅰ／Ⅱ×1スロット、CardBus対応 インタフェース：IEEE1394、S端子、ダイレクトメモリースロット（SD/MS/xD対応）、ExpressCardスロット 通信機能：1000BASE-T/100BASE-TX/10BASE-T対応LAN）、無線LAN（IEEE802.11a（J52/W52/W53）/b/g準拠） サウンド機能：チップセット内蔵+High Definition Audioコーデック（最大192kHz/24ビット［再生時］ステレオPCM同時録音再生機能、MIDI再生機能［OS標準］）、ステレオスピーカー内蔵 その他：ワンタッチボタン、TVチューナー内蔵（ワンセグ）、指紋センサー 添付品：USBマウス（光学式）、デジタイザ用ペン アプリケーション：Microsoft® Office Personal 2007 [注4] [注5]

本文中の注については、P61の欄外を参照してください。

■ハードウェア一覧

項	品名		型名	提供時期	希望小売価格（円、税別）	備考 ※基本的に各本体は標準プレインストールOSのみのサポートとなります。 標準プレインストールOSを変更して使用した場合は、運用上に制限がでる場合があります。
[A15]	オールインワン Win Vista™ Home Premiumモデル	FMV-BIBLO NF70W (Office Personal 2007モデル)	FMVNF70W	済	オープン価格 [注2]	CPU：インテル® Core™ 2 Duo プロセッサー T5500（1.66GHz） キャッシュメモリ(CPU内蔵)：(1次)32KB命令×2+32KBデータ×2（2次)2MB 液晶：15.4型ワイドTFTカラーLCD(スーパーファインDXⅡ液晶 超高輝度対応)[1280×800ドット表示] メモリ：標準1GB（512MB×2)[DDR SDRAM/PC2-5300](最大4GB) HDD：120GB VRAM：最大224MB(メインメモリと共用) ファイル装置：スーパーマルチドライブ(DVD-RAM：書込/書換最大5倍速、DVD-ROM：読出最大8倍速、DVD-R：書込最大8倍速、 DVD-R DL(2層)：書込最大4倍速、DVD-RW：書込/書換最大6倍速、DVD+R：書込最大8倍速、 DVD+R DL(2層)：書込最大4倍速、DVD+RW：書込/書換最大8倍速、CD-ROM：読出最大24倍速、 CD-R：書込最大24倍速、CD-RW：書込/書換最大10倍速、バッファアンダーランエラー防止機能) キーボード：OADGキーボード(Windows® 対応87キー) ポインティングデバイス：フラットポイント（指紋センサーによりスクロール動作します） PCカードスロット：TYPE Ⅰ／Ⅱ×1スロット、CardBus対応 インタフェース：IEEE1394、S端子、ダイレクトメモリースロット(SD/MS/xD対応)、ExpressCardスロット 通信機能：1000BASE-T/100BASE-TX/10BASE-T対応LAN)、 無線LAN(IEEE802.11a（J52/W52/W53）/b/g準拠) サウンド機能：チップセット内蔵+High Definition Audioコーデック(最大192kHz/24ビット[再生時]ステレオPCM同時録音再生機能、 MIDI再生機能[OS標準])、ステレオスピーカー内蔵 その他：ワンタッチボタン、指紋センサー 添付品：USBマウス(光学式) アプリケーション：Microsoft® Office Personal 2007 [注4]
[A16]	オールインワン Win Vista™ Home Premiumモデル	FMV-BIBLO NF50W/V (Office Personal 2007モデル)	FMVNF50WV	済	オープン価格 [注2]	CPU：インテル® Celeron® M プロセッサー 430（1.73GHz） キャッシュメモリ(CPU内蔵)：(1次)32KB命令+32KBデータ（2次)1MB 液晶：15.4型ワイドTFTカラーLCD(スーパーファインDXⅡ液晶 超高輝度対応)[1280×800ドット表示] メモリ：標準1GB（512MB×2)[DDR SDRAM/PC2-4200](最大2GB) HDD：120GB VRAM：最大224MB（メインメモリと共用） ファイル装置：スーパーマルチドライブ(DVD-RAM：書込/書換最大5倍速、DVD-ROM：読出最大8倍速、DVD-R：書込最大8倍速、 DVD-R DL(2層)：書込最大4倍速、DVD-RW：書込/書換最大6倍速、DVD+R：書込最大8倍速、 DVD+R DL(2層)：書込最大4倍速、DVD+RW：書込/書換最大8倍速、CD-ROM：読出最大24倍速、 CD-R：書込最大24倍速、CD-RW：書込/書換最大10倍速、バッファアンダーランエラー防止機能) キーボード：OADGキーボード(Windows® 対応87キー) ポインティングデバイス：フラットポイント（指紋センサーによりスクロール動作します） PCカードスロット：TYPE Ⅰ／Ⅱ×1スロット、CardBus対応 インタフェース：IEEE1394、S端子、ダイレクトメモリースロット(SD/MS/xD対応)、ExpressCardスロット 通信機能：1000BASE-T/100BASE-TX/10BASE-T対応LAN、無線LAN(IEEE802.11b/g準拠) サウンド機能：チップセット内蔵+High Definition Audioコーデック(最大192KHz/24ビット[再生時]ステレオPCM同時録音再生機能、 MIDI再生機能[OS標準])、ステレオスピーカー内蔵 その他：ワンタッチボタン、TVチューナー内蔵（ワンセグ)、指紋センサー 添付品：USBマウス(光学式) アプリケーション：Microsoft® Office Personal 2007 [注4][注5]
[A17]	オールインワン Win Vista™ Home Premiumモデル	FMV-BIBLO NF50W (Office Personal 2007モデル)	FMVNF50W	済	オープン価格 [注2]	CPU：インテル® Celeron® M プロセッサー 430（1.73GHz） キャッシュメモリ(CPU内蔵)：(1次)32KB命令+32KBデータ（2次)1MB 液晶：15.4型ワイドTFTカラーLCD(スーパーファイン液晶)[1280×800ドット表示] メモリ：標準1GB（512MB×2）[DDR SDRAM/PC2-4200](最大2GB) HDD：120GB VRAM：最大224MB（メインメモリと共用） ファイル装置：スーパーマルチドライブ(DVD-RAM：書込/書換最大5倍速、DVD-ROM：読出最大8倍速、DVD-R：書込最大8倍速、 DVD-R DL(2層)：書込最大4倍速、DVD-RW：書込/書換最大6倍速、DVD+R：書込最大8倍速、 DVD+R DL(2層)：書込最大4倍速、DVD+RW：書込/書換最大8倍速、CD-ROM：読出最大24倍速、 CD-R：書込最大24倍速、CD-RW：書込/書換最大10倍速、バッファアンダーランエラー防止機能) キーボード：OADGキーボード(Windows® 対応87キー) ポインティングデバイス：フラットポイント(指紋センサーによりスクロール動作します) PCカードスロット：TYPE Ⅰ／Ⅱ×1スロット、CardBus対応 インタフェース：IEEE1394、S端子、ダイレクトメモリースロット(SD/MS/xD対応)、ExpressCardスロット 通信機能：1000BASE-T/100BASE-TX/10BASE-T対応LAN、無線LAN(IEEE802.11b/g準拠) サウンド機能：チップセット内蔵+High Definition Audioコーデック(最大192kHz/24ビット[再生時]ステレオPCM同時録音再生機能、 MIDI再生機能[OS標準])、ステレオスピーカー内蔵 その他：ワンタッチボタン、指紋センサー 添付品：USBマウス(光学式) アプリケーション：Microsoft® Office Personal 2007 [注4]
[A18]	オールインワン Win Vista™ Home Basicモデル	FMV-BIBLO NF40W (Office Personal 2007モデル)	FMVNF40W	済	オープン価格 [注2]	CPU：インテル® Celeron® M プロセッサー 430（1.73GHz） キャッシュメモリ(CPU内蔵)：(1次)32KB命令+32KBデータ（2次)1MB 液晶：15.4型ワイドTFTカラーLCD(スーパーファイン液晶)[1280×800ドット表示] メモリ：標準1GB[DDR SDRAM/PC2-4200](最大2GB) HDD：80GB VRAM：最大224MB（メインメモリと共用） ファイル装置：スーパーマルチドライブ(DVD-RAM：書込/書換最大5倍速、DVD-ROM：読出最大8倍速、DVD-R：書込最大8倍速、 DVD-R DL(2層)：書込最大4倍速、DVD-RW：書込/書換最大6倍速、DVD+R：書込最大8倍速、 DVD+R DL(2層)：書込最大4倍速、DVD+RW：書込/書換最大8倍速、CD-ROM：読出最大24倍速、 CD-R：書込最大24倍速、CD-RW：書込/書換最大10倍速、バッファアンダーランエラー防止機能) キーボード：OADGキーボード(Windows® 対応87キー) ポインティングデバイス：フラットポイント（指紋センサーによりスクロール動作します） PCカードスロット：TYPE Ⅰ／Ⅱ×1スロット、CardBus対応 インタフェース：IEEE1394、S端子、ダイレクトメモリースロット(SD/MS/xD対応)、ExpressCardスロット 通信機能：1000BASE-T/100BASE-TX/10BASE-T対応LAN、無線LAN(IEEE802.11b/g準拠) サウンド機能：チップセット内蔵+High Definition Audioコーデック(最大192KHz/24ビット[再生時]ステレオPCM同時録音再生機能、 MIDI再生機能[OS標準])、ステレオスピーカー内蔵 その他：ワンタッチボタン、指紋センサー 添付品：USBマウス(光学式) アプリケーション：Microsoft® Office Personal 2007 [注4]

本文中の注については、P61の欄外を参照してください。

■ハードウェア一覧

項	品名		型名	提供時期	希望小売価格（円、税別）	備考 ※基本的に各本体は標準プレインストールOSのみのサポートとなります。 標準プレインストールOSを変更して使用した場合は、運用上に制限がでる場合があります。
[A19]	オールインワン Win Vista™ Home Premiumモデル	FMV-BIBLO MG70W/V (Office Personal 2007モデル)	FMVMG70WV	済	オープン価格 [注2]	CPU：インテル® Core™ 2 Duo プロセッサー T7100（1.80GHz） キャッシュメモリ(CPU内蔵)：（1次）32KB命令×2+32KBデータ×2（2次）2MB 液晶：13.3型ワイドTFTカラーLCD(スーパーファイン液晶)[1280×800ドット表示] メモリ：標準512MB[DDR2 SDRAM/PC2-4200](最大2GB) HDD：120GB VRAM：最大256MB ファイル装置：スーパーマルチドライブ(DVD-RAM：書込/書換最大5倍速、DVD-ROM：読出最大8倍速、DVD-R：書込最大8倍速、 DVD-R DL(2層)：書込最大4倍速、DVD-RW：書換最大6倍速、DVD+R：書込最大8倍速、 DVD+R DL(2層)：書込最大4倍速、DVD+RW：書込/書換最大8倍速、CD-ROM：読出最大24倍速、 CD-R：書込最大24倍速、CD-RW：書込書換最大10倍速、バッファアンダーランエラー防止機能) キーボード：OADGキーボード(Windows® 対応86キー) ポインティングデバイス：フラットポイント(指紋センサーによりスクロール動作します) PCカードスロット：TYPE Ⅰ／Ⅱ×1スロット、CardBus対応 インタフェース：IEEE1394、ビデオ出力(専用ミニS端子)、ダイレクトメモリースロット(SD/MS/xD対応) 通信機能：1000BASE-T/100BASE-TX/10BASE-T対応LAN、最大56Kbpsモデム(V.92対応) 無線LAN(IEEE802.11a(J52/W52/W53)/b/g準拠)、Bluetooth® サウンド機能：チップセット内蔵+High Definition Audioコーデック(最大192kHz/24ビット[再生時]ステレオPCM同時録音再生機能、 MIDI再生機能[OS標準])、ステレオスピーカー内蔵 その他：指紋センサー、TVチューナー内蔵（ワンセグ）、HDDプロテクション、ワンタッチボタン 添付品：ヘッドホンアンテナ アプリケーション：Microsoft® Office Personal 2007 [注4] [注5]
[A20]	オールインワン Win Vista™ Home Premiumモデル	FMV-BIBLO MG70W (Office Personal 2007モデル)	FMVMG70W	済	オープン価格 [注2]	CPU：インテル® Core™ 2 Duo プロセッサー T7100（1.80GHz） キャッシュメモリ(CPU内蔵)：（1次）32KB命令×2+32KBデータ×2（2次）2MB 液晶：13.3型ワイドTFTカラーLCD(スーパーファイン液晶)[1280×800ドット表示] メモリ：標準1GB（512MB×2）[DDR2 SDRAM/PC2-5300](最大4GB) HDD：120GB VRAM：最大256MB ファイル装置：スーパーマルチドライブ(DVD-RAM：書込/書換最大5倍速、DVD-ROM：読出最大8倍速、DVD-R：書込最大8倍速、 DVD-R DL(2層)：書込最大4倍速、DVD-RW：書込/書換最大6倍速、DVD+R：書込最大8倍速、 DVD+R DL(2層)：書込最大4倍速、DVD+RW：書込/書換最大8倍速、CD-ROM：読出最大24倍速、 CD-R：書込最大24倍速、CD-RW：書込/書換最大10倍速、バッファアンダーランエラー防止機能) キーボード：OADGキーボード(Windows® 対応86キー) ポインティングデバイス：フラットポイント（指紋センサーによりスクロール動作します） PCカードスロット：TYPE Ⅰ／Ⅱ×1スロット、CardBus対応 インタフェース：IEEE1394、ビデオ出力(専用ミニS端子)、ダイレクトメモリースロット(SD/MS/xD対応) 通信機能：1000BASE-T/100BASE-TX/10BASE-T対応LAN、最大56Kbpsモデム(V.92対応)、 無線LAN(IEEE802.11a（J52/W52/W53）/b/g準拠) サウンド機能：チップセット内蔵+High Definition Audioコーデック(最大192kHz/24ビット[再生時]ステレオPCM同時録音再生機能、 MIDI再生機能[OS標準])、ステレオスピーカー内蔵 その他：指紋センサー、HDDプロテクション、ワンタッチボタン アプリケーション：Microsoft® Office Personal 2007 [注4]
[A21]	オールインワン Win Vista™ Home Premiumモデル	FMV-BIBLO MG50W (Office Personal 2007モデル)	FMVMG50W	済	オープン価格 [注2]	CPU：インテル® Celeron® M プロセッサー 430（1.73GHz） キャッシュメモリ(CPU内蔵)：(1次)32KB命令+32KBデータ（2次）1MB 液晶：13.3型TFTカラーLCD(スーパーファイン液晶)[1024×768ドット表示] メモリ：1GB（512MB×2）[DDR2 SDRAM/PC2-4200](最大2GB) HDD：120GB VRAM：最大224MB(メインメモリと共用) ファイル装置：スーパーマルチドライブ(DVD-RAM：書込/書換最大5倍速、DVD-ROM：読出最大8倍速、DVD-R：書込最大8倍速、 DVD-R DL(2層)：書込最大4倍速、DVD-RW：書換最大6倍速、DVD+R：書込最大8倍速、 DVD+R DL(2層)：書込最大4倍速、DVD+RW：書込/書換最大8倍速、CD-ROM：読出最大24倍速、 CD-R：書込最大24倍速、CD-RW：書込書換最大10倍速、バッファアンダーランエラー防止機能) キーボード：OADGキーボード(Windows® 対応86キー) ポインティングデバイス：フラットポイント(指紋センサーによりスクロール動作します) PCカードスロット：TYPE Ⅰ／Ⅱ×1スロット、CardBus対応 インタフェース：IEEE1394、ビデオ出力(専用ミニS端子)、ダイレクトメモリースロット(SD/MS/xD対応) 通信機能：1000BASE-T/100BASE-TX/10BASE-T対応LAN、最大56Kbpsモデム(V.92対応) 無線LAN(IEEE802.11b/g準拠) サウンド機能：チップセット内蔵+High Definition Audioコーデック(最大192kHz/24ビット[再生時]ステレオPCM同時録音再生機能、 MIDI再生機能[OS標準])、ステレオスピーカー内蔵 その他：指紋センサー、ワンタッチボタン、HDDプロテクション アプリケーション：Microsoft® Office Personal 2007 [注4]
[A22]	オールインワン Win Vista™ Home Premiumモデル	FMV-BIBLO LOOX T70W (Office Personal 2007モデル)	FMVLT70W	済	オープン価格 [注2]	CPU：インテル® Core™ Duo プロセッサー超低電圧版 U2500（1.20GHz） キャッシュメモリ(CPU内蔵)：(1次)32KB命令×2+32KBデータ×2（2次）2MB 液晶：10.6型ワイドTFTカラーLCD(スーパーファイン液晶)[1280×768ドット表示] メモリ：標準1GB[DDR2 SDRAM/PC2-4200](最大2GB) HDD：80GB VRAM：最大224MB(メインメモリと共用) ファイル装置：スーパーマルチドライブ(DVD-RAM：書込/書換最大3倍速、DVD-ROM：読出最大8倍速、DVD-R：書込最大8倍速、 DVD-R DL(2層)：書込最大2倍速、DVD-RW：書込/書換最大4倍速、DVD+R：書込最大8倍速、 DVD+R DL(2層)：書込最大2.4倍速、DVD+RW：書込/書換最大4倍速、CD-RO：M読出最大24倍速、 CD-R：書込最大24倍速、CD-RW：書込書換最大10倍速、バッファアンダーランエラー防止機能) キーボード：OADGキーボード(Windows® 対応86キー) ポインティングデバイス：フラットポイント(指紋センサーによりスクロール動作します) PCカードスロット：TYPE Ⅰ／Ⅱ×1スロット、CardBus対応 インタフェース：IEEE1394、ダイレクトメモリースロット(SD/MS/xD対応) 通信機能：1000BASE-T/100BASE-TX/10BASE-T対応LAN、最大56kbpsモデム(V.92対応)、 無線LAN(IEEE802.11a（J52/W52/W53）/b/g準拠)、Bluetooth® サウンド機能：チップセット内蔵+High Definition Audioコーデック(最大192kHz/24ビット[再生時]ステレオPCM同時録音再生機能、 MIDI再生機能[OS標準])、ステレオスピーカー内蔵、Webカメラ/デジタルマイク内蔵 その他：指紋センサー、HDDプロテクション アプリケーション：Microsoft® Office Personal 2007 [注4]

本文中の注については、P61の欄外を参照してください。

■ハードウェア一覧

項	品名		型名	提供時期	希望小売価格（円、税別）	備考 ※基本的に各本体は標準プレインストールOSのみのサポートとなります。 標準プレインストールOSを変更して使用した場合は、運用上に制限がでる場合があります。
[A23]	オールインワン Win Vista™ Home Premiumモデル	FMV-BIBLO LOOX T50W/V (Office Personal 2007モデル)	FMVLT50WV	済	オープン価格 [注2]	CPU：インテル® Celeron® M プロセッサー超低電圧版 443（1.20GHz） キャッシュメモリ(CPU内蔵)：(1次) 32KB命令+32KBデータ (2次) 1MB 液晶：10.6型ワイドTFTカラーLCD(スーパーファイン液晶)[1280×768ドット表示] メモリ：標準1GB[DDR SDRAM/PC2-4200](最大2GB) HDD：60GB VRAM：最大224MB(メインメモリと共用) ファイル装置：スーパーマルチドライブ(DVD-RAM：書込/書換最大3倍速、DVD-ROM：読出最大8倍速、DVD-R：書込最大8倍速、DVD-R DL(2層)：書込最大2倍速、DVD-RW：書込/書換最大4倍速、DVD+R：書込最大8倍速、DVD+R DL(2層)：書込最大2.4倍速、DVD+RW：書込/書換最大4倍速、CD-ROM：読出最大24倍速、CD-R：書込最大24倍速、CD-RW：書込書換最大10倍速、バッファアンダーランエラー防止機能) キーボード：OADGキーボード(Windows® 対応86キー) ポインティングデバイス：フラットポイント(指紋センサーによりスクロール動作します) PCカードスロット：TYPE Ⅰ／Ⅱ×1スロット、CardBus対応 インタフェース：IEEE1394、ダイレクトメモリースロット(SD/MS/xD対応) 通信機能：1000BASE-T/100BASE-TX/10BASE-T対応LAN、最大56kbpsモデム(V.92対応)、無線LAN(IEEE802.11a (J52/W52/W53) /b/g準拠)、Bluetooth® サウンド機能：チップセット内蔵+High Definition Audioコーデック(最大192kHz/24ビット[再生時]ステレオPCM同時録音再生機能、MIDI再生機能[OS標準])、ステレオスピーカー内蔵、Webカメラ/デジタルマイク内蔵 その他：指紋センサー、TVチューナー内蔵 (ワンセグ)、HDDプロテクション 添付品：ヘッドホン アプリケーション：Microsoft® Office Personal 2007 [注4] [注5]
[A24]	オールインワン Win Vista™ Home Premiumモデル	FMV-BIBLO LOOX T50W (Office Personal 2007モデル)	FMVLT50W	済	オープン価格 [注2]	CPU：インテル® Celeron® M プロセッサー超低電圧版 443 (1.20GHz) キャッシュメモリ(CPU内蔵)：(1次) 32KB命令+32KBデータ (2次) 1MB 液晶：10.6型ワイドTFTカラーLCD(スーパーファイン液晶)[1280×768ドット表示] メモリ：標準1GB[DDR2 SDRAM/PC2-4200](最大2GB) HDD：60GB VRAM：最大224MB(メインメモリと共用) ファイル装置：スーパーマルチドライブ(DVD-RAM：書込/書換最大3倍速、DVD-ROM：読出最大8倍速、DVD-R：書込最大8倍速、DVD-R DL(2層)：書込最大2倍速、DVD-RW：書込/書換最大4倍速、DVD+R：書込最大8倍速、DVD+R DL(2層)：書込最大2.4倍速、DVD+RW：書込/書換最大4倍速、CD-ROM：読出最大24倍速、CD-R：書込最大24倍速、CD-RW：書込書換最大10倍速、バッファアンダーランエラー防止機能) キーボード：OADGキーボード(Windows® 対応86キー) ポインティングデバイス：フラットポイント(指紋センサーによりスクロール動作します) PCカードスロット：TYPE Ⅰ／Ⅱ×1スロット、CardBus対応 インタフェース：IEEE1394、ダイレクトメモリースロット(SD/MS/xD対応) 通信機能：1000BASE-T/100BASE-TX/10BASE-T対応LAN、無線LAN(IEEE802.11a (J52/W52/W53) /b/g準拠) サウンド機能：チップセット内蔵+High Definition Audioコーデック(最大192kHz/24ビット[再生時]ステレオPCM同時録音再生機能、MIDI再生機能[OS標準])、ステレオスピーカー内蔵 その他：指紋センサー、HDDプロテクション アプリケーション：Microsoft® Office Personal 2007 [注4]

[Win Vista™ Home Premiumモデル　：Microsoft® Windows Vista™ Home Premiumプレインストール]
[Win Vista™ Home Basicモデル　：Microsoft® Windows Vista™ Home Basicプレインストール]

[注1]　上記のモデルは各機種の「標準構成モデル」です。カスタムメイドにより追加／変更／添付の選択が可能です。
詳細につきましては各シリーズの「カスタムメイドについて」と「本体・カスタムメイド型名・価格一覧」をご覧ください。
[注2]　オープン価格の商品は希望小売価格を定めておりません。
[注3]　・FMV-LIFEBOOK H、E、C、S、Aシリーズでは、OSおよびプレインストールアプリケーションのバックアップはCD-ROMで添付されます。リカバリ時にCD-ROMドライブが必要になります。
・FMV-LIFEBOOK B、Qシリーズでは、OSおよびプレインストールアプリケーションのバックアップはDVD-ROMで添付されます。FMV-LIFEBOOK B、Qシリーズでは、リカバリ実行時に別売のスーパーマルチドライブユニット[FMV-NSM52]またはDVD-ROM&CD-R/RWドライブユニット[FMV-NCB53]が必要になります。
[注4]　内蔵無線LANは日本以外の国、または地域ではご使用になれません。また、海外サポートプログラム対象地域であっても各国の法令・規制により使用が制限される場合があります。
[注5]　内蔵のテレビチューナーは日本国内専用ですので、アンテナ入力端子にアンテナを接続しないでください。

■ハードウェア一覧

●：適用可　×：適用不可　－：無関係

項	品名	型名	提供時期	適応機種 FMV-LIFEBOOK H*1シリーズ	適応機種 FMV-LIFEBOOK S*4シリーズ	適応機種 FMV-LIFEBOOK E*2シリーズ B*5シリーズ	適応機種 FMV-LIFEBOOK U*12シリーズ	適応機種 FMV-LIFEBOOK C*3シリーズ Q*6シリーズ	適応機種 FMV-LIFEBOOK (FMV-バリューシリーズ) A*7シリーズ C*3シリーズ	適応機種 FMV-BIBLO NX*8シリーズ NF*9シリーズ	適応機種 FMV-BIBLO MG*10シリーズ LOOX T*11シリーズ	※ 適応OS Win Vista Business	※ 適応OS Win Vista Home Basic/Premium	※ 適応OS Win XP Pro	※ 適応OS Win XP Home	希望小売価格（円、税別）	備考
																	＊1 ：H8240 ＊2 ：E8240、E8140 ＊3 ：C8240、C6240 ＊4 ：S8245、S8340、S8240 ＊5 ：B8240 ＊6 ：Q8240 ＊7 ：A6240 ＊8 ：BIBLO NX95W/D、NX70W/D ＊9 ：BIBLO NF75W/V、NF70W、NF50W/V、NF50W、NF40W ＊10：BIBLO MG70W/V、MG70W、MG50W ＊11：BIBLO LOOX T70W、T50W/V、T50W ＊12：U8240 ※サポートOSについては、下記をご覧ください。
B：メモリ																	
[B1]	拡張RAMモジュール-2GB (DDR2 SDRAM/PC2-5300)	FMVNM2GJ3	済	●※1	●※2	×	×	×	●※3	－	－	－	－	280,000	拡張RAMモジュール-2GB、DDR2 SDRAM、PC2-5300対応。 ※1：H8240、E8240のみ対応。 ※2：S8340のみ対応。 ※3：MG70W/V、MG70Wのみ対応。
[B2]	拡張RAMモジュール-1GB (DDR2 SDRAM/PC2-5300)	FMVNM1GJ3	済	●※1	●※2	×	×	×	●※3	－	－	－	－	140,000	拡張RAMモジュール-1GB、DDR2 SDRAM、PC2-5300対応。 ※1：H8240、E8240のみ対応。 ※2：S8340のみ対応。 ※3：MG70W/V、MG70Wのみ対応。
[B3]	拡張RAMモジュール-512MB (DDR2 SDRAM/PC2-5300)	FMVNM51J3	済	●※1	●※2	×	×	×	●※3	－	－	－	－	24,000	拡張RAMモジュール-512MB、DDR2 SDRAM、PC2-5300対応。 ※1：H8240、E8240のみ対応。 ※2：S8340のみ対応。 ※3：MG70W/V、MG70Wのみ対応。
[B4]	拡張RAMモジュール-2GB (DDR2 SDRAM/PC2-5300)	FMVNM2GJ1	済	●※1※5	●※1※2※3	×	●※6	×	●※4	－	－	－	－	280,000	拡張RAMモジュール-2GB、DDR2 SDRAM、PC2-5300対応。 ※1：Core® 2 Duo搭載モデルのみ対応。 ※2：S8245、S8240、B8240のみ対応。 ※3：PC2-4200（B8240）相当の性能で動作します。 ※4：LOOX Tのみ対応。LOOX TではPC2-4200相当の性能で動作します。 ※5：C8240のみ対応。 ※6：C6240のみ対応。
[B5]	拡張RAMモジュール-1GB (DDR2 SDRAM/PC2-5300)	FMVNM1GJ1	済	●※4※5	●※1※2※4	×	●※6※4	×	●※3	－	－	－	－	140,000	拡張RAMモジュール-1GB、DDR2 SDRAM、PC2-5300対応。 ※1：S8245、S8240、B8240のみ対応 ※2：PC2-4200（B8240）相当の性能で動作します。 ※3：MG50W、LOOX Tのみ対応。MG50W、LOOX TではPC2-4200相当の性能で動作します。 ※4：Celeron® 搭載モデルではPC2-4200相当の性能で動作します。 ※5：C8240のみ対応。 ※6：C6240のみ対応。
[B6]	拡張RAMモジュール-512MB (DDR2 SDRAM/PC2-5300)	FMVNM51J1	済	●※4※5	●※1※2※4	×	●※6※4	×	●※3	－	－	－	－	24,000	拡張RAMモジュール-512MB、DDR2 SDRAM、PC2-5300対応。 ※1：S8245、S8240、B8240のみ対応 ※2：PC2-4200（B8240）相当の性能で動作します。 ※3：MG50W、LOOX Tのみ対応。MG50W、LOOX TではPC2-4200相当の性能で動作します。 ※4：Celeron® 搭載モデルではPC2-4200相当の性能で動作します。 ※5：C8240のみ対応。 ※6：C6240のみ対応。
[B7]	拡張RAMモジュール-256MB (DDR2 SDRAM/PC2-5300)	FMVNM25J1	済	●※4※5	●※1※2※4	×	●※6※4	×	×	－	－	－	－	12,000	拡張RAMモジュール-256MB、DDR2 SDRAM、PC2-5300対応。 ※1：S8245、S8240、B8240のみ対応 ※2：PC2-4200（B8240）相当の性能で動作します。 ※4：Celeron® 搭載モデルではPC2-4200相当の性能で動作します。 ※5：C8240のみ対応。 ※6：C6240のみ対応。
[B8]	拡張RAMモジュール-2GB (DDR2 SDRAM/PC2-5300)	FMVNM2GJ2	済	×	×	×	●※1	●※2	×	－	－	－	－	280,000	拡張RAMモジュール-2GB、DDR2 SDRAM、PC2-5300対応。 ※1：A6240のみ対応。 ※2：NX、NF70Wのみ対応。NX70W/DではPC2-4200相当の性能で動作します。
[B9]	拡張RAMモジュール-1GB (DDR2 SDRAM/PC2-5300)	FMVNM1GJ2	済	×	×	×	●※1	●※2	×	－	－	－	－	140,000	拡張RAMモジュール-1GB、DDR2 SDRAM、PC2-5300対応。 ※1：A6240のみ対応。 ※2：NF70W、NF50W/V、NF50W、NF40Wのみ対応。NF50W/V、NF50W、NF40WではPC2-4200相当の性能で動作します。
[B10]	拡張RAMモジュール-512MB (DDR2 SDRAM/PC2-5300)	FMVNM51J2	済	×	×	×	●※1	●※2	×	－	－	－	－	24,000	拡張RAMモジュール-512MB、DDR2 SDRAM、PC2-5300対応。 ※1：A6240のみ対応。 ※2：NF70W、NF50W/V、NF50W、NF40Wのみ対応。NF50W/V、NF50W、NF40WではPC2-4200相当の性能で動作します。
[B11]	拡張RAMモジュール-256MB (DDR2 SDRAM/PC2-5300)	FMVNM25J2	済	×	×	×	●※1	●※2	×	－	－	－	－	12,000	拡張RAMモジュール-256MB、DDR2 SDRAM、PC2-5300対応。 ※1：A6240のみ対応。 ※2：NF70W、NF50W/V、NF50W、NF40Wのみ対応。NF50W/V、NF50W、NF40WではPC2-4200相当の性能で動作します。
[B12]	拡張RAMモジュール-1GB (DDR2 SDRAM/PC2-5300)	FMVNM1GJ	済	×	×	×	×	●※1	×	－	－	－	－	140,000	拡張RAMモジュール-1GB、DDR2 SDRAM、PC2-5300対応。 ※1：NXのみ対応。NX70W/DではPC2-4200相当の性能で動作します。
[B13]	拡張RAMモジュール-512MB (DDR2 SDRAM/PC2-5300)	FMVNM51J	済	×	×	×	×	●※1	×	－	－	－	－	24,000	拡張RAMモジュール-512MB、DDR2 SDRAM、PC2-5300対応。 ※1：NXのみ対応。NX70W/DではPC2-4200相当の性能で動作します。
[B14]	拡張RAMモジュール-2GB (DDR2 SDRAM/PC2-5300)	FMVNM2GJ4	済	×	×	×	×	●※1	×	－	－	－	－	280,000	拡張RAMモジュール-2GB、DDR2 SDRAM、PC2-5300対応。 ※1：NF75W/Vのみ対応。
[B15]	拡張RAMモジュール-1GB (DDR2 SDRAM/PC2-5300)	FMVNM1GJ4	済	×	×	×	×	●※1	×	－	－	－	－	140,000	拡張RAMモジュール-1GB、DDR2 SDRAM、PC2-5300対応。 ※1：NF75W/Vのみ対応。
[B16]	拡張RAMモジュール-512MB (DDR2 SDRAM/PC2-5300)	FMVNM51J4	済	×	×	×	×	●※1	×	－	－	－	－	24,000	拡張RAMモジュール-512MB、DDR2 SDRAM、PC2-5300対応。 ※1：NF75W/Vのみ対応。

サポートOS

FMV-H8240	Windows Vista™ Enterprise 正規版＊1 Windows Vista™ Business 正規版＊1 Windows® XP Professional（SP2以降）正規版＊1
FMV-E8240 FMV-E8140 FMV-C8240	Windows Vista™ Enterprise 正規版＊1 Windows Vista™ Business 正規版＊1 Windows® XP Professional（SP2以降）正規版＊1 Windows® XP Home Edition（SP2以降）正規版＊1
FMV-S8245	Windows Vista™ Enterprise 正規版＊1 Windows Vista™ Business 正規版＊1 Windows® XP Professional（SP2以降）正規版＊1

FMV-S8340 FMV-S8240 FMV-B8240	Windows Vista™ Enterprise 正規版＊1 Windows Vista™ Business 正規版＊1 Windows® XP Professional（SP2以降）正規版＊1 Windows® XP Home Edition（SP2以降）正規版＊1
FMV-Q8240	Windows Vista™ Enterprise 正規版＊1 Windows Vista™ Business 正規版＊1 Windows® XP Professional（SP2以降）正規版＊1
FMV-A6240 FMV-C6240 FMV-U8240	プレインストールOSのみ対応。

＊1：日本語32ビット版

■ハードウェア一覧

●：適用可　×：適用不可　－：無関係

項	品名	型名	提供時期	適応機種 FMV-LIFEBOOK H*1シリーズ E*2シリーズ C*3シリーズ	S*4シリーズ B*5シリーズ Q*6シリーズ	U*12シリーズ	FMV-LIFEBOOK(FMV-バリューシリーズ) A*7シリーズ C*3シリーズ	FMV-BIBLO NX*8シリーズ NF*9シリーズ	MG*10シリーズ T*11 LOOXシリーズ	※ 適応OS Win Vista Business	Win Vista Home Basic/Premium	Win XP Pro	Win XP Home	希望小売価格(円、税別)	備考
															*1：H8240 *2：E8240、E8140 *3：C8240、C6240 *4：S8245、S8340、S8240 *5：B8240 *6：Q8240 *7：A6240 *8：BIBLO NX95W/D、NX70W/D *9：BIBLO NF75W/V、NF70W、NF50W/V、NF50W、NF40W *10：BIBLO MG70W/V、MG70W、MG50W *11：BIBLO LOOX T70W、T50W/V、T50W *12：U8240 ※サポートOSについては、62ページをご覧ください。
C：専用拡張機器															
[C1]	内蔵CD-ROMドライブユニット	FMVNCD03	済	●※1	●※2	×	×	×	×	●	×	●	●	12,000	内蔵CD-ROMドライブユニット。読込最大24倍速。 ※1：H8240、E8240、E8140のみ対応。 ※2：S8245、S8240のみ対応。
[C2]	内蔵DVD-ROM & CD-R/RWドライブユニット	FMVNCB23	済	●※	×	×	×	×	×	●	×	●	×	28,000	内蔵DVD-ROM&CD-R/RWドライブユニット。CD：読込最大24倍速、CD-R：読込最大24倍速、CD-RW：読込最大24倍速、DVD-ROM：読込最大8倍速、DVD-R：読込最大6倍速、DVD-R DL(2層)：読込最大4倍速、DVD-RW：読込最大4倍速、DVD+R：読込最大6倍速、DVD+R DL(2層)：読込最大4倍速、DVD+RW：読込最大4倍速、DVD-RAM：読込最大5倍速。バッファアンダーランエラー防止機能付。 ライティングソフト「Roxio Easy Media Creator 9」、DVD再生ソフト「Intervideo WinDVD」添付。 ※H8240のみ対応。　[注]CPRM再生非対応
[C3]	内蔵スーパーマルチドライブユニット	FMVNSM11	済	●※	×	×	×	×	×	●	×	●	×	42,000	CD：読込最大24倍速、CD-R：読込最大24倍速、CD-RW：読込最大24倍速、DVD-ROM：読込最大8倍速、DVD-R：読込最大8倍速、DVD-RW：読込最大6倍速、DVD+R：読込最大8倍速、DVD+R DL(2層)：読込最大4倍速、DVD+RW：読込最大8倍速、DVD-RAM：読込最大5倍速、CD-R：書込最大24倍速、CD-RW：書換最大10倍速、DVD-R：書込最大8倍速、DVD-RW：書換最大6倍速、DVD+R：書込最大8倍速、DVD+R DL(2層)：書込最大4倍速、DVD-R DL：書込最大4倍速、DVD+RW：書換最大8倍速、DVD-RAM：書換最大5倍速、書込時バッファアンダーランエラー防止機能付 ライティングソフト「Roxio Easy Media Creator 9」、DVD再生ソフト「Intervideo WinDVD」が添付。 ※H8240のみ対応。　[注]CPRM再生非対応
[C4]	増設用内蔵バッテリユニット	FMVNBT25A	済	●※1	●※2	×	×	×	●※3	－	－	－	－	16,800	増設用内蔵バッテリユニット。10.8V、3800mAh リチウムイオン。 ※1：H8240、E8240、E8140のみ対応。 ※2：S8245、S8240のみ対応。 ※3：MG50Wのみ対応。
[C5]	ポートリプリケータ	FMV-NPR22	済	●※1	×	×	×	×	×	－	－	－	－	10,000	各種共通品、各種インタフェース[CRT、DVI-D、シリアル、パラレル、マウス/キーボード、LAN、USB×4、ヘッドフォン、マイクイン]を装備。 ※1：H8240のみ対応。
[C6]	ポートリプリケータ	FMV-NPR20	済	●※1	●※2	×	×	×	×	－	－	－	－	10,000	各種共通品、各種インタフェース[CRT、DVI-D、シリアル、パラレル、マウス/キーボード、LAN、USB×4、ヘッドフォン、マイクイン]を装備。 ※1：E8240、E8140のみ対応。DVI-Dは使用不可。E8140ではポートリプリケータ添付のACアダプタを使用すること。 ※2：S8245、S8240のみ対応。ポートリプリケータ使用時はFMV-AC322C（ポートリプリケータに標準添付）が必要になります。DVI-Dは使用出来ません。
[C7]	内蔵DVD-ROM & CD-R/RWドライブユニット	FMVNCB24	済	●※1	●※2	×	×	×	×	●	×	●	●	28,000	内蔵DVD-ROM&CD-R/RWドライブユニット。CD：読込最大24倍速、CD-R：読込最大24倍速、CD-RW：読込最大24倍速、DVD-ROM：読込最大8倍速、DVD-R：読込最大6倍速、DVD-R DL(2層)：読込最大4倍速、DVD-RW：読込最大4倍速、DVD+R：読込最大6倍速、DVD+R DL(2層)：読込最大4倍速、DVD+RW：読込最大4倍速、DVD-RAM：読込最大5倍速。バッファアンダーランエラー防止機能付。 ライティングソフト「Roxio Easy Media Creator 9」、DVD再生ソフト「Intervideo WinDVD」添付。 ※1：E8240、E8140のみ対応。　[注]CPRM再生非対応 ※2：S8245、S8240のみ対応。
[C8]	内蔵スーパーマルチドライブユニット	FMVNSM12	済	●※1	●※2	×	×	×	×	●	×	●	●	42,000	CD：読込最大24倍速、CD-R：読込最大24倍速、CD-RW：読込最大24倍速、DVD-ROM：読込最大8倍速、DVD-R：読込最大8倍速、DVD-RW：読込最大6倍速、DVD+R：読込最大8倍速、DVD+R DL(2層)：読込最大4倍速、DVD-R DL：読込最大4倍速、DVD+RW：読込最大8倍速、DVD-RAM：読込最大5倍速、CD-R：書込最大24倍速、CD-RW：書換最大10倍速、DVD-R：書込最大8倍速、DVD-RW：書換最大6倍速、DVD+R：書込最大8倍速、DVD+R DL(2層)：書込最大4倍速、DVD-R DL：書込最大4倍速、DVD+RW：書換最大8倍速、DVD-RAM：書換最大5倍速、書込時バッファアンダーランエラー防止機能付 ライティングソフト「Roxio Easy Media Creator 9」、DVD再生ソフト「Intervideo WinDVD」が添付。 ※1：E8240、E8140のみ対応。　[注]CPRM再生非対応 ※2：S8245、S8240のみ対応。
[C9]	内蔵DVD-ROMドライブユニット	FMVNDVD05	済	×	●※	×	×	×	×	●	×	●	●	24,000	内蔵DVD-ROMドライブユニット。CD：読込最大24倍速、DVD-ROM：読込最大8倍速、DVD再生ソフト「Intervideo WinDVD」が添付。 ※S8340のみ対応。
[C10]	内蔵DVD-ROM & CD-R/RWドライブユニット	FMVNCB25	済	×	●※	×	×	×	×	●	×	●	●	28,000	内蔵DVD-ROM&CD-R/RWドライブユニット。CD：読込最大24倍速、CD-R：読込最大24倍速、CD-RW：読込最大24倍速、DVD-ROM：読込最大8倍速、DVD-R：読込最大6倍速、DVD-R DL(2層)：読込最大4倍速、DVD-RW：読込最大4倍速、DVD+R：読込最大6倍速、DVD+R DL(2層)：読込最大4倍速、DVD+RW：読込最大4倍速、DVD-RAM：読込最大5倍速。バッファアンダーランエラー防止機能付。 ライティングソフト「Roxio Easy Media Creator 9」、DVD再生ソフト「Intervideo WinDVD」添付。 ※S8340のみ対応。　[注]CPRM再生非対応
[C11]	内蔵スーパーマルチドライブユニット	FMVNSM13	済	×	●※	×	×	×	×	●	×	●	●	42,000	CD：読込最大24倍速、CD-R：読込最大24倍速、CD-RW：読込最大24倍速、DVD-ROM：読込最大8倍速、DVD-R：読込最大8倍速、DVD-RW：読込最大6倍速、DVD+R：読込最大8倍速、DVD+R DL(2層)：読込最大4倍速、DVD+RW：読込最大8倍速、DVD-RAM：読込最大3倍速、CD-R：書込最大24倍速、CD-RW：書換最大10倍速、DVD-R：書込最大8倍速、DVD-RW：書換最大6倍速、DVD+R：書込最大8倍速、DVD+R DL(2層)：書込最大4倍速、DVD+RW：書換最大4倍速、DVD-RAM：書換最大5倍速、DVD-R DL：書換最大4倍速、書込時バッファアンダーランエラー防止機能付 ライティングソフト「Roxio Easy Media Creator 9」、DVD再生ソフト「Intervideo WinDVD」が添付。 ※S8340のみ対応。
[C12]	増設用内蔵バッテリユニット	FMVNBT29	済	×	●※1	×	×	×	●※2	－	－	－	－	16,800	増設用内蔵バッテリユニット。10.8V、2300mAh リチウムイオン。 ※1：S8340のみ対応。 ※2：MG70W/V、MG70Wのみ対応。
[C13]	内蔵FDDユニット	FMVNFD14	済	×	●※	×	×	×	×	●	×	●	●	12,600	内蔵FDDユニット ※S8245、S8240のみ対応。

■ハードウェア一覧

●：適用可　×：適用不可　－：無関係

項	品名	型名	提供時期	適応機種 FMV-LIFEBOOK H*1シリーズ E*2シリーズ C*3シリーズ	適応機種 FMV-LIFEBOOK S*4シリーズ B*5シリーズ Q*6シリーズ	適応機種 FMV-LIFEBOOK U*12シリーズ	適応機種 FMV-LIFEBOOK(FMV-バリューシリーズ) A*7シリーズ C*3シリーズ	適応機種 FMV-BIBLO NX*8シリーズ NF*9シリーズ	適応機種 FMV-BIBLO MG*10シリーズ LOOX T*11シリーズ	※ 適応OS Win Vista Business	※ 適応OS Win Vista Home Basic/Premium	※ 適応OS Win XP Pro	※ 適応OS Win XP Home	希望小売価格(円、税別)	備考
															*1：H8240 *2：E8240、E8140 *3：C8240、C6240 *4：S8245、S8340、S8240 *5：B8240 *6：Q8240 *7：A6240 *8：BIBLO NX95W/D、NX70W/D *9：BIBLO NF75W/V、NF70W、NF50W/V、NF50W、NF40W *10：BIBLO MG70W/V、MG70W、MG50W *11：BIBLO LOOX T70W、T50W/V、T50W *12：U8240 ※サポートOSについては、62ページをご覧ください。
[C14]	内蔵バッテリパック	FMVNBP146	済	×	●※1	×	×	×	●※2	－	－	－	－	16,800	内蔵バッテリパック。交換用。10.8V、5200mAh。リチウムイオン。 ※1：S8245、S8240のみ対応。。 ※2：MG50Wのみ対応。
[C15]	バッテリチャージャ	FMV-NCA5	済	×	●※	×	×	×	×	－	－	－	－	16,800	バッテリ充電器。バッテリを2個同時に接続可能。本体標準の内蔵バッテリパック又はバッテリパック(L)のみ対応。 [注]B、Qシリーズでは、本体添付のACアダプタが必要です。Sシリーズでは、ACアダプタ（FMV-AC324/FMV-AC313S）が必要です。 [注]バッテリパックまたはバッテリユニットを2個同時に接続可能ですが、充電は1つずつです。
[C16]	バッテリチャージャ	FMVNCA6	済	×	●※	×	×	×	×	－	－	－	－	16,800	バッテリ充電器。バッテリを2個同時に接続可能。増設用内蔵バッテリユニットのみ対応。 ※S8245、S8240の増設用内蔵バッテリユニット（FMVNBT25A）のみ対応。 [注]本体添付のACアダプタが必要です。 [注]バッテリパックまたはバッテリユニットを2個同時に接続可能ですが、充電は1つずつです。
[C17]	内蔵バッテリパック	FMVNBP160	済	×	●※1	×	×	×	●※2	－	－	－	－	16,800	内蔵バッテリパック。交換用。10.8V、5800mAh。リチウムイオン。 ※1：S8340のみ対応。。 ※2：MG70W/V、MG70Wのみ対応。
[C18]	ポートリプリケータ	FMV-NPR21	済	×	●※	×	×	×	×	－	－	－	－	10,000	各種インタフェース[CRT、シリアル、パラレル、CRT、USB×4]を装備。 ※S8340のみ対応。
[C19]	ポートリプリケータ	FMV-NPR19	済	×	●※	×	×	×	×	－	－	－	－	10,000	各種インタフェース[CRT、シリアル、パラレル、マウス/キーボード、LAN、USB×4]を装備。 ※S8240のみ対応。ポートリプリケータ使用時はFMV-AC322C（ポートリプリケータに標準添付）が必要になります。
[C20]	ポートリプリケータ	FMV-NPR9	済	×	●※	×	×	×	×	－	－	－	－	10,000	各種インタフェース[マウス/キーボード、シリアル、パラレル、CRT、USB2.0×2、LAN]を装備。 ※B8240のみ対応。
[C21]	内蔵バッテリパック	FMVNBP149	済	×	●※	×	×	×	×	－	－	－	－	10,000	内蔵バッテリパック。交換用。7.2V、5200mAh。リチウムイオン。 ※B8240のみ対応。
[C22]	内蔵バッテリパック(L)	FMVNBP150	済	×	●※	×	×	×	×	－	－	－	－	12,600	内蔵大容量バッテリパック。7.2V、7800mAh。リチウムイオン。 ※B8240のみ対応。
[C23]	ドッキングステーション(スーパーマルチドライブ内蔵)	FMV-NDS2	済	×	●※	×	×	×	×	－	－	－	－	48,000	各種インタフェース［CRT、USB2.0×4、LAN、ヘッドフォン端子、マイクイン端子、スーパーマルチドライブ］を装備。 ※Q8240のみ対応。
[C24]	内蔵バッテリパック	FMVNBP151	済	×	●※	×	×	×	×	－	－	－	－	10,000	内蔵バッテリパック。交換用。10.8V、1150mAh。リチウムイオン。 ※Q8240のみ対応。
[C25]	内蔵バッテリパック(M)	FMVNBP152	済	×	●※	×	×	×	×	－	－	－	－	11,000	内蔵大容量バッテリパック(M)。7.2V、3800mAh。リチウムイオン。 ※Q8240のみ対応。
[C26]	内蔵バッテリパック(L)	FMVNBP153	済	×	●※	×	×	×	×	－	－	－	－	12,000	内蔵大容量バッテリパック(L)。10.8V、5200mAh。リチウムイオン。 ※Q8240のみ対応。
[C27]	S端子変換ケーブル	FMV-NCBL3	済	×	×	×	×	×	●※	－	－	－	－	2,500	ビデオ出力(専用端子)をS端子に変換するケーブル。 ※MGシリーズのみ対応。
[C28]	内蔵バッテリパック	FMVNBP158	済	×	×	×	×	×	●※	－	－	－	－	10,000	内蔵バッテリパック。交換用。10.8V、2000mAh。リチウムイオン。 ※LOOX Tのみ対応。
[C29]	内蔵バッテリパック(L)	FMVNBP157	済	×	×	×	×	×	●※	－	－	－	－	12,600	内蔵大容量バッテリパック。10.8V、5800mAh。リチウムイオン。 ※LOOX Tのみ対応。
[C30]	増設用内蔵バッテリユニット	FMVNBT28	済	×	×	×	×	×	●※	－	－	－	－	16,800	増設用内蔵バッテリユニット。10.8V、2300mAh。リチウムイオン。 ※LOOX Tのみ対応。
[C31]	ポートリプリケータ	FMV-NPR23	済	×	×	●※	×	×	×	－	－	－	－	12,000	各種インタフェース[CRT、LAN、USB2.0×4]を装備。 ※U8240のみ対応。
[C32]	内蔵バッテリパック	FMVNBP161	済	×	×	●※	×	×	×	－	－	－	－	10,000	内蔵バッテリパック。交換用。7.2V、2600mAh。リチウムイオン。 ※U8240のみ対応。
[C33]	内蔵バッテリパック(L)	FMVNBP162	済	×	×	●※	×	×	×	－	－	－	－	12,600	内蔵大容量バッテリパック(L)。7.2V、5200mAh。リチウムイオン。 ※U8240のみ対応。

■ハードウェア一覧

●：適用可　×：適用不可　－：無関係

項	品名	型名	提供時期	適応機種						※ 適応OS				希望小売価格（円、税別）	備考
				FMV-LIFEBOOK			FMV-LIFEBOOK（FMV-バリューシリーズ）	FMV-BIBLO		Win Vista Business	Win Vista Home Basic/Premium	Win XP Pro	Win XP Home		＊1：H8240 ＊2：E8240、E8140 ＊3：C8240、C6240 ＊4：S8245、S8340、S8240 ＊5：B8240 ＊6：Q8240 ＊7：A6240 ＊8：BIBLO NX95W/D、NX70W/D ＊9：BIBLO NF75W/V、NF70W、NF50W/V、NF50W、NF40W ＊10：BIBLO MG70W/V、MG70W、MG50W ＊11：BIBLO LOOX T70W、T50W/V、T50W ＊12：U8240 ※サポートOSについては、62ページをご覧ください。
				＊1 H シリーズ ＊2 E シリーズ ＊3 C シリーズ	＊4 S シリーズ ＊5 B シリーズ ＊6 Q シリーズ	＊12 U シリーズ	＊7 A シリーズ ＊3 C シリーズ	＊8 NX シリーズ ＊9 NF シリーズ	＊10 MG シリーズ ＊11 LOOX T シリーズ						
[C34]	ACアダプタ	FMV-AC323	済	●※1	×	×	×	●※2	×	－	－	－	－	8,400	ACアダプタ。標準添付のACアダプタと同等品。 [注]添付ACケーブルは国内仕様(AC100V)のためAC100V以外でご使用になる場合は、その電圧にあったACケーブルを用意する必要があります。 ※1：H8240のみ対応。 ※2：NXのみ対応。
[C35]	ACアダプタ	FMV-AC320C	済	●※1	×	×	●※2	●※3	×	－	－	－	－	8,400	ACアダプタ。標準添付のACアダプタと同等品。 [注]添付ACケーブルは国内仕様(AC100V)のためAC100V以外でご使用になる場合は、その電圧にあったACケーブルを用意する必要があります。 ※1：C8240（Celeron® M搭載モデル）のみ対応 ※2：Celeron® M搭載モデルのみ対応 ※3：NF50W/V、NF50W、NF40Wのみ対応
[C36]	ACアダプタ	FMV-AC321C	済	●※1	●※2	×	×	×	●※4	－	－	－	－	8,400	ACアダプタ。標準添付のACアダプタと同等品。 [注]添付ACケーブルは国内仕様(AC100V)のためAC100V以外でご使用になる場合は、その電圧にあったACケーブルを用意する必要があります。 ※1：E8140のみ対応 ※2：S8245、S8240のみ対応。 ※4：MG50Wのみ対応
[C37]	ACアダプタ	FMV-AC322C	済	●※1	●※2※6	×	●※3	●※4	●※5	－	－	－	－	8,400	ACアダプタ。標準添付のACアダプタと同等品。 [注]添付ACケーブルは国内仕様(AC100V)のためAC100V以外でご使用になる場合は、その電圧にあったACケーブルを用意する必要があります。 ※1：E8240、C8240（Core™ 2 Duo搭載モデル）のみ対応 ※2：S8245（Celeron® M搭載モデル）、S8240でポートリプリケータ使用時は必要になります。 ※3：A6240、C6240（Core™ 2 Duo搭載モデル）のみ対応 ※4：NF75W/V、NF70Wのみ対応 ※5：MG70W/V、MG70Wのみ対応 ※6：S8245（Core™ 2 Duo搭載モデル）、S8340のみ対応。
[C38]	ACアダプタ	FMV-AC313S	済	×	●※1	●	×	×	×	－	－	－	－	5,800	ACアダプタ。標準添付のACアダプタと同等品。小型・軽量タイプ。 [注]添付ACケーブルは国内仕様（AC100V）のためAC100V以外でご使用になる場合は、その電圧にあったACケーブルを用意する必要があります。 ※1：B8240のみ対応。
[C39]	ACアダプタ	FMV-AC324	済	×	●※1	×	×	×	●※2	－	－	－	－	8,400	ACアダプタ。標準添付のACアダプタと同等品。小型・軽量タイプ。 [注]添付ACケーブルは国内仕様（AC100V）のためAC100V以外でご使用になる場合は、その電圧にあったACケーブルを用意する必要があります。 ※1：Q8240のみ対応。 ※2：LOOX Tのみ対応。
[C40]	カーバッテリアダプタ	FMV-NCBA2	済	×	●※	×	×	×	×	－	－	－	－	19,300	自動車のシガーライタソケット接続用アダプタ（12V/24V車専用） ※B8240のみ対応

■ハードウェア一覧

●：適用可　×：適用不可　－：無関係

項	品名	型名	提供時期	適応機種 FMV-LIFEBOOK H*1シリーズ E*2シリーズ C*3シリーズ	FMV-LIFEBOOK S*4シリーズ B*5シリーズ Q*6シリーズ	FMV-LIFEBOOK U*12シリーズ	FMV-LIFEBOOK（FMV-バリューシリーズ） A*7シリーズ C*3シリーズ	FMV-BIBLO NX*8シリーズ NF*9シリーズ	FMV-BIBLO MG*10シリーズ LOOX T*11シリーズ	※ 適応OS Win Vista Business	Win Vista Home Basic/Premium	Win XP Pro	Win XP Home	希望小売価格（円、税別）	備考
															*1：H8240 *2：E8240、E8140 *3：C8240、C6240 *4：S8245、S8340、S8240 *5：B8240 *6：Q8240 *7：A6240 *8：BIBLO NX95W/D、NX70W/D *9：BIBLO NF75W/V、NF70W、NF50W/V、NF50W、NF40W *10：BIBLO MG70W/V、MG70W、MG50W *11：BIBLO LOOX T70W、T50W/V、T50W *12：U8240 ※サポートOSについては、62ページをご覧くださいを。
D：入力機器															
[D1]	OADGキーボード（109A対応）	FMV-KB324	済	●※1	●※2※3	×	●※4	×	×	●	●	●	●	11,000	OADG準拠キーボード。PS/2接続。109Aキー。BL-ライトグレー色。 ※1：H8240、E8240、E8140はポートリプリケータが必要になります。 ※2：ポートリプリケータが必要になります。 ※3：S8245、S8340、S8240、B8240のみ対応。 ※4：C6240のみ対応。
[D2]	JISキーボード（エミュレータ対応）	FMV-KB101	済	●※1	●※2※3	×	●※4	×	×	●	●	●	●	25,000	エミュレータ対応JISキーボード。PS/2接続。141キー。 ※1：H8240、E8240、E8140はポートリプリケータが必要になります。 ※2：ポートリプリケータが必要になります。 ※3：S8245、S8340、S8240、B8240のみ対応。 ※4：C6240のみ対応。
[D3]	テンキーボード	FMV-NTKB1A	済	●※1	●※2※3	×	×	×	×	●	●	●	●	12,600	テンキーボード。PS/2接続。PS/2マウス接続可能。本製品は終息予定です。 ※1：H8240、E8240、E8140はポートリプリケータが必要になります。 ※2：ポートリプリケータが必要になります。 ※3：S8245、S8340、S8240、B8240のみ対応。
[D4]	OADGキーボード（109キー/USB）	FMV-KB333	済	●	●	●	●	●	●	●	●	●	●	11,000	OADG準拠キーボード。USB接続。109キー。BL-ライトグレー色。
[D5]	親指シフトキーボード（USB）	FMV-KB231	済	●	●	●	●	●	●	×	×	●	●	12,600	日本語コンソーシアム対応親指シフト配列準拠キーボード。USB接続。111キー。 [注]Japanist 2003が必要になります。
[D6]	USBテンキーボード	FMV-NTKB3	済	●	●	●	●	●※	●	●	●	●	●	10,600	テンキーボード。USB接続。クールブラック色。USBインターフェースはありません。 ※NXでは未サポート。
[D7]	マウス	FMV-MO109	済	●※1	●※2※3	×	●※4	×	×	●	●	●	●	5,800	マウス。PS/2接続。スペースパール色。スクロール機能付。 ※1：H8240、E8240、E8140はポートリプリケータが必要になります。 ※2：ポートリプリケータが必要になります。 ※3：S8245、S8340、S8240、B8240のみ対応。 ※4：C6240のみ対応。
[D8]	USBマウス	FMV-MO204	済	●	●	●	●	●	●	●	●	●	●	5,800	マウス。USB接続。スクロール機能付。スペースパール色。
[D9]	USBマウス（光学式）	FMV-MO303	済	●	●	●	●	●	●	●	●	●	●	5,800	光学式のマウス。USB接続。スクロール機能付。スペースパール色。
		FMV-MO305	済	●	●	●	●	●	●	●	●	●	●	5,800	光学式のマウス。USB接続。スクロール機能付。パールオフホワイト色。
[D10]	USBマウス（光学式）	FMV-MO306	済	×	×	×	×	●	●	×	●	×	×	3,000	光学式のマウス。USB接続。横スクロール機能付。プラチナシルバー/ファルコングレー色（ツートン）。
[D11]	磁気カードリーダ	FMV-MCR112	済	●	●	●	●	●	●	●	●	●	●	33,000	磁気カード読み取り装置。USB接続。バーコードタッチリーダ（FMV-BCR212）と同時読み取り不可。
[D12]	バーコードタッチリーダ	FMV-BCR212	済	●	●	●	●	●	●	●	●	●	●	37,000	バーコード読み取り装置（タッチ式）。USB接続。 [注]ポートリプリケータ（FMV-NPR19、FMV-NPR20、FMV-NPR22）および、外付けのUSBハブ経由での接続不可。磁気カードリーダ（FMV-MCR112）と同時読み取り不可。

■ハードウェア一覧

●：適用可　×：適用不可　－：無関係

項	品名	型名	提供時期	適応機種						※ 適応OS				希望小売価格（円、税別）	備考
				FMV-LIFEBOOK			FMV-LIFEBOOK（FMV-バリューシリーズ）	FMV-BIBLO		Win Vista Business	Win Vista Home Basic/Premium	Win XP Pro	Win XP Home		＊1：H8240 ＊2：E8240、E8140 ＊3：C8240、C6240 ＊4：S8245、S8340、S8240 ＊5：B8240 ＊6：Q8240 ＊7：A6240 ＊8：BIBLO NX95W/D、NX70W/D ＊9：BIBLO NF75W/V、NF70W、NF50W/V、NF50W、NF40W ＊10：BIBLO MG70W/V、MG70W、MG50W ＊11：BIBLO LOOX T70W、T50W/V、T50W ＊12：U8240 ※サポートOSについては、62ページをご覧ください。
				H＊1シリーズ E＊2シリーズ C＊3シリーズ	S＊4シリーズ B＊5シリーズ Q＊6シリーズ	U＊12シリーズ	A＊7シリーズ C＊3シリーズ	NX＊8シリーズ NF＊9シリーズ	MG＊10シリーズ LOOX T＊11シリーズ						
E：ディスプレイ															
[E1]	カラー液晶ディスプレイ-20	VL-202VH	済	●※1	●	●	●	×	×	●	●※2	●	●	90,000	20.1型TFTカラーLCD、アナログインターフェース、デジタルインターフェース（DVI-I）、640×400/480、720×400、800×600、1024×768、1280×1024、1600×1200、TFT高画質液晶パネル（IPSパネル）採用［輝度250cd/m²、視野角：上下/左右178°、コントラスト比700対1、高速応答］、sRGB対応、表示色最大1677万色、画素ピッチ0.255mm×0.255mm、水平周波数31.5～80kHz、USBハブ内蔵（入力×1、出力×2）、VESA壁掛け対応、DDC2B【Plug&Play機能】対応、スイーベル左右合計90度対応 ＊1：デジタルインターフェースはH8240のみポートリプリケータ経由により接続可能。 ＊2：Windows Vista™ Home Basicのみ対応。
[E2]	カラー液晶ディスプレイ-19	VL-192SS	済	●※1	●	●	●	×	×	●	●※2	●	●	70,000	19型TFTカラーLCD、アナログインターフェース、デジタルインターフェース（DVI-D）、640×400/480、720×400、800×600、1024×768、1280×1024、TFT液晶パネル採用［輝度300cd/m²、視野角：上下130°、左右150°、コントラスト比700対1、高速応答］、sRGB対応、表示色最大1677万色、画素ピッチ0.294mm×0.294mm、水平周波数31.5～80kHz、USBハブ内蔵（入力×1、出力×2）、ステレオスピーカー内蔵（1W×2）、VESA壁掛け対応、HDCP対応、DDC/CI【Plug&Play機能】対応、スイーベル左右合計180度対応 ＊1：デジタルインターフェースはH8240のみポートリプリケータ経由により接続可能。 ＊2：Windows Vista™ Home Basicのみ対応。
[E3]	カラー液晶ディスプレイ-19	VL-191SE	済	●	●	●	●	×	×	●	●※1	●	●	50,000	19型TFTカラーLCD、アナログインターフェース、640×400/480、720×400、800×600、1024×768、1280×1024、TFT液晶パネル採用［輝度300cd/m²、視野角：上下130°、左右150°、コントラスト比700対1、高速応答］、sRGB対応、表示色最大1677万色、画素ピッチ0.294mm×0.294mm、水平周波数31.5～80kHz、VESA壁掛け対応、DDC2B【Plug&Play機能】対応、スイーベル左右合計180度対応 ＊1：Windows Vista™ Home Basicのみ対応。
[E4]	カラー液晶ディスプレイ-17	VL-176SE	済	●	●	●	●	×	×	●	●※1	●	●	40,000	17型TFTカラーLCD、アナログインターフェース、640×400/480、720×400、800×600、1024×768、1280×1024、TFT液晶パネル採用［輝度250cd/m²、視野角：上下130°、左右140°、コントラスト比500対1、高速応答］、sRGB対応、表示色最大1677万色、画素ピッチ0.264mm×0.264mm、水平周波数31.5～80kHz、VESA壁掛け対応、DDC/CI【Plug&Play機能】対応、スイーベル左右合計180度対応 ＊1：Windows Vista™ Home Basicのみ対応。

■ハードウェア一覧

●：適用可　×：適用不可　－：無関係

項	品名	型名	提供時期	適応機種 FMV-LIFEBOOK H シリーズ *1	FMV-LIFEBOOK S シリーズ *4	FMV-LIFEBOOK E シリーズ *2	FMV-LIFEBOOK B シリーズ *5	FMV-LIFEBOOK C シリーズ *3	FMV-LIFEBOOK Q シリーズ *6	FMV-LIFEBOOK U シリーズ *12	FMV-LIFEBOOK (FMV-バリューシリーズ) A シリーズ *7	FMV-LIFEBOOK (FMV-バリューシリーズ) C シリーズ *3	FMV-BIBLO NX シリーズ *8	FMV-BIBLO NF シリーズ *9	FMV-BIBLO MG シリーズ *10	FMV-BIBLO LOOX T シリーズ *11	※ 適応OS Win Vista Business	Win Vista Home Basic/Premium	Win XP Pro	Win XP Home	希望小売価格（円、税別）	備考
																						*1 ：H8240 *2 ：E8240、E8140 *3 ：C8240、C6240 *4 ：S8245、S8340、S8240 *5 ：B8240 *6 ：Q8240 *7 ：A6240 *8 ：BIBLO NX95W/D、NX70W/D *9 ：BIBLO NF75W/V、NF70W、NF50W/V、NF50W、NF40W *10：BIBLO MG70W/V、MG70W、MG50W *11：BIBLO LOOX T70W、T50W/V、T50W *12：U8240 ※サポートOSについては、62ページをご覧ください。
F：通信機器																						
[F1]	ワイヤレスLANカード	FMV-JW482	済	● ※1	● ※1	×	●	×	×	● ※2	● ※2	●	●								9,800	IEEE802.11a（J52、W52、W53）/b/g準拠のワイヤレスLANカード。 PC Card Standard準拠。Wi-Fi準拠。 転送レート：54/48/36/24/18/12/9/6Mbps（IEEE802.11a/g準拠）（速度自動切替） 11/5.5/2/1Mbps（IEEE802.11b準拠）（速度自動切替） 高速化技術Super AG™対応。（Windows® XPのみ対応） セキュリティ規格：IEEE802.1X、WPA/WPA2対応。 ※1： カスタムメイドでIEEE802.11a/g無線LANを選択時は使用不可。 ※2： Win Vista™ 搭載モデルで本機能をご使用になる場合は、「富士通製品情報ページ（http://www.fmworld.net/biz/）」よりドライバーをダウンロードしてお使いください。 [注]IEEE802.11gとIEEE802.11bの混在使用が可能。（それぞれ通信速度が落ちる場合があります） [注]IEEE802.11a機能を使用の場合、屋内専用です。屋外ではご使用になれません。 [注]本製品は日本仕様です。日本以外ではご使用になれません。 〈複数LAN構成の可否につきましては、P43、P69「複数LAN同時通信の可否について」をご参照下さい〉
[F2]	ワイヤレスLAN ステーション	FMWT-56AG	済	－	－	－	－	－	－	● ※1	● ※1	● ※1	● ※1								87,000	IEEE802.11a（W52、W53）/b/g準拠の無線LAN用基地局。 Wi-Fi準拠。 転送レート：54/48/36/24/18/12/9/6Mbps（IEEE802.11a/g準拠）（速度自動切替） 11/5.5/2/1Mbps（IEEE802.11b準拠）（速度自動切替） 高速化技術Super AG™対応。 有線インターフェース：LANインターフェース（100BASE-TX/10BASE-T）RJ-45×1。 セキュリティ規格：IEEE802.1X、WPA/WPA2対応。 管理機能：SNMP、syslog、タグVLAN、認証VLAN、簡易ロードバランス対応。 無線LAN端末台数：IEEE802.11aとIEEE802.11b/gそれぞれ最大20台、計40台（推奨）。 無線LANアクセスポイント管理ツール（WinXP Pro/Home, Win2000, WinServer2003対応）、延長アンテナ標準添付。 ※無線LAN機器との通信距離は見通しのよいところで、IEEE802.11aで約15m、IEEE802.11b、IEEE802.11gで約25m。 ※管理ツールは有線LANで接続されたパソコン本体にて使用。 [注]IEEE802.11gとIEEE802.11bの混在使用が可能。（それぞれ通信速度が落ちる場合があります） [注]IEEE802.11a機能を使用の場合、屋内専用です。屋外ではご使用になれません。 [注]本製品は日本仕様です。日本以外ではご使用になれません。 ※1： Win Vista™ 上で管理ツールをお使いになる場合は、富士通製品情報ページ（http://www.fmworld.net/biz/）から対応モジュールをダウンロードしてインストールする必要があります。
[F3]	電源供給ユニット	FMWT-PE13	済	－	－	－	－	－	－	－	－	－	－								20,000	PoE（Power over Ethernet）による電源供給装置。 FMWT-56AG近くにコンセントがなく電源確保が困難な場合に、LANケーブルによる電源供給が可能。（最長100m）
[F4]	TA機能付 ネットワークステーション	FMNS-101	済	●	●	●	●	×	×	×	×	●	● ※								37,800	ISDNターミナルアダプタ、ISDNダイヤルアップルータ、ブロードバンドルータ機能を持つネットワークステーション。ISDN通信速度：128/64kbps（同期）、57.6k/38.4k/19.2k/9.6kbps（非同期）。PIAFS通信速度： 32K/64kbps。 [注]電源OFF時（停電時）、アナログポートTEL1以外に接続した機器及びS/T点インタフェースに接続した機器は使用できません。 [注]本装置とパソコン本体間は非同期通信のみサポート（エミュレータ接続は不可）。 [注]RS-232C接続時は、パソコン本体の最大通信速度が115.2kbpsのため、128kbpsの最大値での通信を行うことができません。 [注]ターミナルアダプタモードとルータモードは排他動作。 [注]S3/S4は未サポートです。 ※USB接続はファームウェアV 1.22以降が必要です。

■ハードウェア一覧

●：適用可　×：適用不可　－：無関係

項	品名	型名	提供時期	適応機種 FMV-LIFEBOOK H*1シリーズ	適応機種 FMV-LIFEBOOK S*4シリーズ	適応機種 FMV-LIFEBOOK E*2シリーズ	適応機種 FMV-LIFEBOOK B*5シリーズ	適応機種 FMV-LIFEBOOK C*3シリーズ	適応機種 FMV-LIFEBOOK Q*6シリーズ	適応機種 FMV-LIFEBOOK U*12シリーズ	適応機種 FMV-LIFEBOOK (FMV-バリューシリーズ) A*7シリーズ	適応機種 FMV-LIFEBOOK (FMV-バリューシリーズ) C*3シリーズ	適応機種 FMV-BIBLO NX*8シリーズ	適応機種 FMV-BIBLO NF*9シリーズ	適応機種 FMV-BIBLO MG*10シリーズ	適応機種 FMV-BIBLO LOOX T*11シリーズ	※ 適応OS Win Vista Business	※ 適応OS Win Vista Home Basic/Premium	※ 適応OS Win XP Pro	※ 適応OS Win XP Home	希望小売価格（円、税別）	備考	
																						*1：H8240 *2：E8240、E8140 *3：C8240、C6240 *4：S8245、S8340、S8240 *5：B8240 *6：Q8240 *7：A6240 *8：BIBLO NX95W/D、NX70W/D ※サポートOSについては、62ページをご覧ください。	*9：BIBLO NF75W/V、NF70W、NF50W/V、NF50W、NF40W *10：BIBLO MG70W/V、MG70W、MG50W *11：BIBLO LOOX T70W、T50W/V、T50W *12：U8240
[F5]	メディアタンク	FMMET-102	済	×	×	×	×	●	●	×	●	×	●							オープン価格[注]	データの自動バックアップ/ファイル/プリンタの共有が可能、 HDD容量：400GB、簡易グループウェア「メディアタンクメニュー」搭載 有線インターフェース：LAN側1ポート（1000BASE-T/100BASE-TX/10BASE-T） 最大接続台数：3台（推奨） 注）本製品は日本仕様です。日本以外ではご使用になれません。	
[F6]	ツイストペアケーブル（エンハンスドカテゴリ5）	TPCBL-C005	済	－	－	－	－	－	－	－	－	－	－	－	－	－	－	－	－	＊3,500	5m	LANインターフェースHUB間接続ケーブル。 1000BASE-T/100BASE-TX/10BASE-T用（エンハンスドカテゴリ5）	
		TPCBL-C010	済	－	－	－	－	－	－	－	－	－	－	－	－	－	－	－	－	＊3,900	10m		
		TPCBL-C015	済	－	－	－	－	－	－	－	－	－	－	－	－	－	－	－	－	＊4,700	15m		
		TPCBL-C030	済	－	－	－	－	－	－	－	－	－	－	－	－	－	－	－	－	＊7,200	30m		
		TPCBL-C050	済	－	－	－	－	－	－	－	－	－	－	－	－	－	－	－	－	＊10,300	50m		
		TPCBL-C100	済	－	－	－	－	－	－	－	－	－	－	－	－	－	－	－	－	＊18,000	100m	＊標準価格（円、税別）	
[F7]	ツイストペアケーブル（カテゴリ5）	TPCBL-B005	済	－	－	－	－	－	－	－	－	－	－	－	－	－	－	－	－	＊2,650	5m	100BASE-TX/10BASE-T対応LANケーブル（カテゴリ5）。 1000BASE-T通信には対応していません。	
		TPCBL-B010	済	－	－	－	－	－	－	－	－	－	－	－	－	－	－	－	－	＊3,000	10m		
		TPCBL-B015	済	－	－	－	－	－	－	－	－	－	－	－	－	－	－	－	－	＊3,600	15m		
		TPCBL-B030	済	－	－	－	－	－	－	－	－	－	－	－	－	－	－	－	－	＊5,500	30m		
		TPCBL-B050	済	－	－	－	－	－	－	－	－	－	－	－	－	－	－	－	－	＊7,900	50m		
		TPCBL-B100	済	－	－	－	－	－	－	－	－	－	－	－	－	－	－	－	－	＊13,800	100m	＊標準価格（円、税別）	
[F8]	変換ケーブル（LAN/CRT）	FMV-NCBL4	済	×	×	●	×	×	×	－	－	－	－							4,000	100BASE-TX/10BASE-Tインターフェース兼外部CRT（アナログRGB Mini D-SUB15ピン）コネクタケーブル。	

［注］オープン価格の商品は標準価格または希望小売価格を定めておりません。

〈無線LANのIEEE802.11bのサポートチャンネルについて〉

・内蔵無線LAN搭載モデルは、チャンネル14はサポートしていません。

〈複数LAN同時通信の可否について〉

・OSが、Win Vista™ Business/Win Vista™ Home Premium/Win Vista™ Home Basic/WinXP Pro/WinXP Home/WinXP Tablet PC Editionの場合、複数のLANによる同時通信が可能になります。

●：同時通信可能　×：同時通信不可能　－：構成上不可能

LAN形式の組み合わせ		内蔵無線LAN搭載モデル	ワイヤレスLANカード（FMV-JW482）
有線LAN搭載モデル	（標準搭載）	●	●※
内蔵無線LAN搭載モデル	（標準搭載・カスタムメイド）	－	×
ワイヤレスLANカード（FMV-JW482）	（オプション）	×	－

※Win Vista™ 搭載モデルで本機能をご使用になる場合は、「富士通製品情報ページ(http://www.fmworld.net/biz/)」よりドライバーをダウンロードしてお使いください。

■ハードウェア一覧

●：適用可　×：適用不可　－：無関係

項	品名	型名	提供時期	適応機種						※ 適応OS				希望小売価格（円、税別）	備考
				FMV-LIFEBOOK			FMV-LIFEBOOK（FMV-バリューシリーズ）	FMV-BIBLO		Win Vista Business	Win Vista Home Basic/Premium	Win XP Pro	Win XP Home		＊1：H8240 ＊2：E8240、E8140 ＊3：C8240、C6240 ＊4：S8245、S8340、S8240 ＊5：B8240 ＊6：Q8240 ＊7：A6240 ＊8：BIBLO NX95W/D、NX70W/D ＊9：BIBLO NF75W/V、NF70W、NF50W/V、NF50W、NF40W ＊10：BIBLO MG70W/V、MG70W、MG50W ＊11：BIBLO LOOX T70W、T50W/V、T50W ＊12：U8240 ※サポートOSについては、62ページをご覧ください。
				H シリーズ＊1 E シリーズ＊2 C シリーズ＊3	S シリーズ＊4 B シリーズ＊5 Q シリーズ＊6	U シリーズ＊12	A シリーズ＊7 C シリーズ＊3	NX シリーズ＊8 NF シリーズ＊9	MG シリーズ＊10 LOOX T シリーズ＊11						
G：補助記憶装置															
[G1]	スーパーマルチドライブユニット	FMV-NSM52	済	●	●※1	●	●	×	×	●	●	●	●	49,800	DVD媒体への書込が可能なポータブルタイプのUSB（USB2.0対応）接続外付けスーパーマルチドライブユニット。 DVD-R DL、DVD+R DL（2層記録）など、多彩なメディアに対応。 【データ転送速度】 DVD-RAM書込：最大5倍速、DVD-R、DVD+R書込：最大8倍速、DVD-R DL：最大4倍速、DVD-RW、DVD+RW：最大6倍速、DVD+R DL：最大4倍速、CD-R書込：最大24倍速、CD-RW書込：最大16倍速、バッファアンダーランエラー防止機能内蔵 DVD-RAM読出：最大5倍速、DVD-R、DVD+R、DVD-ROM読出：最大8倍速、DVD-R DL、DVD-RW、DVD+R DL、DVD+RW読出：最大6倍速、CD-R、CD-RW、CD-ROM読出：最大24倍速 添付品：ACアダプタ、電源コード、USBケーブル、CD-ROM（アプリソフト、DVD-RAMドライバー）、取扱説明書 添付ソフト：Roxio Easy Media Creator 9、WinDVD ※1：Bシリーズ、Qシリーズではリカバリディスクからの CDブートに対応しています。
[G2]	DVD-ROM&CD-R/RWドライブユニット	FMV-NCB53	済	●	●※1	●	●	×	×	●	●	●	●	29,800	ポータブルタイプのUSB（USB2.0対応）接続外付けDVD-ROM & CD-R/RWドライブユニット。 【データ転送速度】 DVD-ROM読出：最大8倍速、DVD-R、DVD-RW、DVD+R、DVD+R DL、DVD+RW：最大4倍速、DVD-RAM読出：最大2倍速、CD-ROM、CD-R、CD-RW読出：最大24倍速、CD-R書込：最大24倍速、CD-RW書換：最大24倍速、バッファアンダーラインエラー防止機能内蔵 添付品：ACアダプタ、電源コード、USBケーブル、取扱説明書 添付ソフト：Roxio Easy Media Creator 9、WinDVD ※1：Bシリーズ、Qシリーズではリカバリディスクからの CDブートに対応しています。
[G3]	FDDユニット（USB）	FMV-NFD52S	済	●※1	●※1	●	●※1	●	●	●	●	●	●	10,000	外付3.5型FDDユニット。USB接続。 ［注］OASYS専用FDは使用できません。 ※1：FDD非搭載モデルのみ対応。
[G4]	ハードディスクユニット-300GB（LAN/RAID）	FMHD-30LR	済	●	●	●	●	●	●	●	●	●	●	298,000	RAID1（ミラーリング）、ホットスワップ対応のNetwork HDD。300GBハードディスクユニット、LANインタフェース（1000BASE-T、100BASE-TX、または10BASE-T）によりネットワーク（LAN）に接続可能。ローカルで本体PCと接続可能。Webブラウザにより簡単設定、共有フォルダに対するアカウント設定、パスワード設定が可能。データコピー機能、アカウント・ドメイン連携機能、廃棄時のHDDデータ消去機能等を搭載。
[G5]	ハードディスクユニット-160GB（LAN/RAID）	FMHD-16LR3	済	●	●	●	●	●	●	●	●	●	●	248,000	RAID1（ミラーリング）、ホットスワップ対応のNetwork HDD。160GBハードディスクユニット、LANインタフェース（1000BASE-T、100BASE-TX、または10BASE-T）によりネットワーク（LAN）に接続可能。ローカルで本体PCと接続可能。Webブラウザにより簡単設定、共有フォルダに対するアカウント設定、パスワード設定が可能。データコピー機能、アカウント・ドメイン連携機能、廃棄時のHDDデータ消去機能等を搭載。
[G6]	ハードディスクユニット-300GB（RAID交換用）	FMHDC-30LR	済	－	－	－	－	－	－	－	－	－	－	110,000	FMHD-30LRの交換用300GBハードディスクユニット。
[G7]	ハードディスクユニット-160GB（RAID交換用）	FMHDC16LR3	済	－	－	－	－	－	－	－	－	－	－	74,000	FMHD-16LR3の交換用160GBハードディスクユニット。

■ハードウェア一覧

●：適用可　×：適用不可　－：無関係

項	品名	型名	提供時期	適応機種 FMV-LIFEBOOK H*1シリーズ E*2シリーズ C*3シリーズ	FMV-LIFEBOOK S*4シリーズ B*5シリーズ Q*6シリーズ	FMV-LIFEBOOK U*12シリーズ	FMV-LIFEBOOK(FMV-バリューシリーズ) A*7シリーズ C*3シリーズ	FMV-BIBLO NX*8シリーズ NF*9シリーズ	FMV-BIBLO MG*10シリーズ LOOX T*11シリーズ	※ 適応OS Win Vista Business	Win Vista Home Basic/Premium	Win XP Pro	Win XP Home	希望小売価格(円、税別)	備考
															*1：H8240 *2：E8240、E8140 *3：C8240、C6240 *4：S8245、S8340、S8240 *5：B8240 *6：Q8240 *7：A6240 *8：BIBLO NX95W/D、NX70W/D *9：BIBLO NF75W/V、NF70W、NF50W/V、NF50W、NF40W *10：BIBLO MG70W/V、MG70W、MG50W *11：BIBLO LOOX T70W、T50W/V、T50W *12：U8240 ※サポートOSについては、62ページをご覧ください。
H：拡張機器															
[H1]	指紋認識装置	FS-230U	済	●※1	●※1※2	×	×	×	×	×	×	●	●	25,000	指紋認識装置。(面型センサータイプ)USB接続。他人受理率：0.0002%。認証ソフトウェア「Secure Login Light」添付。 ※1：カスタムメイドで内蔵型指紋センサー選択時は非対応。PalmSecure™センサーセットとの同時使用不可。 ※2：Sシリーズのみ対応。 [注]バイオ認証装置やスマートカードホルダーなど他の認証製品と連携して動作させるには、SMARTACCESS/Premium V1.1(別売)が必要になることがあります。
[H2]	指紋認識装置	FS-300U	済	●※1	●※1※2	×	×	×	×	●※3	×	●	●	15,000	指紋認識装置。(スライド型センサータイプ) USB接続。他人受理率：0.0002%。 認証ソフトウェア「SMARTACCESS/Basic」添付。 ※1：カスタムメイドで内蔵型指紋センサー選択時は非対応。PalmSecure™センサーセットとの同時使用不可。 ※2：Sシリーズのみ対応。 ※3：2007年8月以降に提供予定のWindows Vista™対応版「SMARTACCESS/Premium」のご購入が必要となります。 [注]バイオ認証装置やスマートカードホルダーなど他の認証製品と連携して動作させるには、SMARTACCESS/Premium V1.1(別売)が必要になることがあります。
[H3]	PalmSecure™ センサーセット	FAT13M1L1	済	●	●	×	×	×	×	●※1	●※1※2	●	×	33,000	非接触型手のひら静脈認証装置。USB接続。他人受理率0.00008%以下。 利用時にはバイオ認証装置（FMSE-C301）、静脈対応オプション（FMSE-PS1）が必要。 ※内蔵型または外付けの指紋センサー（認識装置）との同時使用不可。 添付品は、手のひらガイド/ホルダー/USBインターフェースケーブル（1m）/取扱説明書（CD-ROM）。 [注]クライアント用ソフトウェアとして「SMARTACCESS/Premium V1.1」（別売）が必要。 ※1：2007年8月以降に提供予定のWindows Vista™対応版「SMARTACCESS/Premium」のご購入が必要となります。 ※2：Windows Vista™ Home Basicのみ対応。
[H4]	バイオ認証装置	FMSE-C301	済	－	－	－	－	－	－	●※1	●※1※2	●	●	798,000	Windowsログオンや、各種アプリケーションへのログオンを、パスワードに代わり指紋や手のひら静脈により認証するセキュリティシステムを構築するための装置。標準2台構成。最大3000ユーザに対応。 [注]クライアント用ソフトウェアとして「SMARTACCESS/Premium V1.1」（別売）が必要。 ※1：2007年8月以降に提供予定のWindows Vista™対応版「SMARTACCESS/Premium」のご購入が必要となります。 ※2：Windows Vista™ Home Basicのみ対応。
[H5]	増設用バイオ認証装置	FMSE-C3A1	済	－	－	－	－	－	－	●※1	●※1※2	●	●	398,000	バイオ認証装置（FMSE-C301）用増設専用オプション。最大1500ユーザ追加に対応。 [注1]利用時にはバイオ認証装置（FMSE-C301）が必須。 [注2]クライアント用ソフトウェアとして「SMARTACCESS/Premium V1.1」（別売）が必要。 ※1：2007年8月以降に提供予定のWindows Vista™対応版「SMARTACCESS/Premium」のご購入が必要となります。 ※2：Windows Vista™ Home Basicのみ対応。
[H6]	静脈認証オプション	FMSE-PS3	済	－	－	－	－	－	－	－	－	－	－	400,000	バイオ認証装置（FMSE-C301）を用いて静脈対応を行うための製品。
[H7]	増設用静脈認証オプション	FMSE-PS4	済	－	－	－	－	－	－	－	－	－	－	200,000	増設用バイオ認証装置（FMSE-C3A1）を用いて静脈対応を行うための製品。
[H8]	高機能無停電電源装置（Smart-UPS 1500J）	GP5SUP110	済	－	－	－	－	－	－	－	－	－	－	97,000	瞬断/停電時等の発生時にバイオ認証装置に電源を供給するための装置。 ・定格電圧：100V ・定格容量：1500VA/980W ・コンセント：8 ・外観色：黒 ・自立型 ・専用USP接続ケーブル「GP5S-613」が別途必要 ※UPSに接続するバイオ認証装置の合計がUPSの定格容量以下（定格皮相電力[VA]かつ定格有効電力[W]以下）になるようUPSを選択願います。
[H9]	UPS接続ケーブル	GP5S-613	済	－	－	－	－	－	－	－	－	－	－	5,000	バイオ認証装置と高機能無停電電源装置（GP5SUP110）を接続するケーブル。
[H10]	スマートカードホルダー	FMV-J501A	済	●※1	●※2※3	×	×	×	×	●	×	●	●	11,000	PCカードスロットに装着する、LIFEBOOK専用アダプタ。 認証ソフトウェア:「SMARTACCESS/Basic」添付。 スマートカード:接触型、ISO/IEC7816準拠(JICSAP v1.0規格)1枚添付。 ※1：C8240（Core™ 2 Duo搭載モデル）のみ対応。 ※2：カスタムメイドでFeliCa対応リーダ/ライタ選択時は非対応。 ※3：S8245、S8340、S8240、B8240のみ対応。 [注]指紋センサーなど他の認証製品と連携して動作させるには、SMARTACCESS/Premium V1.1(別売)が必要になることがあります。
[H11]	スマートカード	FMSMA-C1	済	－	－	－	－	－	－	－	－	－	－	9,000	専用スマートカードの補充用。5枚組。
[H12]	FeliCa対応非接触ICカード（SMARTACCESS専用）	FMFLC-C1	済	●※1	●※1※2	×	×	×	×	－	－	－	－	12,000	FeliCa対応リーダ/ライタ用の非接触ICカード。パソコンセキュリティソフト「SMARTACCESS」専用のフォーマット済。5枚組。 ※1：カスタムメイドでFeliCa対応リーダ/ライタ選択時のみ対応。 ※2：S8245、S8340、S8240、B8240のみ対応。
[H13]	コンピュータ直結ケーブル（FMR-AT）	FMB-CBL501	済	●	●※1	×	●※2	×	×	－	－	－	－	4,000	FMV本体～FMR本体/RS-232C周辺機器間接続ケーブル(Dsub9-Dsub25)。 ※1：S8245、S8340、S8240、B8240のみ対応。ポートリプリケータが必要になります。 ※2：C6240のみ対応。

■ハードウェア一覧

●：適用可　×：適用不可　－：無関係

項	品名	型名	提供時期	適応機種 FMV-LIFEBOOK H*1シリーズ	適応機種 FMV-LIFEBOOK S*4シリーズ	適応機種 FMV-LIFEBOOK E*2シリーズ	適応機種 FMV-LIFEBOOK B*5シリーズ	適応機種 FMV-LIFEBOOK C*3シリーズ	適応機種 FMV-LIFEBOOK Q*6シリーズ	適応機種 FMV-LIFEBOOK U*12シリーズ	適応機種 FMV-LIFEBOOK (FMV-バリューシリーズ) A*7シリーズ	適応機種 FMV-LIFEBOOK (FMV-バリューシリーズ) C*3シリーズ	適応機種 FMV-BIBLO NX*8シリーズ	適応機種 FMV-BIBLO NF*9シリーズ	適応機種 FMV-BIBLO MG*10シリーズ	適応機種 FMV-BIBLO LOOX T*11シリーズ	※ 適応OS Win Vista Business	※ 適応OS Win Vista Home Basic/Premium	※ 適応OS Win XP Pro	※ 適応OS Win XP Home	希望小売価格（円、税別）	備考
																						*1：H8240 *2：E8240、E8140 *3：C8240、C6240 *4：S8245、S8340、S8240 *5：B8240 *6：Q8240 *7：A6240 *8：BIBLO NX95W/D、NX70W/D *9：BIBLO NF75W/V、NF70W、NF50W/V、NF50W、NF40W *10：BIBLO MG70W/V、MG70W、MG50W *11：BIBLO LOOX T70W、T50W/V、T50W *12：U8240 ※サポートOSについては、62ページをご覧ください。
I：プリンタ　プリンタと各パソコン本体には複数の接続方法がございます。必ずシステム構成図（46ページ～51ページ）でご確認ください。																						
[I1]	プリンタケーブル	FMV-CBL716	済	●	●※1	×	●※2	×	×	－	－	－	－	－	－	－	－	－	－	2,500	FMV本体（パラレル）-プリンタ（パラレル）間接続ケーブル。ケーブル長：1.5 m。 ※1：S8245、S8340、S8240、B8240のみ対応。 ※2：C6240のみ対応。
[I2]	プリンタUSBケーブル	XL-CBLU2G	済	●	●	●	●	●	●	－	－	－	－	－	－	－	－	－	－	1,200	FMV本体（USB）-プリンタ（USB）間接続ケーブル。USB1.1/2.0準拠。ケーブル長：1.5m。
[I3]	カットシートフィーダ	FMPR-CF8G	済	－	－	－	－	－	－	－	－	－	－	－	－	－	－	－	－	25,000	FMPR3000G用オプションカットシートフィーダ。ハガキ、B5縦～B4横（手差しはA3横）対応。
[I4]	ホッパユニット	FMPR-CF81G	済	－	－	－	－	－	－	－	－	－	－	－	－	－	－	－	－	16,800	FMPR3000G用オプションホッパユニット。B5縦～B4横まで対応。 [注] 使用するにはカットシートフィーダ（FMPR-CF8G）が必要になります。
[I5]	多目的プリンタ	FMPR-671B	済	●	●※1	×	●※2	×	×	×	×	●※	●※							655,000	モノクロドットインパクトプリンタ。解像度：180dpi。印刷速度：100字/秒（高速モードでは200字/秒、ANKドラフトでは300字/秒）。ESC/P・FMシーケンス対応。FMシーケンスはWin Vista、WinXP、Win 2000配下で使用不可。 エミュレーション切替機能。K端末エミュレータ対応。 ※富士通製品情報ページ（http://www.fmworld.net/biz/）で提供しているドライバ/アプリケーションが必要です。 ※1：S8245、S8340、S8240、B8240のみ対応。 ※2：C6240のみ対応。
[I6]	用紙反転ユニット	FMPR-655Z1	済	－	－	－	－	－	－	－	－	－	－	－	－	－	－	－	－	84,000	両面印刷用ユニット。
[I7]	水平漢字プリンタ-15	FMPR5300	済	●	●※1	×	●※2	×	×	●※	●※	●※	●※							334,000	水平インサータ方式モノクロドットインパクトプリンタ。解像度：180dpi。 印刷速度：125字/秒（高速モードでは240字/秒）。ESC/P・FMシーケンス対応。FMシーケンスはWin Vista、WinXP、Win 2000配下で使用不可。 ※富士通製品情報ページ（http://www.fmworld.net/biz/）で提供しているドライバ/アプリケーションが必要です。 ※1：S8245、S8340、S8240、B8240のみ対応。 ※2：C6240のみ対応。
[I8]	カットシートフィーダ	FMPR-CF9	済	－	－	－	－	－	－	－	－	－	－	－	－	－	－	－	－	58,800	FMPR5300用オプション自動給紙ユニット。ハガキ～B4対応。最大200枚
[I9]	トラクタユニット	FMPR-TU9	済	－	－	－	－	－	－	－	－	－	－	－	－	－	－	－	－	12,000	FMPR5300用オプショントラクタユニット。連続帳票用紙リア給紙用。
[I10]	水平漢字プリンタ-15	FMPR5010	済	●	●	●	●	●	●	●※	●※	●	●							166,000	水平インサータ方式モノクロドットインパクトプリンタ。解像度：180dpi。 印刷速度：67字/秒（高速モードでは134字/秒、ANKドラフトでは300字/秒）。ESC/P・FMシーケンス対応。 ※富士通製品情報ページ（http://www.fmworld.net/biz/）で提供しているドライバ/アプリケーションが必要です。
[I11]	カットシートフィーダ	FMPR-CF1G	済	－	－	－	－	－	－	－	－	－	－	－	－	－	－	－	－	37,800	FMPR5610G/5410G/5310EG/5110G/5010用オプション自動給紙ユニット。ハガキ～B4対応。
[I12]	トラクタユニット	FMPR-TU8G	済	－	－	－	－	－	－	－	－	－	－	－	－	－	－	－	－	12,000	FMPR5310EG/5110G/5010用オプショントラクタユニット。プリンタ本体に1ユニット添付。
[I13]	水平漢字プリンタ-15	FMPR5610G	済	●	●	●	●	●	●	●※	●※	●	●							502,000	水平インサータ方式モノクロドットインパクトプリンタ。解像度：180dpi。 印刷速度：180字/秒（高速モードでは360字/秒）。ESC/P・FMシーケンス対応。FMシーケンスはWin Vista、WinXP、Win 2000配下で使用不可。 ※富士通製品情報ページ（http://www.fmworld.net/biz/）で提供しているドライバ/アプリケーションが必要です。
[I14]	水平漢字プリンタ-15	FMPR5410G	済	●	●	●	●	●	●	●※	●※	●	●							376,000	水平インサータ方式モノクロドットインパクトプリンタ。解像度：180dpi。 印刷速度：130字/秒（高速モードでは260字/秒）。ESC/P・FMシーケンス対応。FMシーケンスはWin Vista、WinXP、Win 2000配下で使用不可。 ※富士通製品情報ページ（http://www.fmworld.net/biz/）で提供しているドライバ/アプリケーションが必要です。
[I15]	水平漢字プリンタ-15	FMPR5310EG	済	●	●	●	●	●	●	●※	●※	●	●							292,000	水平インサータ方式モノクロドットインパクトプリンタ。解像度：180dpi。 印刷速度：125字/秒（高速モードでは250字/秒）。ESC/P対応。 ※富士通製品情報ページ（http://www.fmworld.net/biz/）で提供しているドライバ/アプリケーションが必要です。
[I16]	水平漢字プリンタ-15	FMPR5110G	済	●	●	●	●	●	●	●※	●※	●	●							208,000	水平インサータ方式モノクロドットインパクトプリンタ。解像度：180dpi。 印刷速度：80字/秒（高速モードでは160字/秒、ANKドラフトでは360字/秒）。ESC/P・FMシーケンス対応。FMシーケンスはWin Vista、WinXP、Win 2000配下で使用不可。 ※富士通製品情報ページ（http://www.fmworld.net/biz/）で提供しているドライバ/アプリケーションが必要です。
[I17]	プリンタLANカード	FMPR-LN1G	済	LAN上に直接接続													●注1	●注1	●	●	30,000	FMPR3000G/5010/5110G/5310EG/5410G/5610G用オプション。 100BASE-TX/10BASE-T対応内蔵型LANカード。

＊：ページプリンタの印字速度は、ハードウェアの最大印字速度であり、実際の印字速度は、データ転送時間等のソフトウェアの処理時間が付加されます。
注1：2007年7月末にWindows Vista™対応のドライバを富士通製品情報ページ（http://www.fmworld.net/biz/fmv）で提供予定です。

■ハードウェア一覧

●：適用可　×：適用不可　－：無関係

項	品名	型名	提供時期	適応機種						※ 適応OS				希望小売価格（円、税別）	備考
				FMV-LIFEBOOK			FMV-LIFEBOOK（FMV-バリューシリーズ）	FMV-BIBLO		Win Vista Business	Win Vista Home Basic/Premium	Win XP Pro	Win XP Home		＊1：H8240 ＊2：E8240、E8140 ＊3：C8240、C6240 ＊4：S8245、S8340、S8240 ＊5：B8240 ＊6：Q8240 ＊7：A6240 ＊8：BIBLO NX95W/D、NX70W/D ＊9：BIBLO NF75W/V、NF70W、NF50W/V、NF50W、NF40W ＊10：BIBLO MG70W/V、MG70W、MG50W ＊11：BIBLO LOOX T70W、T50W/V、T50W ＊12：U8240 ※サポートOSについては、62ページをご覧ください。
				H＊1シリーズ E＊2シリーズ C＊3シリーズ	S＊4シリーズ B＊5シリーズ Q＊6シリーズ	U＊12シリーズ	A＊7シリーズ C＊3シリーズ	NX＊8シリーズ NF＊9シリーズ	MG＊10シリーズ LOOX T＊11シリーズ						
[I18]	漢字プリンタ-15	FMPR3000G	済	●	●	●	●	●	●	●※	●※	●	●	107,000	モノクロドットインパクトプリンタ。解像度：180dpi。印刷桁数：136字/行（ANK） 印刷速度：75字/秒（高速モードでは150字/秒、ANKドラフトでは360字/秒）。ESC/P・FMシーケンス対応。 FMシーケンスはWin Vista、WinXP、Win 2000配下で使用不可。 ※富士通製品情報ページ（http://www.fmworld.net/biz/）で提供しているドライバ/アプリケーションが必要です。
[I19]	漢字プリンタ-10	FMPR2000G	済	●	●	●	●	●	●	●※	●※	●	●	67,000	モノクロドットインパクトプリンタ。解像度：180dpi。印刷桁数：80字/行（ANK） 印刷速度：75字/秒（高速モードでは150字/秒、ANKドラフトでは360字/秒）。ESC/P・FMシーケンス対応。 FMシーケンスはWin Vista、WinXP、Win 2000配下で使用不可。 ※富士通製品情報ページ（http://www.fmworld.net/biz/）で提供しているドライバ/アプリケーションが必要です。
[I20]	カラーページプリンタ	XL-C8360G	済	●	●	●	●	●	●	●※	●※	●	●	292,000	A3フルカラー（1670万色、各色256階調ページプリンタ。解像度：600×600dpi、600×1200dpi。 印刷速度（A4片面印刷時）：カラー36枚/分、モノクロ40枚/分 印刷速度（A4両面印刷時）：カラー35ページ/分、モノクロ39ページ/分。 用紙サイズ：A3～ハガキ 給紙容量：標準800枚～最大3000枚。 100BASE-TX（10BASA-T共用）LANおよびUSB2.0準拠インターフェース標準装備。 [注]印刷データ量の多い部単位印刷を行う場合は、プリンタRAMモジュールが複数必要になる場合があります。 ※富士通製品情報ページ（http://www.fmworld.net/biz/）で提供しているドライバ/アプリケーションが必要です。
[I21]	拡張給紙ユニット-A	XL-EF55CG	済	－	－	－	－	－	－	－	－	－	－	50,000	増設用給紙ユニット。（A3～A6サイズ、550枚）
[I22]	拡張給紙ユニット-B	XL-EF165CG	済	－	－	－	－	－	－	－	－	－	－	126,000	増設用給紙ユニット。（A3～A6サイズ、3段カセット：550枚×3）
[I23]	両面ユニット	XL-DUPCG	済	－	－	－	－	－	－	－	－	－	－	25,000	両面印刷ユニット。普通紙のみ。
[I24]	プリンタRAMモジュール-256MB	XL-EM256CB	済	－	－	－	－	－	－	－	－	－	－	58,800	XL-C8360G/XL-C7400G用増設メモリ。（メモリ容量：256MB）
[I25]	カラーページプリンタ	XL-C7400G	済	●	●	●	●	●	●	●※	●※	●	●	250,000	A3フルカラー（1670万色、各色256階調）ページプリンタ。解像度：1200×1200dpi、1200×600dpi、600×600dpi。印刷速度（A4片面印刷時）：カラー24枚／分、モノクロ24枚／分、 印刷速度（A4両面印刷時）：カラー20ページ／分、モノクロ20ページ／分。 用紙サイズ：A3～ハガキ。給紙容量：標準740枚～最大2420枚。 LANインタフェース（100BASE-TX/10BASE-T）標準装備。 [注]1200×1200dpiで印刷する場合、メモリ増設が必要。 ※富士通製品情報ページ（http://www.fmworld.net/biz/）で提供しているドライバ/アプリケーションが必要です。
[I26]	拡張給紙ユニット-A	XL-EF56CAG	済	－	－	－	－	－	－	－	－	－	－	50,000	増設用給紙ユニット。（A3～A5サイズ、560枚）
[I27]	拡張給紙ユニット-B	XL-EF168CG	済	－	－	－	－	－	－	－	－	－	－	126,000	増設用給紙ユニット。（A3～A5サイズ、3段カセット：560枚×3）
[I28]	両面ユニット	XL-DUPCAG	済	－	－	－	－	－	－	－	－	－	－	42,000	両面印刷ユニット。
[I29]	A4カラーページプリンタ	XL-C2260	済	●	●	●	●	●	●	●※	●※	●	●	129,800	A4フルカラー（1670万色、各色256階調）ページプリンタ。解像度：600×1200dpi、600×600dpi。 印刷速度（A4片面印刷時）：カラー26枚／分、モノクロ32枚／分、印刷速度（A4両面印刷時）：カラー20ページ／分、モノクロ24ページ／分。用紙サイズ：A4～ハガキ。 給紙容量：標準470枚～最大1120枚。 100BASE-TX/10BASE-T LANインタフェース、USB2.0準拠インタフェース標準装備。両面標準搭載。 ※富士通製品情報ページ（http://www.fmworld.net/biz/）で提供しているドライバ/アプリケーションが必要です。
[I30]	拡張給紙ユニット	XL-EF65CC	済	－	－	－	－	－	－	－	－	－	－	33,000	増設用給紙ユニット。（A4～A5サイズ、650枚）
[I31]	プリンタRAMモジュール-256MB	XL-EM256CC	済	－	－	－	－	－	－	－	－	－	－	58,800	XL-C2260用増設メモリ。（メモリ容量：256MB）

＊：ページプリンタの印字速度は、ハードウェアの最大印字速度であり、実際の印字速度は、データ転送時間等のソフトウェアの処理時間が付加されます。

■ハードウェア一覧

●：適用可　×：適用不可　－：無関係

項	品名	型名	提供時期	適応機種 FMV-LIFEBOOK H*1シリーズ E*2シリーズ C*3シリーズ	適応機種 FMV-LIFEBOOK S*4シリーズ B*5シリーズ Q*6シリーズ	適応機種 FMV-LIFEBOOK U*12シリーズ	適応機種 FMV-LIFEBOOK(FMV-バリューシリーズ) A*7シリーズ C*3シリーズ	適応機種 FMV-BIBLO NX*8シリーズ NF*9シリーズ	適応機種 FMV-BIBLO MG*10シリーズ LOOX T*11シリーズ	※ 適応OS Win Vista Business	※ 適応OS Win Vista Home Basic/Premium	※ 適応OS Win XP Pro	※ 適応OS Win XP Home	希望小売価格(円、税別)	備考
															*1：H8240 *2：E8240、E8140 *3：C8240、C6240 *4：S8245、S8340、S8240 *5：B8240 *6：Q8240 *7：A6240 *8：BIBLO NX95W/D、NX70W/D *9：BIBLO NF75W/V、NF70W、NF50W/V、NF50W、NF40W *10：BIBLO MG70W/V、MG70W、MG50W *11：BIBLO LOOX T70W、T50W/V、T50W *12：U8240 ※サポートOSについては、62ページをご覧ください。
[I32]	ページプリンタ	XL-9500	済	●	●	●	●	●	●	●	●	●	●	452,000	ページプリンタ。解像度：1200dpi。印刷速度：A4 50枚/分、B4 33枚/分、A3 28枚/分。ESC/Pシーケンス対応。用紙サイズ：A3～ハガキ、給紙容量：標準1200枚～最大3500枚。100BASE-TX(10BASA-T共用) LANおよびUSB2.0準拠インタフェース標準装備。両面標準装備。 [注]印刷データ量の多い部単位印刷を行う場合は、プリンタRAMモジュールが必要になる場合があります。
[I33]	拡張給紙ユニット-A	XL-EF110MA	済	－	－	－	－	－	－	－	－	－	－	92,000	増設用給紙ユニット。(A3～A5サイズ、2段カセット：550枚×2)
[I34]	拡張給紙ユニット-B	XL-EF230MA	済	－	－	－	－	－	－	－	－	－	－	113,000	増設用給紙ユニット。(A4、B5、レターサイズ、1000枚+1300枚)
[I35]	フィニッシャー	XL-FINMA	済	－	－	－	－	－	－	－	－	－	－	319,000	パンチ機能、ステープル機能、排紙容量3500枚を有する後処理オプション。装着には拡張給紙ユニット-Aまたは-Bが必要。導入装置はサービスエンジニアが行う（FM現調2：SFMGEN2、有償）。 [注]A4を超える用紙で1200dpiの両面印刷を行う場合は、プリンタRAMモジュール256MBが必要。
[I36]	プリンタRAMモジュール-256MB	XL-EM256MA	済	－	－	－	－	－	－	－	－	－	－	58,800	XL-9500/9400/5900G/5400G/9260用増設メモリ。(メモリ容量：256MB)
[I37]	ページプリンタ	XL-9400	済	●	●	●	●	●	●	●	●	●	●	157,000	ページプリンタ。解像度：600dpi/1200dpi。印刷速度：A4 40枚／分、B4 25枚／分、A3 20枚／分。ESC/Pシーケンス対応。(100BASE-TX/10BASE-T)LANおよびUSB2.0準拠インタフェース標準装備。 [注]印刷データ量の多い部単位印刷を行う場合は、プリンタRAMモジュールが必要になる場合があります。 [注]1200dpiで印刷する場合は印刷速度が半分になります。
[I38]	拡張給紙ユニット	XL-EF50T1G	済	－	－	－	－	－	－	－	－	－	－	54,000	増設用給紙ユニット(A3～A5サイズ対応、500枚)。カセット1個添付。
[I39]	拡張給紙ユニットA4	XL-EF50T3G	済	－	－	－	－	－	－	－	－	－	－	54,000	増設用給紙ユニット(A4～A5サイズ対応、500枚)。カセット1個添付。
[I40]	大容量給紙ユニット	XL-HF200TG	済	－	－	－	－	－	－	－	－	－	－	100,000	A4またはレターサイズ対応カセット給紙ユニット(2000枚)、最下段専用。
[I41]	両面ユニット	XL-DUPT1G	済	－	－	－	－	－	－	－	－	－	－	42,000	両面印刷ユニット。
[I42]	ページプリンタ	XL-5900G	済	●	●	●	●	●	●	●	●	●	●	99,000	ページプリンタ。解像度：600dpi/1200dpi。印刷速度：A4 30.6枚／分、B4 19.5枚／分、A3 17.4枚／分。ESC/Pシーケンス対応。 (100BASE-TX/10BASE-T) LANおよびUSB2.0準拠インタフェース標準装備。 [注]A4を超える用紙で1200dpiの両面印刷を行う場合は、プリンタRAMモジュール256MBが必要。 [注]印刷データ量の多い部単位印刷を行う場合は、プリンタRAMモジュールが必要になる場合があります。
		XL-5400G	済	●	●	●	●	●	●	●	●	●	●	75,000	ページプリンタ。解像度：600dpi/1200dpi。印刷速度：A4 25.4枚／分、B4 17.1枚／分、A3 15.6枚／分。ESC/Pシーケンス対応。(100BASE-TX/10BASE-T)LANおよびUSB2.0準拠インタフェース標準装備。 [注]A4を超える用紙で1200dpiの両面印刷を行う場合は、プリンタRAMモジュール256MBが必要。 [注]印刷データ量の多い部単位印刷を行う場合は、プリンタRAMモジュールが必要になる場合があります。
[I43]	拡張給紙ユニット-A	XL-EF25W1G	済	－	－	－	－	－	－	－	－	－	－	42,000	増設用給紙ユニット(A3～A5サイズ対応、250枚)。カセット1個添付。
[I44]	拡張給紙ユニット-B	XL-EF55W1G	済	－	－	－	－	－	－	－	－	－	－	54,000	増設用給紙ユニット(A3～A5サイズ対応、550枚)。カセット1個添付。
[I45]	両面ユニット	XL-DUPW1G	済	－	－	－	－	－	－	－	－	－	－	42,000	両面印刷ユニット。
[I46]	給紙トレイ	XL-FT10W1G	済	－	－	－	－	－	－	－	－	－	－	16,800	XL-5900G/5400G用自動給紙トレイ(A3～ハガキサイズ対応、100枚)。 ※本体標準のMPカセットとの交換取付となります。
[I47]	ページプリンタ	XL-9260	済	●	●	●	●	●	●	●	●	●	●	83,000	ページプリンタ。解像度：600dpi。 印刷速度：A4 26.4枚／分、B4 16.8枚／分、A3 14.5枚／分。ESC/Pシーケンス対応。 (100BASE-TX/10BASE-T) LANおよびUSB2.0準拠インタフェース標準装備。 [注]印刷データ量が多い部単位印刷を行う場合は、プリンタRAMモジュールが必要になる場合があります。
[I48]	拡張給紙ユニット-A	XL-EF25M1G	済	－	－	－	－	－	－	－	－	－	－	42,000	増設用給紙ユニット(A3～A5サイズ対応、250枚)。カセット1個添付。
[I49]	拡張給紙ユニット-B	XL-EF50M1G	済	－	－	－	－	－	－	－	－	－	－	54,000	増設用給紙ユニット(A4サイズ対応、500枚)。カセット1個添付。
[I50]	ページプリンタ	XL-2300G	済	●	●	●	●	●	●	●※	●※	●	●	50,000	小型/軽量A4ページプリンタ。解像度：1200dpi相当(600dpi×1200dpi)。 A4：22枚/分、Windows専用ドライバ、ESC/Pシーケンス対応。 ※富士通製品情報ページ（http://www.fmworld.net/biz/）で提供しているドライバ/アプリケーションが必要です。
[I51]	プリンタLANカード	XL-LN100PG	済	－	－	－	－	－	－	－	－	－	－	20,000	XL-2300G用オプション。100BASE-TX/10BASE-T対応の内蔵LANカード。
[I52]	拡張給紙ユニット	XL-EF50P1G	済	－	－	－	－	－	－	－	－	－	－	25,000	XL-2300G用オプション増設用給紙ユニット。(A4～A5サイズ、500枚)
[I53]	給紙トレイ	XL-FT10P1G	済	－	－	－	－	－	－	－	－	－	－	16,800	XL-2300G用オプション自動給紙トレイ。(A4～ハガキサイズ、100枚)
[I54]	認証印刷ユニット	XL-SE100F	済	●	●	●	●	●	●	△[注1]	△[注1]	●	●	82,000	XL ページプリンタ専用の認証印刷ユニット。プリンタとの接続は添付のUSBケーブル（1.5m）を使用。FS-300U相当の指紋センサーを添付。指紋センサーとの接続は添付のUSBケーブル（50cm）を使用。バイオ認証装置（FMSE-C301）との連携機能を搭載。 LANインターフェイス（100BASE-TX/10BASE-T）標準装備。 [注]バイオ認証装置との連携時にはクライアントPCに指紋認証装置FS-300U、クライアント用セキュリティソフトSMARTACCESS/Premium V1.1が必要。
[I55]	プリンタケーブル	FMV-CBL713	済	●	●※1	×	●※2	×	×	－	－	－	－	2,500	FMV本体(パラレル)-プリンタ(パラレル)間接続ケーブル。ケーブル長：1.5 m。 ※1：S8245、S8340、S8240、B8240のみ対応。 ※2：C6240のみ対応。

＊：ページプリンタの印字速度は、ハードウェアの最大印字速度であり、実際の印字速度は、データ転送時間等のソフトウェアの処理時間が付加されます。
[注1] 対応ドライバ計画中。出荷時期未定。

マニュアル一覧

種別	マニュアル名称	マニュアルコード	標準価格（円、税別）	備考
FMV-LIFEBOOKシリーズ	企業向けFMVシリーズの操作マニュアル『製品ガイド』につきましては、サポートページの「マニュアル」内にある「FMVマニュアル」（http://www.fmworld.net/biz/fmv/support/fmvmanual/index.html）に掲載されています。「FMVマニュアル」は、「スタート」ボタン→「（すべての）プログラム」→「FMVマニュアル」からも参照できます。紙ベースの冊子が必要な場合につきましては、下記一覧をご参考の上、別途ご購入くださいますようお願いいたします。			
製品ガイド		B5FJ-2941-01	5,000	FMV-E8240 , FMV-H8240
		B5FJ-2951-01	5,000	FMV-E8140
		B5FJ-2961-01	5,000	FMV-C6240 , FMV-C8240
		B5FJ-2981-01	5,000	FMV-S8245
		B5FJ-3801-01	5,000	FMV-S8340
		B5FJ-2991-01	5,000	FMV-S8240
		B5FJ-3001-01	5,000	FMV-B8240
		B5FJ-3011-01	5,000	FMV-Q8240
		B5FJ-3901-01	5,000	FMV-U8240
		B5FJ-2971-01	5,000	FMV-A6240
FMV-BIBLOシリーズ				
スタートガイド1 設置編		B5FJ-3261-01	500	FMV BIBLO NX95W/D、NX70W/D
		B5FJ-3271-01	500	FMV BIBLO NF75W/V、NF70W、NF50W/V、NF50W、NF40W
		B5FJ-3291-01	500	FMV BIBLO MG70W/V、MG70W
		B5FJ-3301-01	500	FMV BIBLO MG50W
		B5FJ-3321-01	500	FMV BIBLO LOOX T70W、LOOX T50W/V、LOOX T50W
スタートガイド2 セットアップ編		B5FJ-3501-01	800	FMV BIBLO NX95W/D、NX70W/D、NF75W/V、NF70W、NF50W/V、NF50W、NF40W、MG70W/V、MG70W、MG50W、LOOX T70W、LOOX T50W/V、LOOX T50W
ここが変わった！Windows Vista™		B5FJ-1981-01	500	FMV BIBLO NX95W/D、NX70W/D、NF75W/V、NF70W、NF50W/V、NF50W、NF40W、MG70W/V、MG70W、MG50W、LOOX T70W、LOOX T50W/V、LOOX T50W
FMVテレビ操作ガイド		B5FJ-3531-02	2,000	FMV BIBLO NX95W/D、NX70W/D
FMV地デジあんしんガイド		B5FJ-3541-02	500	FMV BIBLO NX95W/D、NX70W/D
トラブル解決ガイド		B5FJ-3511-01	2,400	FMV BIBLO NX95W/D、NX70W/D、NF75W/V、NF70W、NF50W/V、NF50W、NF40W、MG70W/V、MG70W、MG50W、LOOX T70W、LOOX T50W/V、LOOX T50W
FMV取扱ガイド		B5FJ-3381-02	1,600	FMV BIBLO NX95W/D、NX70W/D
		B5FJ-3391-01	1,600	FMV BIBLO NF70W、NF50W/V、NF50W、NF40W
		B5FJ-3391-02	1,600	FMV BIBLO NF75W/V、NF70W、NF50W/V、NF50W、NF40W
		B5FJ-3401-01	1,200	FMV BIBLO MG50W
		B5FJ-3401-02	1,200	FMV BIBLO MG70W/V、MG70W、MG50W
		B5FJ-3411-01	1,400	FMV BIBLO LOOX T70W、LOOX T50W/V、LOOX T50W

※マニュアルの価格につきましては改版などにより、予告なく変更する可能性がありますので事前に販売元にご確認ください。
※マニュアルの内容は、改善のため予告なしに変更することがあります。

サプライ一覧

機種	商品名	商品番号	標準価格（円、税別）		出荷単位		備考
フロッピィディスク							
FMV-LIFEBOOK／FMV-BIBLO 本体	マイクロフロッピィディスク 2HD-1024(10枚)	0212150-P	オープン価格	／ケース	1ケース		(2HD) 1024バイト／8セクター／77トラック／2、10枚ケース入
	マイクロフロッピィディスク 2HD-256(10枚)	0212130-P	オープン価格	／ケース	1ケース		(2HD) 256バイト／26セクター／77トラック／2、10枚ケース入
	クリーニングフロッピィマイクロ	0212116	オープン価格	／セット	1セット		1枚／セット（ブック付き）
プリンタ（用紙）							
ページプリンタ用紙 カラーページプリンタ XL-C8360G	オフィス用紙W A3	普通紙	0411650	5,700	1ケース	1ケース	500枚×3冊／ケース
	オフィス用紙W B4		0411620	6,500	1ケース	1ケース	500枚×5冊／ケース
	オフィス用紙W A4（Y）		0411612	4,750	1ケース	1ケース	500枚×5冊／ケース
	オフィス用紙W B5（Y）		0411645	4,000	1ケース	1ケース	500枚×5冊／ケース
	オフィス用紙W A5		0411630	3,000	1ケース	1ケース	500枚×5冊／ケース
	再生オフィス用紙 EC100 A3	再生紙	0414355	6,000	1ケース	1ケース	500枚×3冊／ケース
	再生オフィス用紙 EC100 B4		0414325	7,000	1ケース	1ケース	500枚×5冊／ケース
	再生オフィス用紙 EC100 A4		0414315	5,000	1ケース	1ケース	500枚×5冊／ケース
	再生オフィス用紙 EC100 B5		0414345	4,200	1ケース	1ケース	500枚×5冊／ケース
カラーページプリンタ XL-C7400G	オフィス用紙W A3	普通紙	0411650	5,700	1ケース	1ケース	500枚×3冊／ケース
	オフィス用紙W B4		0411620	6,500	1ケース	1ケース	500枚×5冊／ケース
	オフィス用紙W A4（Y）		0411612	4,750	1ケース	1ケース	500枚×5冊／ケース
	オフィス用紙W B5（Y）		0411645	4,000	1ケース	1ケース	500枚×5冊／ケース
	オフィス用紙W A5（Y）		0411635	3,000	1ケース	1ケース	500枚×5冊／ケース
	再生オフィス用紙 EC100 A3	再生紙	0414355	6,000	1ケース	1ケース	500枚×3冊／ケース
	再生オフィス用紙 EC100 B4		0414325	7,000	1ケース	1ケース	500枚×5冊／ケース
	再生オフィス用紙 EC100 A4		0414315	5,000	1ケース	1ケース	500枚×5冊／ケース
	再生オフィス用紙 EC100 B5		0414345	4,200	1ケース	1ケース	500枚×5冊／ケース
	オフィス用紙MP A3	普通紙	0416140	4,650	1ケース	1ケース	500枚×3冊／ケース
	オフィス用紙MP B4		0416120	5,850	1ケース	1ケース	500枚×5冊／ケース
	オフィス用紙MP B5		0416130	3,300	1ケース	1ケース	500枚×5冊／ケース
	オフィス用紙MP A4		0416110	4,000	1ケース	1ケース	500枚×5冊／ケース
	OAラベルA4（単票用紙）Ⅱ		0412270	5,000	1ケース	1ケース	12面付け、100シート×1冊
カラーページプリンタ XL-C2260	オフィス用紙W A4	普通紙	0411610	4,750	1ケース	1ケース	500枚×5冊／ケース
	オフィス用紙W B5		0411640	4,000	1ケース	1ケース	500枚×5冊／ケース
	オフィス用紙W A5		0411630	3,000	1ケース	1ケース	500枚×5冊／ケース
	再生オフィス用紙 EC100 A4	再生紙	0414315	5,000	1ケース	1ケース	500枚×5冊／ケース
	再生オフィス用紙 EC100 B5		0414345	4,200	1ケース	1ケース	500枚×5冊／ケース
	オフィス用紙MP B5	普通紙	0416130	3,300	1ケース	1ケース	500枚×5冊／ケース
	オフィス用紙MP A4		0416110	4,000	1ケース	1ケース	500枚×5冊／ケース
	OAラベルA4（単票用紙）Ⅱ		0412270	5,000	1ケース	1ケース	12面付け、100シート×1冊

オープン価格の商品は標準価格を定めておりません。

■サプライ一覧

機種		商品名		商品番号	標準価格（円、税別）		出荷単位	備考
プリンタ（用紙）								
ページプリンタ用紙	ページプリンタ XL-9500	オフィス用紙W　A3	普通紙	0411650	5,700	1ケース	1ケース	500枚×3冊／ケース
		オフィス用紙W　B4		0411620	6,500	1ケース	1ケース	500枚×5冊／ケース
		オフィス用紙W　A4（Y）		0411612	4,750	1ケース	1ケース	500枚×5冊／ケース
		オフィス用紙W　B5（Y）		0411645	4,000	1ケース	1ケース	500枚×5冊／ケース
		オフィス用紙W　A5		0411630	3,000	1ケース	1ケース	500枚×5冊／ケース
		再生オフィス用紙 EC100 A3	再生紙	0414355	6,000	1ケース	1ケース	500枚×3冊／ケース
		再生オフィス用紙 EC100 B4		0414325	7,000	1ケース	1ケース	500枚×5冊／ケース
		再生オフィス用紙 EC100 A4		0414315	5,000	1ケース	1ケース	500枚×5冊／ケース
		再生オフィス用紙 EC100 B5		0414345	4,200	1ケース	1ケース	500枚×5冊／ケース
	ページプリンタ XL-9400	オフィス用紙W　A3	普通紙	0411650	5,700	1ケース	1ケース	500枚×3冊／ケース
		オフィス用紙W　B4		0411620	6,500	1ケース	1ケース	500枚×5冊／ケース
		オフィス用紙W　A4（Y）		0411612	4,750	1ケース	1ケース	500枚×5冊／ケース
		オフィス用紙W　B5（Y）		0411645	4,000	1ケース	1ケース	500枚×5冊／ケース
		オフィス用紙W　A5（Y）		0411635	3,000	1ケース	1ケース	500枚×5冊／ケース
		再生オフィス用紙 EC100 A3	再生紙	0414355	6,000	1ケース	1ケース	500枚×3冊／ケース
		再生オフィス用紙 EC100 B4		0424325	7,000	1ケース	1ケース	500枚×5冊／ケース
		再生オフィス用紙 EC100 A4		0414315	5,000	1ケース	1ケース	500枚×5冊／ケース
		再生オフィス用紙 EC100 B5		0414345	4,200	1ケース	1ケース	500枚×5冊／ケース
		オフィス用紙MP　A3	普通紙	0416140	4,650	1ケース	1ケース	500枚×3冊／ケース
		オフィス用紙MP　B4		0416120	5,850	1ケース	1ケース	500枚×5冊／ケース
		オフィス用紙MP　B5		0416130	3,300	1ケース	1ケース	500枚×5冊／ケース
		オフィス用紙MP　A4		0416110	4,000	1ケース	1ケース	500枚×5冊／ケース
		OAラベルA4（単票用紙）Ⅱ		0412270	5,000	1ケース	1ケース	12面付け、100シート×1冊
	ページプリンタ XL-5900G XL-5400G XL-9260	オフィス用紙W　A3	普通紙	0411650	5,700	1ケース	1ケース	500枚×3冊／ケース
		オフィス用紙W　B4		0411620	6,500	1ケース	1ケース	500枚×5冊／ケース
		オフィス用紙W　A4（Y）		0411612	4,750	1ケース	1ケース	500枚×5冊／ケース
		オフィス用紙W　B5（Y）		0411645	4,000	1ケース	1ケース	500枚×5冊／ケース
		オフィス用紙W　A5（Y）		0411635	3,000	1ケース	1ケース	500枚×5冊／ケース
		再生オフィス用紙 EC100 A3	再生紙	0414355	6,000	1ケース	1ケース	500枚×3冊／ケース
		再生オフィス用紙 EC100 B4		0414325	7,000	1ケース	1ケース	500枚×5冊／ケース
		再生オフィス用紙 EC100 A4		0414315	5,000	1ケース	1ケース	500枚×5冊／ケース
		再生オフィス用紙 EC100 B5		0414345	4,200	1ケース	1ケース	500枚×5冊／ケース
		OAラベルA4（単票用紙）Ⅱ	普通紙	0412270	5,000	1ケース	1ケース	12面付け、100シート×1冊

■サプライ一覧

機種		商品名			商品番号	標準価格（円、税別）		出荷単位	備考
プリンタ（用紙）									
ページプリンタ用紙	ページプリンタ XL-2300G	オフィス用紙W　A4		普通紙	0411610	4,750	1ケース	1ケース	500枚×5冊／ケース
		オフィス用紙W　B5		普通紙	0411640	4,000	1ケース	1ケース	500枚×5冊／ケース
		オフィス用紙W　A5		普通紙	0411630	3,000	1ケース	1ケース	500枚×5冊／ケース
		再生オフィス用紙 EC100 A4		再生紙	0414315	5,000	1ケース	1ケース	500枚×5冊／ケース
		再生オフィス用紙 EC100 B5		再生紙	0414345	4,200	1ケース	1ケース	500枚×5冊／ケース
		OAラベルA4（単票用紙）Ⅱ		普通紙	0412270	5,000	1ケース	1ケース	12面付け、100シート×1冊
ドットプリンタ用紙	多目的プリンタ FMPR-671B 水平漢字プリンタ-15 FMPR-662/661K FMPR5610G/5410G/5300/5310EG/5110G/5010 漢字プリンタ-15 FMPR3000G	連続用紙	上質	ストックフォーム　1513-1P	0410118	5,000	1ケース	1ケース	15"×11"、2000セット／ケース（FMPR2000除く）
		連続用紙	上質	白紙フォーム　15×11インチ	0410810	5,400	1ケース	1ケース	15"×11"、2000セット／ケース（FMPR2000除く）
		連続用紙	再生	ストックフォームEC 1513-1P	0414112	5,300	1ケース	1ケース	15"×11"、2000セット／ケース　70%古紙含有（FMPR2000除く）
		連続用紙	上質	ストックフォーム　1013-1P	0410280	4,500	1ケース	1ケース	10"×11"、2000セット／ケース
		連続用紙	上質	白紙フォーム　10×11インチ	0410282	4,500	1ケース	1ケース	10"×11"、2000セット／ケース
		OAラベル　A4（連続用紙）			0412250	7,500	1ケース	1ケース	12面付×250枚／ケース、9"1/2×12"
	漢字プリンタ-10 FMPR2000G	連続用紙	上質	ストックフォーム　1013-1P	0410280	4,500	1ケース	1ケース	10"×11"、2000セット／ケース
		連続用紙	上質	白紙フォーム　10×11インチ	0410282	4,500	1ケース	1ケース	10"×11"、2000セット／ケース
		OAラベル　A4（連続用紙）			0412250	7,500	1ケース	1ケース	12面付×250枚／ケース、9"1/2×12"
プリンタ（トナーカートリッジ／リボン／その他）									
ページプリンタ	カラーページプリンタ XL-C8360G	トナーカートリッジCL112A（ブラック）			0845110	12,000	／本	1本	ブラックトナー 約5,000ページ印刷可能（A4、印刷率5%、連続プリント時）※1
		トナーカートリッジCL112A（イエロー）			0845120	13,000	／本	1本	イエロートナー 約5,000ページ印刷可能（A4、印刷率5%、連続プリント時）※1
		トナーカートリッジCL112A（マゼンタ）			0845130	13,000	／本	1本	マゼンタトナー 約5,000ページ印刷可能（A4、印刷率5%、連続プリント時）※1
		トナーカートリッジCL112A（シアン）			0845140	13,000	／本	1本	シアントナー 約5,000ページ印刷可能（A4、印刷率5%、連続プリント時）※1
		トナーカートリッジCL112B（ブラック）			0845150	32,000	／本	1本	ブラックトナー（大容量）約15,000ページ印刷可能（A4、印刷率5%、連続プリント時）※1
		トナーカートリッジCL112B（イエロー）			0845160	35,200	／本	1本	イエロートナー（大容量）約15,000ページ印刷可能（A4、印刷率5%、連続プリント時）※1
		トナーカートリッジCL112B（マゼンタ）			0845170	35,200	／本	1本	マゼンタトナー（大容量）約15,000ページ印刷可能（A4、印刷率5%、連続プリント時）※1
		トナーカートリッジCL112B（シアン）			0845180	35,200	／本	1本	シアントナー（大容量）約15,000ページ印刷可能（A4、印刷率5%、連続プリント時）※1
		ドラムカートリッジCL112（ブラック）			0845410	32,000	／台	1台	交換が簡単な一体型ドラムカートリッジ。約30,000ページ印刷可能（A4印刷率5%、平均3枚連続プリント時）※1
		ドラムカートリッジCL112（イエロー）			0845420	32,000	／台	1台	交換が簡単な一体型ドラムカートリッジ。約30,000ページ印刷可能（A4印刷率5%、平均3枚連続プリント時）※1
		ドラムカートリッジCL112（マゼンタ）			0845430	32,000	／台	1台	交換が簡単な一体型ドラムカートリッジ。約30,000ページ印刷可能（A4印刷率5%、平均3枚連続プリント時）※1
		ドラムカートリッジCL112（シアン）			0845440	32,000	／台	1台	交換が簡単な一体型ドラムカートリッジ。約30,000ページ印刷可能（A4印刷率5%、平均3枚連続プリント時）※1
		廃トナーボックスCL112			0845710	2,500	／個	1個	廃トナー収納用ボックス。約30,000ページで交換。（A4印刷率5%）※1
	カラーページプリンタ XL-C7400G	トナーカートリッジCL111A（ブラック）			0807110	15,000	／本	1本	ブラックトナー 約7,500ページ印刷可能（A4、印刷率5%、連続プリント時）※1
		トナーカートリッジCL111A（イエロー）			0807120	20,000	／本	1本	イエロートナー 約6,000ページ印刷可能（A4、印刷率5%、連続プリント時）※1
		トナーカートリッジCL111A（マゼンタ）			0807130	20,000	／本	1本	マゼンタトナー 約6,000ページ印刷可能（A4、印刷率5%、連続プリント時）※1
		トナーカートリッジCL111A（シアン）			0807140	20,000	／本	1本	シアントナー 約6,000ページ印刷可能（A4、印刷率5%、連続プリント時）※1
		トナーカートリッジCL111B（ブラック）			0807150	25,000	／本	1本	ブラックトナー（大容量）約15,000ページ印刷可能（A4、印刷率5%、連続プリント時）※1
		トナーカートリッジCL111B（イエロー）			0807160	36,000	／本	1本	イエロートナー（大容量）約12,000ページ印刷可能（A4、印刷率5%、連続プリント時）※1
		トナーカートリッジCL111B（マゼンタ）			0807170	36,000	／本	1本	マゼンタトナー（大容量）約12,000ページ印刷可能（A4、印刷率5%、連続プリント時）※1
		トナーカートリッジCL111B（シアン）			0807180	36,000	／本	1本	シアントナー（大容量）約12,000ページ印刷可能（A4、印刷率5%、連続プリント時）※1
		ドラムカートリッジCL111			0807410	36,000	／台	1台	交換が簡単な一体型ドラムカートリッジ。（廃トナーボックス1個付属）約30,000ページ印刷可能（A4印刷率5%、黒：カラー＝1：1、連続プリント時）※1
		廃トナーボックスCL111			0807710	2,400	／個	1個	廃トナー収納用ボックス。約24,000ページで交換。（A4印刷率5%、黒：カラー＝1：1、連続プリント時）※1
	カラーページプリンタ XL-C2260	トナーカートリッジCL113（ブラック）			0809150	13,000	／本	1本	ブラックトナー約5,300ページ印刷可能（A4、印刷率5%、オフィスドキュメントモードON時［初期設定］）※1
		トナーカートリッジCL113（イエロー）			0809160	14,000	／本	1本	イエロートナー約5,300ページ印刷可能（A4、印刷率5%、オフィスドキュメントモードON時［初期設定］）※1
		トナーカートリッジCL113（マゼンタ）			0809170	14,000	／本	1本	マゼンタトナー約5,300ページ印刷可能（A4、印刷率5%、オフィスドキュメントモードON時［初期設定］）※1
		トナーカートリッジCL113（シアン）			0809180	14,000	／本	1本	シアントナー約5,300ページ印刷可能（A4、印刷率5%、オフィスドキュメントモードON時［初期設定］）※1
		ドラムカートリッジCL113（ブラック）			0809450	12,000	／台	1台	約20,000ページ印刷可能（A4、3ページ／ジョブ印刷時）トナー（約1,200ページ印刷可能）1本添付※1
		ドラムカートリッジCL113（イエロー）			0809460	12,000	／台	1台	約20,000ページ印刷可能（A4、3ページ／ジョブ印刷時）トナー（約1,200ページ印刷可能）1本添付※1
		ドラムカートリッジCL113（マゼンタ）			0809470	12,000	／台	1台	約20,000ページ印刷可能（A4、3ページ／ジョブ印刷時）トナー（約1,200ページ印刷可能）1本添付※1
		ドラムカートリッジCL113（シアン）			0809480	12,000	／台	1台	約20,000ページ印刷可能（A4、3ページ／ジョブ印刷時）トナー（約1,200ページ印刷可能）1本添付※1

※1：実際の交換サイクルは印刷条件や原稿の内容によって異なります。

■サプライ一覧

機種		商品名	商品番号	標準価格（円、税別）		出荷単位	備考
プリンタ（トナーカートリッジ／リボン／その他）							
ページプリンタ	ページプリンタ XL-9500	トナーカートリッジ　LB316	0808110	32,500	／台	1台	約30,000ページ印刷可能（A4、印刷率5%、連続プリント時）※1
		ドラムカートリッジ　LB316	0808410	85,000	／台	1台	約60,000ページ印刷可能（A4、印刷率5%、連続プリント時）※1
		ステープル針	0808710	4,800	／ケース	1ケース	フィニッシャー用交換針。5,000針×3セット
		レーザプリンタ置き台	0530580	20,000	／台	1台	600(W)×610(D)×440(H)mm。拡張給紙ユニット（XL-EF110MA/XL-EF230MA）と同時には使用できません。
	ページプリンタ XL-9400	プロセスカートリッジLB314A	0836110	30,000	／台	1台	約6,000ページ印刷可能（A4、印刷率5%、連続プリント時）※1
		プロセスカートリッジLB314B	0836120	45,000	／台	1台	約15,000ページ印刷可能（A4、印刷率5%、連続プリント時）※1
		LB309給紙カセット（A3ユニバーサル）	0877310	20,000	／台	1台	破損時補充品。A3～A5サイズを最大500枚セット可能。本体および拡張給紙ユニットに標準添付。
		LB314給紙カセット（500枚）A4U	0836310	20,000	／台	1台	破損時補充品。A4～A5サイズを最大500枚セット可能。拡張給紙ユニットA4に標準添付。
		レーザプリンタ置き台	0530580	20,000	／台	1台	600(W)×610(D)×440(H)mm オプションの大容量給紙ユニット(XL-HF200TG)と同時には使用できません。
	ページプリンタ XL-5900G XL-5400G	プロセスカートリッジLB315A	0805110	30,000	／台	1台	約6,000枚（A4、印刷率5%、連続プリント時）※1
		プロセスカートリッジLB315B	0805120	40,000	／台	1台	約10,000枚（A4、印刷率5%、連続プリント時）※1
		LB315給紙カセット(MPカセット)	0805310	10,000	／台	1台	A3～A5サイズで150枚収納、装置添付品と同じ
		LB315給紙カセット（A3ユニバーサル）	0805320	12,000	／台	1台	A3～A5サイズで250枚収納、装置添付品と同じ
		LB315給紙カセット（550枚）A3U	0805330	20,000	／台	1台	A3～A5サイズで550枚収納
		レーザプリンタ置き台	0530580	20,000	／台	1台	600(W)×610(D)×440(H)mm（XL-5900G/5400G）
	ページプリンタ XL-9260	プロセスカートリッジLB311A	0884110	30,000	／台	1台	約6,000枚（A4、印刷率5%、連続プリント時）※1
		プロセスカートリッジLB311B	0884120	40,000	／台	1台	約10,000枚（A4、印刷率5%、連続プリント時）※1
		LB311給紙カセット　A3ユニバーサル	0884310	12,000	／台	1台	250枚収納（A3～A5サイズ）、装置添付品と同じ
		LB311給紙カセット(500枚)　A4	0884320	20,000	／台	1台	500枚収納（A4専用）
		レーザプリンタ置き台	0530580	20,000	／台	1台	600(W)×610(D)×440(H)mm（XL-9260）
	ページプリンタ XL-2300G	プロセスカートリッジLB107	0852410	28,000	／台	1台	約25,000枚（A4、連続印刷）※1
		トナーカートリッジLB107	0852110	6,500	／本	1本	約2,500枚／本（A4、印刷率5%、連続プリント時）※1
		LB107給紙カセット（250枚）　A4ユニバーサル	0852310	10,000	／台	1台	250枚収納（A4～A6サイズ）、装置添付品と同じ
		LB105給紙カセット（500枚）　A4ユニバーサル	0876320	13,000	／台	1台	500枚収納（A4～A5サイズ）
ドットプリンタ	水平漢字プリンタ-15 FMPR5300	リボンカセット　SDM-6　黒	0325250	7,300	／巻	1巻	13mm×60m、約1,000万字（英数カナ文字）
		サブカセット　SDM-6　黒	0325260	4,200	／巻	1巻	0325250の詰替え用リボン、約1,000万字（英数カナ文字）
	水平漢字プリンタ-15 FMPR5110G/5010 漢字プリンタ-10/15 FMPR2000G/3000G	リボンカセット　DPK3800　黒	0325210	2,200	／巻	1巻	13mm×6m、約400万字（英数カナ文字）
		サブカセット　DPK3800　黒	0325220	1,100	／巻	1巻	0325210の詰替え用リボン、約400万字（英数カナ文字）
	水平漢字プリンタ-15 FMPR5610G/5410G/5310EG	リボンカセット　SDM-9　黒	0325470	6,000	／巻	1巻	16mm×55m、約1,500万字（英数カナ文字）
		サブカセット　SDM-9　黒	0325480	3,200	／巻	1巻	0325470の詰替え用リボン、約1,500万字（英数カナ文字）
	多目的プリンタ FMPR-671B	リボンカセット　MPP5H（黒）	0325110	5,000	／巻	1巻	13mm×60m、約1,000万字（英数カナ文字）
		サブカセット　MPP5H（黒）	0325150	2,700	／巻	1巻	0325110の詰替え用リボン、約1,000万字（英数カナ文字）
	水平漢字プリンタ-15 FMPR-662	リボンカセット　SDM-8　黒	0325450	7,500	／巻	1巻	13mm×68m、約1,000万字（英数カナ文字）
		サブカセット　SDM-8　黒	0325460	4,200	／巻	1巻	0325450の詰替え用リボン、約1,000万字（英数カナ文字）
	水平漢字プリンタ FMPR-661K	リボンカセット　SDM-10	0325290	2,100	／巻	1巻	黒　13mm×15m、約300万字（英数カナ文字）
バッテリパック							
FMV-H8240		Li-ionバッテリパック　FM-61B	0644540	オープン価格	／個	1個	14.4V 5200mAh リチウムイオンバッテリ 内蔵交換用(本体標準添付品)
FMV-E8240		Li-ionバッテリパック　FM-61C	0644550	オープン価格	／個	1個	10.8V 5200mAh リチウムイオンバッテリ 内蔵交換用(本体標準添付品)
		Li-ionバッテリパック　FM-53	0644440	15,500	／個	1個	14.4V 5200mAh リチウムイオンバッテリ 内蔵交換用(大容量)
FMV-E8140		Li-ionバッテリパック　FM-57	0644480	15,000	／個	1個	10.8V 5200mAh リチウムイオンバッテリ 内蔵交換用(本体標準添付品)
		Li-ionバッテリパック　FM-53	0644440	15,500	／個	1個	14.4V 5200mAh リチウムイオンバッテリ 内蔵交換用(大容量)
FMV-C8240、FMV-C6240		Li-ionバッテリパック　FM-43(SB)（Core™ 2 Duo搭載モデル）	0644261	13,000	／個	1個	14.4V 2000mAh リチウムイオンバッテリ 内蔵交換用(本体標準添付品)
		Li-ionバッテリパック　FM-44(SB)（Celeron® M搭載モデル）	0644291	13,000	／個	1個	10.8V 2000mAh リチウムイオンバッテリ 内蔵交換用(本体標準添付品)
		Li-ionバッテリパック　FM-50(SB)	0644411	15,500	／個	1個	14.4V 5200mAh リチウムイオンバッテリ 内蔵交換用(大容量)
FMV-A6240		Li-ionバッテリパック　FM-55A（Core™ 2 Duo搭載モデル）	0644460	14,000	／個	1個	14.4V 2000mAh リチウムイオンバッテリ 内蔵交換用(本体標準添付品)
		Li-ionバッテリパック　FM-54（Celeron® M搭載モデル）	0644450	14,000	／個	1個	10.8V 2000mAh リチウムイオンバッテリ 内蔵交換用(本体標準添付品)
NX95W/D		Li-ionバッテリパック　FM-56	0644470	17,500	／個	1個	10.8V 3200mAh リチウムイオンバッテリ 内蔵交換用(本体標準添付品)
NF75W/V、NF70W、NF50W/V、NF50W		Li-ionバッテリパック　FM-55A	0644460	14,000	／個	1個	14.4V 2000mAh リチウムイオンバッテリ 内蔵交換用(本体標準添付品)
NF40W		Li-ionバッテリパック　FM-54	0644450	14,000	／個	1個	10.8V 2000mAh リチウムイオンバッテリ 内蔵交換用(本体標準添付品)
NX70W/D		Li-ionバッテリパック　FM-47B	0644370	15,500	／個	1個	10.8V 4000mAh リチウムイオンバッテリ 内蔵交換用(本体標準添付品)

※1：実際の交換サイクルは印刷条件や原稿の内容によって異なります。

■サプライ一覧

機種	商品名	商品番号	標準価格（円、税別）		出荷単位	備考
キャリング　※FMV-BIBLO LOOX本体の寸法とキャリングケースの内寸を確認の上お買い求めください。						
FMV-BIBLO LOOX　本体	キャリングケース　LT-C5［LOOX T用］※	0552932	オープン価格	／個	1個	LOOX T用
デジタイザ用ペン						
NF75W/V	デジタイザ用ペンセット	0635191	2,200	／セット	1 セット	デジタイザ用ペンとペンスタンド。破損時補充品。
タッチパネル用ペン						
FMV-B8240	タッチパネル用ペン（B82シリーズ）	0637170	1,200	／セット	1 セット	タッチパネルモデル用のペン。破損時補充品。1 セット2本入。
FMV-U8240	FMV用タッチペン1	0635075	2,800	／セット	1 セット	破損時補充用。1 セット3本入。
ゴムキャップ						
FMV-H8240/ FMV-S8245/ FMV-S8240	ゴムキャップ（スティックポイントa GY）	0640594	1,050	／セット	1 セット	消耗時及び予備用。スティックグレー色3個
FMV-U8240	ゴムキャップ（スティックポイントe BK）	0640597	1,850	／セット	1 セット	消耗時及び予備用。黒色3個入。
フィルター						
FMV-BIBLO LOOX T	プライバシーフィルター LT-PF5	0636375	オープン価格	／枚	1枚	FMV-BIBLO LOOX T用プライバシーフィルタ
13.3型液晶ディスプレイ	プライバシーフィルター PF13.3	0636075	11,800	／枚	1枚	左右からの覗き見防止機能付フィルター。13.3型画面用。 サイズ：203mm×271mm×0.5mm、視認角度：60度、 透過率：80%、反射率：1.1%
14.1型液晶ディスプレイ	プライバシーフィルターPF14MH	0636544	24,800	／枚	1枚	左右からの覗き見防止機能付フィルター。14.1型画面用。ハイグレードタイプ サイズ：215mm×285mm×1.0mm、視認角度：60度、 透過率：80%、反射率：0.2%
	プライバシーフィルターPF14EN	0636064	13,000	／枚	1枚	左右からの覗き見防止機能付フィルター。14.1型画面用。 サイズ：215mm×285mm×0.5mm、視認角度：60度、 透過率：80%、反射率：1.1%
15.0型液晶ディスプレイ	プライバシーフィルターPF15MH	0636545	28,000	／枚	1枚	左右からの覗き見防止機能付フィルター。15.0型画面用。ハイグレードタイプ サイズ：228mm×305mm×1.0mm、視認角度：60度、 透過率：80%、反射率：0.2%
	プライバシーフィルターPF15EN	0636065	14,000	／枚	1枚	左右からの覗き見防止機能付フィルター。15.0型画面用。 サイズ：228mm×305mm×0.5mm、視認角度：60度、 透過率：80%、反射率：1.1%
15.4型ワイド液晶ディスプレイ	プライバシーフィルター PF15.4WMH	0636552	28,000	／枚	1枚	左右からの覗き見防止機能付フィルター。15.4型ワイド画面用。ハイグレードタイプ サイズ：207mm×330mm×1.0mm、視認角度：60度、 透過率：80%、反射率：0.2%
	プライバシーフィルター PF15.4WEN	0636072	14,000	／枚	1枚	左右からの覗き見防止機能付フィルター。15.4型ワイド画面用。 サイズ：207mm×330mm×1.0mm、視認角度：60度、 透過率：80%、反射率：1.1%

オープン価格の商品は標準価格を定めておりません。

上記サプライ用品については、以下にお問い合わせください。
富士通コワーコ株式会社　お客様総合センター　TEL 0120-505-279
月曜日～金曜日　9：00～17：30（祝日・年末年始除く）
http://jp.fujitsu.com/coworco/

- インテル、Intel、Celeron、インテル Core、CentrinoおよびIntel Insideロゴは、アメリカ合衆国およびその他の国におけるインテルコーポレーションまたはその子会社の商標または登録商標です。
- Microsoft、Windows、Windowsロゴ、Windows Vista™ロゴ、Officeロゴ、Outlook、PowerPoint、InfoPathは、米国Microsoft Corporationの米国及びその他の国における登録商標または商標です。
- OADGは、オープン･アーキテクチャ推進協議会の商標です。
- FeliCa は、ソニー株式会社の登録商標です。FeliCa は、ソニー株式会社が開発した非接触ICードの技術方式です。
- StandbyDisk、StandbyDisk Solo、スタンバイレスキューLiteは、StandbySoft LLC/(株)ネットジャパンの商標です。
- ExpressCard™、ExpressCard™ロゴは、Personal Computer Memory Card International Association(PCMCIA)の商標で、富士通へライセンスされています。
- Bluetoothは、Bluetooth SIGの登録商標で、富士通へライセンスされています。
- 記載されている会社名、製品名は各社の登録商標または商標です。

⚠ 安全に関するご注意

●ご使用の際には、マニュアルの「安全上のご注意」をよくお読みの上、正しくお使いください。	水、湿気、湯気、ほこり、油煙などの多い場所に設置しないでください。火災、故障、感電などの原因となることがあります。表示された正しい電源・電圧でお使いください。

富士通株式会社

■本システム構成図掲載商品のご購入に関する相談は、電話でも承ります。

【購入相談窓口】

通話料無料 0120-719-242（受付時間：平日9時～21時、土・日・祝日9時～17時）

＊システムメンテナンスのため、サポートを休止させていただく場合があります。
＊電話番号はお間違えのないよう、お確かめのうえおかけください。

◎インターネットで最新の製品情報などをご覧いただけます。
富士通製品情報ページ（http://www.fmworld.net/biz/）

FMV-LIFEBOOKについてのお問い合わせ、ご用命は、下記にお申し付けください。

★本システム構成図に掲載されております商品の価格体系につきましては、「希望小売価格（税別）」となっております。（FMV-BIBLO、FMVバリューシリーズ本体等、一部商品を除く。）
★このカタログ内容は2007年7月現在のものです。改良のため予告なしに仕様・デザイン等を変更することがあります。　★本システム構成図に掲載されている商品のイメージ図は、実際の商品とは異なる場合があります。
★本製品の補修用性能部品（製品の機能を維持するために必要な部品）の最低保有期間は製造終了後5年間です。
★パソコン本体及び周辺機器は日本国内仕様です。当社では、海外での保守サービスおよび技術サポートは行っておりませんのでご注意ください。但し、お客様の責任において海外に持ち出される場合は、輸出許可証が必要となる場合がありますのでご注意ください。

2007年7月AP
2007-07A