富士通パーソナルコンピュータ

システム構成図
［ハードウェア編］

FMV LIFEBOOK

FMV-BIBLO

FMV-BIBLO LOOX

2006年4月版

2006-04A

目　次

本体・カスタムメイド型名/価格一覧

■ノートPC本体と、選択可能なカスタムメイドの型名、価格がご確認いただけます。
※OSや機種毎の留意事項がありますので、ハードウェア一覧（P52～P74）にて必ず詳細をご確認ください。

FMV-LIFEBOOK

[Windows®XP Professional/XP Home Edition/XP Tablet PC Edition 2005モデル]
（機種によってはサポートしていないOSもあります。）

A4ハイパフォーマンス
・FMV-H8220 ……4
A4ハイスペック
・FMV-E8220 ……6
・FMV-E8120 ……8
A4スタンダード
・FMV-C8220 ……10
14.1型大画面スリム・モバイル
・FMV-S8225 ……12
・FMV-S8125 ……14
13.3型大画面スリム・モバイル
・FMV-S8220 ……16
・FMV-S8120 ……18
B5ファイル・モバイル
・FMV-B8220 ……20
ウルトラライト&スリム・モバイル
・FMV-Q8220 ……22

FMV-LIFEBOOK（FMVバリューシリーズ）

[Windows®XP Professional/XP Home Editionモデル]

ハイスペックノート
・FMV-C6320 ……24
スタンダードノート
・FMV-C6220 ……25

FMV-BIBLO（オールインワンモデル）

大画面ハイスペックAVノート
・FMV-BIBLO NX95S/D ……26
・FMV-BIBLO NX90S/D ……26
・FMV-BIBLO NX70S/W ……26
ホーム・エンターテインメントノート
・FMV-BIBLO NB75S/T ……26
・FMV-BIBLO NB55S/TS ……26
・FMV-BIBLO NB55S/T ……26
オールインワンノート
・FMV-BIBLO NB80S ……27
・FMV-BIBLO NB75S ……27
・FMV-BIBLO NB70S ……27

【表記について】

Win XP Proモデル	：Microsoft® Windows® XP Professional（SP2）プレインストールモデル
Win XP Homeモデル	：Microsoft® Windows® XP Home Edition（SP2）プレインストールモデル
Win XP Tabletモデル	：Microsoft® Windows® XP Tablet PC Edition 2005 プレインストールモデル

・FMV-BIBLO NB55S ……27
・FMV-BIBLO NB50S ……27
・FMV-BIBLO NB40S ……27
大画面ハイスペック・モバイルノート
・FMV-BIBLO MG75S ……28
・FMV-BIBLO MG70S/T ……28
・FMV-BIBLO MG55S ……28
・FMV-BIBLO MG50S ……28
エンターテインメント・モバイルノート
・FMV-BIBLO LOOX T70S/V ……28
・FMV-BIBLO LOOX T70S ……28
・FMV-BIBLO LOOX T50S ……29
モバイルタブレットPC
・FMV-BIBLO LOOX P70S ……29

保証拡張、SupportDeskパック Light ……30
■標準保証（1年間引取＋パーツ保証）をカスタムメイドで3年間のパーツ保証や3年間の訪問修理に拡張できるサポートメニューです。

SupportDesk ……31
■お客様に安心してシステムをお使いいただくための保守・運用支援サービスです。

FMVカスタムメイドプラスサービス ……32
■パソコンの大量展開に向けた、生産工場による有償カスタマイズ・サービスです。

導入一時費用 ……33
■パソコンの導入時にかかる費用がご確認いただけます。

システム構成図 ……34
■ノートPC本体と周辺機器の接続可否がご確認いただけます。
※OSや機種毎の留意事項がありますので、ハードウェア一覧（P52～P74）にて必ず詳細をご確認ください。

ハードウェア一覧 ……52
■ノートPC本体と周辺機器の詳細や留意事項がご確認いただけます。

マニュアル一覧 ……75
■オプションのマニュアル（印刷物）がご確認いただけます。

サプライ一覧 ……76
■サプライ品がご確認いただけます。

本システム構成図に記載の情報は2006年4月13日現在のものであり、予告無く変更される可能性があります。
あらかじめご了承ください。またご購入の際には必ず最新の情報をお確かめください。

本体・カスタムメイド型名/価格一覧

A1 FMV-H8220

2スピンドル1ベイ筐体

CPUカスタムメイド対応

・各変更項目Ⓐ～Ⓚの位置につきましては、「■変更／追加位置概略図」でご確認ください。
・各変更／追加メニュー①～㉒の型名／価格等詳細につきましては「■変更／追加オプション型名・価格一覧」をご確認ください。

【 部分の構成パターンに対して、カスタムメイドで仕様の変更・追加が可能です。】

型名	希望小売価格（円、税別）	提供時期	OS	Ⓐ CPU	Ⓑ 液晶/無線LAN	Ⓒ メモリ	Ⓓ HDD	Ⓔ マルチベイ	Ⓕ セキュリティ	Ⓖ ポインティングデバイス	通信	Ⓗ アプリケーション1	Ⓘ アプリケーション2	Ⓙ 保証拡張	Ⓚ FDD添付
FMVNH3MD3	315,000	2006.5/下	Win XP Pro	インテル® Core™ Duo T2500 (2GHz)	15.4型 WUXGA & ワイヤレス LANなし	512MB (256MB×2) メモリスロット: 2スロット	60GB	24倍速 CD-ROM	セキュリティチップ セキュリティボタン スマートカードホルダー	フラットポイント＋スティックポイント	LAN (1000BASE-T)＋モデム	—	—	—	—

H8220のカスタムメイド

■変更／追加位置概略図

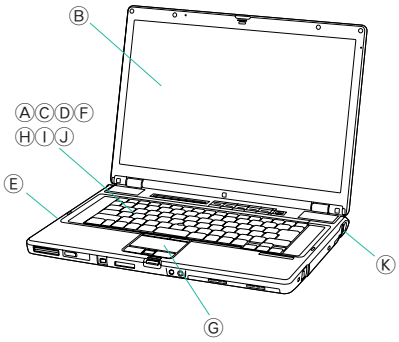

Ⓐ

①
インテル®Core™ Duo T2600 (2.16GHz)
＋25,000円

Ⓑ

②
15.4型WUXGA & 802.11a/g ワイヤレスLAN (Centrino®Duo対応)
＋11,000円

Ⓒ

③
512MB (512MB×1)
＋5,000円

④
1GB (512MB×2)
＋40,000円

⑤
1GB (1GB×1)
＋80,000円

⑥
2GB (1GB×2)
＋170,000円

Ⓓ

⑦
80GB
＋6,000円

Ⓔ

⑧
DVD-ROM &CD-R/RW
＋12,000円

⑨
スーパーマルチ
＋23,000円

Ⓕ

追加するセキュリティ機能を選択して下さい。

⑩
指紋センサー追加
＋10,000円

⑪
FeliCa対応リーダ/ライタ追加＊2
＋12,000円

Ⓖ

⑫
フラットポイント＋スティックポイント＋マウス(USB)
＋3,000円

⑬
フラットポイント＋スティックポイント＋マウス(光学式)
＋3,000円

⑭
フラットポイント＋スティックポイント＋マウス(3ボタン)
＋3,000円

＊1：スマートカードとFeliCa対応リーダ/ライタは同時使用不可。

Ⓗ

⑮
Office Personal 2003
＋22,000円

⑯
Office Professional Enterprise 2003
＋68,000円

Ⓘ

⑰
PC INFORSAT 1.1B
＋3,000円

⑱
StandbyDisk Solo2.1
＋3,000円

⑲
PC INFORSAT 1.1B＋StandbyDisk Solo2.1
＋6,000円

Ⓙ

⑳
保証拡張(3年パーツ保証＋1年目訪問修理)
＋2,800円

㉑
SupportDeskLight(3年間翌営業日訪問修理)
＋18,000円

Ⓚ

㉒
外付FDD (USB)
＋6,000円

■本体・カスタムメイド型名・価格一覧

■ 変更／追加オプション 型名・価格一覧

項目		品名	型名	希望小売価格（円、税別）	適応OS XP Pro	提供時期	備考
ⒶCPU	①	CPU変更Core™ Duo-T2500（2GHz）→Core™ Duo-T2600（2.16GHz）＊1	FMCNXP1H5	25,000	●	本体と同期	標準のインテル® Core™ Duo T2500（2GHz）のCPUをインテル® Core™ Duo T2600（2.16GHz）に変更します。
Ⓑ液晶&無線LAN	②	802.11a/gワイヤレスLAN（インテル® Centrino®Duo モバイル・テクノロジ対応)追加　＊1	FMCNWLH5	11,000	●	本体と同期	標準搭載のLANに無線LAN（IEEE802.11a(J52/W52/W53)/b/g準拠）を追加搭載します。 (注)本製品は日本仕様です。日本以外ではご使用になれません。 日本以外でご使用になると罰せられることがあります。 また、IEEE802.11aは電波法の定めにより屋外ではご使用になれません。
Ⓒメモリ	③	メモリ変更512MB →512MB（512MB×1/DDR2 SDRAM）	FMCNXM2H3	5,000	●	本体と同期	本体のメモリ構成を512MB（512MB×1）に変更します。 空きスロットは1スロットです。(DDR2 SDRAM/PC2-5300)
	④	メモリ変更512MB →1GB（512MB×2/DDR2 SDRAM）	FMCNXM4H3	40,000	●	本体と同期	本体のメモリ構成を1GB（512MB×2）に変更します。 空きスロットは無くなります。(DDR2 SDRAM/PC2-5300)
	⑤	メモリ変更512MB →1GB（1GB×1/DDR2 SDRAM）	FMCNXM5H5	80,000	●	本体と同期	本体のメモリ構成を1GB（1GB×1）に変更します。 空きスロットは1スロットです。(DDR2 SDRAM/PC2-5300)
	⑥	メモリ変更512MB →2GB（1GB×2/DDR2 SDRAM）	FMCNXM6H3	170,000	●	本体と同期	本体のメモリ構成を2GB（1GB×2）に変更します。 空きスロットは無くなります。(DDR2 SDRAM/PC2-5300)
Ⓓ内蔵HDD	⑦	HDD変更60GB → 80GB　＊1	FMCNXD7H4	6,000	●	本体と同期	標準の60GB HDDを80GB HDDに変更します。(シリアル ATA/150、回転数：5400rpm)
Ⓔマルチベイ	⑧	内蔵ユニット変更CD-ROM →DVD-ROM&CD-R/RW	FMCNXCBH6	12,000	●	本体と同期	標準内蔵のCD-ROMをDVD-ROM&CD-R/RWに変更します（DVD読込：8倍速、CD読込：24倍速、CD-R書込：24倍速、CD-RW書込/書換：10倍速)。 ライティングソフト「Roxio DigitalMedia SE 7」、 DVD再生ソフト「InterVideo WinDVD 5」が添付されます。
	⑨	内蔵ユニット変更CD-ROM→スーパーマルチ	FMCNXSMH4	23,000	●	本体と同期	標準内蔵のCD-ROMをスーパーマルチドライブに変更します。 DVD-RAM読込/書換最大5倍速、DVD-ROM読込最大8倍速、CD読込最大：24倍速、DVD-R書込最大8倍速、DVD-RW書換最大4倍速、DVD+R書込最大8倍速、DVD+R DL書込最大2.4倍速、DVD-R DL書込最大2倍速、DVD+RW書換最大4倍速、CD-R書込最大24倍速、CD-RW書換最大10倍速。ライティングソフト「Roxio DigitalMedia SE 7」、DVD再生ソフト「InterVideo WinDVD 5」が添付されます。
Ⓕセキュリティ	⑩	指紋センサー追加　＊1	FMCNFSH4	10,000	●	本体と同期	ポインティングデバイス部に指紋センサー（スライド方式）を追加します。スクロールボタンが無くなります。(ただし指紋センサーをなぞることによりスクロールが可能です。)
	⑪	FeliCa対応 リーダ/ライタ追加　＊1	FMCNFCH2	12,000	●	本体と同期	非接触型ICカード技術方式"FeliCa"に対応したカードリーダ／ライタを本体に内蔵します。 カードは添付されません。スマートカードとFeliCa対応リーダ／ライタは同時使用不可。
Ⓖ内蔵ポインティングデバイス	⑫	マウス添付（USB）	FMCNMSUH1	3,000	●	本体と同期	USB接続のマウス（スクロール機能付、FMV-MO204同等品）を添付します。
	⑬	マウス添付（光学式）	FMCNMSKH1	3,000	●	本体と同期	USB接続の光学式マウス（スクロール機能付、FMV-MO303同等品）を添付します。
	⑭	マウス添付（3ボタン）	FMCNMS3H2	3,000	●	本体と同期	USB接続のマウス(3ボタン）を添付します。
Ⓗアプリケーション1	⑮	Microsoft® Office Personal Edition 2003追加	FMCNAP142	22,000	●	本体と同期	Microsoft® Office Word 2003、Excel 2003、Outlook® 2003他を追加します。
	⑯	Microsoft® Office Professional Enterprise Edition 2003追加	FMCNAP143	68,000	●	本体と同期	Microsoft® Office Word 2003、Excel 2003、Outlook® 2003、PowerPoint® 2003、Access 2003、Publisher 2003、Infopath™ 2003他を追加します。
Ⓘアプリケーション2	⑰	PC INFORSAT 1.1B追加　＊1	FMCNAP309	3,000	●	本体と同期	運用管理ソフトPC INFORSAT 1.1Bを追加します。
	⑱	StandbyDisk Solo 2.1追加　＊1＊2	FMCNAP402	3,000	●	本体と同期	バックアップ&リカバリソフトStandbyDisk Solo2.1を追加します。
	⑲	PC INFORSAT 1.1B & StandbyDiskSolo 2.1追加　＊1＊2	FMCNAPA04	6,000	●	本体と同期	運用管理ソフトPC INFORSAT 1.1Bとバックアップ&リカバリソフトStandbyDisk Solo2.1を追加します。
Ⓙ保証拡張	⑳	保証拡張（3年間パーツ保証＋1年目翌営業日訪問修理）＊1	FMCNSUP01	2,800	●	本体と同期	標準保証（1年引き取り修理）を1年目翌営業日訪問修理&3年パーツ保証に拡張します。 本体に「3年パーツ保証シール」を添付、保証拡張（3年間パーツ保証＋1年目翌営業日訪問修理）規定の書面を同梱。
	㉑	SupportDeskパック Light（3年間翌営業日訪問修理）＊1	FMCNSUS01	18,000	●	本体と同期	標準保証（1年引き取り修理）を3年間翌営業日訪問修理&3年パーツ保証に拡張します。 本体に「3年翌営業日訪問シール」を添付、SupportDeskパック Light（3年間翌営業日訪問修理）規定の書面を同梱。
ⓀFDD添付	㉒	FDドライブ添付（USB）	FMCNFDG3P	6,000	●	本体と同期	外付3.5型FDDユニット。USB接続。

注）選択できるカスタムメイドオプションは、各項目につき1点のみです。複数の選択はできません（セキュリティ機能を除く）。また、カスタムメイドオプションの単独出荷はできません（購入後の変更・追加はできません）。
注）カスタムメイドで変更／追加したメモリモジュールは選択された本体にのみ搭載できます。他の本体に搭載することはできません。
＊1）単体オプション品のご用意が無いため、本体ご購入後は一切組み込み・変更ができなくなってしまうメニューです。必要のある場合は本体ご注文時に同時にご注文下さい。
＊2）・インストール後のCドライブに現在の使用量と同等以上の空き容量が必要です。
・Cドライブの使用量は、搭載メモリのサイズにより増減いたします。
・CドライブはNTFS/FAT32フォーマットである必要があります。
・ダイナミックディスクはサポートしておりません。
・市販のバックアップ/リカバリソフトをインストールした場合、正しく動作しないことがあります。市販のソフトウェアをご購入する際は、事前に各メーカーへご確認ください。

FMVマニュアル（ハードウェアガイド/ソフトウェアガイド）は富士通製品情報ページ（http://www.fmworld.net/biz/）にて提供しておりますが、印刷マニュアルも別途手配可能です。
詳細はP75「マニュアル一覧」を参照して下さい。

■本体・カスタムメイド型名・価格一覧

A2 FMV-E8220

2スピンドル1ベイ筐体

CPUカスタムメイド対応

LCDカスタムメイド対応

・各変更項目Ⓐ～Ⓞの位置につきましては、「■変更／追加位置概略図」でご確認ください。
・各変更／追加メニュー①～㊳の型名／価格等詳細につきましては「■変更／追加オプション型名・価格一覧」をご確認ください。

【 部分の構成パターンに対して、カスタムメイドで仕様の変更・追加が可能です。】

型名	希望小売価格（円、税別）	提供時期	OS	Ⓐ CPU	Ⓑ 液晶/無線LAN	Ⓒ メモリ	Ⓓ HDD	Ⓔ マルチベイ	Ⓕ セキュリティ	Ⓖ ポインティングデバイス	Ⓗ キーボード	Ⓘ 通信	Ⓙ バッテリー	Ⓚ セカンドカラー＊4	Ⓛ アプリケーション1	Ⓜ アプリケーション2	Ⓝ 保証拡張	Ⓞ 内蔵FDD
FMVNE3KD3	224,000	2006.5/中	Win XP Pro	インテル® Core™ Duo T2300 (1.66GHz)	15型XGA & ワイヤレスLANなし	256MB (256MB×1) メモリスロット: 2スロット	40GB	24倍速 CD-ROM	セキュリティチップ＊1	フラットポイント	OADGキーボード	LAN (1000BASE-T)	標準バッテリー	システムブラック	—	—	—	—

E8220のカスタムメイド

■変更／追加位置概略図

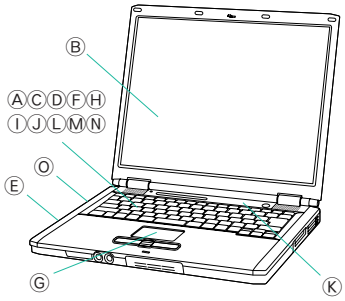

Ⓐ

① インテル® Core™ Duo T2500 (2GHz)	＋40,000円
② インテル® Core™ Duo T2600 (2.16GHz)	＋80,000円

Ⓑ

③ 15型XGA & 802.11a/g ワイヤレスLAN (Centrino® Duo対応)	＋11,000円
④ 15型SXGA+ & 802.11a/g ワイヤレスLANなし	＋13,000円
⑤ 15型SXGA+ & 802.11a/g ワイヤレスLAN (Centrino® Duo対応)	＋24,000円

Ⓒ

⑥ 512MB (256MB×2)	＋14,000円
⑦ 512MB (512MB×1)	＋19,000円
⑧ 768MB (256MB+512MB)	＋40,000円
⑨ 1GB (512MB×2)	＋68,000円
⑩ 1GB (1GB×1)	＋120,000円
⑪ 2GB (1GB×2)	＋260,000円

Ⓓ

⑫ 60GB	＋6,000円
⑬ 80GB	＋12,000円

Ⓔ

⑭ DVD-ROM	＋9,000円
⑮ DVD-ROM &CD-R/RW	＋12,000円
⑯ スーパーマルチ	＋23,000円

Ⓕ

追加するセキュリティ機能を選択して下さい。

⑰ FeliCa対応リーダ/ライタ追加＊2＊3	＋12,000円
⑱ 指紋センサー追加＊3	＋10,000円
⑲ 指紋センサー&FeliCa対応リーダ/ライタ追加＊2＊3	＋22,000円
⑳ スマートカード追加＊2	＋8,000円
㉑ セキュリティボタン追加＊4	＋2,000円

Ⓖ

㉒ フラットポイント+マウス（USB）	＋3,000円
㉓ フラットポイント+マウス（光学式）	＋3,000円

Ⓗ

㉔ 親指シフト & Japanist 2003	＋8,000円

Ⓘ

㉕ LAN (1000BASE-T) +モデム	＋2,000円

Ⓙ

㉖ 大容量バッテリー	＋2,900円

Ⓚ

㉗ エレガンスレッド	＋800円
㉘ ミストブルー	＋800円
㉙ コンフォートグリーン	＋800円
㉚ クールシルバー	＋800円

Ⓛ

㉛ Office Personal 2003	＋22,000円
㉜ Office Professional Enterprise 2003	＋68,000円

Ⓜ

㉝ PC INFORSAT 1.1B	＋3,000円
㉞ StandbyDisk Solo2.1	＋3,000円
㉟ PC INFORSAT 1.1B + StandbyDisk Solo2.1	＋6,000円

Ⓝ

㊱ 保証拡張 (3年パーツ保証+1年目訪問修理)	＋2,800円
㊲ SupportDeskLight (3年間営業日訪問修理)	＋18,000円

Ⓞ

㊳ 内蔵FDD	＋2,000円

＊1：注釈のある場合を除き、複数項目の同時選択が可能です。
＊2：FeliCa対応リーダ/ライタを含むカスタムメイドと「スマートカード追加」は同時選択不可。
＊3：指紋センサーとFeliCa対応リーダ/ライタを同時選択する場合は
「指紋センサー&FeliCa対応リーダ/ライタ追加」を選択してください。
「FeliCa対応リーダ/ライタ追加」及び「指紋センサー追加」は
「指紋センサー&FeliCa対応リーダ/ライタ」と同時選択不可。
＊4：「セキュリティボタン」と「セカンドカラー」は同時選択不可。

■本体・カスタムメイド型名・価格一覧

■ 変更／追加オプション 型名・価格一覧

項目		品名	型名	希望小売価格（円、税別）	適応OS XP Pro	提供時期	備考
Ⓐ CPU	①	CPU変更Core™ Duo-T2300（1.66GHz）→Core™ Duo-T2500（2GHz）＊1	FMCNXP1E6	40,000	●	本体と同期	標準のインテル®Core™ Duo T2300（1.66GHz）のCPUを インテル®Core™ Duo T2500（2GHz）に変更します。
	②	CPU変更Core™ Duo-T2300（1.66GHz）→Core™ Duo-T2600（2.16GHz）＊1	FMCNXP2E4	80,000	●	本体と同期	標準のインテル®Core™ Duo T2300（1.66GHz）のCPUを インテル®Core™ Duo T2600（2.16GHz）に変更します。
Ⓑ液晶/無線LAN	③	802.11a/gワイヤレスLAN（インテル® Centrino® Duo モバイル・テクノロジ対応）追加　＊1	FMCNWLE6	11,000	●	本体と同期	標準搭載のLANに無線LAN（IEEE802.11a（J52/W52/W53）/b/g準拠）を追加搭載します。インテル® Centrino® Duo モバイル・テクノロジに対応します。（注）本製品は日本仕様です。日本以外ではご使用になれません。日本以外でご使用になると罰せられることがあります。また、IEEE802.11aは電波法の定めにより屋外ではご使用になれません。
	④	LCD変更15型→15型SXGA+　＊1	FMCNXL2E6	13,000	●	本体と同期	標準15型XGA（1024×768ドット）の液晶ディスプレイを15型SXGA+（1400×1050ドット）に変更します。
	⑤	LCD変更15型→15型SXGA+&802.11a/gワイヤレスLAN（インテル®Centrino® Duo モバイル・テクノロジ対応）追加　＊1	FMCNXLW2E6	24,000	●	本体と同期	標準15型の液晶ディスプレイを15型SXGA+（1400×1050ドット）に変更し、標準搭載のLANに無線LAN（IEEE802.11a（J52/W52/W53）/b/g準拠）を追加搭載します。インテル® Centrino® Duo モバイル・テクノロジに対応します。（注）本製品は日本仕様です。日本以外ではご使用になれません。日本以外でご使用になると罰せられることがあります。また、IEEE802.11aは電波法の定めにより屋外ではご使用になれません。
Ⓒメモリ	⑥	メモリ変更256MB→512MB（256MB×2/DDR2 SDRAM）	FMCNXM1E4	14,000	●	本体と同期	本体のメモリ構成を512MB（256MB×2）に変更します。空きスロットは無くなります。（DDR2 SDRAM/PC2-5300）
	⑦	メモリ変更256MB→512MB（512MB×1/DDR2 SDRAM）	FMCNXM2E5	19,000	●	本体と同期	本体のメモリ構成を512MB（512MB×1）に変更します。空きスロットは1スロットです。（DDR2 SDRAM/PC2-5300）
	⑧	メモリ変更256MB→768MB（256MB+512MB/DDR2 SDRAM）	FMCNXM3E6	40,000	●	本体と同期	本体のメモリ構成を768MB（256MB+512MB）に変更します。空きスロットは無くなります。（DDR2 SDRAM/PC2-5300）
	⑨	メモリ変更256MB→1GB（512MB×2/DDR2 SDRAM）	FMCNXM4E5	68,000	●	本体と同期	本体のメモリ構成を1GB（512MB×2）に変更します。空きスロットは無くなります。（DDR2 SDRAM/PC2-5300）
	⑩	メモリ変更256MB→1GB（1GB×1/DDR2 SDRAM）	FMCNXM5E4	120,000	●	本体と同期	本体のメモリ構成を1GB（1GB×1）に変更します。空きスロットは1スロットです。（DDR2 SDRAM/PC2-5300）
	⑪	メモリ変更256MB→2GB（1GB×2/DDR2 SDRAM）	FMCNXM6E3	260,000	●	本体と同期	本体のメモリ構成を2GB（1GB×2）に変更します。空きスロットは無くなります。（DDR2 SDRAM/PC2-5300）
Ⓓ内蔵HDD	⑫	HDD変更40GB→60GB　＊1	FMCNXD5E6	6,000	●	本体と同期	標準の40GB HDDを60GB HDDに変更します。（シリアルATA/150、回転数：5400rpm）
	⑬	HDD変更40GB→80GB　＊1	FMCNXD7E6	12,000	●	本体と同期	標準の40GB HDDを80GB HDDに変更します。（シリアルATA/150、回転数：5400rpm）
Ⓔマルチベイ	⑭	内蔵ユニット変更CD-ROM→DVD-ROM	FMCNXDVE3	9,000	●	本体と同期	標準内蔵のCD-ROMをDVD-ROMドライブに変更します。（DVD読込：8倍速、CD読込：24倍速）DVD再生ソフト「InterVideo WinDVD 5」が添付されます。
	⑮	内蔵ユニット変更CD-ROM→DVD-ROM&CD-R/RW	FMCNXCBE7	12,000	●	本体と同期	標準内蔵のCD-ROMをDVD-ROM&CD-R/RWに変更します。（DVD読込：8倍速、CD読込：24倍速、CD-R書込：24倍速、CD-RW書込/書換：10倍速）。ライティングソフト「Roxio DigitalMedia SE 7」、DVD再生ソフト「InterVideo WinDVD 5」が添付されます。
	⑯	内蔵ユニット変更CD-ROM→スーパーマルチ	FMCNXSME5	23,000	●	本体と同期	標準内蔵のCD-ROMをスーパーマルチドライブに変更します。（DVD-RAM読込/書換最大5倍速、DVD-ROM読込最大8倍速、CD読込最大：24倍速、DVD-R書込最大8倍速、DVD-RW書換最大4倍速、DVD+R書込最大8倍速、DVD+R DL書込最大2.4倍速、DVD-R DL書込最大2倍速、DVD+RW書換最大4倍速、CD-R書込最大24倍速、CD-RW書換最大10倍速）。ライティングソフト「Roxio DigitalMedia SE 7」、DVD再生ソフト「InterVideo WinDVD 5」が添付されます。
Ⓕセキュリティ	⑰	FeliCa対応 リーダ／ライタ追加　＊1	FMCNFCE5	12,000	●	本体と同期	非接触型ICカード技術方式"FeliCa"に対応したカードリーダ/ライタを本体に内蔵します。カードは添付されません。「スマートカードホルダー追加」選択時には選択できません。指紋センサーとFeliCa対応リーダ/ライタを同時選択する場合は「指紋センサー&FeliCa対応リーダ/ライタ追加」を選択してください。「FeliCa対応リーダ/ライタ追加」は「指紋センサー&FeliCa対応リーダ/ライタ」と同時選択不可。
	⑱	指紋センサー追加　＊1	FMCNFSE5	10,000	●	本体と同期	ポインティングデバイス部に指紋センサー（スライド方式）を追加します。スクロールボタンが無くなります（ただし指紋センサーをなぞることによりスクロールが可能です）。指紋センサーとFeliCa対応リーダ/ライタを同時選択する場合は「指紋センサー&FeliCa対応リーダ/ライタ追加」を選択してください。「指紋センサー追加」は「指紋センサー&FeliCa対応リーダ/ライタ」と同時選択不可。
	⑲	指紋センサー&FeliCa対応 リーダ/ライタ追加　＊1	FMCNFSCE4	22,000	●	本体と同期	非接触型ICカード技術方式"FeliCa"に対応したカードリーダ/ライタを本体に内蔵し、ポインティングデバイス部に指紋センサー（スライド方式）を追加します。スクロールボタンが無くなります（ただし指紋センサーをなぞることによりスクロールが可能です）。FeliCaカードは添付されません。「FeliCa対応リーダ／ライタ追加」「指紋センサー追加」「スマートカードホルダー追加」選択時には選択できません。
	⑳	スマートカードホルダー追加	FMCNSMAE1	8,000	●	本体と同期	スマートカードホルダー（PCカードスロットに内蔵）と、スマートカード1枚（ISO/IEC7816準拠）を追加します。「FeliCa対応 リーダ/ライタ」選択時には選択できません。
	㉑	セキュリティボタン追加　＊1	FMCNSBE4	2,000	●	本体と同期	キーボード上部に暗証番号登録が可能なセキュリティボタン（数字ボタン×4＋エンターボタン×1）を追加します。セカンドカラー追加選択時には選択できません。
Ⓖ内蔵ポインティングデバイス	㉒	マウス添付（USB）	FMCNMSUH1	3,000	●	本体と同期	USB接続の光学式マウス（スクロール機能付、FMV-MO204同等品）を添付します。
	㉓	マウス添付（光学式）	FMCNMSKH1	3,000	●	本体と同期	USB接続の光学式マウス（スクロール機能付、FMV-MO303同等品）を添付します。
Ⓗキーボード	㉔	キーボード変更OADG→親指（Japanist 2003付）＊1	FMCNXKBE2	8,000	●	本体と同期	標準構成のOADGキーボードから、OASYSに適した親指シフトキーボードへ変更し、Japanist 2003を追加します。アプリケーション1追加選択時には選択できません。
Ⓘ通信	㉕	モデム追加V.92　＊1	FMCNMDE5	2,000	●	本体と同期	最大56KbpsのFAXモデム（V.92対応）を追加します。
Ⓙバッテリ	㉖	バッテリパック変更　標準→大容量	FMCNXBPE2	2,900	●	本体と同期	標準内蔵バッテリを大容量バッテリに変更します。
Ⓚセカンドカラー	㉗	セカンドカラー追加（エレガンスレッド）＊1	FMCNCL1E5	800	●	本体と同期	キーボード上部のパネルの色をシステムブラックからエレガンスレッドに変更します。「セキュリティボタン追加」選択時には選択できません。
	㉘	セカンドカラー追加（ミストブルー）＊1	FMCNCL2E5	800	●	本体と同期	キーボード上部のパネルの色をシステムブラックからミストブルーに変更します。「セキュリティボタン追加」選択時には選択できません。
	㉙	セカンドカラー追加（コンフォートグリーン）＊1	FMCNCL3E5	800	●	本体と同期	キーボード上部のパネルの色をシステムブラックからコンフォートグリーンに変更します。「セキュリティボタン追加」選択時には選択できません。
	㉚	セカンドカラー追加（クールシルバー）＊1	FMCNCL4E5	800	●	本体と同期	キーボード上部のパネルの色をシステムブラックからクールシルバーに変更します。「セキュリティボタン追加」選択時には選択できません。
Ⓛアプリケーション1	㉛	Microsoft® Office Personal Edition 2003追加	FMCNAP142	22,000	●	本体と同期	Microsoft® Office Word 2003、Excel 2003、Outlook® 2003他を追加します。
	㉜	Microsoft® Office Professional Enterprise Edition 2003追加	FMCNAP143	68,000	●	本体と同期	Microsoft® Office Word 2003、Excel 2003、Outlook® 2003、PowerPoint® 2003、Access 2003、Publisher 2003、Infopath™ 2003他を追加します。
Ⓜアプリケーション2	㉝	PC INFORSAT 1.1B追加　＊1	FMCNAP309	3,000	●	本体と同期	運用管理ソフトPC INFORSAT 1.1Bを追加します。
	㉞	StandbyDisk Solo 2.1追加　＊1＊2	FMCNAP402	3,000	●	本体と同期	バックアップ&リカバリソフトStandbyDisk Solo2.1を追加します。
	㉟	PC INFORSAT 1.1B & StandbyDiskSolo 2.1追加　＊1＊2	FMCNAPA04	6,000	●	本体と同期	運用管理ソフトPC INFORSAT 1.1Bとバックアップ&リカバリソフトStandbyDisk Solo2.1を追加します。
Ⓝ保証拡張	㊱	保証拡張（3年間パーツ保証＋1年目翌営業日訪問修理）＊1	FMCNSUP01	2,800	●	本体と同期	標準保証（1年引き取り修理）を1年目翌営業日訪問修理&3年パーツ保証に拡張します。本体に「3年パーツ保証シール」を添付、保証拡張（3年間パーツ保証＋1年目翌営業日訪問修理）規定の書面を同梱。
	㊲	SupportDeskパック Light（3年間翌営業日訪問修理）＊1	FMCNSUS01	18,000	●	本体と同期	標準保証（1年引き取り修理）を3年間翌営業日訪問修理&3年パーツ保証に拡張します。本体に「3年翌営業日訪問シール」を添付、SupportDeskパック Light（3年間翌営業日訪問修理）規定の書面を同梱。
Ⓞ内蔵FDD	㊳	内蔵FDドライブ追加	FMCNFDFE1	2,000	●	本体と同期	FDDを本体に内蔵します。

注）選択できるカスタムメイドオプションは、各項目につき1点のみです。複数の選択はできません（セキュリティ機能を除く）。また、カスタムメイドオプションの単独出荷はできません（購入後の変更・追加はできません）。
注）カスタムメイドで変更／追加したメモリモジュールは選択された本体にのみ搭載できます。他の本体に搭載することはできません。
＊1）単体オプション品のご用意が無いため、本体ご購入後は一切組み込み・変更ができなくなってしまうメニューです。必要のある場合は本体ご注文時に同時にご注文下さい。
＊2）・インストール後のCドライブに現在の使用量と同等以上の空き容量が必要です。
・Cドライブの使用量は、搭載メモリのサイズにより増減いたします。
・CドライブはNTFS/FAT32フォーマットである必要があります。
・ダイナミックディスクはサポートしておりません。
・市販のバックアップ/リカバリソフトをインストールした場合、正しく動作しないことがあります。市販のソフトウェアをご購入する際は、事前に各メーカーへご確認ください。

FMVマニュアル（ハードウェアガイド/ソフトウェアガイド）は富士通製品情報ページ（http://www.fmworld.net/biz/）にて提供しておりますが、印刷マニュアルも別途手配可能です。
詳細はP75「マニュアル一覧」を参照して下さい。

■本体・カスタムメイド型名・価格一覧

A3

FMV-E8120

3スピンドル1ベイ筐体

CPUカスタムメイド対応

LCDカスタムメイド対応

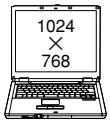

・各変更項目Ⓐ～Ⓜの位置につきましては、「■変更／追加位置概略図」でご確認ください。
・各変更／追加メニュー①～㊷の型名／価格等詳細につきましては「■変更／追加オプション型名・価格一覧」をご確認ください。

【 部分の構成パターンに対して、カスタムメイドで仕様の変更・追加が可能です。】

型名	希望小売価格（円、税別）	提供時期	OS	Ⓐ CPU	Ⓑ 液晶/無線LAN	Ⓒ メモリ	Ⓓ HDD	Ⓔ マルチベイ	Ⓕ セキュリティ＊2	Ⓖ ポインティングデバイス	Ⓗ 通信	Ⓘ バッテリー	Ⓙ セカンドカラー＊5	Ⓚ アプリケーション1	Ⓛ アプリケーション2	Ⓜ 保証拡張
FMVNE3XC3	158,000	2006.5/中	Win XP Pro	Celeron®M 380 (1.60GHz)	14.1型 XGA & ワイヤレスLANなし	256MB (256MB×1) メモリスロット：2スロット	40GB	24倍速 CD-ROM	セキュリティチップ	フラットポイント	LAN (1000BASE-T)	標準バッテリー	システムブラック	—	—	—
FMVNE3XC8	152,000	2006.5/中	Win XP Home													
FMVNE3XA3	149,000	2006.5/中	Win XP Pro					— (マルチベイ用カバー)								
FMVNE3XA8	143,000	2006.5/中	Win XP Home													

E8120のカスタムメイド

■変更／追加位置概略図

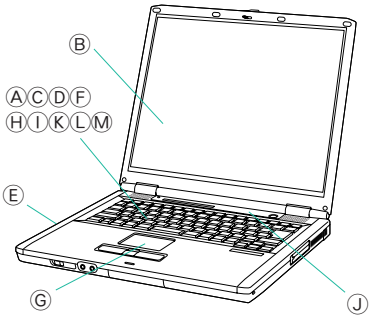

Ⓐ

① Pentium®M 740 (1.73GHz)	＋22,000円
② Pentium®M 750 (1.86GHz)	＋27,000円
③ Pentium®M 760 (2GHz)	＋53,000円
④ Pentium®M 770 (2.13GHz)	＋83,000円

Ⓑ

⑤ 14.1型XGA & 802.11a/g ワイヤレスLAN	＋11,000円
⑥ 15型XGA & ワイヤレスLANなし	＋3,000円
⑦ 15型XGA & 802.11a/g ワイヤレスLAN	＋14,000円
⑧ 15型SXGA＋ & ワイヤレスLANなし	＋16,000円
⑨ 15型SXGA＋ & 802.11a/g ワイヤレスLAN	＋27,000円

Ⓒ

⑩ 512MB (256MB×2)	＋14,000円
⑪ 512MB (512MB×1)	＋19,000円
⑫ 768MB (256MB＋512MB)	＋40,000円
⑬ 1GB (512MB×2)	＋68,000円
⑭ 1GB (1GB×1)	＋120,000円

Ⓓ

⑮ 40GB 高回転型 (5400rpm)	＋6,000円
⑯ 60GB	＋6,000円
⑰ 80GB	＋12,000円
⑱ 40GB×2 ＋Standby Disk ＊1	＋26,000円

Ⓔ

⑲ DVD-ROM	＋9,000円
⑳ DVD-ROM & CDR/RW	＋12,000円
㉑ スーパーマルチ	＋23,000円

Ⓕ

追加するセキュリティ機能を選択して下さい。

㉒ FeliCa対応 リーダ/ライタ追加 ＊3＊4	＋12,000円
㉓ 指紋センサー追加 ＊4	＋10,000円
㉔ 指紋センサー& FeliCa対応 リーダ/ライタ＊3＊4	＋22,000円
㉕ セキュリティボタン追加 ＊5＊6	＋2,000円
㉖ 内蔵FDDなし ＋セキュリティボタン追加＊5＊6	＋500円
㉗ スマートカード追加 ＊3	＋8,000円

Ⓖ

㉘ フラットポイント＋マウス（USB）	＋3,000円
㉙ フラットポイント＋マウス（光学式）	＋3,000円

Ⓗ

㉚ LAN (1000BASE-T) ＋モデム	＋2,000円

Ⓘ

㉛ 大容量バッテリー	＋2,900円

Ⓙ

㉜ エレガンスレッド	＋800円
㉝ ミストブルー	＋800円
㉞ コンフォートグリーン	＋800円
㉟ クールシルバー	＋800円

Ⓚ

㊱ Office Personal 2003	＋22,000円
㊲ Office Professional Enterprise 2003	＋68,000円

Ⓛ

㊳ PC INFORSAT 1.1B	＋3,000円
㊴ StandbyDisk Solo2.1 ＊1	＋3,000円
㊵ PC INFORSAT 1.1B ＋StandbyDisk Solo2.1＊1	＋6,000円

Ⓜ

㊶ 保証拡張 (3年パーツ保証＋1年目訪問修理)	＋2,800円
㊷ SupportDeskLight (3年間翌営業日訪問修理)	＋18,000円

＊1：「40GB×2＋SrandbyDisk」は「StandbyDisk Solo2.1」及び「PC INFORSAT 1.1b＋StandbyDisk Solo2.1」と同時選択不可。
＊2：注釈のある場合を除き、複数項目の同時選択が可能です。
＊3：FeliCa対応リーダ/ライタを含むカスタムメイドと「スマートカード追加」は同時選択不可。
＊4：指紋センサーとFeliCa対応リーダ/ライタを同時選択する場合は、「指紋センサー&FeliCa対応リーダ/ライタ追加」を選択してください。「FeliCa対応リーダ/ライタ追加」及び「指紋センサー追加」は「指紋センサー&FeliCa対応 リーダ/ライタ」と同時選択不可。
＊5：セキュリティボタンを含むカスタムメイドと「セカンドカラー」は同時選択不可。
＊6：「セキュリティボタン」と「内蔵FDDなし+セキュリティボタン」は同時選択不可。

■本体・カスタムメイド型名・価格一覧

■ 変更／追加オプション 型名・価格一覧

項目		品名	型名	希望小売価格（円、税別）	適応OS XP Pro	適応OS XP Home	提供時期	備考
Ⓐ CPU	①	CPU変更Celeron® M-380（1.60GHz）→ Pentium® M-740（1.73GHz） ＊1	FMCNXP1E7	22,000	●	●	本体と同期	標準Celeron® M380（1.60GHz)のCPUをPentium® M740(1.73GHz)に変更します。
	②	CPU変更Celeron® M-380（1.60GHz）→ Pentium® M-750（1.86GHz） ＊1	FMCNXP2E5	27,000	●	●	本体と同期	標準Celeron® M380（1.60GHz)のCPUをPentium® M750(1.86GHz)に変更します。
	③	CPU変更Celeron® M-380（1.60GHz）→ Pentium® M-760（2GHz） ＊1	FMCNXP3E3	53,000	●	●	本体と同期	標準Celeron® M380（1.60GHz)のCPUをPentium® M760(2GHz)に変更します。
	④	CPU変更Celeron® M-380（1.60GHz）→ Pentium® M-770（2.13GHz） ＊1	FMCNXP4E1	83,000	●	●	本体と同期	標準Celeron® M380（1.60GHz)のCPUをPentium® M770(2.13GHz)に変更します。
Ⓑ液晶/無線LAN	⑤	802.11a/gワイヤレスLAN追加 ＊1	FMCNWLE7	11,000	●	●	本体と同期	標準搭載のLANに無線LAN（IEEE802.11a（J52/W52/W53）/b/g準拠）を追加搭載します。 (注) 本製品は日本仕様です。日本以外ではご使用になれません。 日本以外でご使用になると罰せられることがあります。 また、IEEE802.11aは電波法の定めにより屋外ではご使用になれません。
	⑥	LCD変更14.1型→15型 ＊1	FMCNXL1E4	3,000	●	●	本体と同期	標準14.1型の液晶ディスプレイを15型XGA(1024×768ドット)に変更します。
	⑦	LCD変更14.1型 →15型&802.11a/g ワイヤレスLAN追加 ＊1	FMCNXLW1E4	14,000	●	●	本体と同期	標準14.1型の液晶ディスプレイを15型XGA(1024×768ドット)に変更し、標準搭載のLANに無線LAN(IEEE802.11a(J52/W52/W53)/b/g準拠)を追加搭載します。 (注) 本製品は日本仕様です。日本以外ではご使用になれません。 日本以外でご使用になると罰せられることがあります。 また、IEEE802.11aは電波法の定めにより屋外ではご使用になれません。
	⑧	LCD変更14.1型→15型SXGA＋ ＊1	FMCNXL2E7	16,000	●	●	本体と同期	標準14.1型の液晶ディスプレイを15型SXGA＋(1400×1050ドット)に変更します。
	⑨	LCD変更14.1型 →15型SXGA＋& 802.11a/g ワイヤレスLAN追加 ＊1	FMCNXLW2E7	27,000	●	●	本体と同期	標準14.1型の液晶ディスプレイを15型SXGA＋(1400×1050ドット)に変更し、標準搭載のLANに無線LAN(IEEE802.11a(J52/W52/W53)/b/g準拠)を追加搭載します。 (注) 本製品は日本仕様です。日本以外ではご使用になれません。 日本以外でご使用になると罰せられることがあります。 また、IEEE802.11aは電波法の定めにより屋外ではご使用になれません。
Ⓒメモリ	⑩	メモリ変更256MB →512MB（256MB×2/DDR2 SDRAM）	FMCNXM1E5	14,000	●	●	本体と同期	本体のメモリ構成を512MB(256MB×2)に変更します。 空きスロットは無くなります。(DDR SDRAM/PC2-3200)
	⑪	メモリ変更256MB →512MB(512MB×1/DDR2 SDRAM)	FMCNXM2E6	19,000	●	●	本体と同期	本体のメモリ構成を512MB(512MB×1)に変更します。 空きスロットは1スロットです。(DDR SDRAM/PC2-3200)
	⑫	メモリ変更256MB →768MB(256MB+512MB/DDR2 SDRAM)	FMCNXM3E7	40,000	●	●	本体と同期	本体のメモリ構成を768MB(256MB+512MB)に変更します。 空きスロットは無くなります。(DDR SDRAM/PC2-3200)
	⑬	メモリ変更256MB →1GB(512MB×2/DDR2 SDRAM)	FMCNXM4E6	68,000	●	●	本体と同期	本体のメモリ構成を1GB(512MB×2)に変更します。 空きスロットは無くなります。(DDR SDRAM/PC2-3200)
	⑭	メモリ変更256MB →1GB（1GB×1/DDR2 SDRAM）	FMCNXM5E5	120,000	●	●	本体と同期	本体のメモリ構成を1GB(1GB×1)に変更します。 空きスロットは1スロットです。(DDR SDRAM/PC2-3200)
Ⓓ内蔵HDD	⑮	HDD変更40GB → 40GB(5400rpm) ＊1	FMCNXD4E3	6,000	●	●	本体と同期	標準の40GB HDD(回転数：4200rpm)を40GB HDD(高回転型)に変更します。(Ultra ATA/100、回転数：5400rpm)
	⑯	HDD変更40GB → 60GB ＊1	FMCNXD5E7	6,000	●	●	本体と同期	標準の40GB HDDを60GB HDDに変更します。 (Ultra ATA/100、回転数：4200rpm)
	⑰	HDD変更40GB → 80GB ＊1	FMCNXD7E7	12,000	●	●	本体と同期	標準の40GB HDDを80GB HDDに変更します。 (Ultra ATA/100、回転数：4200rpm)
	⑱	HDD変更40GB → 40GB×2+StanbyDisk追加 ＊2	FMCNXD8E1	26,000	●	●	本体と同期	標準の40GB HDDに加えマルチベイに増設する40GB HDDを追加します。バックアップソフトStandbyDiskを追加します。マルチベイHDDはStandbyDiskバックアップ専用です。StandbyDisk Soloを含むカスタムメイドとは同時選択不可、バックアップ用のHDDとCD/DVDドライブの同時使用は出来ません。
Ⓔマルチベイ	⑲	内蔵ユニット変更CD-ROM →DVD-ROM	FMCNXDVE4	9,000	●	●	本体と同期	標準内蔵のCD-ROMをDVD-ROMドライブに変更します。(DVD読込：8倍速、CD読込：24倍速)DVD再生ソフト「InterVideo WinDVD 5」が添付されます。
	⑳	内蔵ユニット変更CD-ROM →DVD-ROM&CD-R/RW	FMCNXCBE8	12,000	●	●	本体と同期	標準内蔵のCD-ROMをDVD-ROM&CD-R/RWに変更します(DVD読込：8倍速、CD読込：24倍速、CD-R書込：24倍速、CD-RW書込/書換：10倍速)。ライティングソフト「Roxio DigitalMedia SE 7」、DVD再生ソフト「InterVideo WinDVD 5」が添付されます。
	㉑	内蔵ユニット変更CD-ROM→スーパーマルチ	FMCNXSME6	23,000	●	●	本体と同期	標準内蔵のCD-ROMをスーパーマルチドライブに変更します（DVD-RAM読込/書換最大5倍速、DVD-ROM読込最大8倍速、CD読込最大：24倍速、DVD-R書込最大8倍速、DVD-RW書換最大4倍速、DVD+R書込最大8倍速、DVD+R DL書込最大2.4倍速、DVD-R DL書込最大2倍速、DVD+RW書換最大4倍速、CD-R書込最大24倍速、CD-RW書換最大10倍速。）ライティングソフト「Roxio DigitalMedia SE 7」、DVD再生ソフト「InterVideo WinDVD 5」が添付されます。
Ⓕセキュリティ	㉒	FeliCa対応 リーダ/ライタ追加 ＊1	FMCNFCE5	12,000	●	●	本体と同期	非接触型ICカード技術方式"FeliCa"に対応したカードリーダ/ライタを本体に内蔵します。カードは添付されません。「スマートカードホルダー追加」選択時には選択できません。 指紋センサーとFeliCa対応リーダ/ライタを同時選択する場合は 「指紋センサー&FeliCa対応リーダ/ライタ追加」を選択してください。 「FeliCa対応リーダ/ライタ追加」は「指紋センサー&FeliCa対応リーダ/ライタ」と同時選択不可。
	㉓	指紋センサー追加 ＊1	FMCNFSE5	10,000	●	●	本体と同期	ポインティングデバイス部に指紋センサー(スライド方式)を追加します。スクロールボタンが無くなります(ただし指紋センサーをなぞることによりスクロールが可能です)。 指紋センサーとFeliCa対応リーダ/ライタを同時選択する場合は 「指紋センサー&FeliCa対応リーダ/ライタ追加」を選択してください。 「指紋センサー追加」は「指紋センサー&FeliCa対応リーダ/ライタ」と同時選択不可。
	㉔	指紋センサー&FeliCa対応リーダ/ライタ追加 ＊1	FMCNFSCE4	22,000	●	●	本体と同期	非接触型ICカード技術方式 "FeliCa" に対応したカードリーダ/ライタを本体に内蔵し、ポインティングデバイス部に指紋センサー（スライド方式）を追加します。スクロールボタンが無くなります（ただし指紋センサーをなぞることによりスクロールが可能です)。FeliCaカードは添付されません。「FeliCa対応リーダ／ライタ追加」「指紋センサー追加」「スマートカードホルダー追加」選択時には選択できません。
	㉕	セキュリティボタン追加 ＊1	FMCNSBE5	2,000	●	●	本体と同期	キーボード上部に暗証番号登録が可能なセキュリティボタン(数字ボタン×4＋エンターボタン×1)を追加します。セカンドカラー追加選択時には選択できません。
	㉖	内蔵FDDなし＋セキュリティボタン追加 ＊1	FMCNXFDE3	500	●	●	本体と同期	内蔵FDDを取り外し、カバーを取り付けます。また、セキュリティボタンを追加します。 「セキュリティボタン追加」セカンドカラー選択時には選択できません。
	㉗	スマートカードホルダー追加	FMCNSMAE1	8,000	●	●	本体と同期	スマートカードホルダー(PCカードスロットに内蔵)と、スマートカード1枚(ISO/IEC7816準拠)を追加します。「FeliCa対応 リーダ/ライタ追加」選択時には選択できません。
Ⓖ内蔵ポインティングデバイス	㉘	マウス添付(USB)	FMCNMSUH1	3,000	●	●	本体と同期	USB接続のマウス(スクロール機能付、FMV-MO204同等品)を添付します。
	㉙	マウス添付(光学式)	FMCNMSKH1	3,000	●	●	本体と同期	USB接続の光学式マウス(スクロール機能付、FMV-MO303同等品)を添付します。
Ⓗ通信	㉚	モデム追加V.92 ＊1	FMCNMDE6	2,000	●	●	本体と同期	最大56KbpsのFAXモデム(V.92対応)を追加します。
Ⓘバッテリ	㉛	バッテリパック変更 標準→大容量	FMCNXBPE2	2,900	●	●	本体と同期	標準内蔵バッテリを大容量バッテリに変更します。
Ⓙセカンドカラー	㉜	セカンドカラー追加（エレガンスレッド）＊1	FMCNCL1E6	800	●	●	本体と同期	キーボード上部のパネルの色をシステムホワイト&システムブラックからエレガンスレッドに変更します。セキュリティボタンを含むカスタムメイド選択時には選択できません。
	㉝	セカンドカラー追加（ミストブルー）＊1	FMCNCL2E6	800	●	●	本体と同期	キーボード上部のパネルの色をシステムホワイト&システムブラックからミストブルーに変更します。セキュリティボタンを含むカスタムメイド選択時には選択できません。
	㉞	セカンドカラー追加（コンフォートグリーン）＊1	FMCNCL3E6	800	●	●	本体と同期	キーボード上部のパネルの色をシステムホワイト&システムブラックからコンフォートグリーンに変更します。セキュリティボタン追加を含むカスタムメイド選択時には選択できません。
	㉟	セカンドカラー追加（クールシルバー）＊1	FMCNCL4E6	800	●	●	本体と同期	キーボード上部のパネルの色をシステムホワイト&システムブラックからクールシルバーに変更します。セキュリティボタン追加を含むカスタムメイド選択時には選択できません。
Ⓚアプリケーション1	㊱	Microsoft® Office Personal Edition 2003追加	FMCNAP142	22,000	●	●	本体と同期	Microsoft® Office Word 2003、Excel 2003、Outlook® 2003他を追加します。
	㊲	Microsoft® Office Professional Enterprise Edition 2003追加	FMCNAP143	68,000	●	●	本体と同期	Microsoft® Office Word 2003、Excel 2003、Outlook® 2003、PowerPoint® 2003、Access 2003、Publisher 2003、Infopath™ 2003他を追加します。
Ⓛアプリケーション2	㊳	PC INFORSAT 1.1B追加 ＊1	FMCNAP309	3,000	●	—	本体と同期	運用管理ソフトPC INFORSAT1.1Bを追加します。
	㊴	StandbyDisk Solo2.1追加 ＊1	FMCNAP402	3,000	●	●	本体と同期	バックアップ&リカバリソフトStandbyDisk Solo2.1を追加します。
	㊵	PC INFORSAT 1.1B & StandbyDiskSolo 2.1追加 ＊1	FMCNAPA04	6,000	●	—	本体と同期	運用管理ソフトPC INFORSAT1.1Bとバックアップ&リカバリソフトStandbyDisk Solo2.1を追加します。
Ⓜ保証拡張	㊶	保証拡張 (3年間パーツ保証＋1年目翌営業日訪問修理)＊1	FMCNSUP01	2,800	●	●	本体と同期	標準保証(1年引き取り修理)を1年目翌営業日訪問修理&3年パーツ保証に拡張します。 本体に「3年パーツ保証シール」を添付、保証拡張(3年間パーツ保証＋1年目翌営業日訪問修理)規定の書面を同梱。
	㊷	SupportDeskパック Light (3年間翌営業日訪問修理) ＊1	FMCNSUS01	18,000	●	●	本体と同期	標準保証(1年引き取り修理)を3年間翌営業日訪問修理&3年パーツ保証に拡張します。 本体に「3年翌営業日訪問シール」を添付、SupportDeskパック Light(3年間翌営業日訪問修理)規定の書面を同梱。

注)選択できるカスタムメイドオプションは、各項目につき1点のみです。複数の選択はできません(セキュリティ機能を除く)。また、カスタムメイドオプションの単独出荷はできません(購入後の変更・追加はできません)。
注)カスタムメイドで変更／追加したメモリモジュールは選択された本体にのみ搭載できます。他の本体に搭載することはできません。
＊1)単体オプション品のご用意が無いため、本体ご購入後は一切組み込み・変更ができなくなってしまうメニューです。必要のある場合は本体ご注文時に同時にご注文下さい。
＊2)・インストール後のCドライブに現在の使用量と同等以上の空き容量が必要です。
・Cドライブの使用量は、搭載メモリのサイズにより増減いたします。
・CドライブはNTFS/FAT32フォーマットである必要があります。
・ダイナミックディスクはサポートしておりません。
・市販のバックアップ/リカバリソフトをインストールした場合、正しく動作しないことがあります。市販のソフトウェアをご購入する際は、事前に各メーカーへご確認ください。

FMVマニュアル(ハードウェアガイド/ソフトウェアガイド)は富士通製品情報ページ(http://www.fmworld.net/biz/)にて提供しておりますが、印刷マニュアルも別途手配可能です。
詳細はP75「マニュアル一覧」を参照して下さい。

■本体・カスタムメイド型名・価格一覧

A4 FMV-C8220

3スピンドル筐体

CPUカスタムメイド対応

LCDカスタムメイド対応

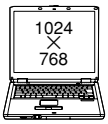

・各変更項目Ⓐ～Ⓚの位置につきましては、「■変更／追加位置概略図」でご確認ください。
・各変更／追加メニュー①～㉘の型名／価格等詳細につきましては「■変更／追加オプション型名・価格一覧」をご確認ください。

【 部分の構成パターンに対して、カスタムメイドで仕様の変更・追加が可能です。】

型名	希望小売価格（円、税別）	提供時期	OS	Ⓐ CPU	Ⓑ 液晶	Ⓒ メモリ	Ⓓ HDD	Ⓔ 光ドライブ	Ⓕ セキュリティ＊1	Ⓖ ポインティングデバイス	通信	Ⓗ バッテリー	Ⓘ アプリケーション1	Ⓙ アプリケーション2	Ⓚ 保証拡張
FMVNC3EC3	162,000	2006.5/中	Win XP Pro	Pentium® M 740 (1.73GHz)	14.1型 XGA & ワイヤレスLANなし	256MB (256MB×1) メモリスロット：2スロット	40GB	24倍速 CD-ROM (固定式)	セキュリティチップ	フラットポイント	LAN (1000BASE-T)	標準バッテリー	—	—	—
FMVNC3EC8	156,000	2006.5/中	Win XP Home												
FMVNC3XC3	132,000	2006.5/中	Win XP Pro	Celeron® M 380 (1.60GHz)											
FMVNC3XC8	126,000	2006.5/中	Win XP Home												

C8220のカスタムメイド

■変更／追加位置概略図

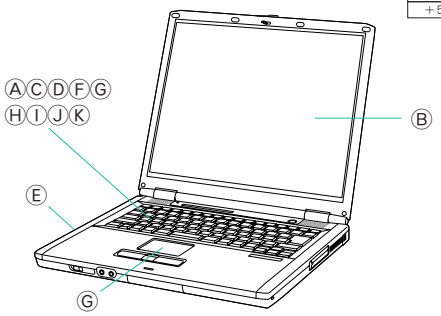

Ⓐ

①
Pentium® M 750（1.86GHz）
＋5,000円

Ⓑ

②
14.1型XGA & 802.11a/g ワイヤレスLAN
＋11,000円

③
15型XGA ワイヤレスLANなし
＋3,000円

④
15型XGA & 802.11a/g ワイヤレスLAN
＋14,000円

⑤
15型SXGA+ ワイヤレスLANなし
＋16,000円

⑥
15型SXGA+ & 802.11a/g ワイヤレスLAN
＋27,000円

Ⓒ

⑦
512MB (256MB×2)
＋14,000円

⑧
512MB (512MB×1)
＋19,000円

⑨
768MB (256MB+512MB)
＋40,000円

⑩
1GB (512MB×2)
＋68,000円

⑪
1GB (1GB×1)
＋120,000円

Ⓓ

⑫
60GB
＋6,000円

⑬
80GB
＋12,000円

Ⓔ

⑭
DVD-ROM &CD-R/RW
＋12,000円

⑮
スーパーマルチ
＋23,000円

Ⓕ

⑯
FeliCa 対応リーダ/ライタ追加＊2
＋12,000円

⑰
指紋センサー追加＊2
＋10,000円

⑱
指紋センサ& FeliCa対応 リーダ/ライタ＊2
＋22,000円

⑲
セキュリティボタン追加＊3
＋2,000円

⑳
内蔵FDDなし +セキュリティボタン追加＊3
＋500円

Ⓖ

㉑
フラットポイント＋マウス（USB）
＋3,000円

㉒
フラットポイント＋マウス（光学式）
＋3,000円

Ⓗ

㉓
大容量バッテリー
＋2,900円

Ⓘ

㉔
Office Personal 2003
＋22,000円

㉕
Office Professional Enterprise 2003
＋68,000円

Ⓙ

㉖
StandbyDisk Solo2.1
＋3,000円

Ⓚ

㉗
保証拡張（3年パーツ保証＋1年目訪問修理）
＋2,800円

㉘
SupportDeskLight（3年間翌営業日訪問修理）
＋18,000円

＊1：注釈のある場合を除き、複数項目の同時選択が可能です。
＊2：指紋センサーとFeliCa対応リーダ/ライタを同時に選択する場合は、「指紋センサー& FeliCa対応リーダ/ライタ追加」を選択してください。「FeliCa対応リーダ/ライタ追加」及び「指紋センサー追加」は「指紋センサー& FeliCa対応 リーダ/ライタ」と同時選択不可。
＊3：「セキュリティボタン」と「内蔵FDDなし+セキュリティボタン」は同時選択不可。

■本体・カスタムメイド型名・価格一覧

■ 変更／追加オプション 型名・価格一覧

項目		品名	型名	希望小売価格（円、税別）	適応OS XP Pro	適応OS XP Home	提供時期	備考
Ⓐ CPU	①	CPU変更Pentium® M-740（1.73GHz）→Pentium® M-750（1.86GHz）＊1	FMCNXP1C1	5,000	●	●	本体と同期	標準のPentium® M740（1.73GHz）のCPUをPentium® M750（1.86GHz）に変更します。インテル®Pentium® Mプロセッサ搭載モデル用です。
Ⓑ液晶/無線LAN	②	802.11a/gワイヤレスLAN追加　＊1	FMCNWLC2	11,000	●	●	本体と同期	標準搭載のLANに無線LAN（IEEE802.11a（J52/W52/W53）/b/g準拠）を追加搭載します。(注)本製品は日本仕様です。日本以外ではご使用になれません。日本以外でご使用になると罰せられることがあります。また、IEEE802.11aは電波法の定めにより屋外ではご使用になれません。
	③	LCD変更14.1型→15型　＊1	FMCNXL1C3	3,000	●	●	本体と同期	標準14.1型の液晶ディスプレイを15型XGA（1024×768ドット）に変更します。
	④	LCD変更14.1型→15型&802.11a/g ワイヤレスLAN追加　＊1	FMCNXLW1C1	14,000	●	●	本体と同期	標準14.1型の液晶ディスプレイを15型XGA(1024×768ドット)に変更し、標準搭載のLANに無線LAN(IEEE802.11a(J52/W52/W53)/b/g準拠)を追加搭載します。(注)本製品は日本仕様です。日本以外ではご使用になれません。日本以外でご使用になると罰せられることがあります。また、IEEE802.11aは電波法の定めにより屋外ではご使用になれません。
	⑤	LCD変更14.1型→15型SXGA＋　＊1	FMCNXL2C1	16,000	●	●	本体と同期	標準14.1型の液晶ディスプレイを15型SXGA＋(1400×1050ドット)に変更します。
	⑥	LCD変更14.1型→15型SXGA＋& 802.11a/g ワイヤレスLAN追加　＊1	FMCNXLW2C1	27,000	●	●	本体と同期	標準14.1型の液晶ディスプレイを15型SXGA＋(1400×1050ドット)に変更し、標準搭載のLANに無線LAN(IEEE802.11a(J52/W52/W53)/b/g準拠)を追加搭載します。(注)本製品は日本仕様です。日本以外ではご使用になれません。日本以外でご使用になると罰せられることがあります。また、IEEE802.11aは電波法の定めにより屋外ではご使用になれません。
Ⓒメモリ	⑦	メモリ変更256MB→512MB（256MB×2/DDR2 SDRAM）	FMCNXM1E5	14,000	●	●	本体と同期	本体のメモリ構成を512MB（256MB×2）に変更します。空きスロットは無くなります。(DDR2 SDRAM/PC2-3200)
	⑧	メモリ変更256MB→512MB（512MB×1/DDR2 SDRAM）	FMCNXM2E6	19,000	●	●	本体と同期	本体のメモリ構成を512MB（512MB×1）に変更します。空きスロットは1スロットです。(DDR2 SDRAM/PC2-3200)
	⑨	メモリ変更256MB→768MB（256MB+512MB/DDR2 SDRAM）	FMCNXM3E7	40,000	●	●	本体と同期	本体のメモリ構成を768MB（256MB+512MB）に変更します。空きスロットは無くなります。(DDR2 SDRAM/PC2-3200)
	⑩	メモリ変更256MB→1GB（512MB×2/DDR2 SDRAM）	FMCNXM4E6	68,000	●	●	本体と同期	本体のメモリ構成を1GB（512MB×2）に変更します。空きスロットは無くなります。(DDR2 SDRAM/PC2-3200)
	⑪	メモリ変更256MB→1GB（1GB×1/DDR2 SDRAM）	FMCNXM5E5	120,000	●	●	本体と同期	本体のメモリ構成を1GB（1GB×1）に変更します。空きスロットは1スロットです。(DDR2 SDRAM/PC2-3200)
Ⓓ内蔵HDD	⑫	HDD変更40GB→60GB　＊1	FMCNXD5C2	6,000	●	●	本体と同期	標準の40GB HDDを60GB HDDに変更します。(Ultra ATA/100、回転数：4200rpm)
	⑬	HDD変更40GB→80GB　＊1	FMCNXD7C2	12,000	●	●	本体と同期	標準の40GB HDDを80GB HDDに変更します。(Ultra ATA/100、回転数：4200rpm)
Ⓔ光ファイル	⑭	内蔵ユニット変更CD-ROM→DVD-ROM&CD-R/RW　＊1	FMCNXCBC3	12,000	●	●	本体と同期	標準内蔵のCD-ROMをDVD-ROM&CD-R/RWに変更します（DVD読込：8倍速、CD読込：24倍速、CD-R書込：24倍速、CD-R/RW書込/書換：10倍速）。ライティングソフト「Roxio DigitalMedia SE 7」、DVD再生ソフト「InterVideo WinDVD 5」が添付されます。
	⑮	内蔵ユニット変更CD-ROM→スーパーマルチ　＊1	FMCNXSMC3	23,000	●	●	本体と同期	標準内蔵のCD-ROMをスーパーマルチドライブに変更します（DVD-RAM読込/書換最大5倍速、DVD-ROM読込最大8倍速、CD読込最大：24倍速、DVD-R書込最大8倍速、DVD+R DL書込最大2.4倍速、DVD-R DL書込最大2倍速、DVD-RW書換最大4倍速、DVD+R書込最大8倍速、DVD+RW書換最大4倍速、CD-R書込最大24倍速、CD-RW書換最大10倍速）。ライティングソフト「Roxio DigitalMedia SE 7」、DVD再生ソフト「InterVideo WinDVD 5」が添付されます。
Ⓕセキュリティ	⑯	FeliCa対応リーダ/ライタ追加　＊1	FMCNFCC1	12,000	●	●	本体と同期	非接触型ICカード技術方式"FeliCa"に対応したカードリーダ/ライタを本体に内蔵します。カードは添付されません。指紋センサーとFeliCa対応リーダ/ライタを同時選択する場合は「指紋センサー＆FeliCa対応リーダ/ライタ追加」を選択してください。「FeliCa対応リーダ/ライタ追加」は「指紋センサー＆FeliCa対応リーダ/ライタ」と同時選択不可。
	⑰	指紋センサー追加　＊1	FMCNFSC8	10,000	●	●	本体と同期	ポインティングデバイス部に指紋センサー（スライド方式）を追加します。スクロールボタンが無くなります（ただし指紋センサーをなぞることによりスクロールが可能です）。指紋センサーとFeliCa対応リーダ/ライタを同時選択する場合は「指紋センサー＆FeliCa対応リーダ/ライタ追加」を選択してください。「指紋センサー追加」は「指紋センサー＆FeliCa対応リーダ/ライタ」と同時選択不可。
	⑱	指紋センサ＆FeliCa対応リーダ/ライタ追加　＊1	FMCNFSCC1	22,000	●	●	本体と同期	非接触型ICカード技術方式"FeliCa"に対応したカードリーダ/ライタを本体に内蔵し、ポインティングデバイス部に指紋センサー（スライド方式）を追加します。スクロールボタンが無くなります（ただし指紋センサーをなぞることによりスクロールが可能です）。FeliCaカードは添付されません。「FeliCa対応リーダ／ライタ追加」「指紋センサー追加」選択時には選択できません。
	⑲	セキュリティボタン追加　＊1	FMCNSBC2	2,000	●	●	本体と同期	キーボード上部に暗証番号登録が可能なセキュリティボタン（数字ボタン×4＋エンターボタン×1）を追加します。
	⑳	内蔵FDDなし＋セキュリティボタン追加　＊1	FMCNXFDC2	500	●	●	本体と同期	内蔵FDDを取り外し、カバーを取り付けます。また、セキュリティボタンを追加します。
Ⓖ内蔵ポインティングデバイス	㉑	マウス添付（USB）	FMCNMSUH1	3,000	●	●	本体と同期	USB接続のマウス（スクロール機能付、FMV-MO204同等品）を添付します。
	㉒	マウス添付（光学式）	FMCNMSKH1	3,000	●	●	本体と同期	USB接続の光学式マウス（スクロール機能付、FMV-MO303同等品）を添付します。
Ⓗバッテリ	㉓	バッテリパック変更　標準→大容量	FMCNXBPC5	2,900	●	●	本体と同期	標準内蔵バッテリーを大容量バッテリーに変更します。
Ⓘアプリケーション1	㉔	Microsoft® Office Personal Edition 2003追加	FMCNAP142	22,000	●	●	本体と同期	Microsoft® Office Word 2003、Excel 2003、Outlook® 2003他を追加します。
	㉕	Microsoft® Office Professional Enterprise Edition 2003追加	FMCNAP143	68,000	●	●	本体と同期	Microsoft® Office Word 2003、Excel 2003、Outlook® 2003、PowerPoint® 2003、Access 2003、Publisher 2003、Infopath™ 2003他を追加します。
Ⓙアプリケーション2	㉖	StandbyDisk Solo2.1追加　＊1＊2	FMCNAP402	3,000	●	●	本体と同期	バックアップ＆リカバリソフトStandbyDisk Solo2.1を追加します。
Ⓚ保証拡張	㉗	保証拡張（3年間パーツ保証＋1年目翌営業日訪問修理）＊1	FMCNSUP01	2,800	●	●	本体と同期	標準保証（1年引き取り修理）を1年目翌営業日訪問修理&3年パーツ保証に拡張します。本体に「3年パーツ保証シール」を添付、保証拡張（3年間パーツ保証＋1年目翌営業日訪問修理）規定の書面を同梱。
	㉘	SupportDeskパック Light（3年間翌営業日訪問修理）＊1	FMCNSUS01	18,000	●	●	本体と同期	標準保証（1年引き取り修理）を3年間翌営業日訪問修理&3年パーツ保証に拡張します。本体に「3年翌営業日訪問シール」を添付、SupportDeskパック Light（3年間翌営業日訪問修理）規定の書面を同梱。

注）選択できるカスタムメイドオプションは、各項目につき1点のみです。複数の選択はできません（セキュリティ機能を除く）。また、カスタムメイドオプションの単独出荷はできません（購入後の変更・追加はできません）。
注）カスタムメイドで変更／追加したメモリモジュールは選択された本体にのみ搭載できます。他の本体に搭載することはできません。
＊1）単体オプション品のご用意が無いため、本体ご購入後は一切組み込み・変更ができなくなってしまうメニューです。必要のある場合は本体ご注文時に同時にご注文下さい。
＊2）・インストール後のCドライブに現在の使用量と同等以上の空き容量が必要です。
・Cドライブの使用量は、搭載メモリのサイズにより増減いたします。
・CドライブはNTFS/FAT32フォーマットである必要があります。
・ダイナミックディスクはサポートしておりません。
・市販のバックアップ/リカバリソフトをインストールした場合、正しく動作しないことがあります。市販のソフトウェアをご購入する際は、事前に各メーカーへご確認ください。

FMVマニュアル（ハードウェアガイド/ソフトウェアガイド）は富士通製品情報ページ（http://www.fmworld.net/biz/）にて提供しておりますが、印刷マニュアルも別途手配可能です。
詳細はP75「マニュアル一覧」を参照して下さい。

■本体・カスタムメイド型名・価格一覧

A5 FMV-S8225

14.1型大画面スリムモバイル

2スピンドル1ベイ筐体

CPUカスタムメイド対応

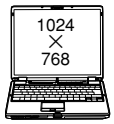

・各変更項目Ⓐ～Ⓛの位置につきましては、「■変更／追加位置概略図」でご確認ください。
・各変更／追加メニュー①～㉜の型名／価格等詳細につきましては「■変更／追加オプション 型名・価格一覧」をご確認ください。

【 部分の構成パターンに対して、カスタムメイドで仕様の変更・追加が可能です。】

型名	希望小売価格（円、税別）	提供時期	OS	Ⓐ CPU	Ⓑ 液晶/無線LAN	Ⓒ メモリ	Ⓓ HDD	Ⓔ モバイルマルチベイ	Ⓕ セキュリティ＊1	Ⓖ 通信	Ⓗ ポインティングデバイス＊1	Ⓘ 外付オプション＊1	Ⓙ アプリケーション1	Ⓚ アプリケーション2	Ⓛ 保証拡張
FMVNS3VW3	191,000	2006.5/中	Win XP Pro	インテル® Core™ Solo T1300 (1.66GHz)	14.1型 XGA & ワイヤレスLANなし	256MB (256MB×1) メモリスロット：2スロット	40GB	—（マルチベイ用カバー）	セキュリティチップ＋セキュリティボタン	LAN (1000BASE-T)	フラットポイント	—	—	—	—

S8225のカスタムメイド

Ⓐ	Ⓑ	Ⓒ	Ⓓ	Ⓔ	Ⓕ	Ⓖ	Ⓗ	Ⓘ	Ⓙ	Ⓚ	Ⓛ
① インテル® Core™ Duo T2400 (1.83 GHz) ＋31,000円	② 14.1 型 XGA & 802.11a/g ワイヤレス LAN ＋11,000円	⑤ 512MB (256MB×2) ＋14,000円	⑩ 60GB ＋6,000円	⑫ CD-ROM ＋9,000円	追加するセキュリティ機能を選択して下さい。	⑳ LAN (1000BASE-T) ＋モデム ＋2,000円	㉑ フラットポイント＋マウス(USB)＊4 ＋3,000円	㉔ 外付 FDD (USB) ＋6,000円	㉖ Office Personal 2003 ＋22,000円	㉘ PC INFORSAT 1.1B ＋3,000円	㉛ 保証拡張（3年パーツ保証＋1年目訪問修理） ＋2,800円
	③ 14.1 型 SXGA＋ & ワイヤレス LAN なし ＋6,000円	⑥ 512MB (512MB×1) ＋19,000円	⑪ 80GB ＋12,000円	⑬ DVD-ROM ＋18,000円	⑯ FeliCa 対応リーダ / ライタ追加 ＊2＊3 ＋12,000円		㉒ フラットポイント＋マウス(光学式)＊4 ＋3,000円	㉕ ポートリプリケータ ＋7,000円	㉗ Office Professional Enterprise 2003 ＋68,000円	㉙ StandbyDisk Solo2.1 ＋3,000円	㉜ SupportDeskLight（3年間翌営業日訪問修理） ＋18,000円
	④ 14.1 型 SXGA＋ & 802.11a/g ワイヤレス LAN ＋17,000円	⑦ 768MB (256MB＋512MB) ＋40,000円		⑭ DVD-ROM &CD-R/RW ＋21,000円	⑰ 指紋センサー追加 ＊3 ＋10,000円		㉓ フラットポイント＋スティックポイント ＋3,000円			㉚ PC INFORSAT 1.1B ＋ StandbyDisk Solo2.1 ＋6,000円	
		⑧ 1GB (512MB×2) ＋68,000円		⑮ スーパーマルチ ＋32,000円	⑱ 指紋センサー＆FeliCa 対応リーダ / ライタ追加 ＊2＊3 ＋22,000円						
		⑨ 1GB (1GB×1) ＋120,000円			⑲ スマートカード追加 ＊2 ＋8,000円						

■変更／追加位置概略図

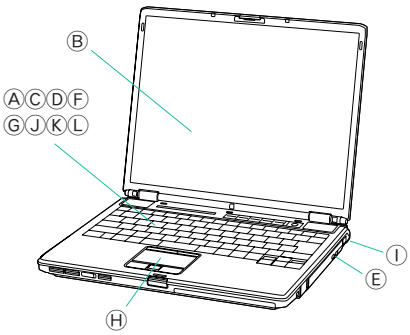

＊1：注釈のある場合を除き、複数項目の同時選択が可能です。
＊2：FeliCa 対応リーダ / ライタを含むカスタムメイドと「スマートカード追加」は同時選択不可。
＊3：指紋センサーと FeliCa 対応リーダ / ライタを同時選択する場合は
「指紋センサー& FeliCa 対応リーダ / ライタ追加」を選択してください。
「FeliCa 対応リーダ / ライタ追加」及び「指紋センサー追加」は
「指紋センサー& FeliCa 対応リーダ / ライタ」と同時選択不可。
＊4：「＊4」のつくメニューの中でいずれか一つのみ選択可。

■本体・カスタムメイド型名・価格一覧

■ 変更／追加オプション 型名・価格一覧

項目		品名	型名	希望小売価格（円、税別）	適応OS XP Pro	提供時期	備考
Ⓐ CPU	①	CPU変更Core™ Solo-T1300（1.66GHz）→Core™ Duo-T2400（1.83GHz）＊1	FMCNXP1S2	31,000	●	本体と同期	標準のインテル®Core™ Solo T1300（1.66GHz）のCPUをインテル®Core™ Duo T2400（1.83GHz）に変更します。
Ⓑ液晶/無線LAN	②	802.11a/gワイヤレスLAN追加　＊1	FMCNWLS6	11,000	●	本体と同期	標準搭載のLANに無線LAN（IEEE802.11a（J52/W52/W53）/b/g準拠）を追加搭載します。 （注）本製品は日本仕様です。日本以外ではご使用になれません。日本以外でご使用になると罰せられることがあります。また、IEEE802.11aは電波法の定めにより屋外ではご使用になれません。
	③	LCD変更14.1型→14.1型SXGA+　＊1	FMCNXL3S3	6,000	●	本体と同期	標準14.1型XGAの液晶ディスプレイを14.1型SXGA+（1400×1050ドット）に変更します。
	④	LCD変更14.1型→14.1型SXGA+&802.11a/g ワイヤレスLAN追加　＊1	FMCNXLW3S3	17,000	●	本体と同期	標準14.1型の液晶ディスプレイを14.1型SXGA+（1400×1050ドット）に変更し、標準搭載のLANに無線LAN（IEEE802.11a（J52/W52/W53）/b/g準拠）を追加搭載します。 （注）本製品は日本仕様です。日本以外ではご使用になれません。日本以外でご使用になると罰せられることがあります。また、IEEE802.11aは電波法の定めにより屋外ではご使用になれません。
Ⓒメモリ	⑤	メモリ変更256MB→512MB（256MB×2/DDR2 SDRAM）	FMCNXM1S3	14,000	●	本体と同期	本体のメモリ構成を512MB（256MB×2）に変更します。空きスロットは無くなります。（DDR2 SDRAM/PC2-5300）
	⑥	メモリ変更256MB→512MB（512MB×1/DDR2 SDRAM）	FMCNXM2S3	19,000	●	本体と同期	本体のメモリ構成を512MB（512MB×1）に変更します。空きスロットは1スロットです。（DDR2 SDRAM/PC2-5300）
	⑦	メモリ変更256MB→768MB（256MB+512MB/DDR2 SDRAM）	FMCNXM3S3	40,000	●	本体と同期	本体のメモリ構成を768MB（256MB+512MB）に変更します。空きスロットは無くなります。（DDR2 SDRAM/PC2-5300）
	⑧	メモリ変更256MB→1GB（512MB×2/DDR2 SDRAM）	FMCNXM4S3	68,000	●	本体と同期	本体のメモリ構成を1GB（512MB×2）に変更します。空きスロットは無くなります。（DDR2 SDRAM/PC2-5300）
	⑨	メモリ変更256MB→1GB（1GB×1/DDR2 SDRAM）	FMCNXM5S2	120,000	●	本体と同期	本体のメモリ構成を1GB（1GB×1）に変更します。空きスロットは1スロットです。（DDR2 SDRAM/PC2-5300）
Ⓓ内蔵HDD	⑩	HDD変更40GB→60GB　＊1	FMCNXD5S4	6,000	●	本体と同期	標準の40GB HDDを60GB HDDに変更します。（Ultra ATA/100、回転数：4200rpm）
	⑪	HDD変更40GB→80GB　＊1	FMCNXD7S4	12,000	●	本体と同期	標準の40GB HDDを80GB HDDに変更します。（Ultra ATA/100、回転数：4200rpm）
Ⓔモバイルマルチベイ	⑫	内蔵CD-ROMドライブユニット追加	FMCNCDS2	9,000	●	2006.5/下	内蔵CD-ROMドライブユニットを追加します。（CD読込：24倍速）。FMVNCD03と同等品。
	⑬	内蔵DVD－ROMドライブユニット追加	FMCNDVS2	18,000	●	2006.5/下	標準内蔵のCD-ROMをDVD-ROMドライブに変更します。（DVD読込：8倍速、CD読込：24倍速）DVD再生ソフト「InterVideo WinDVD 5」が添付されます。
	⑭	内蔵DVD-ROM&CD-R/RWドライブユニット追加	FMCNCBS3	21,000	●	2006.5/下	内蔵DVD-ROM&CD-R/RWドライブユニットを追加します（DVD読込：8倍速、CD読込：24倍速、CD-R書込：24倍速、CD-RW書込/書換：10倍速）。ライティングソフト「Roxio DigitalMedia SE 7」、DVD再生ソフト「InterVideo WinDVD 5」が添付されます。FMVNCB15と同等品。
	⑮	内蔵スーパーマルチドライブユニット追加	FMCNSMS3	32,000	●	2006.5/下	内蔵スーパーマルチドライブユニットを追加します（DVD-RAM読込/書換最大3倍速、DVD-ROM読込最大8倍速、CD読込最大：24倍速、DVD-R書込最大8倍速、DVD-RW書換最大4倍速、DVD+R書込最大8倍速、DVD+R DL書込最大2.4倍速、DVD+RW書換最大4倍速、CD-R書込最大24倍速、CD-RW書換最大10倍速。）ライティングソフト「Roxio DigitalMedia SE 7」、DVD再生ソフト「InterVideo WinDVD 5」が添付されます。FMVNSM06と同等品。
Ⓕセキュリティ	⑯	FeliCa対応リーダ／ライタ追加　＊1	FMCNFCS5	12,000	●	本体と同期	非接触型ICカード技術方式"FeliCa"に対応したカードリーダ/ライタを本体に内蔵します。カードは添付されません。「スマートカードホルダー追加」選択時には選択できません。指紋センサーとFeliCa対応リーダ/ライタを同時選択する場合は「指紋センサー&FeliCa対応リーダ/ライタ追加」を選択してください。「FeliCa対応リーダ/ライタ追加」及び「指紋センサー追加」は「指紋センサー&FeliCa対応リーダ/ライタ」と同時選択不可。
	⑰	指紋センサー追加　＊1	FMCNFSS6	10,000	●	本体と同期	ポインティングデバイス部に指紋センサー（スライド方式）を追加します。スクロールボタンがなくなります（ただし指紋センサーをなぞることによりスクロールが可能です）。指紋センサーとFeliCa対応リーダ/ライタを同時選択する場合は「指紋センサー&FeliCa対応リーダ/ライタ追加」を選択してください。「FeliCa対応リーダ/ライタ追加」及び「指紋センサー追加」は「指紋センサー&FeliCa対応リーダ/ライタ」と同時選択不可。
	⑱	指紋センサー&FeliCa対応リーダ／ライタ追加　＊1	FMCNFSCS5	22,000	●	本体と同期	非接触型ICカード技術方式"FeliCa"に対応したカードリーダ/ライタを本体に内蔵し、ポインティングデバイス部に指紋センサー（スライド方式）を追加します。FeliCaカードは添付されません。「FeliCa対応リーダ／ライタ追加」「指紋センサー追加」「スマートカードホルダー追加」選択時には選択できません。
	⑲	スマートカードホルダー追加　＊1	FMCNSMAE1	8,000	●	本体と同期	スマートカードホルダー（PCカードスロットに内蔵）と、スマートカード1枚（ISO/IEC7816準拠）を追加します。「FeliCa対応リーダ／ライタ追加」選択時には選択できません。
Ⓖ通信	⑳	モデム追加V.92　＊1	FMCNMDS4	2,000	●	本体と同期	最大56KbpsのFAXモデム（V.92対応）を追加します。
Ⓗポインティングデバイス	㉑	マウス添付（USB）	FMCNMSUH1	3,000	●	本体と同期	USB接続のマウス（スクロール機能付、FMV-MO204同等品）を添付します。
	㉒	マウス添付（光学式）	FMCNMSKH1	3,000	●	本体と同期	USB接続の光学式マウス（スクロール機能付、FMV-MO303同等品）を添付します。
	㉓	スティックポイント追加　＊1	FMCNSPS1	3,000	●	本体と同期	キーボード中心部にスティックポイントを追加します。
Ⓘ外付オプション	㉔	FDドライブ添付（USB）	FMCNFDG3P	6,000	●	本体と同期	外付FDドライブ（USB）を添付します。FMV-NFD52Sと同等品。
	㉕	ポートリプリケータ添付	FMCNPRS2	7,000	●	2006.5/下	ポートリプリケータを添付します。FMV-NPR15と同等品。
Ⓙアプリケーション1	㉖	Microsoft® Office Personal Edition 2003追加	FMCNAP142	22,000	●	本体と同期	Microsoft® Office Word 2003、Excel 2003、Outlook® 2003他を追加します。
	㉗	Microsoft® Office Professional Enterprise Edition 2003追加	FMCNAP143	68,000	●	本体と同期	Microsoft® Office Word 2003、Excel 2003、Outlook® 2003、PowerPoint® 2003、Access 2003、Publisher 2003、Infopath™ 2003他を追加します。
Ⓚアプリケーション2	㉘	PC INFORSAT 1.1B追加　＊1	FMCNAP309	3,000	●	本体と同期	運用管理ソフトPC INFORSAT 1.1Bを追加します。
	㉙	StandbyDisk Solo2.1追加　＊1＊2	FMCNAP402	3,000	●	本体と同期	バックアップ&リカバリソフトStandbyDisk Solo2.1を追加します。
	㉚	PC INFORSAT 1.1B & StandbyDisk Solo2.1追加　＊1＊2	FMCNAPA04	6,000	●	本体と同期	運用管理ソフトPC INFORSAT 1.1Bとバックアップ&リカバリソフトStandbyDisk Solo2.1を追加します。
Ⓛ保証拡張	㉛	保証拡張（3年間パーツ保証＋1年目翌営業日訪問修理）＊1	FMCNSUP01	2,800	●	本体と同期	標準保証（1年引き取り修理）を1年目翌営業日訪問修理&3年パーツ保証に拡張します。本体に「3年パーツ保証シール」を添付、保証拡張（3年間パーツ保証＋1年目翌営業日訪問修理）規定の書面を同梱。
	㉜	SupportDeskパック Light（3年間翌営業日訪問修理）＊1	FMCNSUS01	18,000	●	本体と同期	標準保証（1年引き取り修理）を3年間翌営業日訪問修理&3年パーツ保証に拡張します。本体に「3年翌営業日訪問シール」を添付、SupportDeskパック Light（3年間翌営業日訪問修理）規定の書面を同梱。

注）選択できるカスタムメイドオプションは、各項目につき1点のみです。複数の選択はできません（セキュリティ機能、外付けオプションを除く）。
　また、カスタムメイドオプションの単独出荷はできません（購入後の変更・追加はできません）。
注）カスタムメイドで変更／追加されるメモリモジュールは選択された本体にのみ搭載できます。他の本体に搭載することは出来ません。
＊1）単体オプション品のご用意が無いため、本体ご購入後は一切組み込み・変更ができなくなってしまうメニューです。必要のある場合は本体ご注文時に同時にご注文下さい。
＊2）・インストール後のCドライブに現在の使用量と同等以上の空き容量が必要です。
　・Cドライブの使用量は、搭載メモリのサイズにより増減いたします。
　・CドライブはNTFS/FAT32フォーマットである必要があります。
　・ダイナミックディスクはサポートしておりません。
　・市販のバックアップ/リカバリソフトをインストールした場合、正しく動作しないことがあります。市販のソフトウェアをご購入する際は、事前に各メーカーへご確認ください。

FMVマニュアル（ハードウェアガイド/ソフトウェアガイド）は富士通製品情報ページ（http://www.fmworld.net/biz/）にて提供しておりますが、印刷マニュアルも別途手配可能です。
詳細はP75「マニュアル一覧」を参照して下さい。

■本体・カスタムメイド型名・価格一覧

A6 FMV-S8125

14.1型大画面スリムモバイル

2スピンドル1ベイ筐体

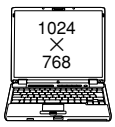

・各変更項目Ⓐ～Ⓚの位置につきましては、「■変更／追加位置概略図」でご確認ください。
・各変更／追加メニュー①～㉘の型名／価格等詳細につきましては「■変更／追加オプション 型名・価格一覧」をご確認ください。

【 部分の構成パターンに対して、カスタムメイドで仕様の変更・追加が可能です。】

型名	希望小売価格（円、税別）	提供時期	OS	CPU	Ⓐ 液晶/無線LAN	Ⓑ メモリ	Ⓒ HDD	Ⓓ モバイルマルチベイ	Ⓔ セキュリティ＊1	Ⓕ 通信	Ⓖ ポインティングデバイス	Ⓗ 外付オプション＊1	Ⓘ アプリケーション1	Ⓙ アプリケーション2	Ⓚ 保証拡張
FMVNS3XW3	173,000	2006.5/中	Win XP Pro	Celeron®M 380 (1.60GHz)	14.1型 XGA & ワイヤレスLANなし	256MB (256MB×1) メモリスロット：2スロット	40GB	—（マルチベイ用カバー）	セキュリティチップ＋セキュリティボタン	LAN (1000BASE-T)	フラットポイント	—	—	—	—

S8125のカスタムメイド

Ⓐ

①	
14.1型XGA & 802.11a/g ワイヤレスLAN	＋11,000円

Ⓑ

②	
512MB (256MB×2)	＋14,000円

③	
512MB (512MB×1)	＋19,000円

④	
768MB (256MB＋512MB)	＋40,000円

⑤	
1GB (512MB×2)	＋68,000円

⑥	
1GB (1GB×1)	＋120,000円

Ⓒ

⑦	
60GB	＋6,000円

⑧	
80GB	＋12,000円

Ⓓ

⑨	
CD-ROM	＋9,000円

⑩	
DVD-ROM	＋18,000円

⑪	
DVD-ROM &CD-R/RW	＋21,000円

⑫	
スーパーマルチ	＋32,000円

Ⓔ 追加するセキュリティ機能を選択して下さい。

⑬	
FeliCa対応リーダ/ライタ追加＊2＊3＊4	＋12,000円

⑭	
指紋センサー追加＊3	＋10,000円

⑮	
指紋センサー＆FeliCa対応リーダ/ライタ追加＊2＊3＊4	＋22,000円

⑯	
スマートカード追加＊2	＋8,000円

Ⓕ

⑰	
LAN (1000BASE-T)＋モデム	＋2,000円

Ⓖ

⑱	
フラットポイント＋マウス（USB）	＋3,000円

⑲	
フラットポイント＋マウス（光学式）	＋3,000円

Ⓗ

⑳	
外付FDD (USB)	＋6,000円

㉑	
ポートリプリケータ	＋13,000円

Ⓘ

㉒	
Office Personal 2003	＋22,000円

㉓	
Office Professional Enterprise 2003	＋68,000円

Ⓙ

㉔	
PC INFORSAT 1.1B	＋3,000円

㉕	
StandbyDisk Solo2.1	＋3,000円

㉖	
PC INFORSAT 1.1B＋StandbyDisk Solo2.1	＋6,000円

Ⓚ

㉗	
保証拡張（3年パーツ保証＋1年目訪問修理）	＋2,800円

㉘	
SupportDeskLight（3年間翌営業日訪問修理）	＋18,000円

■変更／追加位置概略図

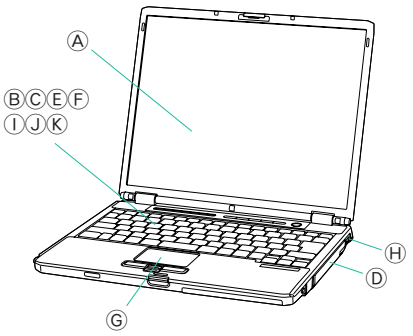

＊1：注釈のある場合を除き、複数項目の同時選択が可能です。
＊2：FeliCa対応リーダ/ライタを含むカスタムメイドと「スマートカード追加」は同時選択不可。
＊3：指紋センサーとFeliCa対応リーダ/ライタを同時選択する場合は「指紋センサー＆FeliCa対応リーダ/ライタ追加」を選択してください。「FeliCa対応リーダ/ライタ追加」及び「指紋センサー追加」は「指紋センサー＆FeliCa対応リーダ/ライタ」と同時選択不可。
＊4：本体のExpressCardスロットが無くなります。

■本体・カスタムメイド型名・価格一覧

■ 変更／追加オプション 型名・価格一覧

項目		品名	型名	希望小売価格（円、税別）	適応OS XP Pro	提供時期	備考
Ⓐ液晶/無線LAN	①	802.11a/gワイヤレスLAN追加　＊1	FMCNWLS7	11,000	●	本体と同期	標準搭載のLANに無線LAN（IEEE802.11a（J52/W52/W53）/b/g準拠）を追加搭載します。 （注）本製品は日本仕様です。日本以外ではご使用になれません。日本以外でご使用になると罰せられることがあります。また、IEEE802.11aは電波法の定めにより屋外ではご使用になれません。
Ⓑメモリ	②	メモリ変更256MB →512MB（256MB×2/DDR2 SDRAM）	FMCNXM1S4	14,000	●	本体と同期	本体のメモリ構成を512MB（256MB×2）に変更します。 空きスロットは無くなります。（DDR2 SDRAM/PC2-3200）
	③	メモリ変更256MB →512MB（512MB×1/DDR2 SDRAM）	FMCNXM2S4	19,000	●	本体と同期	本体のメモリ構成を512MB（512MB×1）に変更します。 空きスロットは1スロットです。（DDR2 SDRAM/PC2-3200）
	④	メモリ変更256MB →768MB（256MB+512MB/DDR2 SDRAM）	FMCNXM3S4	40,000	●	本体と同期	本体のメモリ構成を768MB（256MB+512MB）に変更します。 空きスロットは無くなります。（DDR2 SDRAM/PC2-3200）
	⑤	メモリ変更256MB →1GB（512MB×2/DDR2 SDRAM）	FMCNXM4S4	68,000	●	本体と同期	本体のメモリ構成を1GB（512MB×2）に変更します。 空きスロットは無くなります。（DDR2 SDRAM/PC2-3200）
	⑥	メモリ変更256MB →1GB（1GB×1/DDR2 SDRAM）	FMCNXM5S3	120,000	●	本体と同期	本体のメモリ構成を1GB（1GB×1）に変更します。 空きスロットは1スロットです。（DDR2 SDRAM/PC2-3200）
Ⓒ内蔵HDD	⑦	HDD変更40GB→60GB　＊1	FMCNXD5S5	6,000	●	本体と同期	標準の40GB HDDを60GB HDDに変更します。 （Ultra ATA/100、回転数：4200rpm）
	⑧	HDD変更40GB→80GB　＊1	FMCNXD7S5	12,000	●	本体と同期	標準の40GB HDDを80GB HDDに変更します。 （Ultra ATA/100、回転数：4200rpm）
Ⓓモバイルマルチベイ	⑨	内蔵CD-ROMドライブユニット追加	FMCNCDS1	9,000	●	2006.5/下	内蔵CD-ROMドライブユニットを追加します。（CD読込：24倍速）。 FMVNCD02と同等品。
	⑩	内蔵DVD−ROMドライブユニット追加	FMCNDVS3	18,000	●	2006.5/下	標準内蔵のCD-ROMをDVD-ROMドライブに変更します。（DVD読込：8倍速、CD読込：24倍速）DVD再生ソフト「InterVideo WinDVD 5」が添付されます。
	⑪	内蔵DVD-ROM&CD-R/RW ドライブユニット追加	FMCNCBS4	21,000	●	2006.5/下	内蔵DVD-ROM&CD-R/RWドライブユニットを追加します（DVD読込：8倍速、CD読込：24倍速、CD-R書込：24倍速、CD-RW書込/書換：10倍速）。ライティングソフト「Roxio DigitalMedia SE 7」、DVD再生ソフト「InterVideo WinDVD 5」が添付されます。FMVNCB13と同等品。
	⑫	内蔵スーパーマルチドライブユニット追加	FMCNSMS4	32,000	●	2006.5/下	内蔵スーパーマルチドライブユニットを追加します（DVD-RAM読込/書換最大3倍速、DVD-ROM読込最大8倍速、CD読込最大：24倍速、DVD-R書込最大8倍速、DVD-RW書換最大4倍速、DVD+R書込最大8倍速、DVD+R DL書込最大2.4倍速、DVD+RW書換最大4倍速、CD-R書込最大24倍速、CD-RW書換最大10倍速。）ライティングソフト「Roxio DigitalMedia SE 7」、DVD再生ソフト「InterVideo WinDVD 5」が添付されます。 FMVNSM04と同等品。
Ⓔセキュリティ	⑬	FeliCa対応リーダ／ライタ追加　＊1	FMCNFCS6	12,000	●	本体と同期	非接触型ICカード技術方式"FeliCa"に対応したカードリーダ/ライタを本体に内蔵します。 カードは添付されません。「スマートカードホルダー追加」選択時には選択できません。 指紋センサーとFeliCa対応リーダ/ライタを同時選択する場合は 「指紋センサー&FeliCa対応リーダ/ライタ追加」を選択してください。 「FeliCa対応リーダ/ライタ追加」及び「指紋センサー追加」は「指紋センサー&FeliCa対応リーダ/ライタ」と同時選択不可。 本体のExpressCardスロットが無くなります。
	⑭	指紋センサー追加　＊1	FMCNFSS7	10,000	●	本体と同期	ポインティングデバイス部に指紋センサー（スライド方式）を追加します。 スクロールボタンがなくなります（ただし指紋センサーをなぞることによりスクロールが可能です）。 指紋センサーとFeliCa対応リーダ/ライタを同時選択する場合は「指紋センサー&FeliCa対応リーダ/ライタ追加」を選択してください。 「FeliCa対応リーダ/ライタ追加」及び「指紋センサー追加」は「指紋センサー&FeliCa対応リーダ/ライタ」と同時選択不可。
	⑮	指紋センサー&FeliCa対応 リーダ／ライタ追加　＊1	FMCNFSCS6	22,000	●	本体と同期	非接触型ICカード技術方式"FeliCa"に対応したカードリーダ/ライタを本体に内蔵し、ポインティングデバイス部に指紋センサー（スライド方式）を追加します。 FeliCaカードは添付されません。 「FeliCa対応リーダ／ライタ追加」「指紋センサー追加」「スマートカードホルダー追加」選択時には選択できません。 本体のExpressCardスロットが無くなります。
	⑯	スマートカードホルダー追加　＊1	FMCNSMAE1	8,000	●	本体と同期	スマートカードホルダー（PCカードスロットに内蔵）と、スマートカード1枚（ISO/IEC7816準拠）を追加します。「FeliCa対応リーダ／ライタ追加」選択時には選択できません。
Ⓕ通信	⑰	モデム追加V.92　＊1	FMCNMDS5	2,000	●	本体と同期	最大56KbpsのFAXモデム（V.92対応）を追加します。
Ⓖポインティングデバイス	⑱	マウス添付（USB）	FMCNMSUH1	3,000	●	本体と同期	USB接続のマウス（スクロール機能付、FMV-MO204同等品）を添付します。
	⑲	マウス添付（光学式）	FMCNMSKH1	3,000	●	本体と同期	USB接続の光学式マウス（スクロール機能付、FMV-MO303同等品）を添付します。
Ⓗ外付オプション	⑳	FDドライブ添付（USB）	FMCNFDG3P	6,000	●	本体と同期	外付FDドライブ（USB）を添付します。FMV-NFD52Sと同等品。
	㉑	ポートリプリケータ添付	FMCNPRS1	13,000	●	本体と同期	ポートリプリケータを添付します。FMV-NPR12と同等品。
Ⓘアプリケーション1	㉒	Microsoft® Office Personal Edition 2003追加	FMCNAP142	22,000	●	本体と同期	Microsoft® Office Word 2003、Excel 2003、Outlook® 2003他を追加します。
	㉓	Microsoft® Office Professional Enterprise Edition 2003追加	FMCNAP143	68,000	●	本体と同期	Microsoft® Office Word 2003、Excel 2003、Outlook® 2003、PowerPoint® 2003、Access 2003、Publisher 2003、Infopath™ 2003他を追加します。
Ⓙアプリケーション2	㉔	PC INFORSAT 1.1B追加　＊1	FMCNAP309	3,000	●	本体と同期	運用管理ソフトPC INFORSAT 1.1Bを追加します。
	㉕	StandbyDisk Solo2.1追加　＊1＊2	FMCNAP402	3,000	●	本体と同期	バックアップ&リカバリソフトStandbyDisk Solo2.1を追加します。
	㉖	PC INFORSAT 1.1B & StandbyDisk Solo2.1追加　＊1＊2	FMCNAPA04	6,000	●	本体と同期	運用管理ソフトPC INFORSAT 1.1Bとバックアップ&リカバリソフトStandbyDisk Solo2.1を追加します。
Ⓚ保証拡張	㉗	保証拡張 （3年間パーツ保証＋1年目翌営業日訪問修理）＊1	FMCNSUP01	2,800	●	本体と同期	標準保証（1年引き取り修理）を1年目翌営業日訪問修理&3年パーツ保証に拡張します。 本体に「3年パーツ保証シール」を添付、保証拡張（3年間パーツ保証＋1年目翌営業日訪問修理）規定の書面を同梱。
	㉘	SupportDeskパック Light （3年間翌営業日訪問修理）＊1	FMCNSUS01	18,000	●	本体と同期	標準保証（1年引き取り修理）を3年間翌営業日訪問修理&3年パーツ保証に拡張します。 本体に「3年翌営業日訪問シール」を添付、SupportDeskパック Light（3年間翌営業日訪問修理）規定の書面を同梱。

注）選択できるカスタムメイドオプションは、各項目につき1点のみです。複数の選択はできません（セキュリティ機能、外付けオプションを除く）。
　また、カスタムメイドオプションの単独出荷はできません（購入後の変更・追加はできません）。
注）カスタムメイドで変更／追加されるメモリモジュールは選択された本体にのみ搭載できます。他の本体に搭載することは出来ません。
＊1）単体オプション品のご用意が無いため、本体ご購入後は一切組み込み・変更ができなくなってしまうメニューです。必要のある場合は本体ご注文時に同時にご注文下さい。
＊2）・インストール後のCドライブに現在の使用量と同等以上の空き容量が必要です。
　・Cドライブの使用量は、搭載メモリのサイズにより増減いたします。
　・CドライブはNTFS/FAT32フォーマットである必要があります。
　・ダイナミックディスクはサポートしておりません。
　・市販のバックアップ/リカバリソフトをインストールした場合、正しく動作しないことがあります。市販のソフトウェアをご購入する際は、事前に各メーカーへご確認ください。

FMVマニュアル（ハードウェアガイド/ソフトウェアガイド）は富士通製品情報ページ（http://www.fmworld.net/biz/）にて提供しておりますが、印刷マニュアルも別途手配可能です。
詳細はP75「マニュアル一覧」を参照して下さい。

■本体・カスタムメイド型名・価格一覧

A7 FMV-S8220

13.3型大画面スリムモバイル

2スピンドル1ベイ筐体

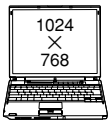

・各変更項目Ⓐ～Ⓚの位置につきましては、「■変更／追加位置概略図」でご確認ください。
・各変更／追加メニュー①～㉙の型名／価格等詳細につきましては「■変更／追加オプション型名・価格一覧」をご確認ください。

【 部分の構成パターンに対して、カスタムメイドで仕様の変更・追加が可能です。】

型名	希望小売価格（円、税別）	提供時期	OS	CPU	Ⓐ 液晶/無線LAN	Ⓑ メモリ	Ⓒ HDD	Ⓓ モバイルマルチベイ	Ⓔ セキュリティ＊1	Ⓕ 通信	Ⓖ ポインティングデバイス	Ⓗ 外付オプション＊1	Ⓘ アプリケーション1	Ⓙ アプリケーション2	Ⓚ 保証拡張
FMVNS3V3	181,000	2006.5/下	Win XP Pro	インテル®Core™ SoloT1300 (1.66GHz)	13.3型XGA＆ワイヤレスLANなし	256MB (256MB×1) メモリスロット：2スロット	40GB	—（マルチベイ用カバー）	セキュリティチップ＋セキュリティボタン	LAN (1000BASE-T)	フラットポイント	—	—	—	—
FMVNS3V8	175,000	2006.5/下	Win XP Home												

S8220のカスタムメイド

■変更／追加位置概略図

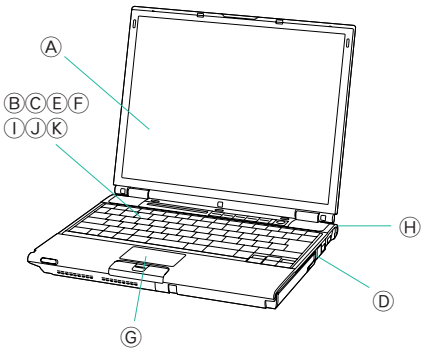

Ⓐ

①	②	③	④	⑤	⑥
13.3型XGA＆802.11a/gワイヤレスLAN	512MB (256MB×2)	512MB (512MB×1)	768MB (256MB＋512MB)	1GB (512MB×2)	1GB (1GB×1)
＋11,000円	＋14,000円	＋19,000円	＋40,000円	＋68,000円	＋120,000円

Ⓑ

⑦	⑧
60GB	80GB
＋6,000円	＋12,000円

Ⓒ

⑨	⑩	⑪	⑫
CD-ROM	DVD-ROM	DVD-ROM &CD-R/RW	スーパーマルチ
＋9,000円	＋18,000円	＋21,000円	＋32,000円

Ⓓ

Ⓔ 追加するセキュリティ機能を選択して下さい。

⑬	⑭	⑮	⑯
FeliCa対応リーダ/ライタ追加＊2＊3	指紋センサー追加＊3	指紋センサー＋FeliCa対応リーダ/ライタ＊2＊3	スマートカード追加＊2
＋12,000円	＋10,000円	＋22,000円	＋8,000円

Ⓕ

⑰
LAN（1000BASE-T）＋モデム
＋2,000円

Ⓖ

⑱	⑲
フラットポイント＋マウス（USB）	フラットポイント＋マウス（光学式）
＋3,000円	＋3,000円

Ⓗ

⑳	㉑	㉒
外付FDD（USB）	ポートリプリケータ（共通品）＊4	ポートリプリケータ（専用品）＊4
＋6,000円	＋7,000円	＋7,000円

Ⓘ

㉓	㉔
Office Personal 2003	Office Professional Enterprise 2003
＋22,000円	＋68,000円

Ⓙ

㉕	㉖	㉗
PC INFORSAT 1.1B	StandbyDisk Solo2.1	PC INFORSAT 1.1B＋StandbyDisk Solo2.1
＋3,000円	＋3,000円	＋6,000円

Ⓚ

㉘	㉙
保証拡張（3年パーツ保証＋1年目訪問修理）	SupportDeskLight（3年間翌営業日訪問修理）
＋2,800円	＋18,000円

＊1：注釈のある場合を除き複数項目の同時選択が可能です。
＊2：FeliCa対応リーダ/ライタを含むカスタムメイドと「スマートカード追加」の同時選択不可。
＊3：指紋センサーとFeliCa対応リーダ/ライタを同時選択する場合は
「指紋センサー＆FeliCa対応リーダ/ライタ追加」を選択してください。
「FeliCa対応リーダ/ライタ追加」及び「指紋センサー追加」は
「指紋センサー＆FeliCa対応リーダ/ライタ」と同時選択不可。
＊4：「＊4」のつくメニューの中でいずれか一つのみ選択可。

■本体・カスタムメイド型名・価格一覧

■ 変更／追加オプション 型名・価格一覧

項目		品名	型名	希望小売価格（円、税別）	適応OS XP Pro	適応OS XP Home	提供時期	備考
Ⓐ液晶/無線LAN	①	802.11a/gワイヤレスLAN追加　＊1	FMCNWLG7	11,000	●	●	本体と同期	標準搭載のLANに無線LAN(IEEE802.11a(J52/W52/W53)/b/g準拠)を追加搭載します。 (注)本製品は日本仕様です。日本以外ではご使用になれません。日本以外でご使用になると罰せられることがあります。また、IEEE802.11aは電波法の定めにより屋外ではご使用になれません。
Ⓑメモリ	②	メモリ変更256MB →512MB(256MB×2/DDR2 SDRAM)	FMCNXM1G4	14,000	●	●	本体と同期	本体のメモリ構成を512MB(256MB×2)に変更します。 空きスロットは無くなります。(DDR2 SDRAM/PC2-5300)
	③	メモリ変更256MB →512MB(512MB×1/DDR2 SDRAM)	FMCNXM2G7	19,000	●	●	本体と同期	本体のメモリ構成を512MB(512MB×1)に変更します。 空きスロットは1スロットです。(DDR2 SDRAM/PC2-5300)
	④	メモリ変更256MB →768MB(256MB+512MB/DDR2 SDRAM)	FMCNXM3G11	40,000	●	●	本体と同期	本体のメモリ構成を768MB(256MB+512MB)に変更します。 空きスロットは無くなります。(DDR2 SDRAM/PC2-5300)
	⑤	メモリ変更256MB →1GB（512MB×2/DDR2 SDRAM）	FMCNXM4G4	68,000	●	●	本体と同期	本体のメモリ構成を1GB(512MB×2)に変更します。 空きスロットは無くなります。(DDR2 SDRAM/PC2-5300)
	⑥	メモリ変更256MB →1GB（1GB×1/DDR2 SDRAM）	FMCNXM5G7	120,000	●	●	本体と同期	本体のメモリ構成を1GB（1GB×1）に変更します。 空きスロットは1スロットです。(DDR2 SDRAM/PC2-5300)
Ⓒ内蔵HDD	⑦	HDD変更40GB→60GB　＊1	FMCNXD5G5	6,000	●	●	本体と同期	標準の40GB HDDを60GB HDDに変更します。 (Ultra ATA/100、回転数：4200rpm)
	⑧	HDD変更40GB→80GB　＊1	FMCNXD7G4	12,000	●	●	本体と同期	標準の40GB HDDを80GB HDDに変更します。 (Ultra ATA/100、回転数：4200rpm)
Ⓓモバイルマルチベイ	⑨	内蔵CD-ROMドライブユニット追加	FMCNCDS2	9,000	●	●	本体と同期	内蔵CD-ROMドライブユニットを追加します。(CD読込：24倍速)。 FMVNCD03と同等品。
	⑩	内蔵DVD-ROMドライブユニット追加	FMCNDVS2	18,000	●	●	本体と同期	標準内蔵のCD-ROMをDVD-ROMドライブに変更します。(DVD読込：8倍速、CD読込：24倍速) DVD再生ソフト「InterVideo WinDVD 5」が添付されます。
	⑪	内蔵DVD-ROM&CD-R/RW ドライブユニット追加	FMCNCBS3	21,000	●	●	本体と同期	内蔵DVD-ROM&CD-R/RWドライブユニットを追加します。(DVD読込：8倍速、CD読込：24倍速、CD-R書込：24倍速、CD-RW書込/書換：10倍速)。 ライティングソフト「Roxio DigitalMedia SE 7」、DVD再生ソフト「InterVideo WinDVD 5」が添付されます。FMVNCB15と同等品。
	⑫	内蔵スーパーマルチドライブユニット追加	FMCNSMS3	32,000	●	●	本体と同期	内蔵スーパーマルチドライブユニットを追加します。(DVD-RAM読込/書換最大3倍速、DVD-ROM読込最大8倍速、CD読込最大：24倍速、DVD-R書込最大8倍速、DVD-RW書換最大4倍速、DVD+R書込最大8倍速、DVD+R DL書込最大2.4倍速、DVD+RW書換最大4倍速、CD-R書込最大24倍速、CD-RW書換最大10倍速。) ライティングソフト「Roxio DigitalMedia SE 7」、DVD再生ソフト「InterVideo WinDVD 5」が添付されます。FMVNSM06と同等品。
Ⓔセキュリティ	⑬	FeliCa対応 リーダ/ライタ追加　＊1	FMCNFCG4	12,000	●	●	本体と同期	非接触型ICカード技術方式"FeliCa"に対応したカードリーダ／ライタを本体に内蔵します。FeliCaカードは添付されません。 「スマートカードホルダー追加」選択時には選択できません。 指紋センサーとFeliCa対応リーダ/ライタを同時選択する場合は「指紋センサー＆FeliCa対応リーダ/ライタ追加」を選択してください。 「FeliCa対応リーダ/ライタ追加」は「指紋センサー＆FeliCa対応リーダ/ライタ」と同時選択不可。
	⑭	指紋センサー追加　＊1	FMCNFSG4	10,000	●	●	本体と同期	ポインティングデバイス部に指紋センサー(スライド方式)を追加します。 スクロールボタンがなくなります(ただし指紋センサーをなぞることによりスクロールが可能です)。 指紋センサーとFeliCa対応リーダ/ライタを同時選択する場合は「指紋センサー＆FeliCa対応リーダ/ライタ追加」を選択してください。 「指紋センサー追加」は「指紋センサー＆FeliCa対応リーダ/ライタ」と同時選択不可。
	⑮	指紋センサー＆FeliCa対応 リーダ/ライタ追加 ＊1	FMCNFSCG3	22,000	●	●	本体と同期	非接触型ICカード技術方式"FeliCa"に対応したカードリーダ/ライタを本体に内蔵し、ポインティングデバイス部に指紋センサー(スライド方式)を追加します。 FeliCaカードは添付されません。 「FeliCa対応リーダ／ライタ追加」「指紋センサー追加」「スマートカードホルダー追加」選択時には選択できません。
	⑯	スマートカードホルダー追加	FMCNSMAE1	8,000	●	●	本体と同期	スマートカードホルダー(PCカードスロットに内蔵)と、 スマートカード1枚(ISO/IEC7816準拠)を追加します。 FeliCa対応リーダ／ライタを含む選択時には選択できません。
Ⓕ通信	⑰	モデム追加V.92　＊1	FMCNMDG17	2,000	●	●	本体と同期	最大56KbpsのFAXモデム(V.92対応)を追加します。
Ⓖポインティングデバイス	⑱	マウス添付（USB）	FMCNMSUH1	3,000	●	●	本体と同期	USB接続のマウス(スクロール機能付、FMV-MO204同等品)を添付します。
	⑲	マウス添付（光学式）	FMCNMSKH1	3,000	●	●	本体と同期	USB接続の光学式マウス(スクロール機能付、FMV-MO303同等品)を添付します。
Ⓗ外付オプション	⑳	FDドライブ添付（USB）	FMCNFDG3P	6,000	●	●	本体と同期	外付FDドライブ(USB)を添付します。FMV-NFD52Sと同等品。
	㉑	ポートリプリケータ添付	FMCNPRS2	7,000	●	●	本体と同期	ポートリプリケータ（共通品）を添付します。FMV-NPR15と同等品。
	㉒	ポートリプリケータ添付	FMCNPRG6	7,000	●	●	後報	ポートリプリケータ（専用品）を添付します。FMV-NPR17と同等品。
Ⓘアプリケーション1	㉓	Microsoft® Office Personal Edition 2003追加	FMCNAP142	22,000	●	●	本体と同期	Microsoft® Office Word 2003、Excel 2003、Outlook® 2003他を追加します。
	㉔	Microsoft® Office Professional Enterprise Edition 2003追加	FMCNAP143	68,000	●	●	本体と同期	Microsoft® Office Word 2003、Excel 2003、Outlook® 2003、PowerPoint® 2003、Access 2003、Publisher 2003、Infopath™ 2003他を追加します。
Ⓙアプリケーション2	㉕	PC INFORSAT 1.1B追加　＊1	FMCNAP309	3,000	●	—	本体と同期	運用管理ソフトPC INFORSAT 1.1Bを追加します。
	㉖	StandbyDisk Solo2.1追加　＊1＊2	FMCNAP402	3,000	●	●	本体と同期	バックアップ&リカバリソフトStandbyDisk Solo2.1を追加します。
	㉗	PC INFORSAT 1.1B & StandbyDisk Solo2.1追加 ＊1＊2	FMCNAPA04	6,000	●	—	本体と同期	運用管理ソフトPC INFORSAT 1.1Bとバックアップ&リカバリソフトStandbyDisk Solo2.1を追加します。
Ⓚ保障拡張	㉘	保証拡張 (3年間パーツ保証＋1年目翌営業日訪問修理)＊1	FMCNSUP01	2,800	●	●	本体と同期	標準保証(1年引き取り修理)を1年目翌営業日訪問修理&3年パーツ保証に拡張します。本体に「3年パーツ保証シール」を添付、保証拡張(3年間パーツ保証＋1年目翌営業日訪問修理)規定の書面を同梱。
	㉙	SupportDeskパック Light (3年間翌営業日訪問修理) ＊1	FMCNSUS01	18,000	●	●	本体と同期	標準保証(1年引き取り修理)を3年間翌営業日訪問修理&3年パーツ保証に拡張します。本体に「3年翌営業日訪問シール」を添付、SupportDeskパック Light(3年間翌営業日訪問修理)規定の書面を同梱。

注)選択できるカスタムメイドオプションは、各項目につき1点のみです。複数の選択はできません(セキュリティ機能、外付けオプションを除く)。
　また、カスタムメイドオプションの単独出荷はできません(購入後の変更・追加はできません)。
注)カスタムメイドで変更／追加したメモリモジュールは選択された本体にのみ搭載できます。他の本体に搭載することはできません。
＊1)単体オプション品のご用意が無いため、本体ご購入後は一切組み込み・変更ができなくなってしまうメニューです。必要のある場合は本体ご注文時に同時にご注文下さい。
＊2)・インストール後のCドライブに現在の使用量と同等以上の空き容量が必要です。
　・Cドライブの使用量は、搭載メモリのサイズにより増減いたします。
　・CドライブはNTFS/FAT32フォーマットである必要があります。
　・ダイナミックディスクはサポートしておりません。
　・市販のバックアップ/リカバリソフトをインストールした場合、正しく動作しないことがあります。市販のソフトウェアをご購入する際は、事前に各メーカーへご確認ください。

FMVマニュアル(ハードウェアガイド/ソフトウェアガイド)は富士通製品情報ページ(http://www.fmworld.net/biz/)にて提供しておりますが、印刷マニュアルも別途手配可能です。
詳細はP75「マニュアル一覧」を参照して下さい。

■本体・カスタムメイド型名・価格一覧

A8 FMV-S8120

13.3型大画面スリムモバイル

2スピンドル1ベイ筐体

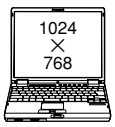

・各変更項目Ⓐ～Ⓚの位置につきましては、「■変更／追加位置概略図」でご確認ください。
・各変更／追加メニュー①～㉘の型名／価格等詳細につきましては「■変更／追加オプション型名・価格一覧」をご確認ください。

【 部分の構成パターンに対して、カスタムメイドで仕様の変更・追加が可能です。】

型名	希望小売価格（円、税別）	提供時期	OS	CPU	Ⓐ 液晶/無線LAN	Ⓑ メモリ	Ⓒ HDD	Ⓓ モバイルマルチベイ	Ⓔ セキュリティ＊1	Ⓕ 通信	Ⓖ ポインティングデバイス	Ⓗ 外付オプション＊1	Ⓘ アプリケーション1	Ⓙ アプリケーション2	Ⓚ 保証拡張
FMVNS3X3	165,000	2006.5/下	Win XP Pro	Celeron® M 380 (1.60GHz)	13.3型XGA & ワイヤレスLANなし	256MB (256MB×1) メモリスロット: 2スロット	40GB	—（マルチベイ用カバー）	セキュリティチップ＋セキュリティボタン	LAN (1000BASE-T)	フラットポイント	—	—	—	—
FMVNS3X8	159,000	2006.5/下	Win XP Home												

S8120のカスタムメイド

■変更／追加位置概略図

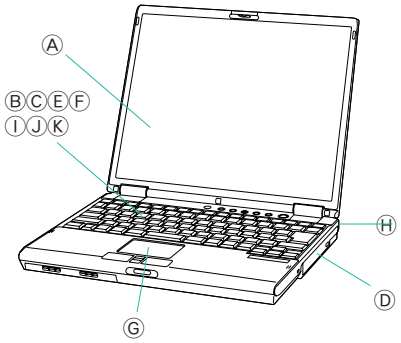

Ⓐ
- ① 13.3型XGA & 802.11a/g ワイヤレスLAN ＋11,000円

Ⓑ
- ② 512MB (256MB×2) ＋14,000円
- ③ 512MB (512MB×1) ＋19,000円
- ④ 768MB (256MB＋512MB) ＋40,000円
- ⑤ 1GB (512MB×2) ＋68,000円
- ⑥ 1GB (1GB×1) ＋120,000円

Ⓒ
- ⑦ 60GB ＋6,000円
- ⑧ 80GB ＋12,000円

Ⓓ
- ⑨ CD-ROM ＋9,000円
- ⑩ DVD-ROM ＋18,000円
- ⑪ DVD-ROM &CD-R/RW ＋21,000円
- ⑫ スーパーマルチ ＋32,000円

Ⓔ 追加するセキュリティ機能を選択して下さい。
- ⑬ FeliCa対応リーダ/ライタ追加＊2＊3＊4 ＋12,000円
- ⑭ 指紋センサー追加＊3 ＋10,000円
- ⑮ 指紋センサー＋FeliCa対応リーダ/ライタ＊2＊3＊4 ＋22,000円
- ⑯ スマートカード追加＊2 ＋8,000円

Ⓕ
- ⑰ LAN (1000BASE-T)＋モデム ＋2,000円

Ⓖ
- ⑱ フラットポイント＋マウス（USB） ＋3,000円
- ⑲ フラットポイント＋マウス（光学式） ＋3,000円

Ⓗ
- ⑳ 外付FDD (USB) ＋6,000円
- ㉑ ポートリプリケータ ＋6,000円

Ⓘ
- ㉒ Office Personal 2003 ＋22,000円
- ㉓ Office Professional Enterprise 2003 ＋68,000円

Ⓙ
- ㉔ PC INFORSAT 1.1B ＋3,000円
- ㉕ StandbyDisk Solo2.1 ＋3,000円
- ㉖ PC INFORSAT 1.1B＋StandbyDisk Solo2.1 ＋6,000円

Ⓚ
- ㉗ 保証拡張（3年パーツ保証＋1年目訪問修理） ＋2,800円
- ㉘ SupportDeskLight（3年間翌営業日訪問修理） ＋18,000円

＊1：注釈のある場合を除き複数項目の同時選択が可能です。
＊2：FeliCa対応リーダ/ライタを含むカスタムメイドと「スマートカード追加」の同時選択不可。
＊3：指紋センサーとFeliCa対応リーダ/ライタを同時選択する場合は「指紋センサー&FeliCa対応リーダ/ライタ追加」を選択してください。「FeliCa対応リーダ/ライタ追加」及び「指紋センサー追加」は「指紋センサー&FeliCa対応リーダ/ライタ」と同時選択不可。
＊4：FeliCa対応リーダ/ライタを選択した場合、本体のPCカードスロットが無くなり、CFカードスロットが追加されます。

■本体・カスタムメイド型名・価格一覧

■ 変更／追加オプション 型名・価格一覧

項目		品名	型名	希望小売価格（円、税別）	適応OS XP Pro	適応OS XP Home	提供時期	備考
Ⓐ液晶/無線LAN	①	802.11a/gワイヤレスLAN追加　＊1	FMCNWLG8	11,000	●	●	本体と同期	標準搭載のLANに無線LAN(IEEE802.11a(J52/W52/W53)/b/g準拠)を追加搭載します。 (注)本製品は日本仕様です。日本以外ではご使用になれません。日本以外でご使用になると罰せられることがあります。また、IEEE802.11aは電波法の定めにより屋外ではご使用になれません。
Ⓑメモリ	②	メモリ変更256MB →512MB(256MB×2/DDR2 SDRAM)	FMCNXM1G5	14,000	●	●	本体と同期	本体のメモリ構成を512MB(256MB×2)に変更します。 空きスロットは無くなります。(DDR2 SDRAM/PC2-3200)
	③	メモリ変更256MB →512MB(512MB×1/DDR2 SDRAM)	FMCNXM2G8	19,000	●	●	本体と同期	本体のメモリ構成を512MB(512MB×1)に変更します。 空きスロットは1スロットです。(DDR2 SDRAM/PC2-3200)
	④	メモリ変更256MB →768MB(256MB+512MB/DDR2 SDRAM)	FMCNXM3G12	40,000	●	●	本体と同期	本体のメモリ構成を768MB(256MB+512MB)に変更します。 空きスロットは無くなります。(DDR2 SDRAM/PC2-3200)
	⑤	メモリ変更256MB →1GB（512MB×2/DDR2 SDRAM）	FMCNXM4G5	68,000	●	●	本体と同期	本体のメモリ構成を1GB(512MB×2)に変更します。 空きスロットは無くなります。(DDR2 SDRAM/PC2-3200)
	⑥	メモリ変更256MB →1GB（1GB×1/DDR2 SDRAM）	FMCNXM5G8	120,000	●	●	本体と同期	本体のメモリ構成を1GB（1GB×1）に変更します。 空きスロットは1スロットです。(DDR2 SDRAM/PC2-3200)
Ⓒ内蔵HDD	⑦	HDD変更40GB→60GB　＊1	FMCNXD5G6	6,000	●	●	本体と同期	標準の40GB HDDを60GB HDDに変更します。 (Ultra ATA/100、回転数：4200rpm)
	⑧	HDD変更40GB→80GB　＊1	FMCNXD7G5	12,000	●	●	本体と同期	標準の40GB HDDを80GB HDDに変更します。 (Ultra ATA/100、回転数：4200rpm)
Ⓓモバイルマルチベイ	⑨	内蔵CD-ROMドライブユニット追加	FMCNCDS1	9,000	●	●	本体と同期	内蔵CD-ROMドライブユニットを追加します。(CD読込：24倍速)。 FMVNCD02と同等品。
	⑩	内蔵DVD-ROMドライブユニット追加	FMCNDVS3	18,000	●	●	本体と同期	標準内蔵のCD-ROMをDVD-ROMドライブに変更します。(DVD読込：8倍速、CD読込：24倍速) DVD再生ソフト「InterVideo WinDVD 5」が添付されます。
	⑪	内蔵DVD-ROM&CD-R/RW ドライブユニット追加	FMCNCBS4	21,000	●	●	本体と同期	内蔵DVD-ROM&CD-R/RWドライブユニットを追加します。(DVD読込：8倍速、CD読込：24倍速、CD-R書込：24倍速、CD-RW書込/書換：10倍速)。 ライティングソフト「Roxio DigitalMedia SE 7」、DVD再生ソフト「InterVideo WinDVD 5」が添付されます。FMVNCB13と同等品。
	⑫	内蔵スーパーマルチドライブユニット追加	FMCNSMS4	32,000	●	●	本体と同期	内蔵スーパーマルチドライブユニットを追加します。(DVD-RAM読込/書換最大3倍速、DVD-ROM読込最大8倍速、CD読込最大：24倍速、DVD-R書込最大8倍速、DVD-RW書換最大4倍速、DVD+R書込最大8倍速、DVD+R DL書込最大2.4倍速、DVD+RW書換最大4倍速、CD-R書込最大24倍速、CD-RW書換最大10倍速。) ライティングソフト「Roxio DigitalMedia SE 7」、DVD再生ソフト「InterVideo WinDVD 5」が添付されます。FMVNSM04と同等品。
Ⓔセキュリティ	⑬	FeliCa対応 リーダ/ライタ追加&PCカードスロット変更PCカード→CFカード　＊1	FMCNFCG5	12,000	●	●	本体と同期	非接触型ICカード技術方式"FeliCa"に対応したカードリーダ／ライタを本体に内蔵します。FeliCaカードは添付されません。 本体内蔵のPCカードスロットが無くなり、CFカードスロットが追加されます。 「スマートカードホルダー追加」選択時には選択できません。 指紋センサーとFeliCa対応リーダ/ライタを同時選択する場合は「指紋センサー&FeliCa対応リーダ/ライタ追加」を選択してください。 「FeliCa対応リーダ/ライタ追加」は「指紋センサー&FeliCa対応リーダ/ライタ」と同時選択不可。
	⑭	指紋センサー追加　＊1	FMCNFSG5	10,000	●	●	本体と同期	ポインティングデバイス部に指紋センサー(スライド方式)を追加します。 スクロールボタンがなくなります(ただし指紋センサーをなぞることによりスクロールが可能です)。 指紋センサーとFeliCa対応リーダ/ライタを同時選択する場合は「指紋センサー&FeliCa対応リーダ/ライタ追加」を選択してください。 「指紋センサー追加」は「指紋センサー&FeliCa対応リーダ/ライタ」と同時選択不可。
	⑮	指紋センサー&FeliCa対応 リーダ/ライタ追加&PCカードスロット変更PCカード→CFカード　＊1	FMCNFSCG4	22,000	●	●	本体と同期	非接触型ICカード技術方式"FeliCa"に対応したカードリーダ/ライタを本体に内蔵し、ポインティングデバイス部に指紋センサー(スライド方式)を追加します。FeliCaカードは添付されません。 本体内蔵のPCカードスロットが無くなり、CFカードスロットが追加されます。 「FeliCa対応リーダ／ライタ追加」「指紋センサー追加」「スマートカードホルダー追加」選択時には選択できません。
	⑯	スマートカードホルダー追加	FMCNSMAE1	8,000	●	●	本体と同期	スマートカードホルダー(PCカードスロットに内蔵)と、スマートカード1枚(ISO/IEC7816準拠)を追加します。 FeliCa対応リーダ／ライタを含む選択時には選択できません。
Ⓕ通信	⑰	モデム追加V.92　＊1	FMCNMDG18	2,000	●	●	本体と同期	最大56KbpsのFAXモデム(V.92対応)を追加します。
Ⓖポインティングデバイス	⑱	マウス添付（USB）	FMCNMSUH1	3,000	●	●	本体と同期	USB接続のマウス(スクロール機能付、FMV-MO204同等品)を添付します。
	⑲	マウス添付（光学式）	FMCNMSKH1	3,000	●	●	本体と同期	USB接続の光学式マウス(スクロール機能付、FMV-MO303同等品)を添付します。
Ⓗ外付オプション	⑳	FDドライブ添付（USB）	FMCNFDG3P	6,000	●	●	本体と同期	外付FDドライブ(USB)を添付します。FMV-NFD52Sと同等品。
	㉑	ポートリプリケータ添付	FMCNPRG5	6,000	●	●	本体と同期	ポートリプリケータを添付します。FMV-NPR14と同等品。
Ⓘアプリケーション1	㉒	Microsoft® Office Personal Edition 2003追加	FMCNAP142	22,000	●	●	本体と同期	Microsoft® Office Word 2003、Excel 2003、Outlook® 2003他を追加します。
	㉓	Microsoft® Office Professional Enterprise Edition 2003追加	FMCNAP143	68,000	●	●	本体と同期	Microsoft® Office Word 2003、Excel 2003、Outlook® 2003、PowerPoint® 2003、Access 2003、Publisher 2003、Infopath™ 2003他を追加します。
Ⓙアプリケーション2	㉔	PC INFORSAT 1.1B追加　＊1	FMCNAP309	3,000	●	—	本体と同期	運用管理ソフトPC INFORSAT 1.1Bを追加します。
	㉕	StandbyDisk Solo2.1追加　＊1＊2	FMCNAP402	3,000	●	●	本体と同期	バックアップ&リカバリソフトStandbyDisk Solo2.1を追加します。
	㉖	PC INFORSAT 1.1B & StandbyDisk Solo2.1追加 ＊1＊2	FMCNAPA04	6,000	●	—	本体と同期	運用管理ソフトPC INFORSAT 1.1Bとバックアップ&リカバリソフトStandbyDisk Solo2.1を追加します。
Ⓚ保障拡張	㉗	保証拡張 (3年間パーツ保証＋1年目翌営業日訪問修理)＊1	FMCNSUP01	2,800	●	●	本体と同期	標準保証(1年引き取り修理)を1年目翌営業日訪問修理&3年パーツ保証に拡張します。本体に「3年パーツ保証シール」を添付、保証拡張(3年間パーツ保証＋1年目翌営業日訪問修理)規定の書面を同梱。
	㉘	SupportDeskパック Light (3年間翌営業日訪問修理) ＊1	FMCNSUS01	18,000	●	●	本体と同期	標準保証(1年引き取り修理)を3年間翌営業日訪問修理&3年パーツ保証に拡張します。本体に「3年翌営業日訪問シール」を添付、SupportDeskパック Light(3年間翌営業日訪問修理)規定の書面を同梱。

注)選択できるカスタムメイドオプションは、各項目につき1点のみです。複数の選択はできません(セキュリティ機能、外付けオプションを除く)。
　また、カスタムメイドオプションの単独出荷はできません(購入後の変更・追加はできません)。
注)カスタムメイドで変更／追加したメモリモジュールは選択された本体にのみ搭載できます。他の本体に搭載することはできません。
＊1)単体オプション品のご用意が無いため、本体ご購入後は一切組み込み・変更ができなくなってしまうメニューです。必要のある場合は本体ご注文時に同時にご注文下さい。
＊2)・インストール後のCドライブに現在の使用量と同等以上の空き容量が必要です。
　・Cドライブの使用量は、搭載メモリのサイズにより増減いたします。
　・CドライブはNTFS/FAT32フォーマットである必要があります。
　・ダイナミックディスクはサポートしておりません。
　・市販のバックアップ/リカバリソフトをインストールした場合、正しく動作しないことがあります。市販のソフトウェアをご購入する際は、事前に各メーカーへご確認ください。

FMVマニュアル(ハードウェアガイド/ソフトウェアガイド)は富士通製品情報ページ(http://www.fmworld.net/biz/)にて提供しておりますが、印刷マニュアルも別途手配可能です。
詳細はP75「マニュアル一覧」を参照して下さい。

■本体・カスタムメイド型名・価格一覧

A9 FMV-B8220

B5ファイルモバイル

1スピンドル筐体

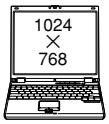

・各変更項目Ⓐ～Ⓚの位置につきましては、「■変更／追加位置概略図」でご確認ください。
・各変更／追加メニュー①～㉖の型名／価格等詳細につきましては「■変更／追加オプション型名・価格一覧」をご確認ください。

【 部分の構成パターンに対して、カスタムメイドで仕様の変更・追加が可能です。】

型名	希望小売価格（円、税別）	提供時期	OS	CPU	Ⓐ 液晶/無線LAN	Ⓑ メモリ	Ⓒ HDD	Ⓓ セキュリティ	Ⓔ 通信	Ⓕ ポインティングデバイス	Ⓖ 外付オプション＊2	Ⓗ バッテリ	Ⓘ アプリケーション1	Ⓙ アプリケーション2	Ⓚ 保証拡張
FMVNB3W3	208,000	2006.5/下	Win XP Pro	インテル® Core™ Solo U1400 (1.20GHz)	12.1型XGA & ワイヤレスLANなし	512MB (512MB×1) メモリスロット：2スロット	20GB (1.8インチHDD)	セキュリティチップ+指紋センサー+セキュリティボタン	LAN (1000BASE-T)	フラットポイント	—	標準	—	—	—
FMVNB3W8	202,000	2006.5/下	Win XP Home												
FMVNB3Y3	173,000	2006.5/下	Win XP Pro	Celeron® M 超低電圧版 423 (1.06GHz)			40GB								
FMVNB3Y8	167,000	2006.5/下	Win XP Home												
FMVNB3YT3	182,000	2006.5/下	Win XP Pro		12.1型XGA タッチパネル & ワイヤレスLANなし										
FMVNB3YT8	176,000	2006.5/下	Win XP Home												
FMVNB3YTT	182,000	2006.5/下	Win XP Tablet PC Edition 2005												

B8220のカスタムメイド

■変更／追加位置概略図

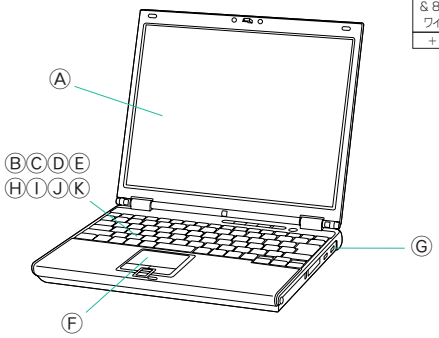

Ⓐ

①②③	④	⑦	⑫	⑭	⑮	⑰	⑲	⑳	㉒	㉕
12.1型XGA & 802.11a/g ワイヤレスLAN	768MB (256MB+512MB)	40GB (Core™ Solo モデル用)	FeliCa対応リーダ/ライタ追加＊1	LAN (1000BASE-T)+モデム	フラットポイント+マウス（USB）	外付FDD（USB）	大容量バッテリ	Office Personal 2003	PC INFORSAT 1.1B＊3	保証拡張（3年パーツ保証+1年目訪問修理）
+11,000円	+21,000円	+4,000円	+12,000円	+2,000円	+3,000円	+6,000円	+2,200円	+22,000円	+3,000円	+2,800円

Ⓑ

⑤	⑥	⑧	⑨	⑩	⑪
1GB (512MB×2)	1GB (1GB×1)	60GB (Core™ Solo モデル用)	80GB (Core™ Solo モデル用)	60GB (Celeron® モデル用)	80GB (Celeron® モデル用)
+49,000円	+101,000円	+8,000円	+12,000円	+6,000円	+12,000円

Ⓒ

⑬
スマートカード追加
+8,000円

Ⓕ

⑯	⑱
フラットポイント+マウス（光学式）	ポートリプリケータ
+3,000円	+6,000円

Ⓘ

㉑
Office Professional Enterprise 2003
+68,000円

Ⓙ

㉓	㉔
StandbyDisk Solo2.1	PC INFORSAT 1.1B+StandbyDisk Solo2.1＊3
+3,000円	+6,000円

Ⓚ

㉖
SupportDeskLight（3年間翌営業日訪問修理）
+18,000円

＊1：Windows® XP Pro、Windows® XP Home モデルのみ選択可能です。
＊2：複数項目の同時選択が可能です。
＊3：Windows® XP Pro モデルのみ選択可能です。

■本体・カスタムメイド型名・価格一覧

■ 変更／追加オプション 型名・価格一覧

項目		品名	型名	希望小売価格（円、税別）	適応OS XP Pro	適応OS XP Home	適応OS XP Tablet	提供時期	備考
Ⓐ液晶/無線LAN	①	802.11a/gワイヤレスLAN追加　＊1（Core™ Solo搭載モデル用）	FMCNWLB8	11,000	●	●	—	本体と同期	標準搭載のLANに無線LAN(IEEE802.11a(J52/W52/W53)/b/g準拠)を追加搭載します。重量が20g増加します。インテル® Core™ Soloプロセッサ搭載モデル用です。(注)本製品は日本仕様です。日本以外ではご使用になれません。日本以外でご使用になると罰せられることがあります。また、IEEE802.11aは電波法の定めにより屋外ではご使用になれません。
	②	802.11a/gワイヤレスLAN追加　＊1（Celeron®搭載モデル搭載用）	FMCNWLB9	11,000	●	●	—	本体と同期	標準搭載のLANに無線LAN(IEEE802.11a(J52/W52/W53)/b/g準拠)を追加搭載します。重量が20g増加します。インテル® Celeron® Mプロセッサ搭載モデル(タッチパネルなし)用です。(注)本製品は日本仕様です。日本以外ではご使用になれません。日本以外でご使用になると罰せられることがあります。また、IEEE802.11aは電波法の定めにより屋外ではご使用になれません。
	③	802.11a/gワイヤレスLAN追加　＊1（タッチパネルモデル用）	FMCNWLB10	11,000	●	●	●	本体と同期	標準搭載のLANに無線LAN(IEEE802.11a(J52/W52/W53)/b/g準拠)を追加搭載します。重量が20g増加します。インテル® Celeron® Mプロセッサ搭載モデル(タッチパネルあり)用です。(注)本製品は日本仕様です。日本以外ではご使用になれません。日本以外でご使用になると罰せられることがあります。また、IEEE802.11aは電波法の定めにより屋外ではご使用になれません。
Ⓑメモリ	④	メモリ変更512MB →768MB(256MB+512MB/DDR2 SDRAM)	FMCNXM3B3	21,000	●	●	●	本体と同期	本体のメモリ構成を768MB(256MB+512MB)に変更します。空きスロットは無くなります。(DDR2 SDRAM/PC2-4200)
	⑤	メモリ変更512MB →1GB(512MB×2/DDR2 SDRAM)	FMCNXM4B2	49,000	●	●	●	本体と同期	本体のメモリ構成を1GB(512MB×2)に変更します。空きスロットは無くなります。(DDR2 SDRAM/PC2-4200)
	⑥	メモリ変更512MB →1GB(1GB×1/DDR2 SDRAM)	FMCNXM5B3	101,000	●	●	●	本体と同期	本体のメモリ構成を1GB（1GB×1）に変更します。空きスロットは1スロットです。(DDR2 SDRAM/PC2-4200)
Ⓒ内蔵HDD	⑦	HDD変更20GB→40GB　＊1	FMCNXD3B6	4,000	●	●	—	本体と同期	標準の20GB HDD(1.8インチ)を40GB HDD(2.5インチ)に変更します。(Ultra ATA/100、回転数：4200rpm)重量が60g増加します。インテル® Core™ Soloプロセッサ搭載モデル用です。
	⑧	HDD変更20GB→60GB　＊1	FMCNXD5B5	8,000	●	●	—	本体と同期	標準の20GB HDD(1.8インチ)を60GB HDD(2.5インチ)に変更します。(Ultra ATA/100、回転数：4200rpm)重量が60g増加します。インテル® Core™ Soloプロセッサ搭載モデル用です。
	⑨	HDD変更20GB→80GB　＊1	FMCNXD7B5	12,000	●	●	●	本体と同期	標準の20GB HDD(1.8インチ)を80GB HDD(2.5インチ)に変更します。(Ultra ATA/100、回転数：4200rpm)重量が60g増加します。インテル® Core™ Soloプロセッサ搭載モデル用です。
	⑩	HDD変更40GB→60GB　＊1	FMCNXD5B6	6,000	●	●	●	本体と同期	標準の20GB HDD(2.5インチ)を60GB HDD(2.5インチ)に変更します。(Ultra ATA/100、回転数：4200rpm)インテル® Celeron® Mプロセッサ搭載モデル用です。
	⑪	HDD変更40GB→80GB　＊1	FMCNXD7B6	12,000	●	●	●	本体と同期	標準の20GB HDD(2.5インチ)を80GB HDD(2.5インチ)に変更します。(Ultra ATA/100、回転数：4200rpm)インテル® Celeron® Mプロセッサ搭載モデル用です。
Ⓓセキュリティ	⑫	FeliCa対応 リーダ/ライタ追加　＊1	FMCNFCB4	12,000	●	●	●	本体と同期	非接触型ICカード技術方式"FeliCa"に対応したカードリーダ／ライタを本体に内蔵します。カードは添付されません。「スマートカードホルダー追加」選択時には選択できません。
	⑬	スマートカードホルダー追加	FMCNSMAE1	8,000	●	●	●	本体と同期	スマートカードホルダー（PCカードスロットに内蔵）と、スマートカード1枚（ISO/IEC7816準拠）を追加します。「FeliCa対応リーダ／ライタ追加」選択時には選択できません。
Ⓔ通信	⑭	モデム追加V.92　＊1	FMCNMDB3	2,000	●	●	●	本体と同期	最大56KbpsのFAXモデム(V.92対応)を追加します。重量が20g増加します。
Ⓕポインティングデバイス	⑮	マウス添付（USB）	FMCNMSUH1	3,000	●	●	●	本体と同期	USB接続のマウス(スクロール機能付、FMV-MO204同等品)を添付します。
	⑯	マウス添付（光学式）	FMCNMSKH1	3,000	●	●	●	本体と同期	USB接続の光学式マウス(スクロール機能付、FMV-MO303同等品)を添付します。
Ⓖ外付オプション	⑰	FDドライブ添付（USB）	FMCNFDG3P	6,000	●	●	●	本体と同期	外付FDドライブ(USB)を添付します。FMV-NFD52Sと同等品。
	⑱	ポートリプリケータ添付	FMCNPRB2	6,000	●	●	●	本体と同期	ポートリプリケータを添付します。FMV-NPR9と同等品。
Ⓗバッテリ	⑲	バッテリパック変更　標準→大容量	FMCNXBPB3	2,200	●	●	●	本体と同期	標準内蔵バッテリを大容量バッテリに変更します。
Ⓘアプリケーション1	⑳	Microsoft® Office Personal Edition 2003追加	FMCNAP142	22,000	●	●	●	本体と同期	Microsoft® Office Word 2003、Excel 2003、Outlook® 2003他を追加します。
	㉑	Microsoft® Office Professional Enterprise Edition 2003追加	FMCNAP143	68,000	●	●	●	本体と同期	Microsoft® Office Word 2003、Excel 2003、Outlook® 2003、PowerPoint® 2003、Access 2003、Publisher 2003、Infopath™ 2003他を追加します。
Ⓙアプリケーション2	㉒	PC INFORSAT 1.1B追加　＊1	FMCNAP309	3,000	●	—	—	本体と同期	運用管理ソフトPC INFORSAT 1.1Bを追加します。
	㉓	StandbyDisk Solo2.1追加　＊1＊2	FMCNAP402	3,000	●	●	●	本体と同期	バックアップ&リカバリソフトStandbyDisk Solo2.1を追加します。
	㉔	PC INFORSAT 1.1B & StandbyDiskSolo 2.1追加　＊1＊2	FMCNAPA04	6,000	●	—	—	本体と同期	運用管理ソフトPC INFORSAT 1.1Bとバックアップ&リカバリソフトStandbyDisk Solo2.1を追加します。
Ⓚ保証拡張	㉕	保証拡張（3年間パーツ保証＋1年目翌営業日訪問修理）＊1	FMCNSUP01	2,800	●	●	●	本体と同期	標準保証(1年引き取り修理)を1年目翌営業日訪問修理&3年パーツ保証に拡張します。本体に「3年パーツ保証シール」を添付、保証拡張(3年間パーツ保証＋1年目翌営業日訪問修理)規定の書面を同梱。
	㉖	SupportDeskパック Light（3年間翌営業日訪問修理）＊1	FMCNSUS01	18,000	●	●	●	本体と同期	標準保証(1年引き取り修理)を3年間翌営業日訪問修理&3年パーツ保証に拡張します。本体に「3年翌営業日訪問シール」を添付、SupportDeskパック Light(3年間翌営業日訪問修理)規定の書面を同梱。

注)選択できるカスタムメイドオプションは、各項目につき1点のみです。複数の選択はできません(セキュリティ機能、外付けオプションを除く)。
　また、カスタムメイドオプションの単独出荷はできません(購入後の変更・追加はできません)。
注)カスタムメイドで変更／追加したメモリモジュールは選択された本体にのみ搭載できます。他の本体に搭載することはできません。
＊1)単体オプション品のご用意が無いため、本体ご購入後は一切組み込み・変更ができなくなってしまうメニューです。必要のある場合は本体ご注文時に同時にご注文下さい。
＊2)・インストール後のCドライブに現在の使用量と同等以上の空き容量が必要です。
　・Cドライブの使用量は、搭載メモリのサイズにより増減いたします。
　・CドライブはNTFS/FAT32フォーマットである必要があります。
　・ダイナミックディスクはサポートしておりません。
　・市販のバックアップ/リカバリソフトをインストールした場合、正しく動作しないことがあります。市販のソフトウェアをご購入する際は、事前に各メーカーへご確認ください。

FMVマニュアル(ハードウェアガイド/ソフトウェアガイド)は富士通製品情報ページ(http://www.fmworld.net/biz/)にて提供しておりますが、印刷マニュアルも別途手配可能です。
詳細はP75「マニュアル一覧」を参照して下さい。

■本体・カスタムメイド型名・価格一覧

A10 FMV-Q8220

B5ファイルモバイル

1スピンドル筐体

・各変更項目Ⓐ～Ⓗの位置につきましては、「■変更／追加位置概略図」でご確認ください。
・各変更／追加メニュー①～⑭の型名／価格等詳細につきましては「■変更／追加オプション型名・価格一覧」をご確認ください。

【 部分の構成パターンに対して、カスタムメイドで仕様の変更・追加が可能です。】

型名	希望小売価格（円、税別）	提供時期	OS	CPU	Ⓐ 液晶/無線LAN	メモリ	Ⓑ HDD	セキュリティ	通信	Ⓒ ポインティングデバイス	Ⓓ 外付オプション	Ⓔ バッテリー	Ⓕ アプリケーション1	Ⓖ アプリケーション2	Ⓗ 保証拡張
FMVNY3W13	298,000	2006.5/中	Win XP Pro	インテル® Core™ Solo U1400 (1.20GHz)	12.1型 WXGA	512MB	20GB (1.8インチHDD)	セキュリティチップ＋指紋センサー	LAN (1000BASE-T)	フラットポイント	—	標準バッテリー＋大容量バッテリー(L)	—	—	—
FMVNY3W23	399,000	2006.5/中				1GB									

Q8220のカスタムメイド

■変更／追加位置概略図

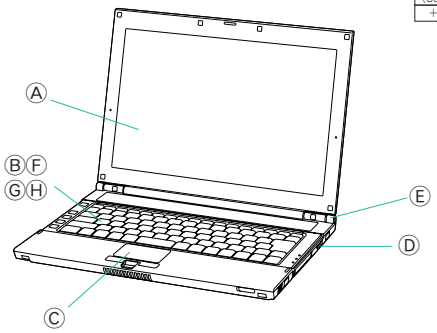

Ⓐ

①
12.1型WXGA＆802.11a/gワイヤレスLAN (Centrino® 対応)
＋11,000円

Ⓑ

②
30GB (1.8インチ)
＋6,000円

③
60GB (1.8インチ)
＋28,000円

Ⓒ

④
フラットポイント＋マウス（USB）
＋3,000円

⑤
フラットポイント＋マウス（光学式）
＋3,000円

Ⓓ

⑥
外付FDD (USB)
＋6,000円

Ⓔ

⑦
大容量バッテリー(M)＋大容量バッテリー(L)
＋500円

Ⓕ

⑧
Office Personal 2003
＋22,000円

⑨
Office Professional Enterprise 2003
＋68,000円

Ⓖ

⑩
PC INFORSAT 1.1B
＋3,000円

⑪
StandbyDisk Solo2.1
＋3,000円

⑫
PC INFORSAT 1.1B＋StandbyDisk Solo2.1
＋6,000円

Ⓗ

⑬
保証拡張 (3年パーツ保証＋1年目訪問修理)
＋2,800円

⑭
SupportDeskLight (3年間翌営業日訪問修理)
＋18,000円

■本体・カスタムメイド型名・価格一覧

■ 変更／追加オプション 型名・価格一覧

項目		品名	型名	希望小売価格（円、税別）	適応OS XP Pro	提供時期	備考
Ⓐ液晶/無線LAN	①	802.11a/gワイヤレスLAN（インテル® Centrino® モバイル・テクノロジ対応）追加　＊1	FMCNWLY1	11,000	●	本体と同期	標準搭載のLANに無線LAN（IEEE802.11a（J52/W52/W53）/b/g準拠）を追加搭載します。（注）本製品は日本仕様です。日本以外ではご使用になれません。日本以外でご使用になると罰せられることがあります。また、IEEE802.11aは電波法の定めにより屋外ではご使用になれません。
Ⓑ内蔵HDD	②	HDD変更20GB→30GB　＊1	FMCNXD2Y1	6,000	●	本体と同期	標準の20GB HDD（1.8インチ）を30GB HDD（1.8インチ）に変更します。（Ultra ATA/100、回転数：4200rpm）
	③	HDD変更20GB→60GB　＊1	FMCNXD5Y1	28,000	●	本体と同期	標準の20GB HDD（1.8インチ）を60GB HDD（1.8インチ）に変更します。（Ultra ATA/100、回転数：4200rpm）
Ⓒポインティングデバイス	④	マウス添付（USB）	FMCNMSUH1	3,000	●	本体と同期	USB接続のマウス（スクロール機能付、FMV-MO204同等品）を添付します。
	⑤	マウス添付（光学式）	FMCNMSKH1	3,000	●	本体と同期	USB接続の光学式マウス（スクロール機能付、FMV-MO303同等品）を添付します。
Ⓓ外付オプション	⑥	FDドライブ添付（USB）	FMCNFDG3P	6,000	●	本体と同期	外付FDドライブ（USB）を添付します。FMV-NFD52Sと同等品。
Ⓔバッテリ	⑦	バッテリパック変更　標準→大容量（M）	FMCNXBPY1	500	●	本体と同期	標準内蔵バッテリーを大容量バッテリー（M）に変更します。標準添付の大容量バッテリー（L）は、そのまま添付されます。
Ⓕアプリケーション1	⑧	Microsoft® Office Personal Edition 2003追加	FMCNAP142	22,000	●	本体と同期	Microsoft® Office Word 2003、Excel 2003、Outlook® 2003他を追加します。
	⑨	Microsoft® Office Professional Enterprise Edition 2003追加	FMCNAP143	68,000	●	本体と同期	Microsoft® Office Word 2003、Excel 2003、Outlook® 2003、PowerPoint® 2003、Access 2003、Publisher 2003、Infopath™ 2003他を追加します。
Ⓖアプリケーション2	⑩	PC INFORSAT 1.1B追加　＊1	FMCNAP309	3,000	●	本体と同期	運用管理ソフトPC INFORSAT 1.1Bを追加します。
	⑪	StandbyDisk Solo2.1追加　＊1＊2	FMCNAP402	3,000	●	本体と同期	バックアップ&リカバリソフトStandbyDisk Solo2.1を追加します。
	⑫	PC INFORSAT 1.1B & StandbyDiskSolo 2.1追加　＊1＊2	FMCNAPA04	6,000	●	本体と同期	運用管理ソフトPC INFORSAT 1.1Bとバックアップ&リカバリソフトStandbyDisk Solo2.1を追加します。
Ⓗ保証拡張	⑬	保証拡張（3年間パーツ保証＋1年目翌営業日訪問修理）＊1	FMCNSUP01	2,800	●	本体と同期	標準保証（1年引き取り修理）を1年目翌営業日訪問修理&3年パーツ保証に拡張します。本体に「3年パーツ保証シール」を添付、保証拡張（3年間パーツ保証＋1年目翌営業日訪問修理）規定の書面を同梱。
	⑭	SupportDeskパック Light（3年間翌営業日訪問修理）＊1	FMCNSUS01	18,000	●	本体と同期	標準保証（1年引き取り修理）を3年間翌営業日訪問修理&3年パーツ保証に拡張します。本体に「3年翌営業日訪問シール」を添付、SupportDeskパック Light（3年間翌営業日訪問修理）規定の書面を同梱。

注）選択できるカスタムメイドオプションは、各項目につき1点のみです。複数の選択はできません（セキュリティ機能、外付けオプションを除く）。
　また、カスタムメイドオプションの単独出荷はできません（購入後の変更・追加はできません）。
＊1）単体オプション品のご用意が無いため、本体ご購入後は一切組み込み・変更ができなくなってしまうメニューです。必要のある場合は本体ご注文時に同時にご注文下さい。
＊2）・インストール後のCドライブに現在の使用量と同等以上の空き容量が必要です。
　・Cドライブの使用量は、搭載メモリのサイズにより増減いたします。
　・CドライブはNTFS/FAT32フォーマットである必要があります。
　・ダイナミックディスクはサポートしておりません。
　・市販のバックアップ/リカバリソフトをインストールした場合、正しく動作しないことがあります。市販のソフトウェアをご購入する際は、事前に各メーカーへご確認ください。

FMVマニュアル（ハードウェアガイド/ソフトウェアガイド）は富士通製品情報ページ（http://www.fmworld.net/biz/）にて提供しておりますが、印刷マニュアルも別途手配可能です。
詳細はP75「マニュアル一覧」を参照して下さい。

■本体型名・価格一覧

FMV-LIFEBOOK（FMVバリューシリーズ）

■ FMVバリューシリーズ構成の組み方について

カスタムメイドメニューの各項目からそれぞれ 1 メニューを選択してください。
ご選択いただきましたメニューの右の数字もしくはアルファベットを型名に記入していただきますと、お客様にお選びしていただきました構成での型名が確定されます。この型名にてご注文ください。

A11 FMV-C6320
2スピンドル筐体

品名	価格（円）	提供期間	カスタムメイドメニュー											基本スペック
			OS	保証拡張	Officeソフト		CPU		液晶		メモリ		光ドライブ	
FMV-C6320	オープン価格［注］	2006.4/下	Windows® XP Professional	–	–	0	インテル® Pentium® Mプロセッサ 740（1.73GHz）		15.4型 WXGA	1	256MB（256MB×1）	0	DVD-ROM&CD-R/RW	1	HDD:40GB 通信:1000BASE-T セキュリティ: セキュリティボタン セキュリティチップ インタフェース: USB2.0X4 PCカードスロット×1 ExpressCardスロット×1 SDカードスロット×1 IEEE1394×1 S端子（出力）×1
					Microsoft® Office Personal Edition 2003	1	インテル® Celeron® Mプロセッサ 380（1.60GHz）		15.4型 WXGA	2					
				○	–	2					512MB（512MB×1）	1	DVD-ROM&CD-R/RW	1	
					Microsoft® Office Personal Edition 2003	3							スーパーマルチ	2	
				–	Microsoft® Office Professional Enterprise Edition 2003	8	インテル® Pentium® Mプロセッサ 740（1.73GHz）		15.4型 WXGA	1	512MB（512MB×1）	1	DVD-ROM&CD-R/RW	1	
							インテル® Celeron® Mプロセッサ 380（1.60GHz）		15.4型 WXGA	2					
			Windows® XP Home	–	–	4	インテル® Celeron® Mプロセッサ 380（1.60GHz）		15.4型 WXGA	2	256MB（256MB×1）	0	DVD-ROM&CD-R/RW	1	
					Microsoft® Office Personal Edition 2003	5									
				○	–	6									
					Microsoft® Office Personal Edition 2003	7									

型名	FMVXN	OS & 保証拡張 & Officeソフト □	CPU & 液晶 □	メモリ □	光ドライブ □

【FMV-C6320】

項　目	内　容	備　考
液晶	15.4型WXGA	15.4型ワイドXGA（1280×800）の液晶ディスプレイです。
メモリ	256MB	拡張メモリスロット1：256MB、拡張メモリスロット2：空き（DDR2 SDRAM/PC2-3200）
	512MB	拡張メモリスロット1：512MB、拡張メモリスロット2：空き（DDR2 SDRAM/PC2-3200）
HDD	40GB	Ultra ATA/100、回転数：4200rpm
光ドライブ	DVD-ROM&CD-R/RW	DVD読込：8倍速、CD読込：24倍速、CD-R書込：24倍速、CD-RW書込書換：10倍速 ライティングソフト「Roxio DigitalMedia SE7」、 DVD再生ソフト「InterVideo WinDVD™ 5」が添付されます。
	スーパーマルチドライブ	DVD-RAM読込/書換最大5倍速、DVD-ROM読込最大8倍速、CD読込最大：24倍速、DVD-R書込最大8倍速、DVD-RW書換最大6倍速、DVD+R書込最大8倍速、DVD+R DL書込最大4倍速、DVD-R DL書込書換最大4倍速、DVD+RW書換最大8倍速、CD-R書込最大24倍速、CD-RW書換最大10倍速。ライティングソフト「Roxio DigitalMedia SE7」、DVD再生ソフト「InterVideo WinDVD™ 5」が添付されます。
Officeソフト	Microsoft® Office Personal Edition 2003	Microsoft® Office Word 2003、Excel 2003、Outlook® 2003 他を追加します。
	Microsoft® Office Professional Enterprise Edition 2003	Microsoft® Office Word 2003、Excel 2003、Outlook® 2003、PowerPoint® 2003、Access 2003、Publisher 2003、InfoPath™ 2003 他を追加します。
保証拡張	保証拡張（3年間パーツ保証＋1年目出張修理）	標準保証（1年間引き取り修理）を1年オンサイト修理＆3年パーツ保証に拡張します。 本体に「パーツ保証3年シール」を貼付、保証拡張の書面を同梱。

［注］オープン価格の商品は標準価格または希望小売価格を定めておりません。
価格等の詳細につきましては「富士通ショッピングサイトWEBMART」をご覧下さい。（http://business.fujitsu-webmart.com/）

FMVマニュアル（ハードウェアガイド/ソフトウェアガイド）は富士通製品情報ページ（http://www.fmworld.net/biz/）にて提供しておりますが、印刷マニュアルも別途手配可能です。
詳細はP75「マニュアル一覧」を参照して下さい。

■本体型名・価格一覧

A12 FMV-C6220

3スピンドル筐体

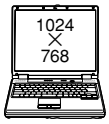

品名	価格(円)	提供期間	カスタムメイドメニュー												基本スペック
			OS	保証拡張	Officeソフト		CPU	液晶		メモリ		光ドライブ			
FMV-C6220	オープン/価格[注]	2006.4/下	Windows® XP Professional	–	–	0	インテル® Pentium® Mプロセッサ 740(1.73GHz)	15型 XGA	3	256MB (256MB×1)	0	DVD-ROM&CD-R/RW	1		HDD:40GB FDD:内蔵 通信:1000BASE-T インタフェース: USB2.0×4 PCカードスロット×1 ExpressCardスロット×1
										512MB※1 (256MB×2)	1	DVD-ROM&CD-R/RW	1		
												スーパーマルチ	2		
					Microsoft® Office Personal Edition 2003	1	インテル® Celeron® Mプロセッサ 380(1.60GHz)	15型 XGA	4	256MB (256MB×1)	0	CD-ROM	0		
												DVD-ROM&CD-R/RW	1		
				○	–	2				512MB※1 (256MB×2)	1	CD-ROM	0		
												DVD-ROM&CD-R/RW	1		
												スーパーマルチ	2		
					Microsoft® Office Personal Edition 2003	3	インテル® Pentium® Mプロセッサ 740(1.73GHz)	14.1型 XGA	5	256MB (256MB×1)	0	CD-ROM	0		
							インテル® Celeron® Mプロセッサ 380(1.60GHz)	14.1型 XGA	6	512MB※1 (256MB×2)	1	DVD-ROM&CD-R/RW	1		
				–	Microsoft® Office Professional Enterprise Edition 2003	8	インテル® Pentium® Mプロセッサ 740(1.73GHz)	15型 XGA	3	512MB※1 (256MB×2)	1	DVD-ROM&CD-R/RW	1		
							インテル® Celeron® Mプロセッサ 380(1.60GHz)	15型 XGA	4	512MB※1 (256MB×2)	1	CD-ROM	0		
												DVD-ROM&CD-R/RW	1		
			Windows® XP Home	–	–	4	インテル® Celeron® Mプロセッサ 380(1.60GHz)	14.1型 XGA	6	256MB (256MB×1)	0	CD-ROM	0		
					Microsoft® Office Personal Edition 2003	5						DVD-ROM&CD-R/RW	1		
				○	–	6									
					Microsoft® Office Personal Edition 2003	7									

型名	FMVXN	OS & 保証拡張 & Officeソフト □	CPU & 液晶 □	メモリ □	光ドライブ □

※1:このメニューを選択した場合、メモリの空きスロットはなくなります。

【FMV-C6220】

項　目	内　容	備　考
液晶	14.1型XGA	14.1型XGA（1024×768）の液晶ディスプレイです。
	15型XGA	15型XGA（1024×768）の液晶ディスプレイです。
メモリ	256MB	オンボード：256MB、拡張メモリスロット：空き（DDR2 SDRAM/PC2-4200）
	512MB	オンボード：256MB、拡張メモリスロット：256MB（DDR2 SDRAM/PC2-4200）
HDD	40GB	Ultra ATA/100、回転数：4200rpm
光ドライブ	CD-ROM	CD読込：24倍速
	DVD-ROM&CD-R/RW	DVD読込：8倍速、CD読込：24倍速、CD-R書込：24倍速、CD-RW書込書換：10倍速 ライティングソフト「Roxio DigitalMedia SE7」、 DVD再生ソフト「InterVideo WinDVD™ 5」が添付されます。
	スーパーマルチドライブ	DVD-RAM読込/書換最大5倍速、DVD-ROM読込最大8倍速、CD読込最大：24倍速、DVD-R書込最大8倍速、DVD-RW書換最大6倍速、DVD+R書込最大8倍速、DVD+R DL書込最大4倍速、DVD-R DL書込書換最大4倍速、DVD+RW書換最大8倍速、CD-R書込最大24倍速、CD-RW書換最大10倍速。ライティングソフト「Roxio DigitalMedia SE7」、DVD再生ソフト「InterVideo WinDVD™ 5」が添付されます。
Officeソフト	Microsoft® Office Personal Edition 2003	Microsoft® Office Word 2003、Excel 2003、Outlook® 2003他を追加します。
	Microsoft® Office Professional Enterprise Edition 2003	Microsoft® Office Word 2003、Excel 2003、Outlook® 2003、PowerPoint® 2003、Access 2003、Publisher 2003、InfoPath™ 2003 他を追加します。
保証拡張	保証拡張（3年間パーツ保証＋1年目出張修理）	標準保証（1年間引き取り修理）を1年オンサイト修理＆3年パーツ保証に拡張します。 本体に「パーツ保証3年シール」を貼付、保証拡張の書面を同梱。

[注]オープン価格の商品は標準価格または希望小売価格を定めておりません。
価格等の詳細につきましては「富士通ショッピングサイトWEBMART」をご覧下さい。(http://business.fujitsu-webmart.com/)

FMVマニュアル(ハードウェアガイド/ソフトウェアガイド)は富士通製品情報ページ(http://www.fmworld.net/biz/)にて提供しておりますが、印刷マニュアルも別途手配可能です。
詳細はP75「マニュアル一覧」を参照して下さい。

■本体型名・価格一覧

FMV-BIBLO（オールインワンモデル）本体

A13 FMV-BIBLO NX95S/D

2スピンドル筐体

無線LAN+LAN+モデム標準内蔵

型名	希望小売価格（円、税別）	提供時期	OS	CPU	液晶	メモリ	HDD	ファイルベイ		ポインティングデバイス	通信	キーボード	アプリケーション
FMVNX95SD	オープン価格	2006.6/下	Win XP Home	インテル® Core™ Duo T2300（1.66GHz）	17型ワイドTFT（WXGA+）	1GB（512MB×2）	320GB（160GB×2）	–	HD DVD-ROM	フラットポイント、光学式マウス	無線LAN、LAN（1000BASE-T/100BASE-TX/10BASE-T）、モデム	OADGキーボード（テンキー付）	Office Personal 2003

A14 FMV-BIBLO NX90S/D

2スピンドル筐体

無線LAN+LAN+モデム標準内蔵

型名	希望小売価格（円、税別）	提供時期	OS	CPU	液晶	メモリ	HDD	ファイルベイ		ポインティングデバイス	通信	キーボード	アプリケーション
FMVNX90SD	オープン価格	2006.4/下	Win XP Home	インテル® Core™ Duo T2300（1.66GHz）	17型ワイドTFT（WXGA+）	512MB（256MB×2）	160GB	–	スーパーマルチ	フラットポイント、光学式マウス	無線LAN、LAN（1000BASE-T/100BASE-TX/10BASE-T）、モデム	OADGキーボード（テンキー付）	Office Personal 2003

A15 FMV-BIBLO NX70S/W

2スピンドル筐体

無線LAN+LAN+モデム標準内蔵

型名	希望小売価格（円、税別）	提供時期	OS	CPU	液晶	メモリ	HDD	ファイルベイ		ポインティングデバイス	通信	キーボード	アプリケーション
FMVNX70SW	オープン価格	2006.4/下	Win XP Home	インテル® Core™ Solo T1300（1.66GHz）	17型ワイドTFT（WXGA+）	512MB（256MB×2）	160GB	–	スーパーマルチ	フラットポイント、光学式マウス	無線LAN、LAN（1000BASE-T/100BASE-TX/10BASE-T）、モデム	OADGキーボード（テンキー付）	Office Personal 2003

A16 FMV-BIBLO NB75S/T

2スピンドル筐体

無線LAN+LAN+モデム標準内蔵

型名	希望小売価格（円、税別）	提供時期	OS	CPU	液晶	メモリ	HDD	ファイルベイ		ポインティングデバイス	通信	キーボード	アプリケーション
FMVNB75ST	オープン価格	2006.4/下	Win XP Home	インテル® Core™ Solo T1300（1.66GHz）	15型TFT（XGA）	768MB（512MB+256MB）	160GB	–	スーパーマルチ	フラットポイント、光学式マウス	無線LAN、LAN（1000BASE-T/100BASE-TX/10BASE-T）、モデム	OADGキーボード	Office Personal 2003

A17 FMV-BIBLO NB55S/TS

2スピンドル筐体

無線LAN+LAN+モデム標準内蔵

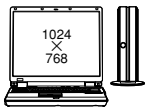

型名	希望小売価格（円、税別）	提供時期	OS	CPU	液晶	メモリ	HDD	ファイルベイ		ポインティングデバイス	通信	キーボード	アプリケーション	添付
FMVNB55STS	オープン価格	2006.4/下	Win XP Home	インテル® Celeron®M380（1.60GHz）	15型TFT（XGA）	512MB	160GB（80GB×2）	–	スーパーマルチ	フラットポイント、光学式マウス	無線LAN、LAN（1000BASE-T/100BASE-TX/10BASE-T）、モデム	OADGキーボード	Office Personal 2003	メディアタンク

A18 FMV-BIBLO NB55S/T

2スピンドル筐体

無線LAN+LAN+モデム標準内蔵

型名	希望小売価格（円、税別）	提供時期	OS	CPU	液晶	メモリ	HDD	ファイルベイ		ポインティングデバイス	通信	キーボード	アプリケーション
FMVNB55ST	オープン価格	2006.4/下	Win XP Home	インテル® Celeron®M 380（1.60GHz）	15型TFT（XGA）	512MB	160GB（80GB×2）	–	スーパーマルチ	フラットポイント、光学式マウス	無線LAN、LAN（1000BASE-T/100BASE-TX/10BASE-T）、モデム	OADGキーボード	Office Personal 2003

■本体型名・価格一覧

A19 FMV-BIBLO NB80S

3スピンドル筐体

無線LAN+LAN+モデム標準内蔵

型名	希望小売価格（円、税別）	提供時期	OS	CPU	液晶	メモリ	HDD	ファイルベイ		ポインティングデバイス	通信	キーボード	アプリケーション
FMVNB80S	オープン価格	2006.4/下	Win XP Pro	AMD Turion™ 64 モバイル・テクノロジ MT-34（1.80GHz）	15型TFT（XGA）	768MB（512MB+256MB）	120GB	FDD	スーパーマルチ	フラットポイント、光学式マウス	無線LAN、LAN（1000BASE-T/100BASE-TX/10BASE-T）、モデム	OADGキーボード	Office Personal 2003

A20 FMV-BIBLO NB75S

3スピンドル筐体

無線LAN+LAN+モデム標準内蔵

型名	希望小売価格（円、税別）	提供時期	OS	CPU	液晶	メモリ	HDD	ファイルベイ		ポインティングデバイス	通信	キーボード	アプリケーション
FMVNB75S	オープン価格	2006.4/下	Win XP Home	インテル® Core™ Solo T1300（1.66GHz）	15型TFT（XGA）	768MB（512MB+256MB）	120GB	FDD	スーパーマルチ	フラットポイントデジタイザ、光学式マウス	無線LAN、LAN（1000BASE-T/100BASE-TX/10BASE-T）、モデム	OADGキーボード	Office Personal 2003

A21 FMV-BIBLO NB70S

3スピンドル筐体

無線LAN+LAN+モデム標準内蔵

型名	希望小売価格（円、税別）	提供時期	OS	CPU	液晶	メモリ	HDD	ファイルベイ		ポインティングデバイス	通信	キーボード	アプリケーション
FMVNB70S	オープン価格	2006.4/中	Win XP Home	インテル® Core™ Solo T1300（1.66GHz）	15型TFT（XGA）	512MB	100GB	FDD	スーパーマルチ	フラットポイント、光学式マウス	無線LAN、LAN（1000BASE-T/100BASE-TX/10BASE-T）、モデム	OADGキーボード	Office Personal 2003

A22 FMV-BIBLO NB55S

3スピンドル筐体

無線LAN+LAN+モデム標準内蔵

型名	希望小売価格（円、税別）	提供時期	OS	CPU	液晶	メモリ	HDD	ファイルベイ		ポインティングデバイス	通信	キーボード	アプリケーション
FMVNB55S	オープン価格	2006.4/中	Win XP Home	インテル® Celeron® M 380（1.60GHz）	15型TFT（XGA）	768MB（512MB+256MB）	100GB	FDD	スーパーマルチ	フラットポイントデジタイザ、光学式マウス	無線LAN、LAN（1000BASE-T/100BASE-TX/10BASE-T）、モデム	OADGキーボード	Office Personal 2003

A23 FMV-BIBLO NB50S

3スピンドル筐体

無線LAN+LAN+モデム標準内蔵

型名	希望小売価格（円、税別）	提供時期	OS	CPU	液晶	メモリ	HDD	ファイルベイ		ポインティングデバイス	通信	キーボード	アプリケーション
FMVNB50S	オープン価格	2006.4/中	Win XP Home	インテル® Celeron® M 380（1.60GHz）	15型TFT（XGA）	512MB	100GB	FDD	スーパーマルチ	フラットポイント、光学式マウス	無線LAN、LAN（1000BASE-T/100BASE-TX/10BASE-T）、モデム	OADGキーボード	Office Personal 2003

A24 FMV-BIBLO NB40S

3スピンドル筐体

無線LAN+LAN+モデム標準内蔵

型名	希望小売価格（円、税別）	提供時期	OS	CPU	液晶	メモリ	HDD	ファイルベイ		ポインティングデバイス	通信	キーボード	アプリケーション
FMVNB40S	オープン価格	2006.4/中	Win XP Home	低電力モバイル AMD Sempron™ 3000+（1.80GHz）	15型TFT（XGA）	512MB	80GB	FDD	スーパーマルチ	フラットポイント、光学式マウス	無線LAN、LAN（1000BASE-T/100BASE-TX/10BASE-T）、モデム	OADGキーボード	Office Personal 2003
FMVNB40SP													Office Professional 2003

■本体型名・価格一覧

A25 FMV-BIBLO MG75S

大画面スリムモバイル
2スピンドル1ベイ筐体
無線LAN+LAN+モデム標準内蔵

型名	希望小売価格（円、税別）	提供時期	OS	CPU	液晶	メモリ	HDD	モバイルマルチベイ	ポインティングデバイス	通信	キーボード	アプリケーション
FMVMG75S	オープン価格	2006.4/中	Win XP Home	インテル® Core™ Duo T2300（1.66GHz）	14.1型TFT（XGA）	1GB（512MB×2）	120GB	スーパーマルチ	フラットポイント、スティックポイント	無線LAN、LAN（1000BASE-T/100BASE-TX/10BASE-T）、モデム	OADGキーボード	Office Personal 2003

A26 FMV-BIBLO MG70S/T

大画面スリムモバイル
2スピンドル1ベイ筐体
無線LAN+LAN+モデム標準内蔵

型名	希望小売価格（円、税別）	提供時期	OS	CPU	液晶	メモリ	HDD	モバイルマルチベイ	ポインティングデバイス	通信	キーボード	アプリケーション
FMVMG70ST	オープン価格	2006.4/中	Win XP Home	インテル® Celeron® M 420（1.60GHz）	14.1型TFT（XGA）	512MB	100GB	スーパーマルチ、テレビチューナー・ユニット※1	フラットポイント、スティックポイント	無線LAN、LAN（1000BASE-T/100BASE-TX/10BASE-T）、モデム	OADGキーボード	Office Personal 2003

A27 FMV-BIBLO MG55S

大画面スリムモバイル
2スピンドル1ベイ筐体
無線LAN+LAN+モデム標準内蔵

型名	希望小売価格（円、税別）	提供時期	OS	CPU	液晶	メモリ	HDD	モバイルマルチベイ	ポインティングデバイス	通信	キーボード	アプリケーション
FMVMG55S	オープン価格	2006.4/下	Win XP Home	インテル® Core™ Solo T1300（1.66GHz）	13.3型TFT（XGA）	512MB	100GB	スーパーマルチ	フラットポイント	無線LAN、LAN（1000BASE-T/100BASE-TX/10BASE-T）、モデム	OADGキーボード	Office Personal 2003

A28 FMV-BIBLO MG50S

大画面スリムモバイル
2スピンドル1ベイ筐体
無線LAN+LAN+モデム標準内蔵

型名	希望小売価格（円、税別）	提供時期	OS	CPU	液晶	メモリ	HDD	モバイルマルチベイ	ポインティングデバイス	通信	キーボード	アプリケーション
FMVMG50S	オープン価格	2006.4/下	Win XP Home	インテル® Celeron® M 420（1.60GHz）	13.3型TFT（XGA）	512MB	80GB	スーパーマルチ	フラットポイント	無線LAN、LAN（1000BASE-T/100BASE-TX/10BASE-T）、モデム	OADGキーボード	Office Personal 2003

A29 FMV-BIBLO LOOX T70S/V

A5モバイル
2スピンドル1ベイ筐体
無線LAN+LAN+モデム標準内蔵

型名	希望小売価格（円、税別）	提供時期	OS	CPU	液晶	メモリ	HDD	モバイルマルチベイ	ポインティングデバイス	通信	キーボード	アプリケーション
FMVLT70SV	オープン価格	2006.4/下	Win XP Home	インテル® Pentium® M 超低電圧版 773（1.30GHz）	10.6型TFT（ワイドXGA）	512MB	60GB	スーパーマルチ	フラットポイント	無線LAN、LAN（100BASE-TX/10BASE-T）、モデム	OADGキーボード	Office Personal 2003

A30 FMV-BIBLO LOOX T70S

A5モバイル
2スピンドル1ベイ筐体
無線LAN+LAN+モデム標準内蔵

型名	希望小売価格（円、税別）	提供時期	OS	CPU	液晶	メモリ	HDD	モバイルマルチベイ	ポインティングデバイス	通信	キーボード	アプリケーション
FMVLT70S	オープン価格	2006.4/中	Win XP Home	インテル® Pentium® M 超低電圧版 773（1.30GHz）	10.6型TFT（ワイドXGA）	512MB	60GB	スーパーマルチ	フラットポイント	無線LAN、LAN（100BASE-TX/10BASE-T）、モデム	OADGキーボード	Office Personal 2003

■本体型名・価格一覧

A31 FMV-BIBLO LOOX T50S

A5モバイル
2スピンドル1ベイ筐体
無線LAN+LAN+モデム標準内蔵

型名	希望小売価格（円、税別）	提供時期	OS	CPU	液晶	メモリ	HDD	モバイルマルチベイ	ポインティングデバイス	通信	キーボード	アプリケーション
FMVLT50S	オープン価格	2006.4/中	Win XP Home	インテル® Celeron® M 超低電圧版 383（1GHz）	10.6型TFT（ワイドXGA）	512MB	60GB	スーパーマルチ	フラットポイント	無線LAN、LAN（100BASE-TX/10BASE-T）、モデム	OADGキーボード	Office Personal 2003

A32 FMV-BIBLO LOOX P70S

A5コンパクト
1スピンドル筐体
無線LAN+LAN+モデム標準内蔵

型名	希望小売価格（円、税別）	提供時期	OS	CPU	液晶	メモリ	HDD	ファイルベイ	ポインティングデバイス	通信	キーボード	アプリケーション	添付
FMVLP70S	オープン価格	2006.4/中	Win XP Tablet	インテル® Pentium® M 超低電圧版 753（1.20GHz）	8.9型TFT（ワイドSVGA）	512MB	30GB	―	スティックポイント	無線LAN、LAN（100BASE-TX/10BASE-T）、モデム	OADGキーボード	―	CD-RW/DVD-ROMドライブ、内蔵バッテリパック（L）

[注]オープン価格の商品は標準価格または希望小売価格を定めておりません。

■保証拡張、SupportDeskパック Light

保証拡張【カスタムメイド】、SupportDeskパック Light【カスタムメイド/別売オプション】

（法人のお客様向けのサポートサービスとなります）
※PRIMERGY、CELSIUS、FAパソコン、周辺機は対象外となります。

標準保証（1年間引取+パーツ保証）をカスタムメイドで3年間のパーツ保証や3年間の訪問修理に拡張できるサポートメニューをご用意。
お客様のシステム運用形態に応じた保証メニューの選択が可能です。

		希望小売価格（税別）	1年目	2年目	3年目	4年目	5年目	6年目以降
標準		【無償】	引取修理 パーツ保証	有償修理				
カスタムメイドオプション	保証拡張 [3年間パーツ保証 + 1年目翌営業日訪問修理]	2,800円	翌営業日以降訪問修理（引取修理も対応） パーツ保証	有償修理				
カスタムメイドオプション	SupportDeskパック Light [3年間翌営業日訪問修理]	18,000円	翌営業日以降訪問修理（引取修理も対応） パーツ保証			有償修理		
別売オプション	SupportDeskパック Light [当日訪問修理3年]	標準価格（税別） 25,000円	当日訪問修理 パーツ保証			有償修理		
別売オプション	SupportDeskパック Light [当日訪問修理4年]	標準価格（税別） 40,000円	当日訪問修理 パーツ保証				有償修理	
別売オプション	SupportDeskパック Light [当日訪問修理5年]	標準価格（税別） 60,000円	当日訪問修理 パーツ保証					有償修理

※その他のオプションサービスとしてハードウェアをお引取修理する「SupportDeskパック ピックアップ&デリバリ」、月額お支払い型サービス「SupportDesk Product基本／基本24サービス」もご用意しています。

保証拡張、SupportDeskパック Light（3年間翌営業日訪問修理）をお選びのお客様へ

対象機器について

パソコン本体カスタムメイドで本体出荷時に組み込まれている純正拡張機器を含みます。ただし、バッテリ等の消耗品は除きます。

ご注意

- 保証拡張、SupportDeskパック Light（3年間翌営業日訪問修理）はご購入時にカスタムメイドで選択していただく必要があります。本体購入後に追加で選択することはできません。
- 保証拡張、SupportDeskパック Light（3年間翌営業日訪問修理）は、富士通ハードウェア修理相談センターのみでの受付となります。

富士通ハードウェア修理相談センター	電話番号：製品添付の保証書に記載 修理受付時間：月曜日～金曜日9：00～17：00（祝日、12/30～1/3は除きます。）

- 訪問修理は修理受付日の翌営業日以降での対応となりますが、受付時間によっては、翌々営業日以降での対応となる場合があります。また、地域/交通事情/天候などにより、翌々営業日以降の対応となる場合がありますのであらかじめご了承ください。
- パーツ保証は訪問／引取修理における部品交換の場合のみが対象です。保証書規定の部品を除く、パーツのみの送付は行いません。また、訪問料、作業費等は有料となります。
- 保証拡張、SupportDeskパック Light（3年間翌営業日訪問修理）は法人のお客様向けのサービスとなります。個人のお客様はご利用になれませんのでご注意ください。

保証拡張、SupportDeskパック Light（3年間翌営業日訪問修理）の規定に関する詳細は富士通製品情報ページ「FMWORLD.NET」の「製品保証」をご確認ください。

▶ http://www.fmworld.net/biz/fmv/support/guarantee

SupportDeskパック Light（当日訪問修理）をお選びのお客様へ

対象機器について

パソコン本体の他に下記の純正拡張機器を含みます。
・純正ディスプレイ（19型以下のCRT、液晶ディスプレイのいずれか1台、ただし液晶ディスプレイは19型以下となります。）
・純正内蔵オプション（メモリ、HDD、カード等、本体最大搭載可能数まで対象となります。）
※バッテリ等の消耗品は除きます。

ご注意

・訪問修理は修理受付日当日以降の対応となりますが、受付時間によっては、翌営業日以降の対応となる場合があります。また、地域/交通事情/天候などにより、翌営業日以降の対応となる場合がありますのであらかじめご了承ください。
・サービスのお申込みには必要な書類を送付していただく必要があります。
・SupportDeskパック Light（当日訪問修理）は法人のお客様向けのサービスとなります。個人のお客様はご利用になれませんのでご注意ください。

SupportDeskパック Light（当日訪問修理）に関する内容・価格など詳細は富士通ホームページ「製品サポート」のコーナーをごらんください

▶ http://segroup.fujitsu.com/fs/products/pc/

SupportDesk（法人のお客様向けのサポートサービスです）

お客様に安心してシステムをお使いいただくために、保守・運用支援サービス「SupportDesk Product基本サービス／基本24サービス」をご利用ください。さらに各種オプションサービスを組み合わせてご利用いただくことで、お客様のご利用環境に合わせた最適なサポートを実現します。また、お客様の業務形態に応じて「SupportDeskピックアップ&デリバリサービス」や「SupportDeskパック」もご用意しています。

■SupportDesk Product基本サービス／基本24サービス

万一のハードウェアトラブル時にはお客様からのコールを富士通サポートセンター（OSC*）の専門技術者が対応。充実のサポート体制により、全国どの地域でも最寄りの拠点のサービスエンジニアがお客様のもとへ駆け付け、修理作業をします。的確・迅速な障害復旧によりシステムの稼働率が向上します。また、ご契約をいただいたお客様ごとに開設されるお客様専用ホームページで、サービスのご利用履歴や重要障害などの情報をご提供します。

＊OSC：One-stop Solution Center（SupportDeskご契約のお客様専用の総合サポートセンター）

◆サービス時間帯
- ・基本サービス：月曜日～金曜日　8：30～19：00（祝日および12月30日～1月3日をのぞく）
- ・基本24サービス：24時間365日

≪オプションサービス≫
- ・ディスクリカバリオプション［ハードディスク障害によるハードディスク交換時、手順書に従い、事前に採取したバックアップ媒体からシステム領域の復元と各種設定を実施］
- ・データ救助オプション［ハードディスク障害時などによるデータ喪失時にハードディスクに残存するデータを可能な限り外部媒体へ救助］
- ・保守交換ディスクデータ消去サービス［保守交換した故障ハードディスクに対するデータ消去作業（専用ソフトウェアを使用*）を実施］
  ＊専用ソフトウェアによる消去が不可能な場合は、消磁装置により、磁気的消去作業を実施
- ・PC・IAディスク破砕オプション［保守交換した故障ハードディスクに対する物理的破砕（穿孔）の実施］
- ・PCソフトサポートオプション［FMVシリーズにインストールされるソフトウェア製品（WindowsOS、OAソフト）のサポート］
- ・定期点検追加オプション［定期点検回数の追加］
- ・時間追加オプション［SupportDesk Product基本サービスのサービス時間帯延長］

■SupportDeskピックアップ&デリバリサービス

お客様からのお電話一本で装置を引き取りに伺い、弊社修理工場にて修理作業完了後、ご指定の場所へお届けします。代替機を保有されている場合など修理に時間的な余裕をいただけるお客様向けに、『SupportDesk Product基本サービス』より安価なサービス料金を設定しています。

※引き取りからお届けまでは通常1週間程度かかります。
※コール受付時間帯／月曜日～金曜日　8：30～19：00（祝日および12月30日～1月3日をのぞく）
　引取時間帯／月曜日～金曜日　9：00～21：00（祝日および12月30日～1月3日をのぞく）

■SupportDeskパック Light（当日訪問修理）

SupportDeskパック Light（当日訪問修理）は、お客様が必要なサポート・サービスをお手軽にご購入いただけるようサービスを複数年分パッケージ化した商品です。パソコン本体と同時に購入することで、製品保証よりも高品質なサービスを初年度からご利用いただけます。

◆特　長
- ・サポート年数分（3年/4年/5年）のサービス料の一括払いとなりますので、適切な予算計画ができ、万一のハードウェアトラブル時の突然の出費を抑えることができます。
- ・初年度の製品保証期間分を考慮した特別価格にてご提供します。
- ・SupportDeskパック専用のお客様登録カードをご郵送していただくだけの簡単なお手続きでサービス開始となります。
- ・FMVに内蔵されるオプション製品もまとめてサポートします。

◆サービス内容
- ・お客様からのコール受付当日にサービスエンジニアが訪問修理します。*
  ＊訪問修理はコール受付時間によっては、翌営業日以降の対応となる場合があります。また、地域／交通事情／天候などにより、翌営業日以降の対応となる場合があります。
- ・お客様専用ホームページで過去のサービス対応履歴などが閲覧できます。

◆サービス対象機器
- ・パソコン本体
- ・純正ディスプレイ（19型以下のCRTまたは液晶ディスプレイ1台まで）
- ・純正内蔵オプション（メモリ・HDD・カード等本体最大搭載可能数まで）
  ＊バッテリ等の消耗品はのぞきます

◆サービス時間帯：月曜日～金曜日　8:30～19:00（祝日および12月30日～1月3日をのぞく）

◆サービス期間：3年/4年/5年より選択（保証期間を含む）

【価格表】

サービス商品名	3年		4年		5年	
	型名	標準価格（税別）	型名	標準価格（税別）	型名	標準価格（税別）
SupportDeskパック Light（当日訪問修理）	SV7M71132	25,000円	SV7M71142	40,000円	SV7M71152	60,000円

詳細は富士通ホームページ「製品サポート」のコーナーをご覧ください。http://segroup.fujitsu.com/fs/

FMVカスタムメイドプラスサービス

パソコンの大量展開に向けた有償カスタマイズ・サービスです。
ご注文いただいたパソコンに対し、お客様が作成されたマスタのインストール、ネットワークの設定、I/Oの組込み、資産管理ラベルの貼付などのサービスを、生産工場内に設置した「FMVカスタムメイドプラスセンター」にて実施し、納入いたします。
お客様先でのセットアップ作業負荷を大幅に低減し、納入後すぐにパソコンをご利用いただける便利なサービスです。
本サービスの対象は、FMV-LIFEBOOKのみとなります。

サービス名	サービス概要
(1) マスタインストール ＊1	お客様が予め作成されたHDDマスタ、または「(8)マスタ開発」サービスにて作成したHDDマスタを展開対象のPCにインストールします。
(2) BIOS設定 ＊1	展開対象のPC1台毎に、BIOSの設定を変更します。
(3) 個別設定 ＊1	展開対象のPC1台毎に、ネットワーク環境、BIOS、指定アプリ等の設定を変更します。
(4) ラベル作成	PC本体・梱包箱・添付品貼付用のラベルを作成します。(資産管理ラベル等)
(5) ラベル貼付	お客様、または「(4)ラベル作成」サービスにて作成したラベルを、PC本体・梱包箱・添付品に貼付します。
(6) 添付品カスタマイズ	お客様が指定されるアイテム(操作マニュアル、サプライ品等)を、PC本体に同梱します。
(7) I／O組込み ＊1	PCカード、マルチベイ、拡張スロット等へ、I/O機器を組込みます。
(8) マスタ開発	お客様ご指定のアプリ、UPDATEモジュールなどをPCに組み込み、インストールマスタを作成します。
(9) バックアップCD作成	お客様が指定されるマスタをもとに、バックアップCDを作成します。
(10) バックアップCD複写	お客様が提供されるバックアップCDまたは「(9)バックアップCD作成」サービスにて作成したバックアップCDを焼き増しします。
(11) BIOSブートロゴ設定 ＊2	BIOS起動時のロゴを変更します。
(12) ロゴ印刷	筐体に指定ロゴ／文字等を印刷します。
(13) ソフトインストール ＊1	対象PC1台毎に、ソフトウエアの追加インストールを行います。
(14) HDD区画変更 ＊1	対象PC1台毎に、HDDの区画変更を行います。
(15) 情報リスト作成	装置個別情報のリストを作成します。
(16) Windows® 2000 Professionalダウングレード ＊1	Windows® XP Professionalモデルを、Windows® 2000 Professionalにダウングレードします。

＊1：本サービスのご利用は、今後の商談も含めて総展開台数が50台以上見込める場合とさせていただきます。（一括オーダ/納品である必要はありません）
＊2：FMVバリューシリーズは本サービスの対象外となります。
※その他、詳細につきましては、当社営業または販売パートナーまでお問い合わせください。

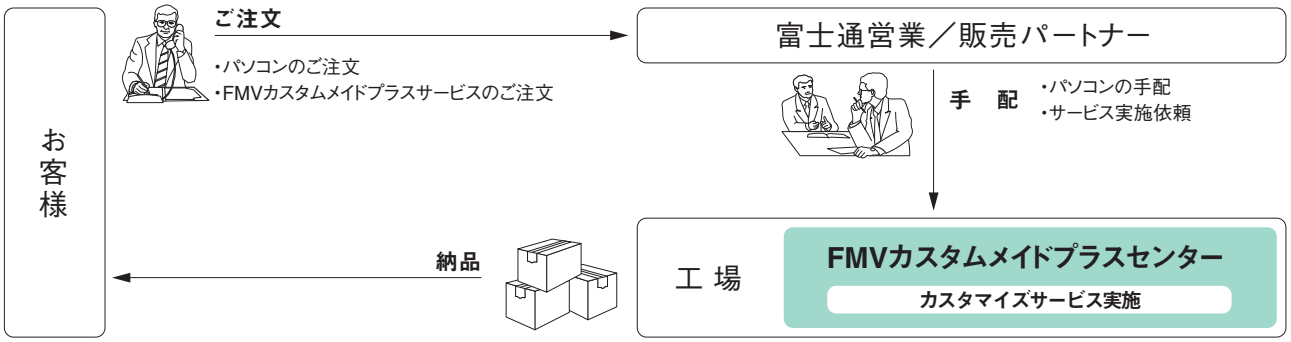

(※1)本サービスの対象台数は50台以上となります。
(※2)「(1)マスタインストール」サービスの同時手配が前提条件となります。
(※3)ドライバインストールを伴うI/O組込みの場合「(8)マスタ開発」および「(1)マスタインストール」サービスの同時手配が前提条件となります。

継続してMicrosoft® Windows® 2000 Professionalをご利用になりたいお客様へ

Microsoft® Windows® 2000 Professionalダウングレードサービス

Windows® XP Professionalモデルに設定されているOSのダウングレード権を活用し、Windows® 2000 Professionalへのダウングレード作業をお客様に代わって行うサービスを提供いたします。従来のWindows® 2000 Professionalプレインストールモデルと同等の形態での提供が可能となり、お客様の機器展開作業を軽減することができます。

・型名：FMVNCMPW1　　・希望小売価格 4,000円／台(税別)　　**本体ご購入時に同時手配が必須となります。**

・本サービスの対象は、既にWindows®2000 Professionalモデルをご導入済のお客様のみとなります。
・本サービスを適用した装置の初回起動時には、お客様ご自身によるプロダクトキー入力が必須となります。
・本サービスを適用した場合、ハードディスクのCドライブとDドライブの容量は全容量の約50%ずつとなります。また、各パーティションのファイルシステムは、CドライブがFAT32、DドライブがNTFSとなります。
・本サービスを適用した場合、カスタムメイドにて選択いただいた「Office 2003」、「Japanist2003」(親指シフトキーボードに添付)はインストールされません。添付のCD-ROMを用いてインストールしていただく必要があります。
・サービス適用後の装置には、システムのプロパティなどに富士通のサポート情報は入っておりません。
・本体に添付されるリカバリディスクはWindows® XP Professionalモデルのものとなります。Windows®2000 Professionalダウングレード後の環境のリカバリディスクが必要となる場合は、「FMVカスタムメイドプラスサービス」一般メニューの「バックアップCD作成サービス」をご利用ください。
・当社では、OS(Windows® 2000 Professional)の起動確認までを行います。
・本サービスは、お客様がMicrosoft社の「〈使用許諾契約書〉の条項に同意」していただいていることを前提に当社がお客様に代行してインストールを行うものです。
・本サービスを適用された場合も、お客様にライセンスされるOSはWindows®XP Professionalとなります。
・本サービスのご利用は、今後の商談を含めて総展開台数が50台以上見込める場合とさせていただきます(一括オーダ／納品である必要はありません)。
・当社における動作確認のため、外部ディスプレイのドライバーがインストールされる場合がありますのでご了承ください。
・インテル® Core™ Duo搭載機ではシングルコアでの動作となります。
・FMV-Q8220、FMVバリューシリーズ、FMV-BIBLO、FMV-BIBLO LOOXは対象外となります。

※その他、詳細につきましては、当社営業または販売パートナーまでお問い合わせください。

導入一時費用

■本体導入時の設置／設定作業

当社パソコンおよびPCワークステーションはお客様にて設置／設定可能ですが、お客様に代わりサービスエンジニアが導入／設置作業を行う「現地セットアップ」をご提供しております。パソコン導入時のハードウェア設置／接続作業に加え、OSの初回セットアップやネットワーク接続などの定型的な簡易設定作業をサービスエンジニアが行います。パソコン導入時の煩雑な作業を代行することで、お客様の負荷軽減を支援します。

品　名	型　名	標準価格(税別)	作業実施時間帯
現地セットアップ（PC／Aパターン）	GENPC-A	13,800円/台	月曜～金曜*1、9時～17時
現地セットアップ（PC／Bパターン）	GENPC-B	21,800円/台	月曜～金曜*1、17時～22時 土曜／日曜／祝日*2、9時～17時

＊1：祝日および12月30日から1月3日までを除く、＊2：12月30日から1月3日までを除く

＜対象製品本体＞
　ＦＭＶシリーズ本体（FMV-STYLISTICは除く）、CELSIUSシリーズ本体

＜作業内容＞
・ハードウェアの設置（開梱、外装確認、装置／周辺機器の接続、動作確認）
・設定作業の代行（ログオン設定、ネットワーク接続設定、ブラウザ設定、メール接続設定、既存ネットワークプリンタ登録　など）

現地セットアップ対象範囲外のご要望（個別ソフトウェアのインストールやカストマイズなど）や大量／大規模なパソコン導入時には、「システムスタートアップサービス」「システム展開サービス」などをご利用ください。

詳細は富士通ホームページ「製品サポート」のコーナーをご覧ください。
（URL　http://segroup.fujitsu.com/fs/products/pc/）

※「現地セットアップ」の提供（2005年8月～）に伴い、従来現調（品名：FM現調１、型名：SFMGEN1）は販売終息しました。

■周辺機器導入時の設置／設定作業

プリンタ／ネットワーク関連機器*3の導入設置／設定作業およびその他パソコン周辺機器単独*4での導入設置／設定作業につきましては、お客様にて実施可能ですが、サービスエンジニアが作業を実施する下記の有償メニューをご提供しております。

品　名	型　名	標準価格(税別)	作業内容
ＦＭ現調2	SFMGEN2	10,000円/台	ハードウェアの設置／接続作業

＊3：プリンタ／ネットワークハードディスク／ワイヤレス機器等
＊4：パソコン／PCワークステーション本体と同時手配の場合、その他周辺機器接続作業は「現地セットアップ」に含む

■配送料について

当社からお客様指定場所へ機器を納入する場合、別途配送料2,000円／台（税別）が必要となります。
なお、大量展開時の一括配送等については、料金テーブルが異なりますので、当社営業もしくは販売パートナーまで、お問い合わせください。

システム構成図

○：選択接続　●：同時接続可

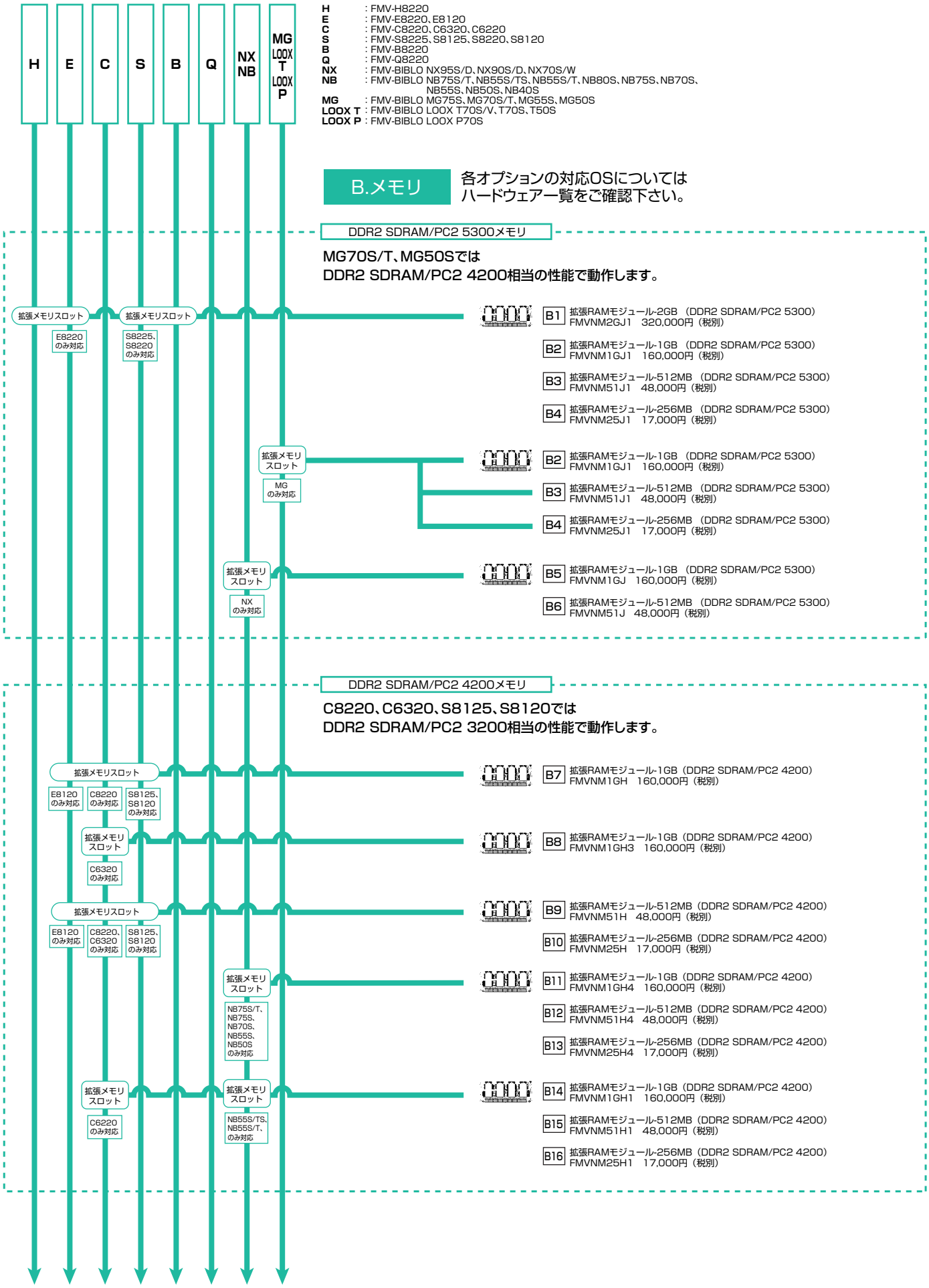

■システム構成図

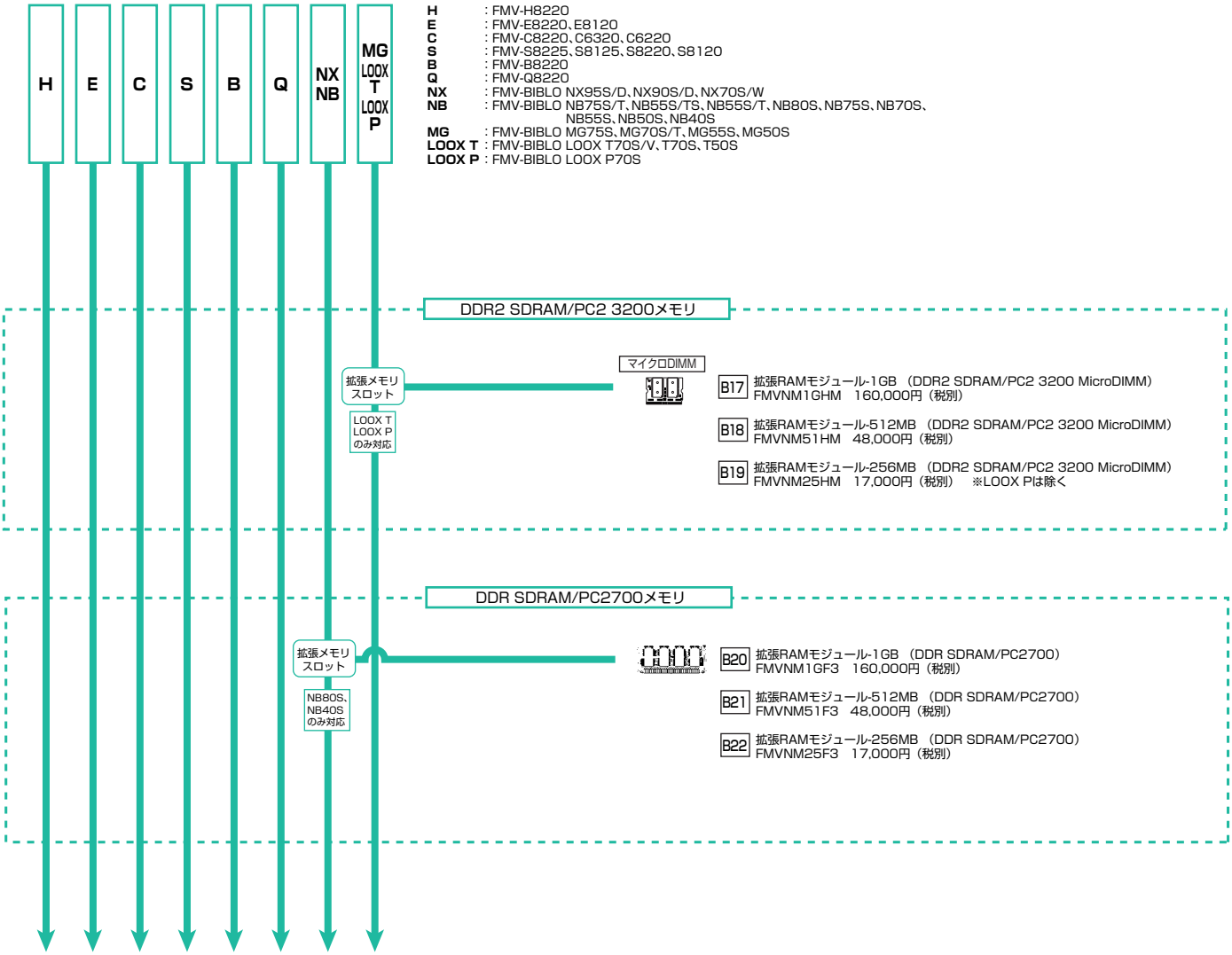

出荷時のメモリ実装状態一覧

※オプションメモリを取り付ける場合、標準実装のメモリを取り外さなければならないことがありますのでご了承ください。

シリーズ	H		E				C						S				B		Q
最大メモリ容量	4GB 注1		E8220：4GB 注1		E8120：2GB		C8220：2GB		C6320：2GB		C6220：1.25GB		S8225、S8220：4GB 注1		S8125、S8120：2GB		Core™ Solo 搭載モデル：4GB 注1 Celeron M 搭載モデル：2GB		512MB 1GB
メモリスロット構成	拡張メモリスロット(1スロット目)	拡張メモリスロット(2スロット目)	拡張メモリスロット(1スロット目)	拡張メモリスロット(2スロット目)	拡張メモリスロット(1スロット目)	拡張メモリスロット(2スロット目)	拡張メモリスロット(1スロット目)	拡張メモリスロット(2スロット目)	拡張メモリスロット(1スロット目)	拡張メモリスロット(2スロット目)	オンボード256MB(1スロット目)	拡張メモリスロット(2スロット目)	拡張メモリスロット(1スロット目)	拡張メモリスロット(2スロット目)	拡張メモリスロット(1スロット目)	拡張メモリスロット(2スロット目)	拡張メモリスロット(1スロット目)	拡張メモリスロット(2スロット目)	オンボード
256MB	—	—	256MB	空き	256MB	空き	256MB	空き	256MB	空き	256MB	空き	256MB	空き	256MB	空き	—	—	
512MB (256MB×2)	256MB	256MB	256MB	256MB	256MB	256MB	256MB	256MB	—	—	256MB	256MB	256MB	256MB	256MB	256MB	—	—	
512MB (512MB×1)	512MB	空き	512MB	空き	512MB	空き	512MB	空き	512MB	空き			512MB	空き	512MB	空き	512MB	空き	オンボード 512MB
768MB	256MB	512MB	256MB	512MB	256MB	512MB	256MB	512MB	—	—	—	—	256MB	512MB	256MB	512MB	256MB	512MB	
1GB(512MB×2)	512MB	512MB	512MB	512MB	512MB	512MB	512MB	512MB	—	—			512MB	512MB	512MB	512MB	512MB	512MB	
1GB(1GB×1)	1GB	空き	1GB	空き	1GB	空き	1GB	空き	—	—			1GB	空き	1GB	空き	1GB	空き	オンボード 1GB
2GB(1GB×2)	1GB	1GB	1GB	1GB	—	—	—	—	—	—			—	—	—	—	—	—	

注1：OSが使用可能な領域は最大3.25GBになります。

シリーズ	NX	NB	MG	LOOX T	LOOX P
最大メモリ容量	2GB	NB75S/T、NB75S、NB70S、NB55S、NB50S：2GB NB55S/TS、NB55S/T、NB80S、NB40S：1.5GB	2GB	1.5GB	1GB
メモリスロット数	2スロット	NB75S/T、NB75S、NB70S、NB55S、NB50S：2スロット NB55S/TS、NB55S/T、NB80S、NB40S：オンボード+1スロット	2スロット	1スロット	1スロット
出荷時の空きスロット	0スロット	NB75S/T、NB80S、NB75S、NB55S：0スロット NB55S/TS、NB55S/T、NB70S、NB50S、NB40S：1スロット	MG75S：0スロット MG70S/T、MG55S、MG50S：1スロット	1スロット	0スロット

■システム構成図

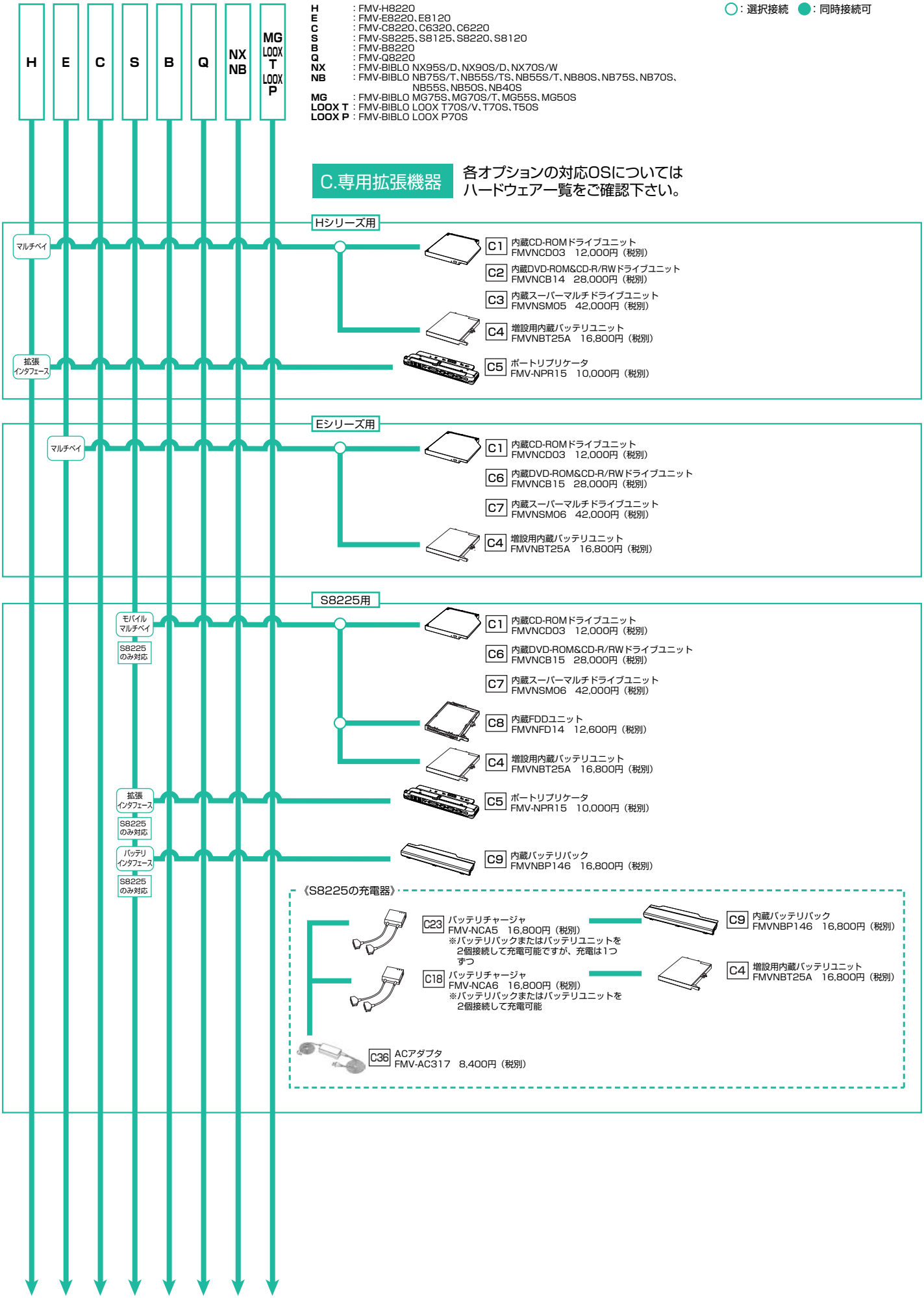
H
E
C
S
B
Q
NX NB
MG LOOX T LOOX P
H : FMV-H8220
E : FMV-E8220、E8120
C : FMV-C8220、C6320、C6220
S : FMV-S8225、S8125、S8220、S8120
B : FMV-B8220
Q : FMV-Q8220
NX : FMV-BIBLO NX95S/D、NX90S/D、NX70S/W
NB : FMV-BIBLO NB75S/T、NB55S/TS、NB55S/T、NB80S、NB75S、NB70S、NB55S、NB50S、NB40S
MG : FMV-BIBLO MG75S、MG70S/T、MG55S、MG50S
LOOX T : FMV-BIBLO LOOX T70S/V、T70S、T50S
LOOX P : FMV-BIBLO LOOX P70S
○：選択接続 ●：同時接続可
C.専用拡張機器
各オプションの対応OSについては
ハードウェア一覧をご確認下さい。
Hシリーズ用
マルチベイ
C1 内蔵CD-ROMドライブユニット FMVNCD03 12,000円（税別）
C2 内蔵DVD-ROM&CD-R/RWドライブユニット FMVNCB14 28,000円（税別）
C3 内蔵スーパーマルチドライブユニット FMVNSM05 42,000円（税別）
C4 増設用内蔵バッテリユニット FMVNBT25A 16,800円（税別）
拡張インタフェース
C5 ポートリプリケータ FMV-NPR15 10,000円（税別）
Eシリーズ用
マルチベイ
C1 内蔵CD-ROMドライブユニット FMVNCD03 12,000円（税別）
C6 内蔵DVD-ROM&CD-R/RWドライブユニット FMVNCB15 28,000円（税別）
C7 内蔵スーパーマルチドライブユニット FMVNSM06 42,000円（税別）
C4 増設用内蔵バッテリユニット FMVNBT25A 16,800円（税別）
S8225用
モバイルマルチベイ
S8225のみ対応
C1 内蔵CD-ROMドライブユニット FMVNCD03 12,000円（税別）
C6 内蔵DVD-ROM&CD-R/RWドライブユニット FMVNCB15 28,000円（税別）
C7 内蔵スーパーマルチドライブユニット FMVNSM06 42,000円（税別）
C8 内蔵FDDユニット FMVNFD14 12,600円（税別）
C4 増設用内蔵バッテリユニット FMVNBT25A 16,800円（税別）
拡張インタフェース
S8225のみ対応
C5 ポートリプリケータ FMV-NPR15 10,000円（税別）
バッテリインタフェース
S8225のみ対応
C9 内蔵バッテリパック FMVNBP146 16,800円（税別）
《S8225の充電器》
C23 バッテリチャージャ FMV-NCA5 16,800円（税別）
※バッテリパックまたはバッテリユニットを2個接続して充電可能ですが、充電は1つずつ
C9 内蔵バッテリパック FMVNBP146 16,800円（税別）
C18 バッテリチャージャ FMV-NCA6 16,800円（税別）
※バッテリパックまたはバッテリユニットを2個接続して充電可能
C4 増設用内蔵バッテリユニット FMVNBT25A 16,800円（税別）
C36 ACアダプタ FMV-AC317 8,400円（税別）

■システム構成図

○：選択接続　●：同時接続可

H　：FMV-H8220
E　：FMV-E8220、E8120
C　：FMV-C8220、C6320、C6220
S　：FMV-S8225、S8125、S8220、S8120
B　：FMV-B8220
Q　：FMV-Q8220
NX　：FMV-BIBLO NX95S/D、NX90S/D、NX70S/W
NB　：FMV-BIBLO NB75S/T、NB55S/TS、NB55S/T、NB80S、NB75S、NB70S、NB55S、NB50S、NB40S
MG　：FMV-BIBLO MG75S、MG70S/T、MG55S、MG50S
LOOX T：FMV-BIBLO LOOX T70S/V、T70S、T50S
LOOX P：FMV-BIBLO LOOX P70S

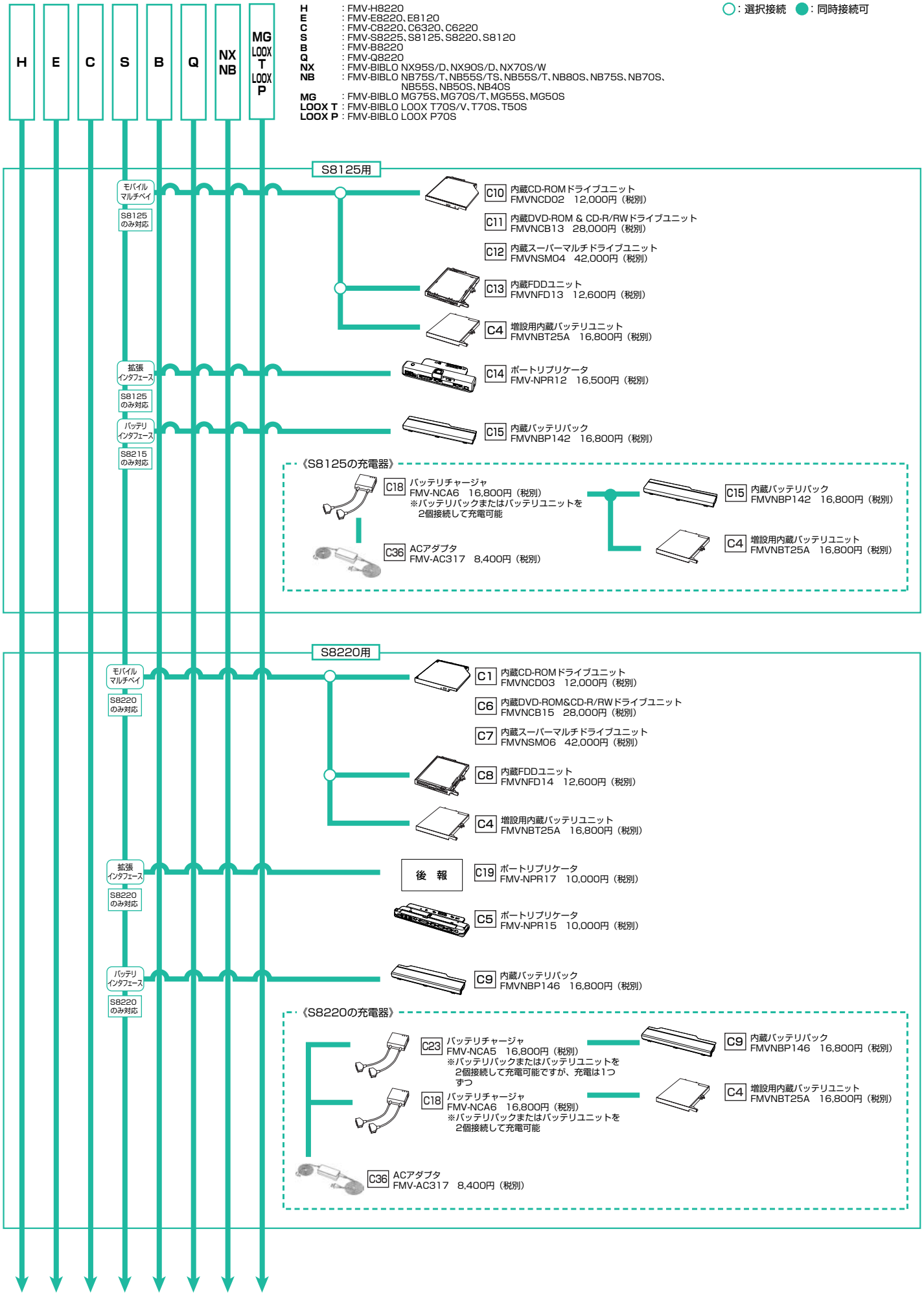

■システム構成図

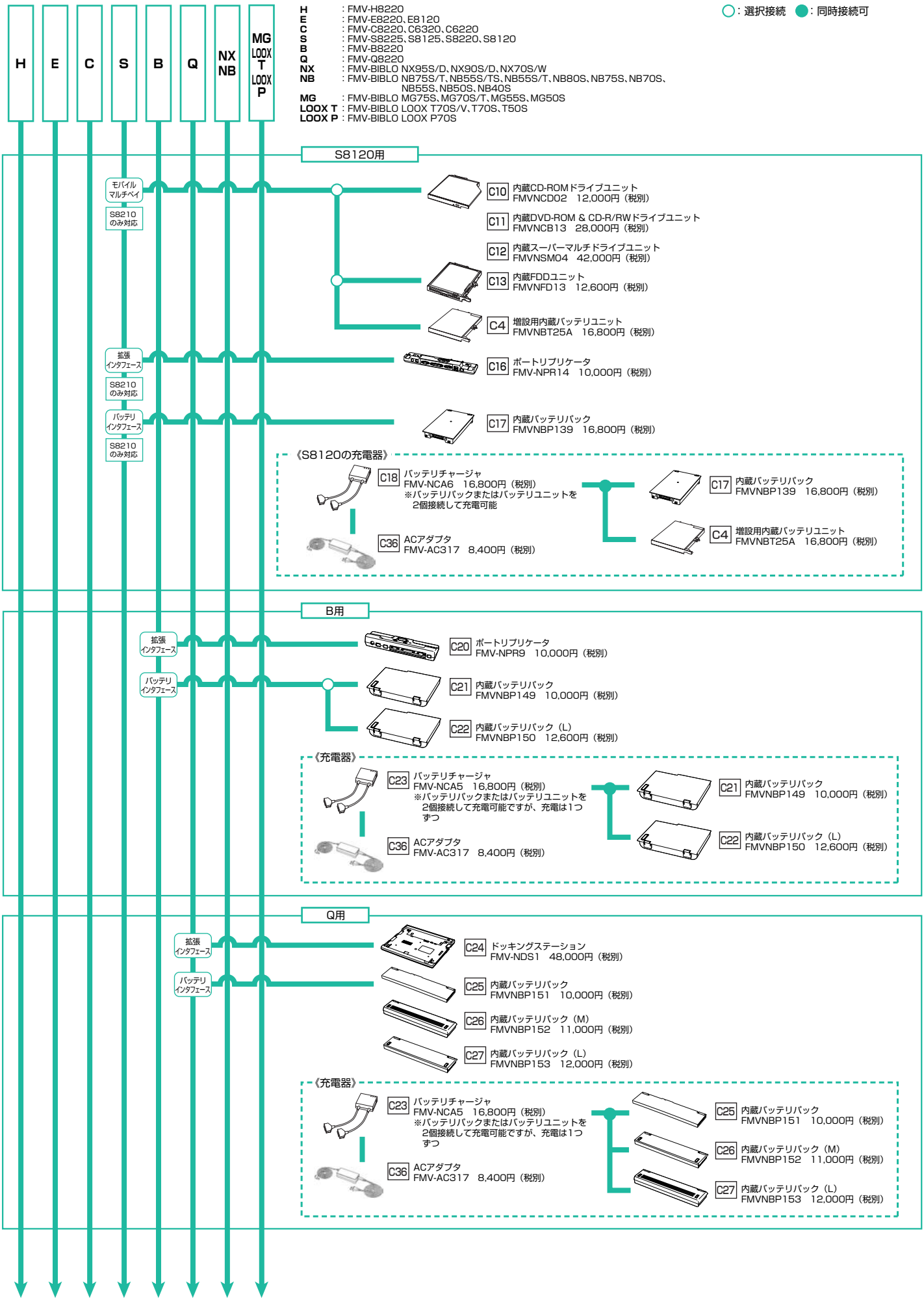
H
E
C
S
B
Q
NX NB
MG LOOX T LOOX P
H : FMV-H8220
E : FMV-E8220、E8120
C : FMV-C8220、C6320、C6220
S : FMV-S8225、S8125、S8220、S8120
B : FMV-B8220
Q : FMV-Q8220
NX : FMV-BIBLO NX95S/D、NX90S/D、NX70S/W
NB : FMV-BIBLO NB75S/T、NB55S/TS、NB55S/T、NB80S、NB75S、NB70S、NB55S、NB50S、NB40S
MG : FMV-BIBLO MG75S、MG70S/T、MG55S、MG50S
LOOX T : FMV-BIBLO LOOX T70S/V、T70S、T50S
LOOX P : FMV-BIBLO LOOX P70S
○：選択接続 ●：同時接続可
S8120用
モバイルマルチベイ
S8210のみ対応
C10 内蔵CD-ROMドライブユニット FMVNCD02 12,000円（税別）
C11 内蔵DVD-ROM & CD-R/RWドライブユニット FMVNCB13 28,000円（税別）
C12 内蔵スーパーマルチドライブユニット FMVNSM04 42,000円（税別）
C13 内蔵FDDユニット FMVNFD13 12,600円（税別）
C4 増設用内蔵バッテリユニット FMVNBT25A 16,800円（税別）
拡張インタフェース
S8210のみ対応
C16 ポートリプリケータ FMV-NPR14 10,000円（税別）
バッテリインタフェース
S8210のみ対応
C17 内蔵バッテリパック FMVNBP139 16,800円（税別）
《S8120の充電器》
C18 バッテリチャージャ FMV-NCA6 16,800円（税別） ※バッテリパックまたはバッテリユニットを2個接続して充電可能
C36 ACアダプタ FMV-AC317 8,400円（税別）
C17 内蔵バッテリパック FMVNBP139 16,800円（税別）
C4 増設用内蔵バッテリユニット FMVNBT25A 16,800円（税別）
B用
拡張インタフェース
C20 ポートリプリケータ FMV-NPR9 10,000円（税別）
バッテリインタフェース
C21 内蔵バッテリパック FMVNBP149 10,000円（税別）
C22 内蔵バッテリパック（L） FMVNBP150 12,600円（税別）
《充電器》
C23 バッテリチャージャ FMV-NCA5 16,800円（税別） ※バッテリパックまたはバッテリユニットを2個接続して充電可能ですが、充電は1つずつ
C36 ACアダプタ FMV-AC317 8,400円（税別）
C21 内蔵バッテリパック FMVNBP149 10,000円（税別）
C22 内蔵バッテリパック（L） FMVNBP150 12,600円（税別）
Q用
拡張インタフェース
C24 ドッキングステーション FMV-NDS1 48,000円（税別）
バッテリインタフェース
C25 内蔵バッテリパック FMVNBP151 10,000円（税別）
C26 内蔵バッテリパック（M） FMVNBP152 11,000円（税別）
C27 内蔵バッテリパック（L） FMVNBP153 12,000円（税別）
《充電器》
C23 バッテリチャージャ FMV-NCA5 16,800円（税別） ※バッテリパックまたはバッテリユニットを2個接続して充電可能ですが、充電は1つずつ
C36 ACアダプタ FMV-AC317 8,400円（税別）
C25 内蔵バッテリパック FMVNBP151 10,000円（税別）
C26 内蔵バッテリパック（M） FMVNBP152 11,000円（税別）
C27 内蔵バッテリパック（L） FMVNBP153 12,000円（税別）

■システム構成図

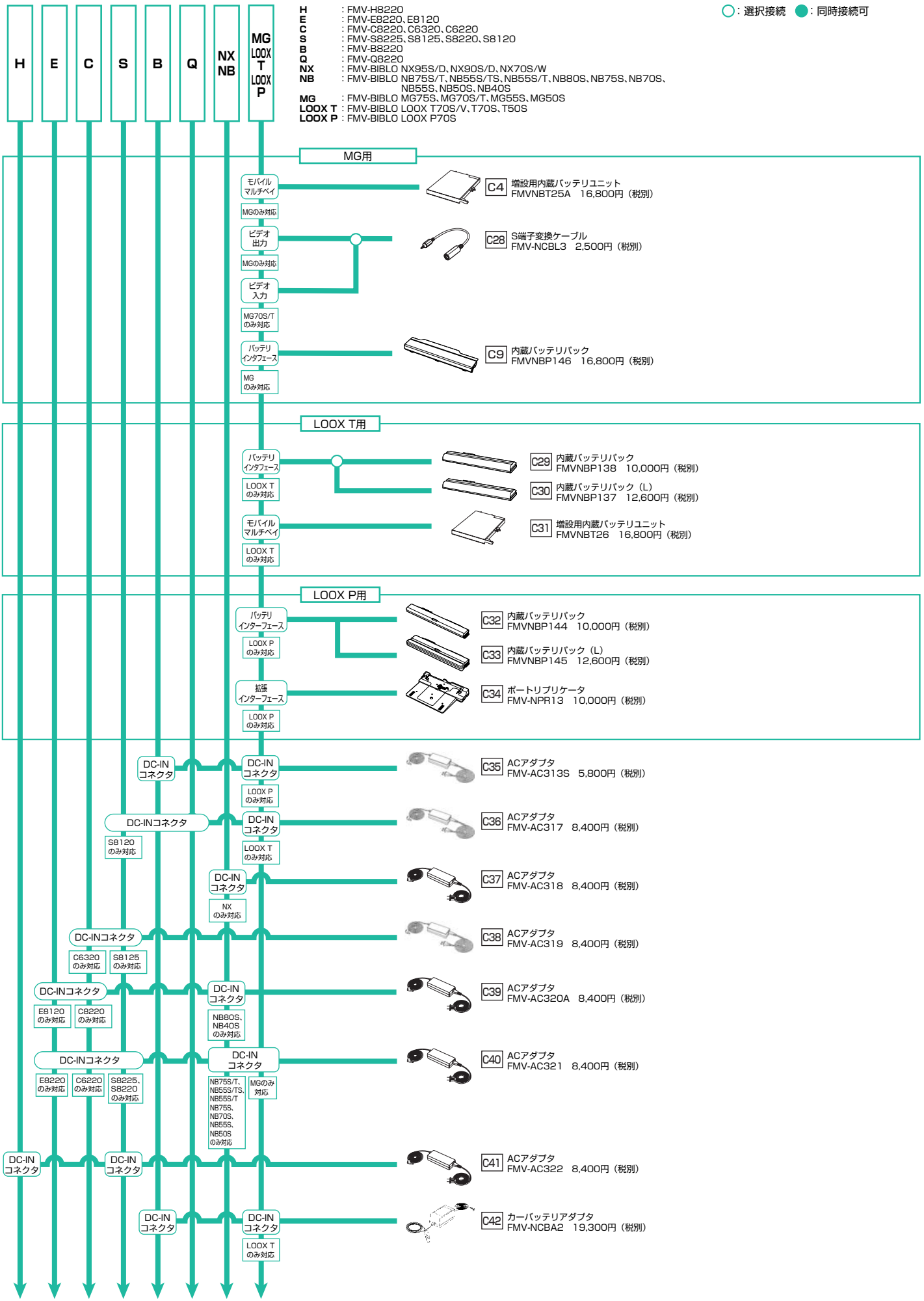
H
E
C
S
B
Q
NX NB
MG LOOX T LOOX P
H : FMV-H8220
E : FMV-E8220、E8120
C : FMV-C8220、C6320、C6220
S : FMV-S8225、S8125、S8220、S8120
B : FMV-B8220
Q : FMV-Q8220
NX : FMV-BIBLO NX95S/D、NX90S/D、NX70S/W
NB : FMV-BIBLO NB75S/T、NB55S/TS、NB55S/T、NB80S、NB75S、NB70S、NB55S、NB50S、NB40S
MG : FMV-BIBLO MG75S、MG70S/T、MG55S、MG50S
LOOX T : FMV-BIBLO LOOX T70S/V、T70S、T50S
LOOX P : FMV-BIBLO LOOX P70S
○：選択接続 ●：同時接続可
MG用
モバイルマルチベイ
MGのみ対応
C4 増設用内蔵バッテリユニット FMVNBT25A 16,800円（税別）
ビデオ出力
MGのみ対応
ビデオ入力
MG70S/Tのみ対応
C28 S端子変換ケーブル FMV-NCBL3 2,500円（税別）
バッテリインタフェース
MGのみ対応
C9 内蔵バッテリパック FMVNBP146 16,800円（税別）
LOOX T用
バッテリインタフェース
LOOX Tのみ対応
C29 内蔵バッテリパック FMVNBP138 10,000円（税別）
C30 内蔵バッテリパック（L） FMVNBP137 12,600円（税別）
モバイルマルチベイ
LOOX Tのみ対応
C31 増設用内蔵バッテリユニット FMVNBT26 16,800円（税別）
LOOX P用
バッテリインターフェース
LOOX Pのみ対応
C32 内蔵バッテリパック FMVNBP144 10,000円（税別）
C33 内蔵バッテリパック（L） FMVNBP145 12,600円（税別）
拡張インターフェース
LOOX Pのみ対応
C34 ポートリプリケータ FMV-NPR13 10,000円（税別）
DC-INコネクタ
DC-INコネクタ
LOOX Pのみ対応
C35 ACアダプタ FMV-AC313S 5,800円（税別）
DC-INコネクタ
S8120のみ対応
DC-INコネクタ
LOOX Tのみ対応
C36 ACアダプタ FMV-AC317 8,400円（税別）
DC-INコネクタ
NXのみ対応
C37 ACアダプタ FMV-AC318 8,400円（税別）
DC-INコネクタ
C6320のみ対応
S8125のみ対応
C38 ACアダプタ FMV-AC319 8,400円（税別）
DC-INコネクタ
E8120のみ対応
C8220のみ対応
DC-INコネクタ
NB80S、NB40Sのみ対応
C39 ACアダプタ FMV-AC320A 8,400円（税別）
DC-INコネクタ
E8220のみ対応
C6220のみ対応
S8225、S8220のみ対応
DC-INコネクタ
NB75S/T、NB55S/TS、NB55S/T NB75S、NB70S、NB55S、NB50Sのみ対応
MGのみ対応
C40 ACアダプタ FMV-AC321 8,400円（税別）
DC-INコネクタ
DC-INコネクタ
C41 ACアダプタ FMV-AC322 8,400円（税別）
DC-INコネクタ
DC-INコネクタ
LOOX Tのみ対応
C42 カーバッテリアダプタ FMV-NCBA2 19,300円（税別）

■システム構成図

○：選択接続　●：同時接続可

H　：FMV-H8220
E　：FMV-E8220、E8120
C　：FMV-C8220、C6320、C6220
S　：FMV-S8225、S8125、S8220、S8120
B　：FMV-B8220
Q　：FMV-Q8220
NX　：FMV-BIBLO NX95S/D、NX90S/D、NX70S/W
NB　：FMV-BIBLO NB75S/T、NB55S/TS、NB55S/T、NB80S、NB75S、NB70S、NB55S、NB50S、NB40S
MG　：FMV-BIBLO MG75S、MG70S/T、MG55S、MG50S
LOOX T：FMV-BIBLO LOOX T70S/V、T70S、T50S
LOOX P：FMV-BIBLO LOOX P70S

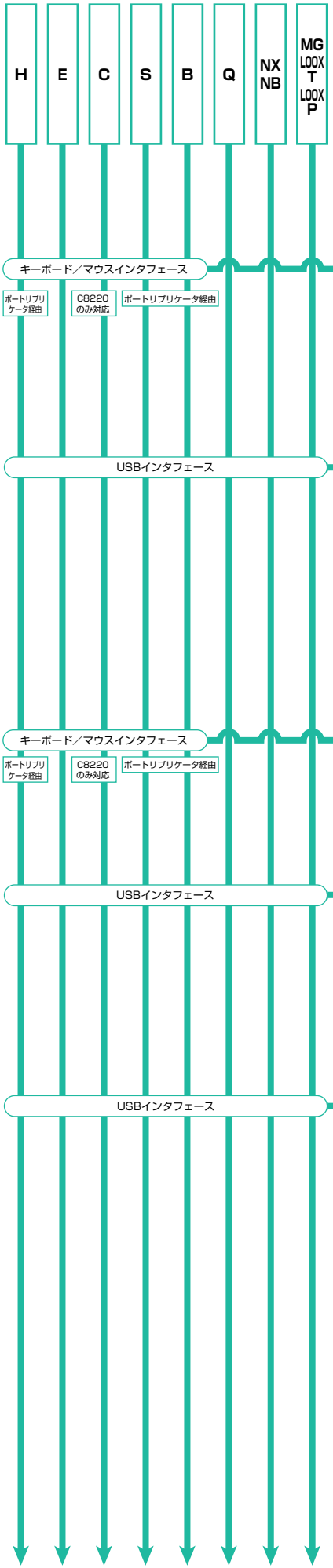

D.入力機器

各オプションの対応OSについては
ハードウェア一覧をご確認下さい。

D1 OADGキーボード（109A対応）
FMV-KB324　11,000円（税別）

D2 JISキーボード（エミュレータ対応）
FMV-KB101　25,000円（税別）

D3 テンキーボード
FMV-NTKB1A　12,600円（税別）

D7 マウス
FMV-MO107S　5,800円（税別）
FMV-MO109　5,800円（税別）

D4 OADGキーボード（109キー/USB）
FMV-KB333　11,000円（税別）

D5 親指シフトキーボード（USB）
FMV-KB231　12,600円（税別）

D6 USBテンキーボード
FMV-NTKB3　10,600円（税別）
※NXでは未サポート。

D7 マウス
FMV-MO107S　5,800円（税別）
FMV-MO109　5,800円（税別）

D8 USBマウス
FMV-MO204　5,800円（税別）

D9 USBマウス（光学式）
FMV-MO301S　5,800円（税別）
FMV-MO303　5,800円（税別）
FMV-MO305　5,800円（税別）

D10 磁気カードリーダ
FMV-MCR112　33,000円（税別）

D11 バーコードタッチリーダ
FMV-BCR212　37,000円（税別）
※NB80S、NB40Sでは未サポート。

FMV-BCR212は、ポートリプリケータ（FMV-NPR12、FMV-NPR15）および、外付けのUSBハブ経由での接続不可。

■システム構成図

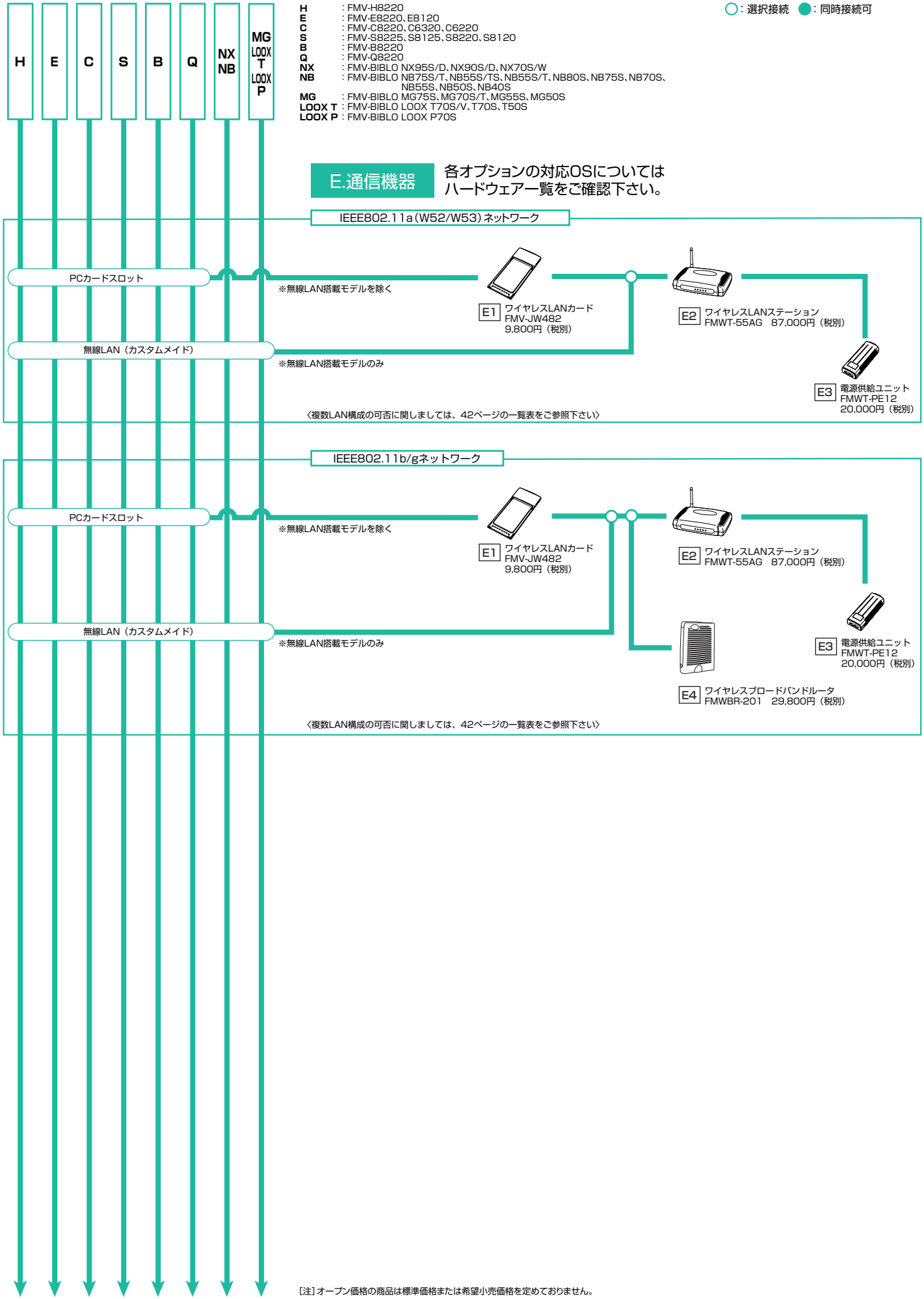

[注] オープン価格の商品は標準価格または希望小売価格を定めておりません。

■システム構成図

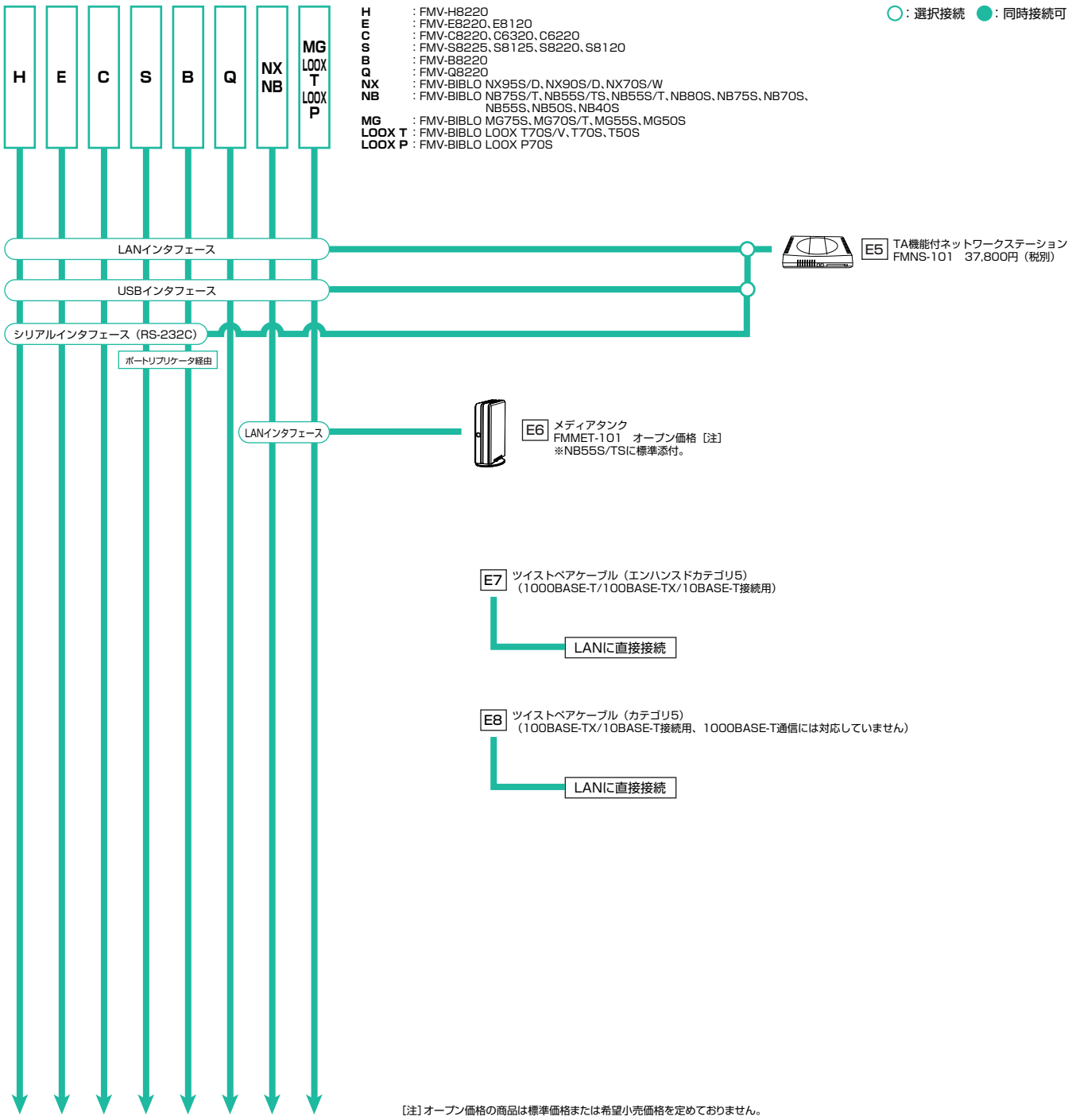

［注］オープン価格の商品は標準価格または希望小売価格を定めておりません。

〈複数LAN同時通信の可否について〉

・OSが、WinXP Pro/Win2000 Pro/WinXP Home/WinXP Tablet PC Editionの場合、複数のLANによる同時通信が可能になります。

●：同時通信可能　×：同時通信不可能　－：構成上不可能

LAN形式の組み合わせ		内蔵無線LAN搭載モデル	ワイヤレスLANカード（FMV-JW482）
有線LAN搭載モデル	（標準搭載）	●	●
IEEE802.11a/b/g準拠無線LAN搭載モデル	（標準搭載・カスタムメイド）	－	×
ワイヤレスLANカード（FMV-JW482）	（オプション）	×	－

■システム構成図

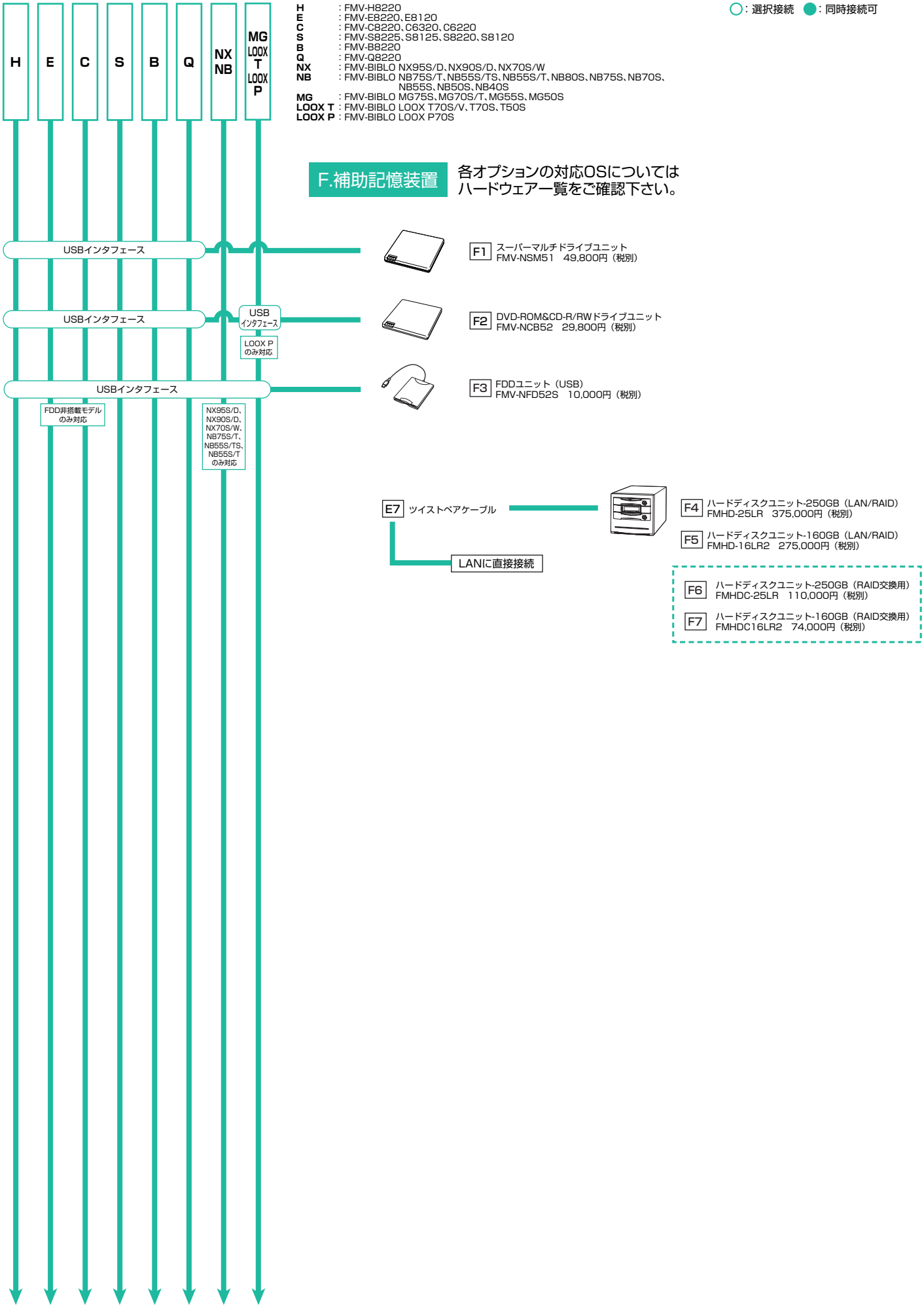
H
E
C
S
B
Q
NX NB
MG LOOX T LOOX P
H : FMV-H8220
E : FMV-E8220、E8120
C : FMV-C8220、C6320、C6220
S : FMV-S8225、S8125、S8220、S8120
B : FMV-B8220
Q : FMV-Q8220
NX : FMV-BIBLO NX95S/D、NX90S/D、NX70S/W
NB : FMV-BIBLO NB75S/T、NB55S/TS、NB55S/T、NB80S、NB75S、NB70S、NB55S、NB50S、NB40S
MG : FMV-BIBLO MG75S、MG70S/T、MG55S、MG50S
LOOX T : FMV-BIBLO LOOX T70S/V、T70S、T50S
LOOX P : FMV-BIBLO LOOX P70S
○：選択接続 ●：同時接続可
F.補助記憶装置
各オプションの対応OSについては
ハードウェア一覧をご確認下さい。
USBインタフェース
USBインタフェース
USB インタフェース
LOOX P のみ対応
USBインタフェース
FDD非搭載モデル のみ対応
NX95S/D、NX90S/D、NX70S/W、NB75S/T、NB55S/TS、NB55S/T のみ対応
F1 スーパーマルチドライブユニット
FMV-NSM51 49,800円（税別）
F2 DVD-ROM&CD-R/RWドライブユニット
FMV-NCB52 29,800円（税別）
F3 FDDユニット（USB）
FMV-NFD52S 10,000円（税別）
E7 ツイストペアケーブル
LANに直接接続
F4 ハードディスクユニット-250GB（LAN/RAID）
FMHD-25LR 375,000円（税別）
F5 ハードディスクユニット-160GB（LAN/RAID）
FMHD-16LR2 275,000円（税別）
F6 ハードディスクユニット-250GB（RAID交換用）
FMHDC-25LR 110,000円（税別）
F7 ハードディスクユニット-160GB（RAID交換用）
FMHDC16LR2 74,000円（税別）

■システム構成図

○：選択接続　●：同時接続可

H　E　C　S　B　Q　NX NB　MG LOOX T LOOX P

H　：FMV-H8220
E　：FMV-E8220、E8120
C　：FMV-C8220、C6320、C6220
S　：FMV-S8225、S8125、S8220、S8120
B　：FMV-B8220
Q　：FMV-Q8220
NX　：FMV-BIBLO NX95S/D、NX90S/D、NX70S/W
NB　：FMV-BIBLO NB75S/T、NB55S/TS、NB55S/T、NB80S、NB75S、NB70S、NB55S、NB50S、NB40S
MG　：FMV-BIBLO MG75S、MG70S/T、MG55S、MG50S
LOOX T：FMV-BIBLO LOOX T70S/V、T70S、T50S
LOOX P：FMV-BIBLO LOOX P70S

G.表示装置

各オプションの対応OSについては
ハードウェア一覧をご確認下さい。

外部CRTインタフェース

G1 ［注］
液晶プロジェクタ
PJ-X2510　348,000円（税別）

G2 天吊り金具
PJX25-HG3　66,000円（税別）

G3 プロジェクタ接続ケーブル
PJCBL102　23,000円（税別）
※ケーブル長：約10mの接続ケーブル

G4 スクリーン
PJ-SC45P　34,100円（税別）

［注］FMV-LIFEBOOK/FMV-BIBLO/FMV-BIBLO LOOXに接続した場合、液晶プロジェクタがサポートする解像度／色数で表示できない場合がありますのでご注意願います。

■システム構成図

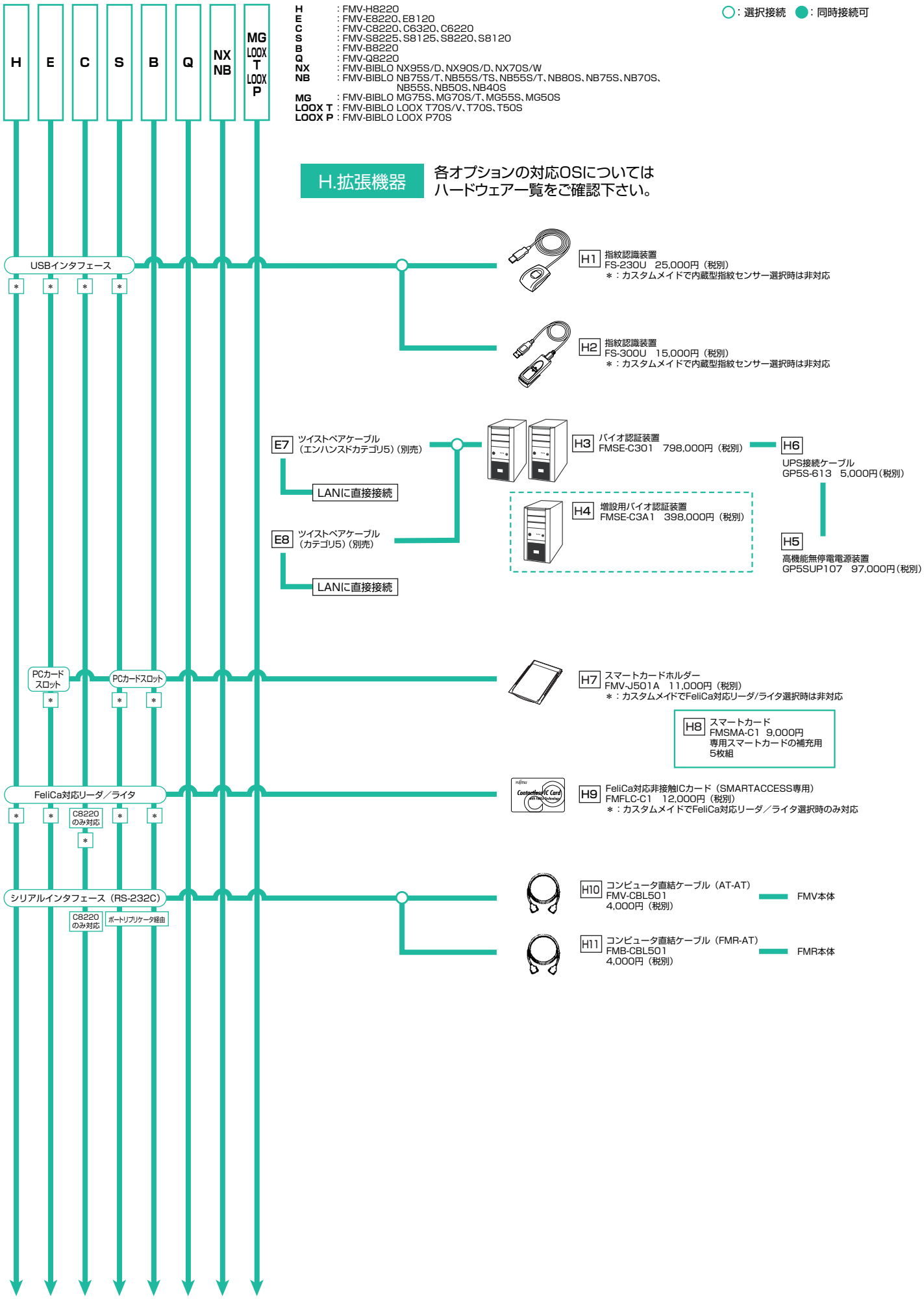
H
E
C
S
B
Q
NX NB
MG LOOX T LOOX P
H : FMV-H8220
E : FMV-E8220、E8120
C : FMV-C8220、C6320、C6220
S : FMV-S8225、S8125、S8220、S8120
B : FMV-B8220
Q : FMV-Q8220
NX : FMV-BIBLO NX95S/D、NX90S/D、NX70S/W
NB : FMV-BIBLO NB75S/T、NB55S/TS、NB55S/T、NB80S、NB75S、NB70S、NB55S、NB50S、NB40S
MG : FMV-BIBLO MG75S、MG70S/T、MG55S、MG50S
LOOX T : FMV-BIBLO LOOX T70S/V、T70S、T50S
LOOX P : FMV-BIBLO LOOX P70S
○：選択接続 ●：同時接続可
H.拡張機器
各オプションの対応OSについては
ハードウェア一覧をご確認下さい。
USBインタフェース
H1 指紋認識装置
FS-230U 25,000円（税別）
＊：カスタムメイドで内蔵型指紋センサー選択時は非対応
H2 指紋認識装置
FS-300U 15,000円（税別）
＊：カスタムメイドで内蔵型指紋センサー選択時は非対応
E7 ツイストペアケーブル
（エンハンスドカテゴリ5）（別売）
LANに直接接続
E8 ツイストペアケーブル
（カテゴリ5）（別売）
LANに直接接続
H3 バイオ認証装置
FMSE-C301 798,000円（税別）
H4 増設用バイオ認証装置
FMSE-C3A1 398,000円（税別）
H6
UPS接続ケーブル
GP5S-613 5,000円（税別）
H5
高機能無停電電源装置
GP5SUP107 97,000円（税別）
PCカードスロット
PCカードスロット
H7 スマートカードホルダー
FMV-J501A 11,000円（税別）
＊：カスタムメイドでFeliCa対応リーダ/ライタ選択時は非対応
H8 スマートカード
FMSMA-C1 9,000円
専用スマートカードの補充用
5枚組
FeliCa対応リーダ／ライタ
C8220のみ対応
H9 FeliCa対応非接触ICカード（SMARTACCESS専用）
FMFLC-C1 12,000円（税別）
＊：カスタムメイドでFeliCa対応リーダ／ライタ選択時のみ対応
シリアルインタフェース（RS-232C）
C8220のみ対応
ポートリプリケータ経由
H10 コンピュータ直結ケーブル（AT-AT）
FMV-CBL501
4,000円（税別）
FMV本体
H11 コンピュータ直結ケーブル（FMR-AT）
FMB-CBL501
4,000円（税別）
FMR本体

■システム構成図

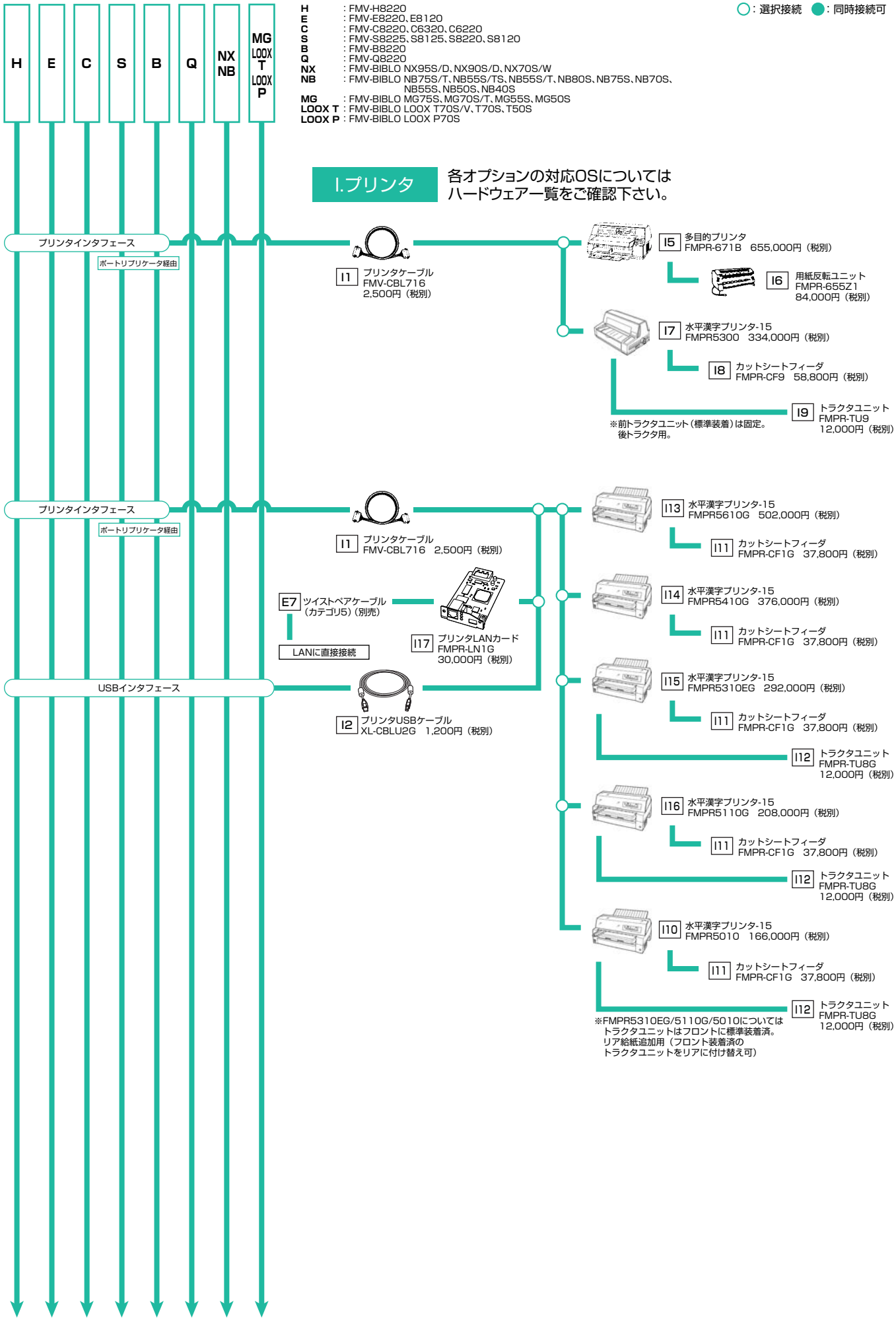
H
E
C
S
B
Q
NX NB
MG LOOX T LOOX P
H : FMV-H8220
E : FMV-E8220、E8120
C : FMV-C8220、C6320、C6220
S : FMV-S8225、S8125、S8220、S8120
B : FMV-B8220
Q : FMV-Q8220
NX : FMV-BIBLO NX95S/D、NX90S/D、NX70S/W
NB : FMV-BIBLO NB75S/T、NB55S/TS、NB55S/T、NB80S、NB75S、NB70S、NB55S、NB50S、NB40S
MG : FMV-BIBLO MG75S、MG70S/T、MG55S、MG50S
LOOX T : FMV-BIBLO LOOX T70S/V、T70S、T50S
LOOX P : FMV-BIBLO LOOX P70S
○：選択接続 ●：同時接続可
I.プリンタ
各オプションの対応OSについては
ハードウェア一覧をご確認下さい。
プリンタインタフェース
ポートリプリケータ経由
I1 プリンタケーブル FMV-CBL716 2,500円（税別）
I5 多目的プリンタ FMPR-671B 655,000円（税別）
I6 用紙反転ユニット FMPR-655Z1 84,000円（税別）
I7 水平漢字プリンタ-15 FMPR5300 334,000円（税別）
I8 カットシートフィーダ FMPR-CF9 58,800円（税別）
I9 トラクタユニット FMPR-TU9 12,000円（税別）
※前トラクタユニット（標準装着）は固定。後トラクタ用。
プリンタインタフェース
ポートリプリケータ経由
I1 プリンタケーブル FMV-CBL716 2,500円（税別）
E7 ツイストペアケーブル（カテゴリ5）（別売）
LANに直接接続
I17 プリンタLANカード FMPR-LN1G 30,000円（税別）
USBインタフェース
I2 プリンタUSBケーブル XL-CBLU2G 1,200円（税別）
I13 水平漢字プリンタ-15 FMPR5610G 502,000円（税別）
I11 カットシートフィーダ FMPR-CF1G 37,800円（税別）
I14 水平漢字プリンタ-15 FMPR5410G 376,000円（税別）
I11 カットシートフィーダ FMPR-CF1G 37,800円（税別）
I15 水平漢字プリンタ-15 FMPR5310EG 292,000円（税別）
I11 カットシートフィーダ FMPR-CF1G 37,800円（税別）
I12 トラクタユニット FMPR-TU8G 12,000円（税別）
I16 水平漢字プリンタ-15 FMPR5110G 208,000円（税別）
I11 カットシートフィーダ FMPR-CF1G 37,800円（税別）
I12 トラクタユニット FMPR-TU8G 12,000円（税別）
I10 水平漢字プリンタ-15 FMPR5010 166,000円（税別）
I11 カットシートフィーダ FMPR-CF1G 37,800円（税別）
I12 トラクタユニット FMPR-TU8G 12,000円（税別）
※FMPR5310EG/5110G/5010についてはトラクタユニットはフロントに標準装着済。リア給紙追加用（フロント装着済のトラクタユニットをリアに付け替え可）

■システム構成図

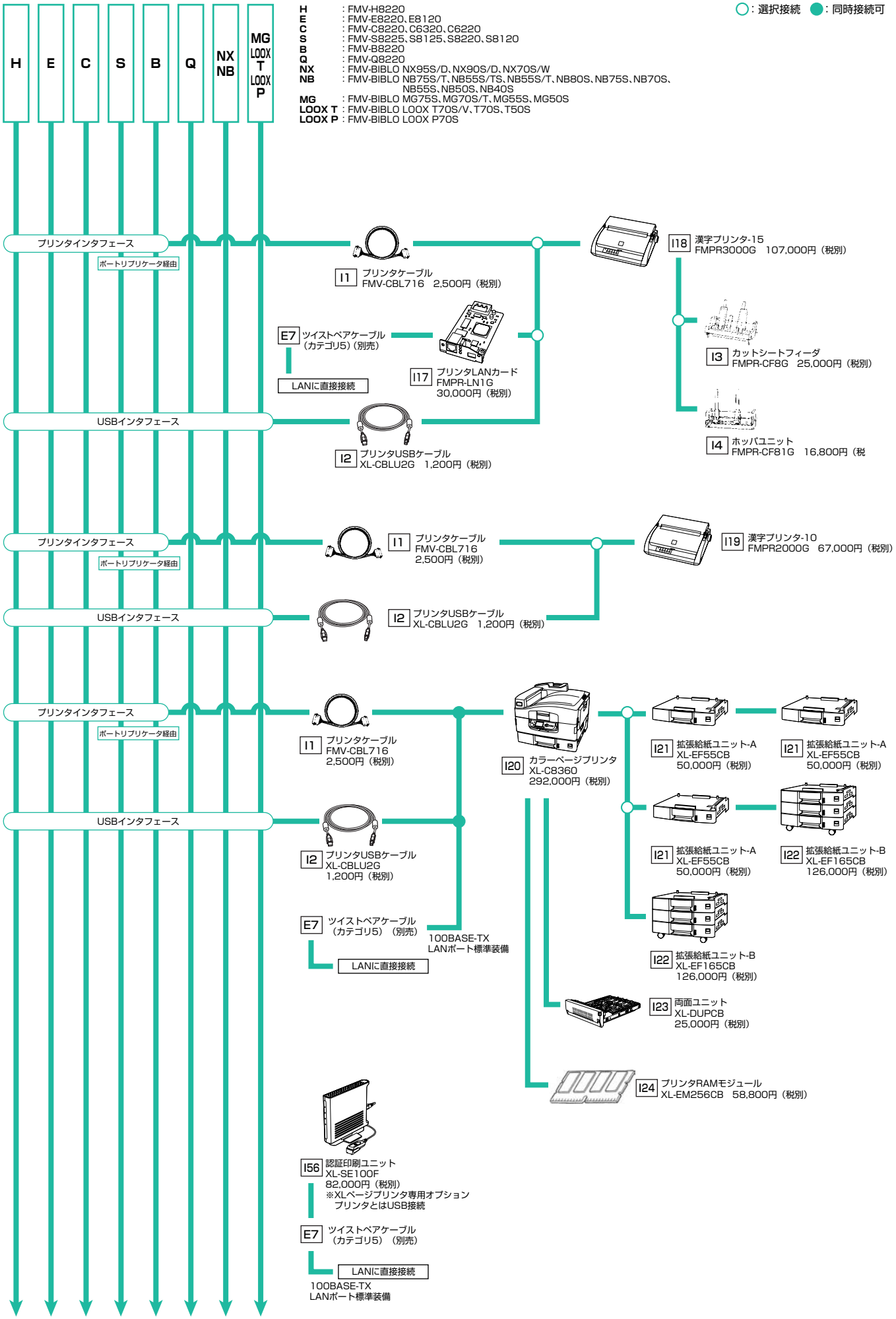
H
E
C
S
B
Q
NX NB
MG LOOX T LOOX P
H : FMV-H8220
E : FMV-E8220、E8120
C : FMV-C8220、C6320、C6220
S : FMV-S8225、S8125、S8220、S8120
B : FMV-B8220
Q : FMV-Q8220
NX : FMV-BIBLO NX95S/D、NX90S/D、NX70S/W
NB : FMV-BIBLO NB75S/T、NB55S/TS、NB55S/T、NB80S、NB75S、NB70S、NB55S、NB50S、NB40S
MG : FMV-BIBLO MG75S、MG70S/T、MG55S、MG50S
LOOX T : FMV-BIBLO LOOX T70S/V、T70S、T50S
LOOX P : FMV-BIBLO LOOX P70S
○：選択接続 ●：同時接続可
プリンタインタフェース
ポートリプリケータ経由
I1 プリンタケーブル FMV-CBL716 2,500円（税別）
I18 漢字プリンタ-15 FMPR3000G 107,000円（税別）
E7 ツイストペアケーブル（カテゴリ5）（別売）
LANに直接接続
I17 プリンタLANカード FMPR-LN1G 30,000円（税別）
I3 カットシートフィーダ FMPR-CF8G 25,000円（税別）
USBインタフェース
I2 プリンタUSBケーブル XL-CBLU2G 1,200円（税別）
I4 ホッパユニット FMPR-CF81G 16,800円（税
プリンタインタフェース
ポートリプリケータ経由
I1 プリンタケーブル FMV-CBL716 2,500円（税別）
I19 漢字プリンタ-10 FMPR2000G 67,000円（税別）
USBインタフェース
I2 プリンタUSBケーブル XL-CBLU2G 1,200円（税別）
プリンタインタフェース
ポートリプリケータ経由
I1 プリンタケーブル FMV-CBL716 2,500円（税別）
I20 カラーページプリンタ XL-C8360 292,000円（税別）
I21 拡張給紙ユニット-A XL-EF55CB 50,000円（税別）
I21 拡張給紙ユニット-A XL-EF55CB 50,000円（税別）
USBインタフェース
I2 プリンタUSBケーブル XL-CBLU2G 1,200円（税別）
I21 拡張給紙ユニット-A XL-EF55CB 50,000円（税別）
I22 拡張給紙ユニット-B XL-EF165CB 126,000円（税別）
E7 ツイストペアケーブル（カテゴリ5）（別売）
100BASE-TX LANポート標準装備
LANに直接接続
I22 拡張給紙ユニット-B XL-EF165CB 126,000円（税別）
I23 両面ユニット XL-DUPCB 25,000円（税別）
I24 プリンタRAMモジュール XL-EM256CB 58,800円（税別）
I56 認証印刷ユニット XL-SE100F 82,000円（税別）
※XLページプリンタ専用オプション プリンタとはUSB接続
E7 ツイストペアケーブル（カテゴリ5）（別売）
LANに直接接続
100BASE-TX LANポート標準装備

■システム構成図

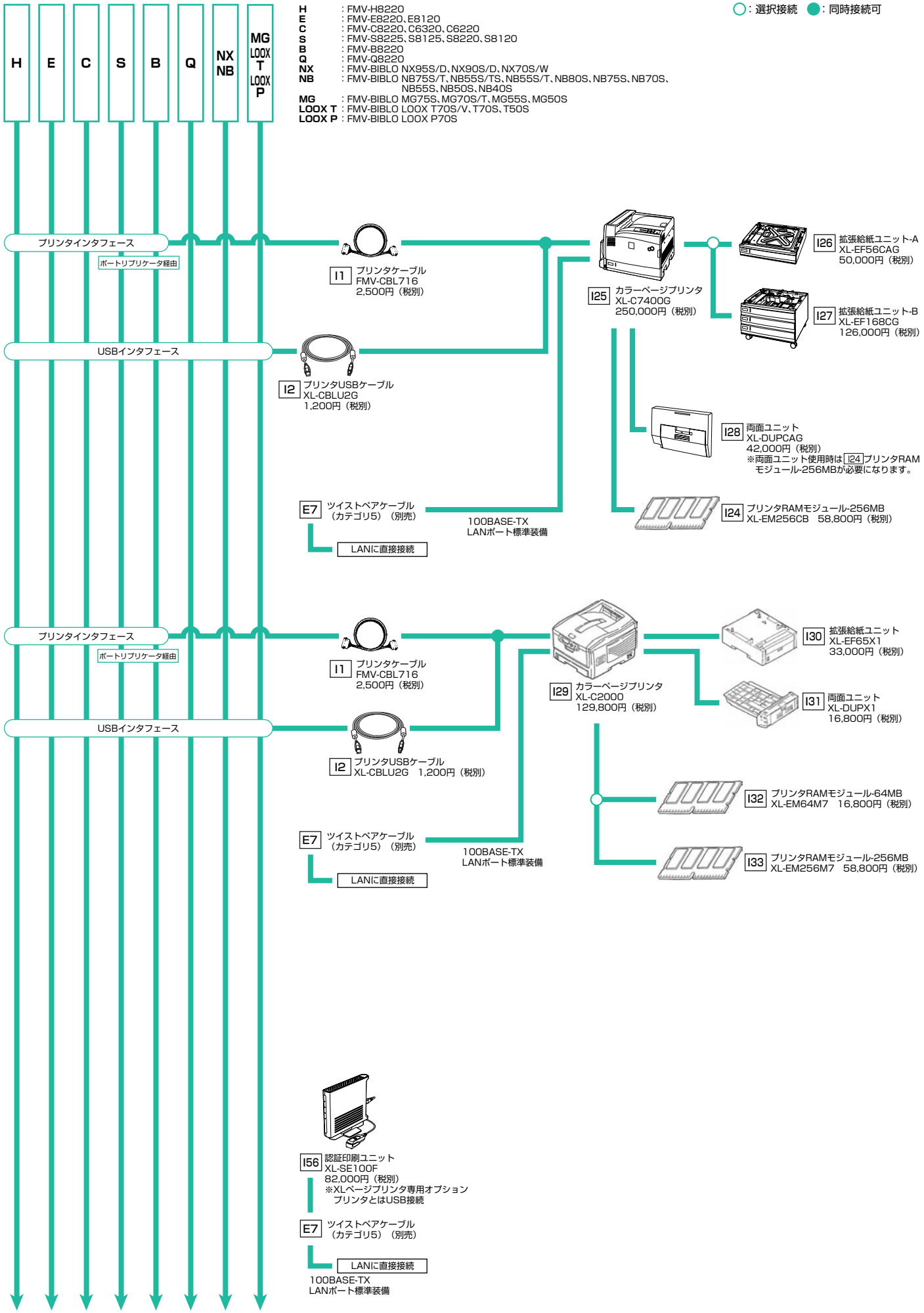
H
E
C
S
B
Q
NX NB
MG LOOX T LOOX P
H : FMV-H8220
E : FMV-E8220、E8120
C : FMV-C8220、C6320、C6220
S : FMV-S8225、S8125、S8220、S8120
B : FMV-B8220
Q : FMV-Q8220
NX : FMV-BIBLO NX95S/D、NX90S/D、NX70S/W
NB : FMV-BIBLO NB75S/T、NB55S/TS、NB55S/T、NB80S、NB75S、NB70S、NB55S、NB50S、NB40S
MG : FMV-BIBLO MG75S、MG70S/T、MG55S、MG50S
LOOX T : FMV-BIBLO LOOX T70S/V、T70S、T50S
LOOX P : FMV-BIBLO LOOX P70S
○：選択接続 ●：同時接続可
プリンタインタフェース
ポートリプリケータ経由
I1 プリンタケーブル FMV-CBL716 2,500円（税別）
USBインタフェース
I2 プリンタUSBケーブル XL-CBLU2G 1,200円（税別）
I25 カラーページプリンタ XL-C7400G 250,000円（税別）
I26 拡張給紙ユニット-A XL-EF56CAG 50,000円（税別）
I27 拡張給紙ユニット-B XL-EF168CG 126,000円（税別）
I28 両面ユニット XL-DUPCAG 42,000円（税別）
※両面ユニット使用時はI24プリンタRAMモジュール-256MBが必要になります。
I24 プリンタRAMモジュール-256MB XL-EM256CB 58,800円（税別）
E7 ツイストペアケーブル（カテゴリ5）（別売）
100BASE-TX LANポート標準装備
LANに直接接続
プリンタインタフェース
ポートリプリケータ経由
I1 プリンタケーブル FMV-CBL716 2,500円（税別）
USBインタフェース
I2 プリンタUSBケーブル XL-CBLU2G 1,200円（税別）
I29 カラーページプリンタ XL-C2000 129,800円（税別）
I30 拡張給紙ユニット XL-EF65X1 33,000円（税別）
I31 両面ユニット XL-DUPX1 16,800円（税別）
I32 プリンタRAMモジュール-64MB XL-EM64M7 16,800円（税別）
I33 プリンタRAMモジュール-256MB XL-EM256M7 58,800円（税別）
E7 ツイストペアケーブル（カテゴリ5）（別売）
100BASE-TX LANポート標準装備
LANに直接接続
I56 認証印刷ユニット XL-SE100F 82,000円（税別）
※XLページプリンタ専用オプション プリンタとはUSB接続
E7 ツイストペアケーブル（カテゴリ5）（別売）
LANに直接接続
100BASE-TX LANポート標準装備

■システム構成図

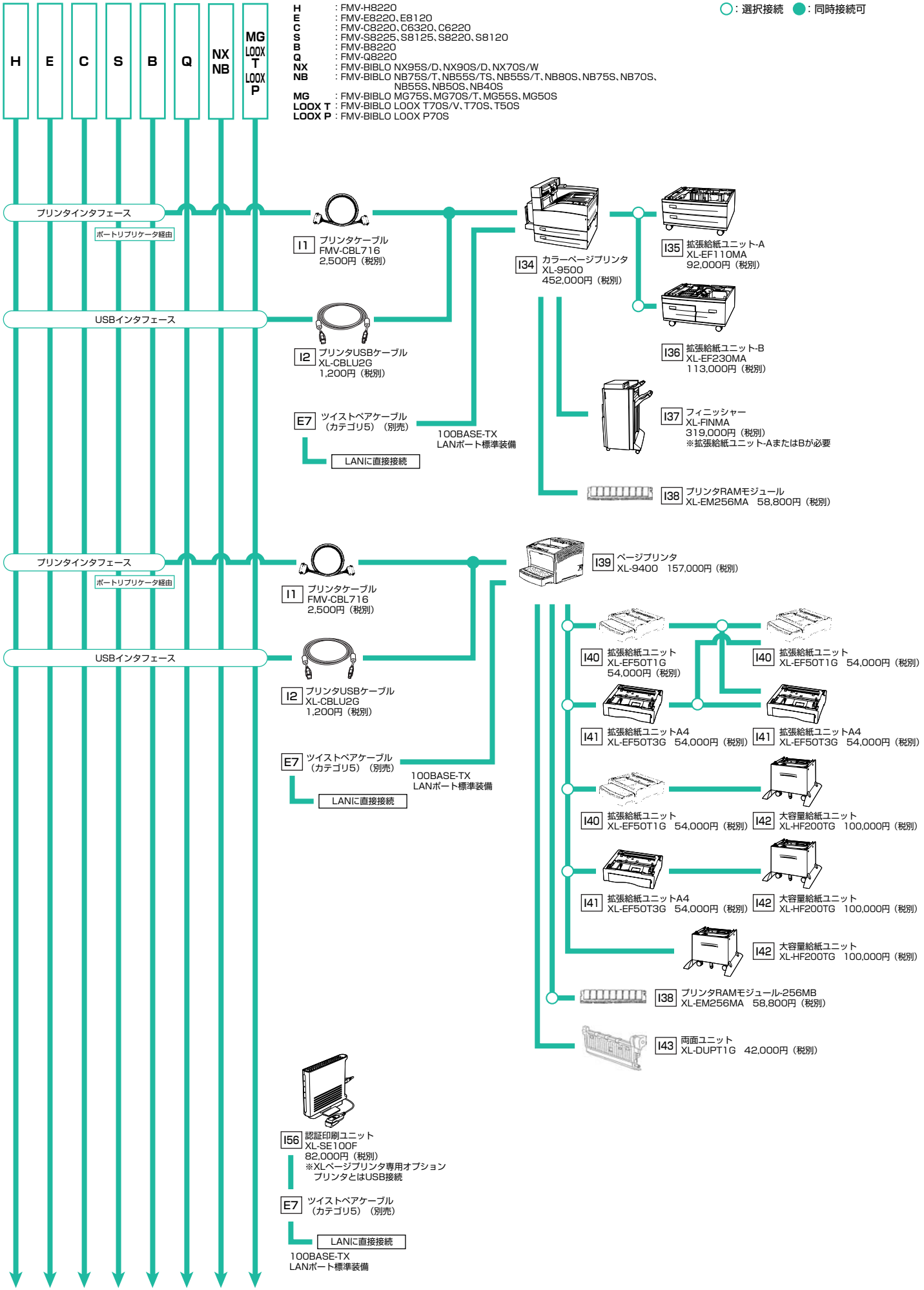
H
E
C
S
B
Q
NX NB
MG LOOX T LOOX P
H : FMV-H8220
E : FMV-E8220、E8120
C : FMV-C8220、C6320、C6220
S : FMV-S8225、S8125、S8220、S8120
B : FMV-B8220
Q : FMV-Q8220
NX : FMV-BIBLO NX95S/D、NX90S/D、NX70S/W
NB : FMV-BIBLO NB75S/T、NB55S/TS、NB55S/T、NB80S、NB75S、NB70S、NB55S、NB50S、NB40S
MG : FMV-BIBLO MG75S、MG70S/T、MG55S、MG50S
LOOX T : FMV-BIBLO LOOX T70S/V、T70S、T50S
LOOX P : FMV-BIBLO LOOX P70S
○：選択接続 ●：同時接続可
プリンタインタフェース
ポートリプリケータ経由
USBインタフェース
I1 プリンタケーブル FMV-CBL716 2,500円（税別）
I2 プリンタUSBケーブル XL-CBLU2G 1,200円（税別）
E7 ツイストペアケーブル（カテゴリ5）（別売）
100BASE-TX LANポート標準装備
LANに直接接続
I34 カラーページプリンタ XL-9500 452,000円（税別）
I35 拡張給紙ユニット-A XL-EF110MA 92,000円（税別）
I36 拡張給紙ユニット-B XL-EF230MA 113,000円（税別）
I37 フィニッシャー XL-FINMA 319,000円（税別） ※拡張給紙ユニット-AまたはBが必要
I38 プリンタRAMモジュール XL-EM256MA 58,800円（税別）
プリンタインタフェース
ポートリプリケータ経由
USBインタフェース
I1 プリンタケーブル FMV-CBL716 2,500円（税別）
I2 プリンタUSBケーブル XL-CBLU2G 1,200円（税別）
E7 ツイストペアケーブル（カテゴリ5）（別売）
100BASE-TX LANポート標準装備
LANに直接接続
I39 ページプリンタ XL-9400 157,000円（税別）
I40 拡張給紙ユニット XL-EF50T1G 54,000円（税別）
I40 拡張給紙ユニット XL-EF50T1G 54,000円（税別）
I41 拡張給紙ユニットA4 XL-EF50T3G 54,000円（税別）
I41 拡張給紙ユニットA4 XL-EF50T3G 54,000円（税別）
I40 拡張給紙ユニット XL-EF50T1G 54,000円（税別）
I42 大容量給紙ユニット XL-HF200TG 100,000円（税別）
I41 拡張給紙ユニットA4 XL-EF50T3G 54,000円（税別）
I42 大容量給紙ユニット XL-HF200TG 100,000円（税別）
I42 大容量給紙ユニット XL-HF200TG 100,000円（税別）
I38 プリンタRAMモジュール-256MB XL-EM256MA 58,800円（税別）
I43 両面ユニット XL-DUPT1G 42,000円（税別）
I56 認証印刷ユニット XL-SE100F 82,000円（税別） ※XLページプリンタ専用オプション プリンタとはUSB接続
E7 ツイストペアケーブル（カテゴリ5）（別売）
LANに直接接続
100BASE-TX LANポート標準装備

■システム構成図

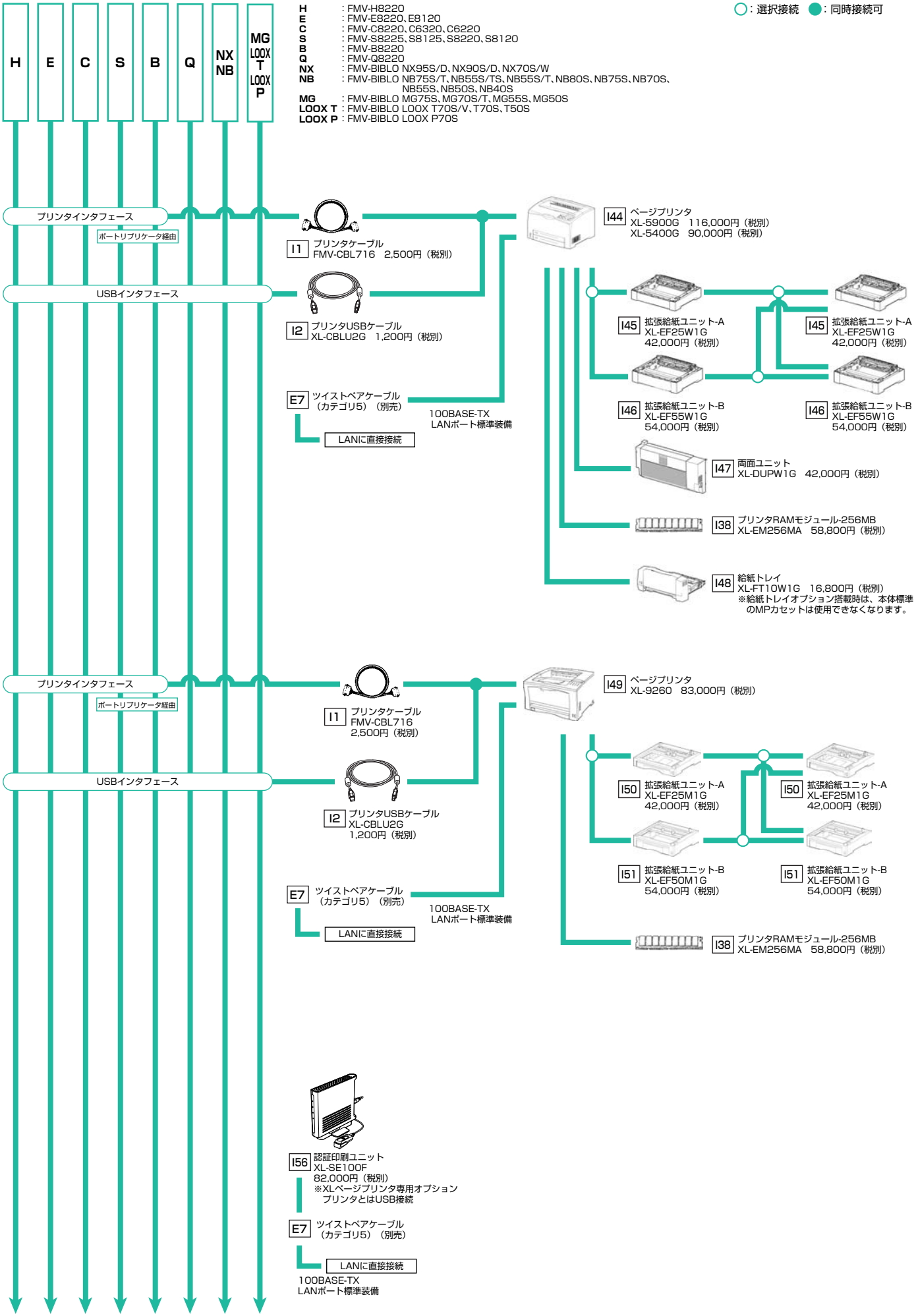
H
E
C
S
B
Q
NX NB
MG LOOX T LOOX P
H : FMV-H8220
E : FMV-E8220、E8120
C : FMV-C8220、C6320、C6220
S : FMV-S8225、S8125、S8220、S8120
B : FMV-B8220
Q : FMV-Q8220
NX : FMV-BIBLO NX95S/D、NX90S/D、NX70S/W
NB : FMV-BIBLO NB75S/T、NB55S/TS、NB55S/T、NB80S、NB75S、NB70S、NB55S、NB50S、NB40S
MG : FMV-BIBLO MG75S、MG70S/T、MG55S、MG50S
LOOX T : FMV-BIBLO LOOX T70S/V、T70S、T50S
LOOX P : FMV-BIBLO LOOX P70S
○：選択接続 ●：同時接続可
プリンタインタフェース
ポートリプリケータ経由
USBインタフェース
I1 プリンタケーブル FMV-CBL716 2,500円（税別）
I2 プリンタUSBケーブル XL-CBLU2G 1,200円（税別）
E7 ツイストペアケーブル（カテゴリ5）（別売）
100BASE-TX LANポート標準装備
LANに直接接続
I44 ページプリンタ XL-5900G 116,000円（税別） XL-5400G 90,000円（税別）
I45 拡張給紙ユニット-A XL-EF25W1G 42,000円（税別）
I45 拡張給紙ユニット-A XL-EF25W1G 42,000円（税別）
I46 拡張給紙ユニット-B XL-EF55W1G 54,000円（税別）
I46 拡張給紙ユニット-B XL-EF55W1G 54,000円（税別）
I47 両面ユニット XL-DUPW1G 42,000円（税別）
I38 プリンタRAMモジュール-256MB XL-EM256MA 58,800円（税別）
I48 給紙トレイ XL-FT10W1G 16,800円（税別）
※給紙トレイオプション搭載時は、本体標準のMPカセットは使用できなくなります。
プリンタインタフェース
ポートリプリケータ経由
USBインタフェース
I1 プリンタケーブル FMV-CBL716 2,500円（税別）
I2 プリンタUSBケーブル XL-CBLU2G 1,200円（税別）
E7 ツイストペアケーブル（カテゴリ5）（別売）
100BASE-TX LANポート標準装備
LANに直接接続
I49 ページプリンタ XL-9260 83,000円（税別）
I50 拡張給紙ユニット-A XL-EF25M1G 42,000円（税別）
I50 拡張給紙ユニット-A XL-EF25M1G 42,000円（税別）
I51 拡張給紙ユニット-B XL-EF50M1G 54,000円（税別）
I51 拡張給紙ユニット-B XL-EF50M1G 54,000円（税別）
I38 プリンタRAMモジュール-256MB XL-EM256MA 58,800円（税別）
I56 認証印刷ユニット XL-SE100F 82,000円（税別）
※XLページプリンタ専用オプション プリンタとはUSB接続
E7 ツイストペアケーブル（カテゴリ5）（別売）
LANに直接接続
100BASE-TX LANポート標準装備

■システム構成図

○：選択接続　●：同時接続可

H　：FMV-H8220
E　：FMV-E8220、E8120
C　：FMV-C8220、C6320、C6220
S　：FMV-S8225、S8125、S8220、S8120
B　：FMV-B8220
Q　：FMV-Q8220
NX　：FMV-BIBLO NX95S/D、NX90S/D、NX70S/W
NB　：FMV-BIBLO NB75S/T、NB55S/TS、NB55S/T、NB80S、NB75S、NB70S、NB55S、NB50S、NB40S
MG　：FMV-BIBLO MG75S、MG70S/T、MG55S、MG50S
LOOX T：FMV-BIBLO LOOX T70S/V、T70S、T50S
LOOX P：FMV-BIBLO LOOX P70S

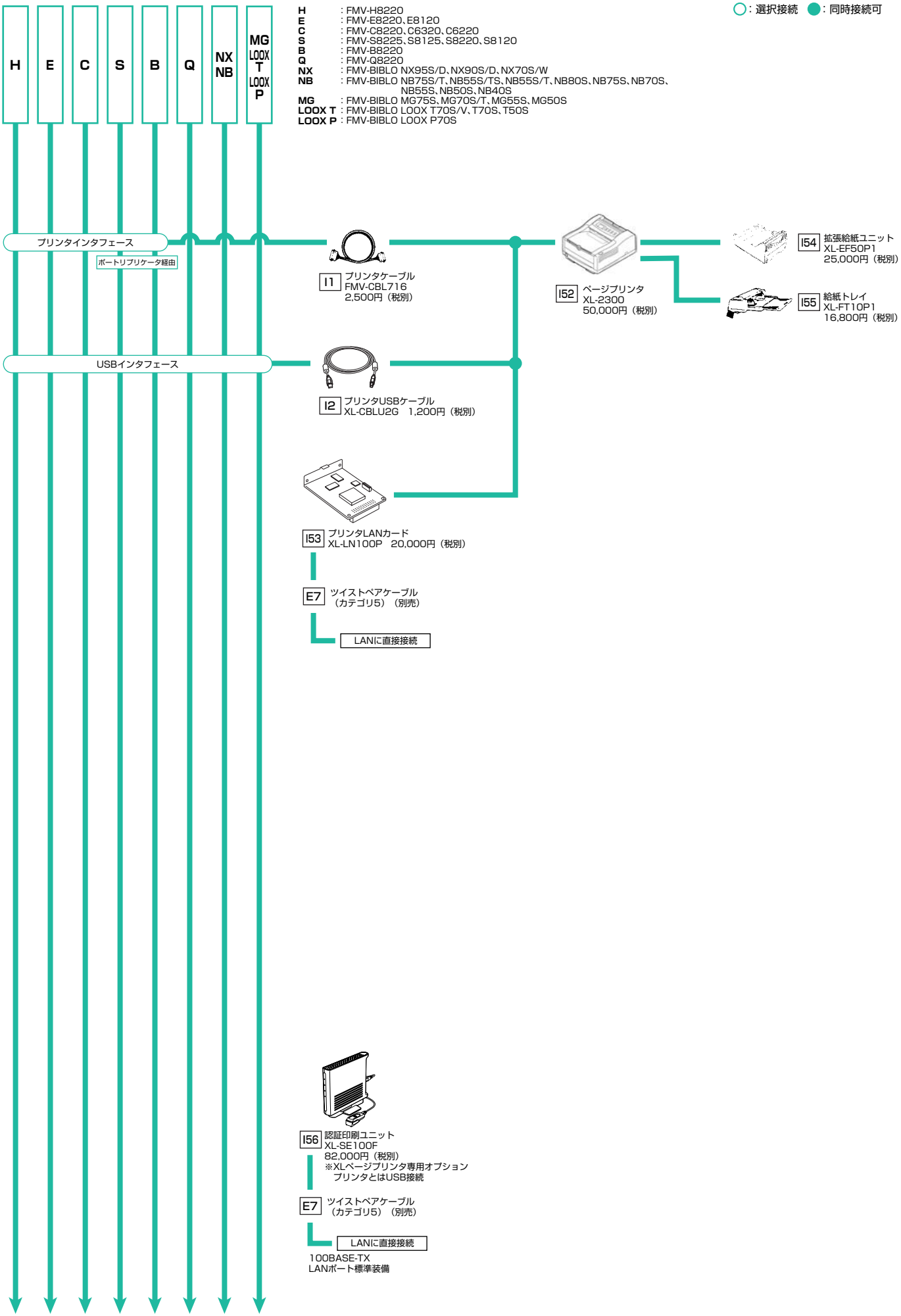

ハードウェア一覧

項	品　名				型　名	提供時期	希望小売価格（円、税別）	備　考 ※基本的に各本体は標準プレインストールOSのみのサポートとなります。 標準プレインストールOSを変更して使用した場合は、運用上に制限がでる場合があります。
A：本体								
FMV-LIFEBOOK								
[A1]	FMV-H8220 【カスタムメイド対応】	Win XP Pro モデル	CD-ROM	LAN (1000BASE-T)	FMVNH3MD3	2006.5/下	315,000	【カスタムメイド標準構成】 CPU：インテル® Core™ Duoプロセッサ T2500（2.GHz） ［カスタムメイドでインテル® Core™ Duoプロセッサ T2600（2.16GHz）に変更可能］ キャッシュメモリ（CPU内蔵）：64KB×2+2MB 液晶：15.4型WUXGA（1920×1200ドット） メモリ：標準512MB［DDR2 SDRAM/PC2-5300］（最大4GB）（※OSが使用可能な領域は最大3.25GBになります） HDD：60GB VRAM：256MB キーボード：OADGキーボード（Windows® 対応86キー） ポインティングデバイス：フラットポイント（スクロールボタン付）+スティックポイント（※指紋センサー搭載時はスクロールボタン無し） ExpressCard™スロット：1スロット（ExpressCard/34、ExpressCard/54対応） PCカードスロット：TYPE Ⅰ/Ⅱ×1スロット、CardBus対応 赤外線通信ポート：IrDA1.1準拠 USB2.0×4ポート サウンド機能：チップセット内蔵+High Definition Audio コーデック（最大192kHz/24ビット（再生時）ステレオPCM同時録音再生機能、MIDI再生機能［OS標準］）、ステレオスピーカー内蔵 セキュリティ機能：セキュリティチップ、セキュリティボタン、スマートカードスロット ［注1］［注3］
[A2]	FMV-E8220 【カスタムメイド対応】	Win XP Pro モデル	CD-ROM	LAN (1000BASE-T)	FMVNE3KD3	2006.5/中	224,000	【カスタムメイド標準構成】 CPU：インテル® Core™ Duo プロセッサ T2300（1.66GHz） ［カスタムメイドでインテル® Core™ Duo プロセッサ T2500（2GHz）/T2600（2.16GHz）に変更可能］ キャッシュメモリ（CPU内蔵）：64KB×2+2MB 液晶：15型TFTカラーLCD（1024×768ドット） ［カスタムメイドで15型TFTカラーLCD（1400×1050ドット）に変更可能］ メモリ：標準256MB［DDR2 SDRAM/PC2-5300］（最大4GB）（※OSが使用可能な領域は最大3.25GBになります） HDD：標準40GB VRAM：最大128MB（最大64MB/最大128MB/最大224MBから変更可、メインメモリと共用） キーボード：OADGキーボード（Windows® 対応86キー） ポインティングデバイス：フラットポイント（スクロールボタン付）（※指紋センサー搭載時はスクロールボタン無し） PCカードスロット：TYPE Ⅰ/Ⅱ×2スロット又はTYPEⅢ×1スロット、CardBus対応 赤外線通信ポート：IrDA1.1準拠 USB2.0×4ポート サウンド機能：チップセット内蔵+High Definition Audio コーデック（最大192kHz/24ビット（再生時）ステレオPCM同時録音再生機能、MIDI再生機能［OS標準］）、ステレオスピーカー内蔵 セキュリティ機能：セキュリティチップ ［注1］［注3］

本文中の注については、P62の欄外を参照してください。

■ハードウェア一覧

項	品名					型名	提供時期	希望小売価格(円、税別)	備考 ※基本的に各本体は標準プレインストールOSのみのサポートとなります。 標準プレインストールOSを変更して使用した場合は、運用上に制限がでる場合があります。
[A3]	FMV-E8120 【カスタムメイド対応】	Win XP Pro モデル	CD-ROM	LAN (1000BASE-T)		FMVNE3XC3	2006.5/下	158,000	【カスタムメイド標準構成】 CPU:インテル® Celeron® M プロセッサ 380(1.60GHz) [カスタムメイドでインテル® Pentium® M プロセッサ 740(1.73GHz)/750(1.86GHz)/760(2GHz)/770(2.13GHz)に変更可能] キャッシュメモリ(CPU内蔵):64KB+2MB(Pentium® Mモデル) 64KB+1MB(Celeron® Mモデル) 液晶:14.1型TFTカラーLCD(1024×768ドット) [カスタムメイドで15型TFTカラーLCD(1024×768ドット/1400×1050ドット)に変更可能] メモリ:標準256MB[DDR2 SDRAM/PC2-3200](最大2GB) HDD:標準40GB VRAM:最大128MB(最大64MB/最大128MBから変更可、メインメモリと共用) FDD:3.5インチ、3モード キーボード:OADGキーボード(Windows® 対応86キー) ポインティングデバイス:フラットポイント(スクロールボタン付)(※指紋センサー搭載時はスクロールボタン無し) PCカードスロット:TYPE I/II×2スロット又はTYPE III×1スロット、CardBus対応 赤外線通信ポート:IrDA1.1準拠 USB2.0×4ポート サウンド機能:チップセット内蔵+High Definition Audio コーデック(最大96kHz/24ビット(再生時)ステレオPCM同時録音再生機能、MIDI再生機能[OS標準])、ステレオスピーカー内蔵 セキュリティ機能:セキュリティチップ [注1][注3]
			—			FMVNE3XA3	2006.5/下	149,000	
		Win XP Home モデル	CD-ROM			FMVNE3XC8	2006.5/下	152,000	
			—			FMVNE3XA8	2006.5/下	143,000	
[A4]	FMV-C8220 【カスタムメイド対応】	Win XP Pro モデル	Pentium® M プロセッサ搭載モデル	CD-ROM	LAN (1000BASE-T)	FMVNC3EC3	2006.5/中	162,000	【カスタムメイド標準構成】 CPU:インテル® Pentium® Mプロセッサ 740 (1.73GHz) [カスタムメイドでインテル® Pentium® M プロセッサ 750(1.86GHz)に変更可能] インテル® Celeron® Mプロセッサ 380 (1.60GHz) キャッシュメモリ(CPU内蔵): 64KB+2MB (Pentium® Mモデル) 64KB+1MB (Celeron® Mモデル) 液晶:14.1型TFTカラーLCD[1024×768ドット] [カスタムメイドで15型TFTカラーLCD(1024×768ドット/1400×1050ドット)に変更可能] メモリ:標準256MB[DDR2 SDRAM/PC2-3200](最大2GB) HDD:標準40GB VRAM:最大128MB(最大64MB/最大128MBから変更可、メインメモリと共用) FDD:3.5インチ、3モード キーボード:OADGキーボード(Windows® 対応86キー) ポインティングデバイス:フラットポイント(スクロールボタン付)(※指紋センサー搭載時はスクロールボタン無し) PCカードスロット:TYPE I/II×2スロット又はTYPE III×1スロット、CardBus対応 USB2.0×4ポート サウンド機能:チップセット内蔵+High Definition Audio コーデック(最大96kHz/24ビット(再生時)ステレオPCM同時録音再生機能、MIDI再生機能[OS標準])、ステレオスピーカー内蔵 セキュリティ機能:セキュリティチップ [注1][注3]
			Celeron® M プロセッサ搭載モデル			FMVNC3XC3	2006.5/中	132,000	
		Win XP Home モデル	Pentium® M プロセッサ搭載モデル			FMVNC3EC8	2006.5/中	156,000	
			Celeron® M プロセッサ搭載モデル			FMVNC3XC8	2006.5/中	126,000	
[A5]	FMV-S8225 【カスタムメイド対応】	Win XP Pro モデル	Core™ Solo プロセッサ搭載モデル	LAN (1000BASE-T)		FMVNS3VW3	2006.5/中	191,000	【カスタムメイド標準構成】 CPU:インテル® Core™ Solo プロセッサ T1300 (1.66GHz) [カスタムメイドでインテル® Core™ Duo プロセッサ T2400(1.83GHz)に変更可能] キャッシュメモリ (CPU内蔵) :64KB+2MB 液晶:14.1型TFTカラーLCD [1024×768ドット] [カスタムメイドで14.1型TFTカラーLCD(1400×1050ドット)に変更可能] メモリ:標準256MB [DDR2 SDRAM/PC2-5300] (最大4GB) (※OSが使用可能な領域は最大3.25GBになります。) HDD:標準40GB VRAM:最大128MB (最大64MB/最大128MB/最大224MBから変更可、メインメモリと共用) キーボード:OADGキーボード (Windows® 対応86キー) ポインティングデバイス:フラットポイント (スクロールボタン付) (※指紋センサー搭載時はスクロールボタン無し) ExpressCardTMスロット:1スロット (ExpressCard/34、ExpressCard/54対応) PCカードスロット:TYPE I/II×1スロット、CardBus対応 赤外線通信ポート:IrDA1.1準拠 USB2.0×3ポート サウンド機能:チップセット内蔵+High Definition Audio コーデック (最大192kHz/24ビット (再生時) ステレオPCM同時録音再生機能、MIDI再生機能 [OS標準])、ステレオスピーカー内蔵 セキュリティ機能:セキュリティチップ、セキュリティボタン [注1] [注3]
[A6]	FMV-S8125 【カスタムメイド対応】	Win XP Pro モデル	Celeron® M プロセッサ搭載モデル	LAN (1000BASE-T)		FMVNS3XW3	2006.5/中	173,000	【カスタムメイド標準構成】 CPU:インテル® Celeron® M プロセッサ 380(1.60GHz) キャッシュメモリ (CPU内蔵) :64KB+1MB 液晶:14.1型TFTカラーLCD [1024×768ドット] メモリ:標準256MB [DDR2 SDRAM/PC2-3200] (最大2GB) HDD:標準40GB VRAM:最大128MB (最大64MB/最大128MBから変更可、メインメモリと共用) キーボード:OADGキーボード (Windows® 対応86キー) ポインティングデバイス:フラットポイント (スクロールボタン付) (※指紋センサー搭載時はスクロールボタン無し) ExpressCardTMスロット:1スロット (ExpressCard/34、ExpressCard/54対応) PCカードスロット:TYPE I/II×1スロット、CardBus対応 赤外線通信ポート:IrDA1.1準拠 USB2.0×3ポート サウンド機能:チップセット内蔵+High Definition Audio コーデック (最大96kHz/24ビット (再生時) ステレオPCM同時録音再生機能、MIDI再生機能 [OS標準])、ステレオスピーカー内蔵 セキュリティ機能:セキュリティチップ、セキュリティボタン [注1] [注3]

本文中の注については、P62の欄外を参照してください。

■ハードウェア一覧

項	品名				型名	提供時期	希望小売価格（円、税別）	備考 ※基本的に各本体は標準プレインストールOSのみのサポートとなります。 標準プレインストールOSを変更して使用した場合は、運用上に制限がでる場合があります。
[A7]	FMV-S8220 【カスタムメイド対応】	Win XP Pro モデル	Core™ Solo プロセッサ搭載モデル	LAN (1000BASE-T)	FMVNS3V3	2006.5/中	181,000	【カスタムメイド標準構成】 CPU：インテル® Core™ Soloプロセッサ T1300（1.66GHz） キャッシュメモリ（CPU内蔵）：64KB+2MB 液晶：13.3型TFTカラーLCD［1024×768ドット］ メモリ：標準256MB[DDR2 SDRAM/PC2-5300（最大4GB） （※OSが使用可能な領域は最大3.25GBになります。） HDD：標準40GB VRAM：最大128MB（最大64MB/最大128MB/最大224MBから選択可、メインメモリと共用） キーボード：OADGキーボード（Windows® 対応86キー） ポインティングデバイス：フラットポイント（スクロールボタン付）（※指紋センサー搭載時はスクロールボタン無し） PCカードスロット：TYPE Ⅰ／Ⅱ×1スロット、CardBus対応 赤外線通信ポート：IrDA1.1準拠 USB2.0×3ポート サウンド機能：チップセット内蔵+High Definition Audio コーデック（最大192kHz/24ビット〔再生時〕ステレオPCM同時録音再生機能、MIDI再生機能［OS標準］）、ステレオスピーカー内蔵 セキュリティ機能：セキュリティチップ、セキュリティボタン ［注1］［注3］
		Win XP Home モデル			FMVNS3V8	2006.5/中	175,000	
[A8]	FMV-S8120 【カスタムメイド対応】	Win XP Pro モデル	Celeron® M プロセッサ搭載モデル	LAN (1000BASE-T)	FMVNS3X3	2006.5/中	165,000	【カスタムメイド標準構成】 CPU：インテル® Celeron® Mプロセッサ 380（1.60GHz） キャッシュメモリ（CPU内蔵）：64KB+1MB（Celeron® モデル） 液晶：13.3型TFTカラーLCD［1024×768ドット］ メモリ：標準256MB[DDR2 SDRAM/PC2-3200（Celeron® モデル）］（最大2GB） HDD：標準40GB VRAM：最大128MB（最大64MB/最大128MBから変更可、メインメモリと共用） キーボード：OADGキーボード（Windows® 対応86キー） ポインティングデバイス：フラットポイント（スクロールボタン付）（※指紋センサー搭載時はスクロールボタン無し） PCカードスロット：TYPE Ⅰ／Ⅱ×1スロット、CardBus対応（FeliCa対応リーダ/ライタ搭載時は、CFカードスロットに変更になります） 赤外線通信ポート：IrDA1.1準拠 USB2.0×3ポート サウンド機能：チップセット内蔵+High Definition Audio コーデック（最大96kHz/24ビット〔再生時〕ステレオPCM同時録音再生機能、MIDI再生機能［OS標準］）、ステレオスピーカー内蔵 セキュリティ機能：セキュリティチップ、セキュリティボタン ［注1］［注3］
		Win XP Home モデル			FMVNS3X8	2006.5/中	159,000	
[A9]	FMV-B8220 【カスタムメイド対応】	Win XP Pro モデル	Core™ Solo プロセッサ & 12.1型 XGA 液晶モデル	LAN (1000BASE-T)	FMVNB3W3	2006.5/下	208,000	【カスタムメイド標準構成】 CPU：インテル® Core™ Soloプロセッサ U1400（1.20GHz）（Core™ Solo搭載モデル） インテル® Celeron® Mプロセッサ 超低電圧版 423（1.06GHz）（Celeron® M搭載モデル） キャッシュメモリ（CPU内蔵）：64KB+2MB（Core™ Solo搭載モデル） 64KB+1MB（Celeron® M搭載モデル） 液晶：12.1型TFTカラーLCD［1024×768ドット］ メモリ：標準512MB[DDR2 SDRAM/PC2-4200]（最大4GB）（Core™ Solo搭載モデル）（※OSが使用可能な領域は最大3.25GBになります）、DDR2 SDRAM/PC2-4200（最大2GB）（Celeron® M搭載モデル） HDD：標準20GB（Core™ Solo搭載モデル）、40GB（Celeron® M搭載モデル） VRAM：最大128MB（最大64MB/最大128MB/最大224MBから選択可、メインメモリと共用） キーボード：OADGキーボード（Windows® 対応86キー） ポインティングデバイス：フラットポイント PCカードスロット：TYPE Ⅰ／Ⅱ×1スロット、CardBus対応 コンパクトフラッシュカードスロット：CF TYPE Ⅰ／Ⅱ×1 USB2.0×2ポート サウンド機能：チップセット内蔵+High Definition Audioコーデック（最大192kHz/24ビット〔再生時〕ステレオPCM同時録音再生機能、MIDI再生機能［OS標準］）、ステレオスピーカー内蔵 セキュリティ機能：セキュリティチップ、指紋センサー、セキュリティボタン ［注1］［注3］
		Win XP Home モデル			FMVNB3W8	2006.5/下	202,000	
		Win XP Pro モデル	Celeron® Mプロセッサ & 12.1型 XGA 液晶モデル		FMVNB3Y3	2006.5/下	173,000	
		Win XP Home モデル			FMVNB3Y8	2006.5/下	167,000	
		Win XP Pro モデル	Celeron® Mプロセッサ & タッチパネル付 12.1型 XGA 液晶モデル		FMVNB3YT3	2006.5/下	182,000	
		Win XP Home モデル			FMVNB3YTT	2006.5/下	182,000	
		Win XP TPE モデル			FMVNB3YT8	2006.5/下	176,000	
[A10]	FMV-Q8220 【カスタムメイド対応】	Win XP Pro モデル	512MB モデル	LAN (1000BASE-T)	FMVNY3W13	2006.5/中	298,000	【カスタムメイド標準構成】 CPU：インテル® Core™ Soloプロセッサ U1400（1.20GHz） キャッシュメモリ（CPU内蔵）：64KB+2MB 液晶：12.1型TFTカラーLCD［1024×768ドット］ メモリ：標準512MB/1GB[DDR2 SDRAM/PC2-4200] HDD：標準20GB VRAM：最大128MB（最大64MB/最大128MBから変更可、メインメモリと共用） キーボード：OADGキーボード（Windows® 対応86キー） ポインティングデバイス：フラットポイント PCカードスロット：TYPE Ⅰ／Ⅱ×1スロット、CardBus対応 SDメモリーカードスロット：SDメモリーカードスロット×1 USB2.0×2ポート サウンド機能：チップセット内蔵+High Definition Audioコーデック（最大192kHz/24ビット〔再生時〕ステレオPCM同時録音再生機能、MIDI再生機能［OS標準］）、ステレオスピーカー内蔵 セキュリティ機能：セキュリティチップ、指紋センサー ［注1］［注3］
			1GB モデル		FMVNY3W23	2006.5/中	399,000	

本文中の注については、P62の欄外を参照してください。

■ハードウェア一覧

項	品　名	OS ※1	CPU	液晶	メモリ	HDD	光ファイル	Office ※2	保証拡張	型　名	提供時期	希望小売価格(円、税別)	備　考
													※1 基本的に各本体は標準プレインストールOSのみのサポートとなります。標準プレインストールOSを変更して使用した場合は、運用上に制限がでる場合があります。 ※2 Personal：Microsoft® Office Personal Edition 2003 Pro：Microsoft® Office Professional Enterprise Edition 2003
FMV-LIFEBOOK（FMVバリューシリーズ）													
[A11]	FMV-C6320	Win XP Pro	インテル® Pentium® M プロセッサ 740 (1.73GHz)	15.4型 WXGA	256MB (256MB×1)	40GB	DVD-ROM & CD-R/RW	—	—	FMXXN0101	2006.4/下	オープン価格 [注2]	CPU：インテル® Pentium® M プロセッサ740（1.73GHz） キャッシュメモリ（CPU内蔵）：64KB+2MB 液晶：15.4型TFTカラーLCD［1280×800ドット］ メモリ：標準256MBまたは512MB［DDR2 SDRAM/PC2-3200］（最大2GB） HDD：40GB 光ドライブ：DVD-ROM&CD-R/RWまたはスーパーマルチドライブ VRAM：最大128MB（最大64MB/最大128MBから変更可、メインメモリと共用） キーボード：OADGキーボード（Windows® 対応86キー） ポインティングデバイス：フラットポイント（スクロールボタン付） Express Card™スロット：1スロット（ExpressCard/34.ExpressCard/54対応） PCカードスロット：TYPE Ⅰ／Ⅱ×1スロット、CardBus対応 USB2.0×4ポート、IEEE1394×1ポート、S端子（出力）×1、 SDカードスロット×1スロット 通信機能：1000BASE-T/100BASE-TX/10BASE-T対応LAN サウンド機能：チップセット内蔵+High Definition Audioコーデック（最大96kHz/24ビット[再生時］ステレオPCM同時録音再生機能、MIDI再生機能［OS標準］）、ステレオスピーカー内蔵 セキュリティ機能：セキュリティチップ、セキュリティボタン ［注3］
									○	FMXXN2101			
								Personal	—	FMXXN1101			
									○	FMXXN3101			
					512MB (512MB×1)			—	—	FMXXN0111			
									○	FMXXN2111			
								Personal	—	FMXXN1111			
									○	FMXXN3111			
								Pro	—	FMXXN8111			
							スーパーマルチ	—	—	FMXXN0112			
									○	FMXXN2112			
								Personal	—	FMXXN1112			
									○	FMXXN3112			
			インテル® Celeron® M プロセッサ 380 (1.60GHz)		256MB (256MB×1)		DVD-ROM & CD-R/RW	—	—	FMXXN0201			CPU：インテル® Celeron® M プロセッサ380（1.60GHz） キャッシュメモリ（CPU内蔵）：64KB+1MB 液晶：15.4型TFTカラーLCD［1280×800ドット］ メモリ：標準256MBまたは512MB［DDR2 SDRAM/PC2-3200］（最大2GB） HDD：40GB 光ドライブ：DVD-ROM&CD-R/RWまたはスーパーマルチドライブ VRAM：最大128MB（最大64MB/最大128MBから変更可、メインメモリと共用） キーボード：OADGキーボード（Windows® 対応86キー） ポインティングデバイス：フラットポイント（スクロールボタン付） Express Card™ スロット：1スロット(ExpressCard/34.ExpressCard/54対応） PCカードスロット：TYPE Ⅰ／Ⅱ×1スロット、CardBus対応 USB2.0×4ポート、IEEE1394×1ポート、S端子（出力）×1、 SDカードスロット×1スロット 通信機能：1000BASE-T/100BASE-TX/10BASE-T対応LAN サウンド機能：チップセット内蔵+High Definition Audioコーデック（最大96kHz/24ビット[再生時］ステレオPCM同時録音再生機能、MIDI再生機能［OS標準］）、ステレオスピーカー内蔵 セキュリティ機能：セキュリティチップ、セキュリティボタン ［注3］
									○	FMXXN2201			
								Personal	—	FMXXN1201			
									○	FMXXN3201			
					512MB (512MB×1)			—	—	FMXXN0211			
									○	FMXXN2211			
								Personal	—	FMXXN1211			
									○	FMXXN3211			
								Pro	—	FMXXN8211			
							スーパーマルチ	—	—	FMXXN0212			
									○	FMXXN2212			
								Personal	—	FMXXN1212			
									○	FMXXN3212			
		Win XP Home	インテル® Celeron® M プロセッサ 380 (1.60GHz)		256MB (256MB×1)		DVD-ROM & CD-R/RW	—	—	FMXXN4201			
									○	FMXXN6201			
								Personal	—	FMXXN5201			
									○	FMXXN7201			

本文中の注については、P62の欄外を参照してください。

■ハードウェア一覧

項	品名	OS ※1	CPU	液晶	メモリ	HDD	光ファイル	Office ※2	保証拡張	型名	提供時期	希望小売価格(円、税別)	備考
													※1 基本的に各本体は標準プレインストールOSのみのサポートとなります。標準プレインストールOSを変更して使用した場合は、運用上に制限ができる場合があります。 ※2 Personal：Microsoft_ Office Personal Edition 2003 Pro：Microsoft_ Office Professional Enterprise Edition 2003
[A12]	FMV-C6220	Win XP Pro	インテル® Pentium® M プロセッサ 740 (1.73GHz)	14.1型 XGA	256MB (256MB×1)	40GB	CD-ROM	—	—	FMXXN0500	2006.4/下	オープン価格 [注2]	CPU：インテル® Pentium® M プロセッサ740（1.73GHz） キャッシュメモリ（CPU内蔵）：64KB+2MB 液晶：14.1型TFTカラーLCD［1024×768ドット］または15型TFTカラーLCD［1024×768ドット］ メモリ：標準256MBまたは512MB［DDR2 SDRAM/PC2-3200］（最大1.25GB） HDD：40GB 光ドライブ：CD-ROMまたはDVD-ROM&CD-R/RWまたはスーパーマルチドライブ VRAM：標準32MB（32MB、64MB、128MBから選択可、メインメモリと共用、ただしVRAMを128MBにするには、512MB以上のメモリが必要） FDD：3.5インチ、3モード キーボード：OADGキーボード（Windows® 対応87キー） ポインティングデバイス：フラットポイント（スクロールボタン付） Express Card™ スロット：1スロット（ExpressCard/34. ExpressCard/54対応） PCカードスロット：TYPE Ⅰ／Ⅱ×1スロット、CardBus対応 USB2.0×4ポート 通信機能：1000BASE-T/100BASE-TX/10BASE-T対応LAN サウンド機能：チップセット内蔵+High Definition Audioコーデック（最大96kHz/24ビット［再生時］ステレオPCM同時録音再生機能、MIDI再生機能［OS標準］）、ステレオスピーカー内蔵 ［注3］
									○	FMXXN2500			
								Personal	—	FMXXN1500			
									○	FMXXN3500			
							DVD-ROM & CD-R/RW	—	—	FMXXN0501			
									○	FMXXN2501			
								Personal	—	FMXXN1501			
									○	FMXXN3501			
					512MB (256MB×2)		CD-ROM	—	—	FMXXN0510			
									○	FMXXN2510			
								Personal	—	FMXXN1510			
									○	FMXXN3510			
							DVD-ROM & CD-R/RW	—	—	FMXXN0511			
									○	FMXXN2511			
								Personal	—	FMXXN1511			
									○	FMXXN3511			
				15型 XGA	256MB (256MB×1)		DVD-ROM & CD-R/RW	—	—	FMXXN0301			
									○	FMXXN2301			
								Personal	—	FMXXN1301			
									○	FMXXN3301			
					512MB (256MB×2)			—	—	FMXXN0311			
									○	FMXXN2311			
								Personal	—	FMXXN1311			
									○	FMXXN3311			
								Pro	—	FMXXN8311			
							スーパーマルチ	—	—	FMXXN0312			
									○	FMXXN2312			
								Personal	—	FMXXN1312			
									○	FMXXN3312			
			インテル® Celeron® M プロセッサ 380 (1.60GHz)	14.1型 XGA	256MB (256MB×1)	40GB	CD-ROM	—	—	FMXXN0600			CPU：インテル® Celeron® M プロセッサ380（1.60GHz） キャッシュメモリ（CPU内蔵）：64KB+1MB 液晶：14.1型TFTカラーLCD［1024×768ドット］または15型TFTカラーLCD［1024×768ドット］ メモリ：標準256MBまたは512MB［DDR2 SDRAM/PC2-3200］（最大1.25GB） HDD：40GB VRAM：標準32MB(32MB、64MB、128MBから選択可、メインメモリと共用、ただしVRAMを128MBにするには、512MB以上のメモリが必要) 光ドライブ：CD-ROMまたはDVD-ROM&CD-R/RWまたはスーパーマルチドライブ FDD：3.5インチ、3モード キーボード：OADGキーボード（Windows® 対応87キー） ポインティングデバイス：フラットポイント（スクロールボタン付） Express Card™ スロット：1スロット（ExpressCard/34. ExpressCard/54対応） PCカードスロット：TYPE Ⅰ／Ⅱ×1スロット、CardBus対応 USB2.0×4ポート 通信機能：1000BASE-T/100BASE-TX/10BASE-T対応LAN サウンド機能：チップセット内蔵+High Definition Audioコーデック（最大96kHz/24ビット［再生時］ステレオPCM同時録音再生機能、MIDI再生機能［OS標準］）、ステレオスピーカー内蔵 ［注3］
									○	FMXXN2600			
								Personal	—	FMXXN1600			
									○	FMXXN3600			
							DVD-ROM & CD-R/RW	—	—	FMXXN0601			
									○	FMXXN2601			
								Personal	—	FMXXN1601			
									○	FMXXN3601			
					512MB (256MB×2)		CD-ROM	—	—	FMXXN0610			
									○	FMXXN2610			
								Personal	—	FMXXN1610			
									○	FMXXN3610			
							DVD-ROM & CD-R/RW	—	—	FMXXN0611			
									○	FMXXN2611			
								Personal	—	FMXXN1611			
									○	FMXXN3611			
				15型 XGA	256MB (256MB×1)		CD-ROM	—	—	FMXXN0400			
									○	FMXXN2400			
								Personal	—	FMXXN1400			
									○	FMXXN3400			
							DVD-ROM & CD-R/RW	—	—	FMXXN0401			
									○	FMXXN2401			
								Personal	—	FMXXN1401			
									○	FMXXN3401			
					512MB (256MB×2)		CD-ROM	—	—	FMXXN0410			
									○	FMXXN2410			
								Personal	—	FMXXN1410			
									○	FMXXN3410			
								Pro	—	FMXXN8410			
							DVD-ROM & CD-R/RW	—	—	FMXXN0411			
									○	FMXXN2411			
								Personal	—	FMXXN1411			
									○	FMXXN3411			
								Pro	—	FMXXN8411			
							スーパーマルチ	—	—	FMXXN0412			
									○	FMXXN2412			
								Personal	—	FMXXN1412			
									○	FMXXN3412			
		Win XP Home	インテル® Celeron® M プロセッサ 380 (1.60GHz)	14.1型 XGA	256MB (256MB×1)	40GB	CD-ROM	—	—	FMXXN4600			
									○	FMXXN6600			
								Personal	—	FMXXN5600			
									○	FMXXN7600			
							DVD-ROM & CD-R/RW	—	—	FMXXN4601			
									○	FMXXN6601			
								Personal	—	FMXXN5601			
									○	FMXXN7601			

本文中の注については、P62の欄外を参照してください。

■ハードウェア一覧

項	品名		型名	提供時期	希望小売価格（円、税別）	備考 ※基本的に各本体は標準プレインストールOSのみのサポートとなります。 標準プレインストールOSを変更して使用した場合は、運用上に制限がでる場合があります。
FMV-BIBLO（オールインワンモデル）						
[A13]	オールインワン Win XP Homeモデル	FMV-BIBLO NX95S/D （Office Personal 2003モデル）	FMVNX95SD	2006.6/下	オープン価格 [注2]	CPU：インテル® Core™ Duoプロセッサ T2300（1.66GHz） キャッシュメモリ（CPU内蔵）：（1次）64KB×2（2次）2MB 液晶：17型ワイドTFTカラーLCD（スーパーファインDX Ⅱ液晶）[1440×900ドット表示] メモリ：標準1GB（512MB×2）[DDR2 SDRAM/PC2-5300]（最大2GB） HDD：320GB（160GB×2） VRAM：最大256MB（専用VRAMは128MB、HyperMemory™ に対応） ファイル装置：HD DVD-ROMドライブ（仕様未定） キーボード：OADGキーボード（Windows® 対応108キー[テンキー搭載]） ポインティングデバイス：フラットポイント（指紋センサーによりスクロール動作します） PCカードスロット：TYPE Ⅰ／Ⅱ×1スロット、CardBus対応 インタフェース：IEEE1394、S端子、光デジタルオーディオ出力端子、D1/D2端子、ダイレクトメモリースロット（SD/MS/xD対応）、ExpressCardスロット 通信機能：1000BASE-T/100BASE-TX/10BASE-T対応LAN、最大56Kbps FAXモデム（V.92対応）、無線LAN（IEEE802.11a（J52/W52/W53）/b/g準拠） サウンド機能：チップセット内蔵＋High Definition Audioコーデック（最大192kHz/24ビット[再生時]ステレオPCM同時録音再生機能、MIDI再生機能[OS標準]）、ステレオスピーカー内蔵、サブ・ウーファー内蔵 その他：ワンタッチボタン、TVチューナー内蔵（地上デジタル/地上アナログ）、指紋センサー 添付品：USBマウス（光学式）、リモコン アプリケーション：Microsoft® Office Personal 2003 [注4] [注5] [注6]
[A14]	オールインワン Win XP Homeモデル	FMV-BIBLO NX90S/D （Office Personal 2003モデル）	FMVNX90SD	2006.4/下	オープン価格 [注2]	CPU：インテル® Core™ Duoプロセッサ T2300（1.66GHz） キャッシュメモリ（CPU内蔵）：（1次）64KB×2（2次）2MB 液晶：17型ワイドTFTカラーLCD（スーパーファインDX Ⅱ液晶）[1440×900ドット表示] メモリ：標準512MB（256MB×2）[DDR2 SDRAM/PC2-5300]（最大2GB） HDD：160GB VRAM：最大256MB（専用VRAMは64MB、HyperMemory™ に対応） ファイル装置：スーパーマルチドライブ（DVD-RAM：書込/書換最大5倍速、DVD-ROM読出最大8倍速、DVD-R書込最大8倍速、DVD-R DL（2層）書込最大4倍速、DVD-RW書込/書換最大6倍速、DVD+R書込最大8倍速、DVD+R DL（2層）書込最大4倍速、DVD+RW書込/書換最大8倍速、CD-ROM読出最大24倍速、CD-R書込最大24倍速、CD-RW書込/書換最大10倍速、バッファアンダーランエラー防止機能） キーボード：OADGキーボード（Windows® 対応108キー[テンキー搭載]） ポインティングデバイス：フラットポイント（指紋センサーによりスクロール動作します） PCカードスロット：TYPE Ⅰ／Ⅱ×1スロット、CardBus対応 インタフェース：IEEE1394、S端子、光デジタルオーディオ出力端子、D1/D2端子、ダイレクトメモリースロット（SD/MS/xD対応）、ExpressCardスロット 通信機能：1000BASE-T/100BASE-TX/10BASE-T対応LAN、最大56Kbps FAXモデム（V.92対応）、無線LAN（IEEE802.11a（J52/W52/W53）/b/g準拠） サウンド機能：チップセット内蔵＋High Definition Audioコーデック（最大192kHz/24ビット[再生時]ステレオPCM同時録音再生機能、MIDI再生機能[OS標準]）、ステレオスピーカー内蔵、サブ・ウーファー内蔵 その他：ワンタッチボタン、TVチューナー内蔵（地上デジタル/地上アナログ）、指紋センサー 添付品：USBマウス（光学式）、リモコン アプリケーション：Microsoft® Office Personal 2003 [注4] [注5] [注6]
[A15]	オールインワン Win XP Homeモデル	FMV-BIBLO NX70S/W （Office Personal 2003モデル）	FMVNX70SW	2006.4/下	オープン価格 [注2]	CPU：インテル® Core™ Soloプロセッサ T1300（1.66GHz） キャッシュメモリ（CPU内蔵）：（1次）64KB（2次）2MB 液晶：17型ワイドTFTカラーLCD（スーパーファインDX Ⅱ液晶）[1440×900ドット表示] メモリ：標準512MB（256MB×2）[DDR2 SDRAM/PC2-5300]（最大2GB） HDD：160GB VRAM：最大256MB（専用VRAMは64MB、HyperMemory™対応） ファイル装置：スーパーマルチドライブ（DVD-RAM：書込/書換最大5倍速、DVD-ROM読出最大8倍速、DVD-R書込最大8倍速、DVD-R DL（2層）書込最大4倍速、DVD-RW書込/書換最大6倍速、DVD+R書込最大8倍速、DVD+R DL（2層）書込最大4倍速、DVD+RW書込/書換最大8倍速、CD-ROM読出最大24倍速、CD-R書込最大24倍速、CD-RW書込/書換最大10倍速、バッファアンダーランエラー防止機能） キーボード：OADGキーボード（Windows® 対応108キー[テンキー搭載]） ポインティングデバイス：フラットポイント（指紋センサーによりスクロール動作します） PCカードスロット：TYPE Ⅰ／Ⅱ×1スロット、CardBus対応 インタフェース：IEEE1394、S端子、光デジタルオーディオ出力端子、D1/D2端子、ダイレクトメモリースロット（SD/MS/xD対応）、ExpressCardスロット 通信機能：1000BASE-T/100BASE-TX/10BASE-T対応LAN、最大56Kbps FAXモデム（V.92対応） 無線LAN（IEEE802.11a（J52/W52/W53）/b/g準拠） サウンド機能：チップセット内蔵＋High Definition Audioコーデック（最大192kHz/24ビット[再生時]ステレオPCM同時録音再生機能、MIDI再生機能[OS標準]）、ステレオスピーカー内蔵 その他：ワンタッチボタン、TVチューナー内蔵（地上アナログ）、指紋センサー 添付品：USBマウス（光学式）、リモコン アプリケーション：Microsoft® Office Personal 2003 [注4] [注5] [注6]
[A16]	オールインワン Win XP Homeモデル	FMV-BIBLO NB75S/T （Office Personal 2003モデル）	FMVNB75ST	2006.4/中	オープン価格 [注2]	CPU：インテル® Core™ Soloプロセッサ T1300（1.66GHz） キャッシュメモリ（CPU内蔵）：（1次）64KB（2次）2MB 液晶：15型TFTカラーLCD（スーパーファインDX Ⅱ液晶 超高輝度対応）[1024×768ドット表示] メモリ：標準768MB（512MB+256MB）[DDR SDRAM/PC2-5300]（最大2GB） HDD：160GB VRAM：最大128MB（最大224MB、最大128MB、最大64MBから選択、メインメモリと共用） ファイル装置：スーパーマルチドライブ（DVD-RAM：書込/書換最大5倍速、DVD-ROM読出最大8倍速、DVD-R書込最大8倍速、DVD-R DL（2層）書込最大4倍速、DVD-RW書込/書換最大6倍速、DVD+R書込最大8倍速、DVD+R DL（2層）書込最大4倍速、DVD+RW書込/書換最大8倍速、CD-ROM読出最大24倍速、CD-R書込最大24倍速、CD-RW書込/書換最大10倍速、バッファアンダーランエラー防止機能） キーボード：OADGキーボード（Windows® 対応87キー） ポインティングデバイス：フラットポイント（指紋センサーによりスクロール動作します） PCカードスロット：TYPE Ⅰ／Ⅱ×1スロット、CardBus対応 インタフェース：IEEE1394、S端子、光デジタルオーディオ出力端子、ダイレクトメモリースロット（SD/MS/xD対応）、Express Cardスロット 通信機能：1000BASE-T/100BASE-TX/10BASE-T対応LAN、最大56Kbps FAXモデム（V.92対応）、無線LAN（IEEE802.11a（J52/W52/W53）/b/g準拠） サウンド機能：チップセット内蔵＋High Definition Audioコーデック（最大192kHz/24ビット[再生時]ステレオPCM同時録音再生機能、MIDI再生機能[OS標準]）、ステレオスピーカー内蔵 その他：ワンタッチボタン、TVチューナー内蔵（地上アナログ）、指紋センサー 添付品：USBマウス（光学式）、リモコン アプリケーション：Microsoft® Office Personal 2003 [注4] [注5] [注6]

本文中の注については、P62の欄外を参照してください。

■ハードウェア一覧

項	品名		型名	提供時期	希望小売価格（円、税別）	備考 ※基本的に各本体は標準プレインストールOSのみのサポートとなります。 標準プレインストールOSを変更して使用した場合は、運用上に制限がでる場合があります。
[A17]	オールインワン Win XP Homeモデル	FMV-BIBLO NB55S/TS (Office Personal 2003モデル)	FMVNB55STS	2006.4/下	オープン価格 [注2]	CPU：インテル® Celeron® Mプロセッサ380（1.60GHz） キャッシュメモリ（CPU内蔵）：（1次）64KB（2次）1MB 液晶：15型TFTカラーLCD（スーパーファインDX Ⅱ液晶 超高輝度対応）[1024×768ドット表示] メモリ：標準512MB[DDR SDRAM/PC2-4200]（最大1.5GB） HDD：160GB（80GB×2） VRAM：標準64MB（128MB、64MB、32MBから選択可、メインメモリと共用） ファイル装置：スーパーマルチドライブ（DVD-RAM：書込/書換最大5倍速、DVD-ROM読出最大8倍速、DVD-R書込最大8倍速、 DVD-R DL（2層）書込最大4倍速、DVD-RW書込/書換最大6倍速、DVD+R書込最大8倍速、 DVD+R DL（2層）書込最大4倍速、DVD+RW書込/書換最大8倍速、CD-ROM読出最大24倍速、 CD-R書込最大24倍速、CD-RW書込/書換最大10倍速、バッファアンダーランエラー防止機能） キーボード：OADGキーボード（Windows® 対応87キー） ポインティングデバイス：フラットポイント（指紋センサーによりスクロール動作します） PCカードスロット：TYPE Ⅰ／Ⅱ×1スロット、CardBus対応 インタフェース：IEEE1394、S端子、ダイレクトメモリースロット（SD/MS/xD対応）、Express Cardスロット 通信機能：1000BASE-T/100BASE-TX/10BASE-T対応LAN、最大56Kbps FAXモデム（V.92対応）、 無線LAN（IEEE802.11a（J52/W52/W53）/b/g準拠） サウンド機能：チップセット内蔵+High Definition Audioコーデック（最大96kHz/24ビット[再生時]ステレオPCM同時録音再生機能、 MIDI再生機能[OS標準]）、ステレオスピーカー内蔵 その他：ワンタッチボタン、TVチューナー内蔵（地上アナログ）、指紋センサー 添付品：USBマウス（光学式）、リモコン、メディアタンク アプリケーション：Microsoft® Office Personal 2003 [注4] [注5] [注6]
[A18]	オールインワン Win XP Homeモデル	FMV-BIBLO NB55S/T (Office Personal 2003モデル)	FMVNB55ST	2006.4/下	オープン価格 [注2]	CPU：インテル® Celeron® Mプロセッサ380（1.60GHz） キャッシュメモリ（CPU内蔵）：（1次）64KB（2次）1MB 液晶：15型TFTカラーLCD（スーパーファインDX Ⅱ液晶 超高輝度対応）[1024×768ドット表示] メモリ：標準512MB[DDR SDRAM/PC2-4200]（最大1.5GB） HDD：160GB（80GB×2） VRAM：標準64MB（128MB、64MB、32MBから選択可、メインメモリと共用） ファイル装置：スーパーマルチドライブ（DVD-RAM：書込/書換最大5倍速、DVD-ROM読出最大8倍速、DVD-R書込最大8倍速、 DVD-R DL（2層）書込最大4倍速、DVD-RW書込/書換最大6倍速、DVD+R書込最大8倍速、 DVD+R DL（2層）書込最大4倍速、DVD+RW書込/書換最大8倍速、CD-ROM読出最大24倍速、 CD-R書込最大24倍速、CD-RW書込/書換最大10倍速、バッファアンダーランエラー防止機能） キーボード：OADGキーボード（Windows® 対応87キー） ポインティングデバイス：フラットポイント（指紋センサーによりスクロール動作します） PCカードスロット：TYPE Ⅰ／Ⅱ×1スロット、CardBus対応 インタフェース：IEEE1394、S端子、ダイレクトメモリースロット（SD/MS/xD対応）、Express Cardスロット 通信機能：1000BASE-T/100BASE-TX/10BASE-T対応LAN、最大56KbpsFAXモデム（V.92対応） 無線LAN（IEEE802.11a（J52/W52/W53）/b/g準拠） サウンド機能：チップセット内蔵+High Definition Audioコーデック（最大96kHz/24ビット[再生時]ステレオPCM同時録音再生機能、 MIDI再生機能[OS標準]）、ステレオスピーカー内蔵 その他：ワンタッチボタン、TVチューナー内蔵（地上アナログ）、指紋センサー 添付品：USBマウス（光学式）、リモコン アプリケーション：Microsoft® Office Personal 2003 [注4] [注5] [注6]
[A19]	オールインワン Win XP Proモデル	FMV-BIBLO NB80S (Office Personal 2003モデル)	FMVNB80S	2006.4/下	オープン価格 [注2]	CPU：AMD Turion™ 64モバイル・テクノロジ MT-34（1.80GHz） キャッシュメモリ（CPU内蔵）：（1次）128KB（2次）1MB 液晶：15型TFTカラーLCD（スーパーファインDX Ⅱ液晶 超高輝度対応）[1024×768ドット表示] メモリ：標準768MB(512MB+256MB)［DDR SDRAM/PC2700］（最大1.5GB） HDD：120GB VRAM：標準64MB（128MB、64MB、32MBから選択可、メインメモリと共用） ファイル装置：スーパーマルチドライブ（DVD-RAM：書込/書換最大5倍速、DVD-ROM読出最大8倍速、DVD-R書込最大8倍速、 DVD-R DL（2層）書込最大4倍速、DVD-RW書込/書換最大6倍速、DVD+R書込最大8倍速、 DVD+R DL（2層）書込最大4倍速、DVD+RW書込/書換最大8倍速、CD-ROM読出最大24倍速、 CD-R書込最大24倍速、CD-RW書込/書換最大10倍速、バッファアンダーランエラー防止機能）、FDD（3モード） キーボード：OADGキーボード（Windows® 対応87キー） ポインティングデバイス：フラットポイント（指紋センサーによりスクロール動作します） PCカードスロット：TYPE Ⅰ／Ⅱ×1スロット、CardBus対応 インタフェース：IEEE1394、S端子、ダイレクトメモリースロット（SD/MS/xD対応）、ExpressCardスロット 通信機能：1000BASE-T/100BASE-TX/10BASE-T対応LAN、最大56Kbps FAXモデム（V.92対応）、 無線LAN（IEEE802.11a（J52/W52/W53）/b/g準拠） サウンド機能：チップセット内蔵+High Definition Audioコーデック（最大96kHz/24ビット[再生時]ステレオPCM同時録音再生機能、 MIDI再生機能[OS標準]）、ステレオスピーカー内蔵 その他：ワンタッチボタン、指紋センサー 添付品：USBマウス（光学式） アプリケーション：Microsoft® Office Personal 2003 [注4] [注5] [注6]

本文中の注については、P62の欄外を参照してください。

■ハードウェア一覧

項	品名		型名	提供時期	希望小売価格（円、税別）	備考 ※基本的に各本体は標準プレインストールOSのみのサポートとなります。 標準プレインストールOSを変更して使用した場合は、運用上に制限がでる場合があります。
[A20]	オールインワン Win XP Homeモデル	FMV-BIBLO NB75S (Office Personal 2003モデル)	FMVNB75S	2006.4/下	オープン価格 [注2]	CPU：インテル® Core™ Soloプロセッサ1300（1.66GHz） キャッシュメモリ(CPU内蔵)：(1次)64KB(2次)2MB 液晶：15型TFTカラーLCD(スーパーファインDX Ⅱ液晶 超高輝度対応)[1024×768ドット表示] メモリ：標準768MB(512MB+256MB) [DDR SDRAM/PC2-4200](最大2GB) HDD：120GB VRAM：標準64MB(128MB、64MB、32MBから選択可、メインメモリと共用) ファイル装置：スーパーマルチドライブ(DVD-RAM：書込/書換最大5倍速、DVD-ROM読出最大8倍速、DVD-R書込最大8倍速、 DVD-R DL(2層)書込最大4倍速、DVD-RW書込/書換最大6倍速、DVD+R書込最大8倍速、 DVD+R DL(2層)書込最大4倍速、DVD+RW書込/書換最大8倍速、CD-ROM読出最大24倍速、 CD-R書込最大24倍速、CD-RW書込/書換最大10倍速、バッファアンダーランエラー防止機能)、FDD(3モード) キーボード：OADGキーボード(Windows® 対応87キー) ポインティングデバイス：フラットポイントデジタイザ（指紋センサーによりスクロール動作します） PCカードスロット：TYPE Ⅰ／Ⅱ×1スロット、CardBus対応 インタフェース：IEEE1394、S端子、ダイレクトメモリースロット(SD/MS/xD対応)、Express Cardスロット 通信機能：1000BASE-T/100BASE-TX/10BASE-T対応LAN、最大56KbpsFAXモデム(V.92対応)、 無線LAN(IEEE802.11a（J52/W52/W53）/b/g準拠) サウンド機能：チップセット内蔵+High Definition Audioコーデック(最大96kHz/24ビット[再生時]ステレオPCM同時録音再生機能、 MIDI再生機能[OS標準])、ステレオスピーカー内蔵 その他：ワンタッチボタン、指紋センサー 添付品：USBマウス(光学式)、デジタイザ用ペン/ペンスタンド アプリケーション：Microsoft® Office Personal 2003 [注4][注5]
[A21]	オールインワン Win XP Homeモデル	FMV-BIBLO NB70S (Office Personal 2003モデル)	FMVNB70S	2006.4/中	オープン価格 [注2]	CPU：インテル® Core™ Soloプロセッサ1300（1.66GHz） キャッシュメモリ(CPU内蔵)：(1次)64KB(2次)2MB 液晶：15型TFTカラーLCD(スーパーファイン液晶)[1024×768ドット表示] メモリ：標準512MB [DDR SDRAM/PC2-4200](最大2GB) HDD：100GB VRAM：標準64MB(128MB、64MB、32MBから選択可、メインメモリと共用) ファイル装置：スーパーマルチドライブ(DVD-RAM：書込/書換最大5倍速、DVD-ROM読出最大8倍速、DVD-R書込最大8倍速、 DVD-R DL(2層)書込最大4倍速、DVD-RW書込/書換最大6倍速、DVD+R書込最大8倍速、 DVD+R DL(2層)書込最大4倍速、DVD+RW書込/書換最大8倍速、CD-ROM読出最大24倍速、 CD-R書込最大24倍速、CD-RW書込/書換最大10倍速、バッファアンダーランエラー防止機能)、FDD(3モード) キーボード：OADGキーボード(Windows® 対応87キー) ポインティングデバイス：フラットポイント（指紋センサーによりスクロール動作します） PCカードスロット：TYPE Ⅰ／Ⅱ×1スロット、CardBus対応 インタフェース：IEEE1394、S端子、ダイレクトメモリースロット(SD/MS/xD対応)、Express Cardスロット 通信機能：1000BASE-T/100BASE-TX/10BASE-T対応LAN、最大56KbpsFAXモデム(V.92対応)、 無線LAN(IEEE802.11a（J52/W52/W53）/b/g準拠) サウンド機能：チップセット内蔵+High Definition Audioコーデック(最大96kHz/24ビット[再生時]ステレオPCM同時録音再生機能、 MIDI再生機能[OS標準])、ステレオスピーカー内蔵 その他：ワンタッチボタン、指紋センサー 添付品：USBマウス(光学式) アプリケーション：Microsoft® Office Personal 2003 [注4][注5]
[A22]	オールインワン Win XP Homeモデル	FMV-BIBLO NB55S (Office Personal 2003モデル)	FMVNB55S	2006.4/中	オープン価格 [注2]	CPU：インテル® Celeron® Mプロセッサ380（1.60GHz） キャッシュメモリ(CPU内蔵)：(1次)64KB(2次)1MB 液晶：15型TFTカラーLCD(スーパーファインDX Ⅱ液晶 超高輝度対応)[1024×768ドット表示] メモリ：標準768MB(512MB+256MB) [DDR SDRAM/PC2-4200](最大2GB) HDD：100GB VRAM：標準64MB(128MB、64MB、32MBから選択可、メインメモリと共用) ファイル装置：スーパーマルチドライブ(DVD-RAM：書込/書換最大5倍速、DVD-ROM読出最大8倍速、DVD-R書込最大8倍速、 DVD-R DL(2層)書込最大4倍速、DVD-RW書込/書換最大6倍速、DVD+R書込最大8倍速、 DVD+R DL(2層)書込最大4倍速、DVD+RW書込/書換最大8倍速、CD-ROM読出最大24倍速、 CD-R書込最大24倍速、CD-RW書込/書換最大10倍速、バッファアンダーランエラー防止機能)、FDD(3モード) キーボード：OADGキーボード(Windows® 対応87キー) ポインティングデバイス：フラットポイントデジタイザ（指紋センサーによりスクロール動作します） PCカードスロット：TYPE Ⅰ／Ⅱ×1スロット、CardBus対応 インタフェース：IEEE1394、S端子、ダイレクトメモリースロット(SD/MS/xD対応)、Express Cardスロット 通信機能：1000BASE-T/100BASE-TX/10BASE-T対応LAN、最大56KbpsFAXモデム(V.92対応) 無線LAN(IEEE802.11a（J52/W52/W53）/b/g準拠) サウンド機能：チップセット内蔵+High Definition Audioコーデック(最大96kHz/24ビット[再生時]ステレオPCM同時録音再生機能、 MIDI再生機能[OS標準])、ステレオスピーカー内蔵 その他：ワンタッチボタン、指紋センサー 添付品：USBマウス(光学式)、デジタイザ用ペン/ペンスタンド アプリケーション：Microsoft® Office Personal 2003 [注4][注5]
[A23]	オールインワン Win XP Homeモデル	FMV-BIBLO NB50S (Office Personal 2003モデル)	FMVNB50S	2006.4/中	オープン価格 [注2]	CPU：インテル® Celeron® Mプロセッサ380（1.60GHz） キャッシュメモリ(CPU内蔵)：(1次)64KB(2次)1MB 液晶：15型TFTカラーLCD(スーパーファイン液晶)[1024×768ドット表示] メモリ：標準512MB[DDR SDRAM/PC2-4200](最大2GB) HDD：100GB VRAM：標準64MB(128MB、64MB、32MBから選択可、メインメモリと共用) ファイル装置：スーパーマルチドライブ(DVD-RAM：書込/書換最大5倍速、DVD-ROM読出最大8倍速、DVD-R書込最大8倍速、 DVD-R DL(2層)書込最大4倍速、DVD-RW書込/書換最大6倍速、DVD+R書込最大8倍速、 DVD+R DL(2層)書込最大4倍速、DVD+RW書込/書換最大8倍速、CD-ROM読出最大24倍速、 CD-R書込最大24倍速、CD-RW書込/書換最大10倍速、バッファアンダーランエラー防止機能)、FDD(3モード) キーボード：OADGキーボード(Windows® 対応87キー) ポインティングデバイス：フラットポイント(指紋センサーによりスクロール動作します) PCカードスロット：TYPE Ⅰ／Ⅱ×1スロット、CardBus対応 インタフェース：IEEE1394、S端子、ダイレクトメモリースロット(SD/MS/xD対応)、Express Cardスロット 通信機能：1000BASE-T/100BASE-TX/10BASE-T対応LAN、無線LAN(IEEE802.11a（J52/W52/W53）/b/g準拠)、 最大56KbpsFAXモデム(V.92対応) サウンド機能：チップセット内蔵+High Definition Audioコーデック(最大96kHz/24ビット[再生時]ステレオPCM同時録音再生機能、 MIDI再生機能[OS標準])、ステレオスピーカー内蔵 その他：ワンタッチボタン、指紋センサー 添付品：USBマウス(光学式) アプリケーション：Microsoft® Office Personal 2003 [注4]

本文中の注については、P62の欄外を参照してください。

■ハードウェア一覧

項	品名		型名	提供時期	希望小売価格（円、税別）	備考 ※基本的に各本体は標準プレインストールOSのみのサポートとなります。 標準プレインストールOSを変更して使用した場合は、運用上に制限がでる場合があります。
[A24]	オールインワン Win XP Homeモデル	FMV-BIBLO NB40S (Office Personal 2003モデル)	FMVNB40S	2006.4/中	オープン価格 [注2]	CPU：低電力モバイル AMD Sempron™ プロセッサ3000+（1.80GHz） キャッシュメモリ（CPU内蔵）：（1次）128KB（2次）128KB 液晶：15型TFTカラーLCD（スーパーファイン液晶）[1024×768ドット表示] メモリ：標準512MB [DDR SDRAM/PC2700]（最大1.5GB） HDD：80GB VRAM：標準64MB（128MB、64MB、32MBから選択可、メインメモリと共用） ファイル装置：スーパーマルチドライブ（DVD-RAM：書込/書換最大5倍速、DVD-ROM読出最大8倍速、DVD-R書込最大8倍速、DVD-R DL（2層）書込最大4倍速、DVD-RW書込/書換最大6倍速、DVD+R書込最大8倍速、DVD+R DL（2層）書込最大4倍速、DVD+RW書込/書換最大8倍速、CD-ROM読出最大24倍速、CD-R書込最大24倍速、CD-RW書込/書換最大10倍速、バッファアンダーランエラー防止機能）、FDD（3モード） キーボード：OADGキーボード（Windows® 対応87キー） ポインティングデバイス：フラットポイント（指紋センサーによりスクロール動作します） PCカードスロット：TYPE Ⅰ／Ⅱ×1スロット、CardBus対応 インタフェース：IEEE1394、S端子、ダイレクトメモリースロット（SD/MS/xD対応）、Express Cardスロット 通信機能：1000BASE-T/100BASE-TX/10BASE-T対応LAN、無線LAN（IEEE802.11a（J52/W52/W53）/b/g準拠）、最大56KbpsFAXモデム（V.92対応） サウンド機能：チップセット内蔵+High Definition Audioコーデック（最大96kHz/24ビット[再生時]ステレオPCM同時録音再生機能、MIDI再生機能[OS標準]）、ステレオスピーカー内蔵 その他：ワンタッチボタン、指紋センサー 添付品：USBマウス（光学式） アプリケーション：Microsoft® Office Personal 2003 [注4]
		FMV-BIBLO NB40S (Office Professional 2003モデル)	FMVNB40SP	2006.4/中		CPU：低電力モバイル AMD Sempron™ プロセッサ3000+（1.80GHz） キャッシュメモリ（CPU内蔵）：（1次）128KB（2次）128KB 液晶：15型TFTカラーLCD（スーパーファイン液晶）[1024×768ドット表示] メモリ：標準512MB [DDR SDRAM/PC2700]（最大1.5GB） HDD：80GB VRAM：標準64MB（128MB、64MB、32MBから選択可、メインメモリと共用） ファイル装置：スーパーマルチドライブ（DVD-RAM：書込/書換最大5倍速、DVD-ROM読出最大8倍速、DVD-R書込最大8倍速、DVD-R DL（2層）書込最大4倍速、DVD-RW書込/書換最大6倍速、DVD+R書込最大8倍速、DVD+R DL（2層）書込最大4倍速、DVD+RW書込/書換最大8倍速、CD-ROM読出最大24倍速、CD-R書込最大24倍速、CD-RW書込/書換最大10倍速、バッファアンダーランエラー防止機能）、FDD（3モード） キーボード：OADGキーボード（Windows® 対応87キー） ポインティングデバイス：フラットポイント（指紋センサーによりスクロール動作します） PCカードスロット：TYPE Ⅰ／Ⅱ×1スロット、CardBus対応 インタフェース：IEEE1394、S端子、ダイレクトメモリースロット（SD/MS/xD対応）、Express Cardスロット 通信機能：1000BASE-T/100BASE-TX/10BASE-T対応LAN、無線LAN（IEEE802.11a（J52/W52/W53）/b/g準拠）、最大56KbpsFAXモデム（V.92対応） サウンド機能：チップセット内蔵+High Definition Audioコーデック（最大96kHz/24ビット[再生時]ステレオPCM同時録音再生機能、MIDI再生機能[OS標準]）、ステレオスピーカー内蔵 その他：ワンタッチボタン、指紋センサー 添付品：USBマウス（光学式） アプリケーション：Microsoft® Office Professional 2003 [注4]
[A25]	オールインワン Win XP Homeモデル	FMV-BIBLO MG75S (Office Personal 2003モデル)	FMVMG75S	2006.4/中	オープン価格 [注2]	CPU：インテル® Core™ Duoプロセッサ T2300（1.66GHz） キャッシュメモリ（CPU内蔵）：（1次）64KB×2（2次）2MB 液晶：14.1型TFTカラーLCD（スーパーファイン液晶）[1024×768ドット表示] メモリ：標準1GB（512MB×2）[DDR2 SDRAM/PC2-5300]（最大2GB） HDD：120GB VRAM：最大128MB（最大224MB、最大128MB、最大64MBから選択、メインメモリと共用） ファイル装置：スーパーマルチドライブ（DVD-RAM：書込/書換最大5倍速、DVD-ROM読出最大8倍速、DVD-R書込最大8倍速、DVD-R DL（2層）書込最大4倍速、DVD-RW書込/書換最大6倍速、DVD+R書込最大8倍速、DVD+R DL（2層）書込最大4倍速、DVD+RW書込/書換最大8倍速、CD-ROM読出最大24倍速、CD-R書込最大24倍速、CD-RW書込/書換最大10倍速、バッファアンダーランエラー防止機能） キーボード：OADGキーボード（Windows® 対応86キー） ポインティングデバイス：フラットポイント、スティックポイント（指紋センサーによりスクロール動作します） PCカードスロット：TYPE Ⅰ／Ⅱ×1スロット、CardBus対応 インタフェース：IEEE1394、ビデオ出力（専用ミニS端子）、ダイレクトメモリースロット（SD/MS/xD対応）、ExpressCardスロット 通信機能：1000BASE-T/100BASE-TX/10BASE-T対応LAN、最大56KbpsFAXモデム（V.92対応）、無線LAN（IEEE802.11a（J52/W52/W53）/b/g準拠） サウンド機能：チップセット内蔵+High Definition Audioコーデック（最大192kHz/24ビット[再生時]ステレオPCM同時録音再生機能、MIDI再生機能[OS標準]）、ステレオスピーカー内蔵 その他：指紋センサー、ワンタッチボタン アプリケーション：Microsoft® Office Personal 2003 [注4] [注5]
[A26]	オールインワン Win XP Homeモデル	FMV-BIBLO MG70S/T (Office Personal 2003モデル)	FMVMG70ST	2006.4/中	オープン価格 [注2]	CPU：インテル® Celeron® Mプロセッサ420（1.60GHz） キャッシュメモリ（CPU内蔵）：（1次）64KB（2次）1MB 液晶：14.1型TFTカラーLCD（スーパーファイン液晶）[1024×768ドット表示] メモリ：標準512MB [DDR2 SDRAM/PC2-4200]（最大2GB） HDD：100GB VRAM：最大128MB（最大224MB、最大128MB、最大64MBから選択、メインメモリと共用） ファイル装置：スーパーマルチドライブ（DVD-RAM：書込/書換最大5倍速、DVD-ROM読出最大8倍速、DVD-R書込最大8倍速、DVD-R DL（2層）書込最大4倍速、DVD-RW書込/書換最大6倍速、DVD+R書込最大8倍速、DVD+R DL（2層）書込最大4倍速、DVD+RW書込/書換最大8倍速、CD-ROM読出最大24倍速、CD-R書込最大24倍速、CD-RW書込/書換最大10倍速、バッファアンダーランエラー防止機能） キーボード：OADGキーボード（Windows® 対応86キー） ポインティングデバイス：フラットポイント、スティックポイント（指紋センサーによりスクロール動作します） PCカードスロット：TYPE Ⅰ／Ⅱ×1スロット、CardBus対応 インタフェース：IEEE1394、ビデオ出力（専用ミニS端子）、ダイレクトメモリースロット（SD/MS/xD対応）、ExpressCardスロット 通信機能：1000BASE-T/100BASE-TX/10BASE-T対応LAN、最大56KbpsFAXモデム（V.92対応）、無線LAN（IEEE802.11a（J52/W52/W53）/b/g準拠） サウンド機能：チップセット内蔵+High Definition Audioコーデック（最大192kHz/24ビット[再生時]ステレオPCM同時録音再生機能、MIDI再生機能[OS標準]）、ステレオスピーカー内蔵 その他：テレビチューナー・ユニット添付、指紋センサー、ワンタッチボタン アプリケーション：Microsoft® Office Personal 2003 [注4] [注5] [注6]

本文中の注については、P62の欄外を参照してください。

■ハードウェア一覧

項	品名		型名	提供時期	希望小売価格（円、税別）	備考 ※基本的に各本体は標準プレインストールOSのみのサポートとなります。 標準プレインストールOSを変更して使用した場合は、運用上に制限がでる場合があります。
[A27]	オールインワン Win XP Homeモデル	FMV-BIBLO MG55S (Office Personal 2003モデル)	FMVMG55S	2006.4/下	オープン価格 [注2]	CPU：インテル® Core™ Soloプロセッサ T1300（1.66GHz） キャッシュメモリ(CPU内蔵)：(1次)64KB(2次)2MB 液晶：13.3型TFTカラーLCD(スーパーファイン液晶)[1024×768ドット表示] メモリ：標準512MB[DDR2 SDRAM/PC2-5300](最大2GB) HDD：100GB VRAM：最大128MB(最大224MB、最大128MB、最大64MBから選択、メインメモリと共用) ファイル装置：スーパーマルチドライブ(DVD-RAM：書込/書換最大5倍速、DVD-ROM読出最大8倍速、DVD-R書込最大8倍速、DVD-R DL(2層)書込最大4倍速、DVD-RW書換最大6倍速、DVD+R書込最大8倍速、DVD+R DL(2層)書込最大4倍速、DVD+RW書込/書換最大8倍速、CD-ROM読出最大24倍速、CD-R書込最大24倍速、CD-RW書込書換最大10倍速、バッファアンダーランエラー防止機能) キーボード：OADGキーボード(Windows® 対応86キー) ポインティングデバイス：フラットポイント(指紋センサーによりスクロール動作します) PCカードスロット：TYPE Ⅰ／Ⅱ×1スロット、CardBus対応 インタフェース：IEEE1394、ビデオ出力(専用ミニS端子)、ダイレクトメモリースロット(SD/MS/xD対応) 通信機能：1000BASE-T/100BASE-TX/10BASE-T対応LAN、最大56KbpsFAXモデム(V.92対応) 無線LAN(IEEE802.11a（J52/W52/W53）/b/g準拠) サウンド機能：チップセット内蔵+High Definition Audioコーデック(最大192kHz/24ビット[再生時]ステレオPCM同時録音再生機能、MIDI再生機能[OS標準])、ステレオスピーカー内蔵 その他：指紋センサー、ワンタッチボタン アプリケーション：Microsoft® Office Personal 2003 [注4][注5]
[A28]	オールインワン Win XP Homeモデル	FMV-BIBLO MG50S (Office Personal 2003モデル)	FMVMG50S	2006.4/下	オープン価格 [注2]	CPU：インテル® Celeron® Mプロセッサ420（1.60GHz） キャッシュメモリ(CPU内蔵)：(1次)64KB(2次)1MB 液晶：13.3型TFTカラーLCD(スーパーファイン液晶)[1024×768ドット表示] メモリ：標準512MB[DDR2 SDRAM/PC2-4200](最大2GB) HDD：80GB VRAM：最大128MB(最大224MB、最大128MB、最大64MBから選択、メインメモリと共用) ファイル装置：スーパーマルチドライブ(DVD-RAM：書込/書換最大5倍速、DVD-ROM読出最大8倍速、DVD-R書込最大8倍速、DVD-R DL(2層)書込最大4倍速、DVD-RW書換最大6倍速、DVD+R書込最大8倍速、DVD+R DL(2層)書込最大4倍速、DVD+RW書込/書換最大8倍速、CD-ROM読出最大24倍速、CD-R書込最大24倍速、CD-RW書込書換最大10倍速、バッファアンダーランエラー防止機能) キーボード：OADGキーボード(Windows® 対応86キー) ポインティングデバイス：フラットポイント(指紋センサーによりスクロール動作します) PCカードスロット：TYPE Ⅰ／Ⅱ×1スロット、CardBus対応 インタフェース：IEEE1394、ビデオ出力(専用ミニS端子)、ダイレクトメモリースロット(SD/MS/xD対応) 通信機能：1000BASE-T/100BASE-TX/10BASE-T対応LAN、最大56KbpsFAXモデム(V.92対応) 無線LAN(IEEE802.11a（J52/W52/W53）/b/g準拠) サウンド機能：チップセット内蔵+High Definition Audioコーデック(最大192kHz/24ビット[再生時]ステレオPCM同時録音再生機能、MIDI再生機能[OS標準])、ステレオスピーカー内蔵 その他：指紋センサー、ワンタッチボタン アプリケーション：Microsoft® Office Personal 2003 [注4][注5]
[A29]	オールインワン Win XP Homeモデル	FMV-BIBLO LOOX T70S/V (Office Personal 2003モデル)	FMVLT70SV	2006.4/下	オープン価格 [注2]	CPU：インテル® Pentium® Mプロセッサ超低電圧版773(1.30GHz) キャッシュメモリ(CPU内蔵)：(1次)64KB(2次)2MB 液晶：10.6型ワイドTFTカラーLCD(スーパーファイン液晶)[1280×768ドット表示] メモリ：標準512MB[DDR2 SDRAM/PC2-3200](最大1.5GB) HDD：60GB VRAM：最大128MB(最大128MB、最大64MBから選択、メインメモリと共用) ファイル装置：スーパーマルチドライブ(DVD-RAM：書込/書換最大2倍速、DVD-ROM読出最大8倍速、DVD-R書込最大4倍速、DVD-RW書込/書換最大2倍速、DVD+R書込最大4倍速、DVD+R DL(2層)書込最大2.4倍速、DVD+RW書込/書換最大2.4倍速、CD-ROM読出最大24倍速、CD-R書込最大24倍速、CD-RW書込書換最大10倍速、バッファアンダーランエラー防止機能) キーボード：OADGキーボード(Windows® 対応86キー) ポインティングデバイス：フラットポイント(指紋センサーによりスクロール動作します) PCカードスロット：TYPE Ⅰ／Ⅱ×1スロット、CardBus対応 インタフェース：IEEE1394、ビデオ出力(S端子)、ダイレクトメモリースロット(SD/MS/xD対応) 通信機能：100BASE-TX/10BASE-T対応LAN、最大56kbpsFAXモデム(V.92対応)、 無線LAN(IEEE802.11a（J52/W52/W53）/b/g準拠) サウンド機能：チップセット内蔵+High Definition Audioコーデック(最大96kHz/24ビット[再生時]ステレオPCM同時録音再生機能、MIDI再生機能[OS標準])、ステレオスピーカー内蔵 その他：ワンセグチューナカード添付、指紋センサー アプリケーション：Microsoft® Office Personal 2003 [注4][注5][注6]
[A30]	オールインワン Win XP Homeモデル	FMV-BIBLO LOOX T70S (Office Personal 2003モデル)	FMVLT70S	2006.4/中	オープン価格 [注2]	CPU：インテル® Pentium® Mプロセッサ超低電圧版773(1.30GHz) キャッシュメモリ(CPU内蔵)：(1次)64KB(2次)2MB 液晶：10.6型ワイドTFTカラーLCD(スーパーファイン液晶)[1280×768ドット表示] メモリ：標準512MB[DDR SDRAM/PC2-3200](最大1.5GB) HDD：60GB VRAM：最大128MB(最大128MB、最大64MBから選択、メインメモリと共用) ファイル装置：スーパーマルチドライブ(DVD-RAM：書込/書換最大2倍速、DVD-ROM読出最大8倍速、DVD-R書込最大4倍速、DVD-RW書込/書換最大2倍速、DVD+R書込最大4倍速、DVD+R DL(2層)書込最大2.4倍速、DVD+RW書込/書換最大2.4倍速、CD-ROM読出最大24倍速、CD-R書込最大24倍速、CD-RW書込書換最大10倍速、バッファアンダーランエラー防止機能) キーボード：OADGキーボード(Windows® 対応86キー) ポインティングデバイス：フラットポイント(指紋センサーによりスクロール動作します) PCカードスロット：TYPE Ⅰ／Ⅱ×1スロット、CardBus対応 インタフェース：IEEE1394、ビデオ出力(S端子)、ダイレクトメモリースロット(SD/MS/xD対応) 通信機能：100BASE-TX/10BASE-T対応LAN、最大56kbpsFAXモデム(V.92対応)、 無線LAN(IEEE802.11a（J52/W52/W53）/b/g準拠) サウンド機能：チップセット内蔵+High Definition Audioコーデック(最大96kHz/24ビット[再生時]ステレオPCM同時録音再生機能、MIDI再生機能[OS標準])、ステレオスピーカー内蔵 その他：指紋センサー アプリケーション：Microsoft® Office Personal 2003 [注4][注5]

本文中の注については、P62の欄外を参照してください。

■ハードウェア一覧

項	品名		型名	提供時期	希望小売価格（円、税別）	備考 ※基本的に各本体は標準プレインストールOSのみのサポートとなります。 標準プレインストールOSを変更して使用した場合は、運用上に制限がでる場合があります。
[A31]	オールインワン Win XP Homeモデル	FMV-BIBLO LOOX T50S (Office Personal 2003モデル)	FMVLT50S	2006.4/中	オープン価格 [注2]	CPU：インテル® Celeron® Mプロセッサ超低電圧版383（1GHz） キャッシュメモリ（CPU内蔵）：（1次）64KB（2次）1MB 液晶：10.6型ワイドTFTカラーLCD（スーパーファイン液晶）[1280×768ドット表示] メモリ：標準512MB [DDR2 SDRAM/PC2-3200]（最大1.5GB） HDD：60GB VRAM：最大128MB（最大128MB、最大64MBから選択、メインメモリと共用） ファイル装置：スーパーマルチドライブ（DVD-RAM：書込/書換最大2倍速、DVD-ROM読出最大8倍速、DVD-R書込最大4倍速、DVD-RW書込/書換最大2倍速、DVD+R書込最大4倍速、DVD+R DL（2層）書込最大2.4倍速、DVD+RW書込/書換最大2.4倍速、CD-ROM読出最大24倍速、CD-R書込最大24倍速、CD-RW書込書換最大10倍速、バッファアンダーランエラー防止機能） キーボード：OADGキーボード（Windows® 対応86キー） ポインティングデバイス：フラットポイント（指紋センサーによりスクロール動作します） PCカードスロット：TYPE Ⅰ／Ⅱ×1スロット、CardBus対応 インタフェース：IEEE1394、ビデオ出力（S端子）、ダイレクトメモリースロット（SD/MS/xD対応） 通信機能：100BASE-TX/10BASE-T対応LAN、最大56kbpsFAXモデム（V.92対応）、無線LAN（IEEE802.11a（J52/W52/W53）/b/g準拠） サウンド機能：チップセット内蔵+High Definition Audioコーデック（最大96kHz/24ビット[再生時]ステレオPCM同時録音再生機能、MIDI再生機能[OS標準]）、ステレオスピーカー内蔵 その他：指紋センサー アプリケーション：Microsoft® Office Personal 2003 [注4] [注5]
[A32]	オールインワン Win XP Tabletモデル	FMV-BIBLO LOOX P70S	FMVLP70S	2006.4/中	オープン価格 [注2]	CPU：インテル® Pentium® Mプロセッサ超低電圧版753（1.20GHz） キャッシュメモリ：（1次）64KB（2次）2MB 液晶：8.9型ワイドTFTカラーLCD（タッチパネル式液晶）[1024×600ドット表示] メモリ：標準512MB [DDR2 SDRAM/PC2-3200]（最大1GB） HDD：30GB VRAM：最大128MB（最大128MB、最大64MBから選択、メインメモリと共用） キーボード：OADGキーボード（Windows® 対応86キー） ポインティングデバイス：スティックポイント（スクロールボタン搭載） インタフェース：CFカードスロット、ダイレクトメモリースロット（SD対応） 通信機能：100BASE-TX/10BASE-T対応LAN、最大56kbpsFAXモデム（V.92対応）、無線LAN（IEEE802.11a（J52/W52/W53）/b/g準拠） サウンド機能：チップセット内蔵+AC97コーデック（最大48kHz/16ビット[再生時]ステレオPCM同時録音再生機能、MIDI再生機能[OS標準]）、モノラルスピーカー内蔵 その他：指紋センサー、内蔵バッテリーパック(L)添付、CD-RW/DVD-ROMドライブ添付

[Win XP Proモデル　：Microsoft® Windows®XP Professional SP2プレインストール]
[Win XP Homeモデル　：Microsoft® Windows®XP Home Edition SP2プレインストール]
[Win XP Tabletモデル　：Microsoft® Windows®XP Tablet PC Edition 2005プレインストール]

[注1]　上記のモデルは各機種の「標準構成モデル」です。カスタムメイドにより追加／変更／添付の選択が可能です。
詳細につきましては各シリーズの「カスタムメイドについて」と「本体・カスタムメイド型名・価格一覧」をご覧ください。
[注2]　オープン価格の商品は希望小売価格を定めておりません。
[注3]　・OSおよびプレインストールアプリケーションのバックアップはCD-ROMで添付されます。リカバリ時にCD-ROMドライブが必要になります。
・FMV-LIFEBOOK Bシリーズではリカバリ実行時に別売のスーパーマルチドライブユニット[FMV-NSM51]またはDVD-ROM&CD-R/RWドライブユニット[FMV-NCB51]が必要になります。
[注4]　FMV-BIBLO、FMV-BIBLO LOOX TシリーズではOSおよびプレインストールアプリケーションのバックアップはDVD-ROMで添付されます。製品標準内蔵あるいは、標準添付のDVD対応ドライブをご利用ください。
[注5]　内蔵無線LANは日本以外の国、または地域ではご使用になれません。また、海外サポートプログラム対象地域であっても各国の法令・規制により使用が制限される場合があります。
[注6]　内蔵のテレビチューナーおよび、添付のテレビチューナーユニットは日本国内専用ですので、アンテナ入力端子にアンテナを接続しないでください。また、添付のワンセグチューナーカードは日本国内専用となります。

■ハードウェア一覧

●：適用可　×：適用不可　－：無関係

項	品名	型名	提供時期	適応機種								※ 適応OS				希望小売価格（円、税別）	備考
				＊1 H	＊2 E	＊3 C	＊4 S	＊5 B	＊6 Q	＊7 NX ＊8 NB	＊9 MG ＊10 LOOX T ＊11 LOOX P	Win XP Pro	Win 2000	Win XP Home	Win XP Tablet		＊1：H8220 ＊2：E8220、E8120 ＊3：C8220、C6320、C6220 ＊4：S8225、S8125、S8220、S8120 ＊5：B8220 ＊6：Q8220 ＊7：BIBLO NX95S/D、NX90S/D、NX70S/W ＊8：BIBLO NB75S/T、NB55S/TS、NB55S/T、NB80S、NB75S、NB70S、NB55S、NB50S、NB40S ＊9：BIBLO MG75S、MG70S/T、MG55S、MG50S ＊10：BIBLO LOOX T70S/V、T70S、T50S ＊11：BIBLO LOOX P70S ※各本体は標準プレインストールOSのみのサポートとなります。（FMV-LIFEBOOK（FMV-Q8220、FMVバリューシリーズ除く）のみ、Windows® 2000 Professionalもサポートとなります） 標準プレインストールOSを変更して使用した場合は、運用上に制限がでる場合があります。
B：メモリ																	
[B1]	拡張RAMモジュール-2GB（DDR2 SDRAM/PC2-5300）	FMVNM2GJ1	済	●	●※1	×	●※2	●※3	×	×	×	－	－	－	－	320,000	拡張RAMモジュール-2GB、DDR2 SDRAM、PC2-5300対応。 ※1：E8220のみ対応 ※2：S8225、S8220のみ対応 ※3：PC2-4200相当の性能で動作します。
[B2]	拡張RAMモジュール-1GB（DDR2 SDRAM/PC2-5300）	FMVNM1GJ1	済	●	●※1	×	●※2	●※3	×	×	●※4	－	－	－	－	160,000	拡張RAMモジュール-1GB、DDR2 SDRAM、PC2-5300対応。 ※1：E8220のみ対応 ※2：S8225、S8220のみ対応 ※3：PC2-4200相当の性能で動作します。 ※4：MGのみ対応。MG70S/T、MG50SではPC2-4200相当の性能で動作します。
[B3]	拡張RAMモジュール-512MB（DDR2 SDRAM/PC2-5300）	FMVNM51J1	済	●	●※1	×	●※2	●※3	×	×	●※4	－	－	－	－	48,000	拡張RAMモジュール-512MB、DDR2 SDRAM、PC2-5300対応。 ※1：E8220のみ対応 ※2：S8225、S8220のみ対応 ※3：PC2-4200相当の性能で動作します。 ※4：MGのみ対応。MG70S/T、MG50SではPC2-4200相当の性能で動作します。
[B4]	拡張RAMモジュール-256MB（DDR2 SDRAM/PC2-5300）	FMVNM25J1	済	●	●※1	×	●※2	●※3	×	×	●※4	－	－	－	－	17,000	拡張RAMモジュール-256MB、DDR2 SDRAM、PC2-5300対応。 ※1：E8220のみ対応 ※2：S8225、S8220のみ対応 ※3：PC2-4200相当の性能で動作します。 ※4：MGのみ対応。MG70S/T、MG50SではPC2-4200相当の性能で動作します。
[B5]	拡張RAMモジュール-1GB（DDR2 SDRAM/PC2-5300）	FMVNM1GJ	済	×	×	×	×	×	×	●※	×	－	－	－	－	160,000	拡張RAMモジュール-1GB、DDR2 SDRAM、PC2-5300対応。 ※NXのみ対応
[B6]	拡張RAMモジュール-512MB（DDR2 SDRAM/PC2-5300）	FMVNM51J	済	×	×	×	×	×	×	●※	×	－	－	－	－	48,000	拡張RAMモジュール-512MB、DDR2 SDRAM、PC2-5300対応。 ※NXのみ対応
[B7]	拡張RAMモジュール-1GB（DDR2 SDRAM/PC2-4200）	FMVNM1GH	済	×	●※1	●※2	●※3	×	×	×	×	－	－	－	－	160,000	拡張RAMモジュール-1GB、DDR2 SDRAM、PC2-4200対応。 ※1：E8120のみ対応。 ※2：C8220のみ対応。C8220ではDDR2 SDRAM/PC2-3200相当の性能で動作します。 ※3：S8125、S8120のみ対応。
[B8]	拡張RAMモジュール-1GB（DDR2 SDRAM/PC2-4200）	FMVNM1GH3	済	×	×	●※	×	×	×	×	×	－	－	－	－	160,000	拡張RAMモジュール-1GB、DDR2 SDRAM、PC2-4200対応。 ※C6320のみ対応。C6320ではDDR2 SDRAM/PC2-3200相当の性能で動作します。
[B9]	拡張RAMモジュール-512MB（DDR2 SDRAM/PC2-4200）	FMVNM51H	済	×	●※1	●※2	●※3	×	×	×	×	－	－	－	－	48,000	拡張RAMモジュール-512MB、DDR2 SDRAM、PC2-4200対応。 ※1：E8120のみ対応。 ※2：C8220、C6320のみ対応。C8220、C6320ではDDR2 SDRAM/PC2-3200相当の性能で動作します。 ※3：S8125、S8120のみ対応。
[B10]	拡張RAMモジュール-256MB（DDR2 SDRAM/PC2-4200）	FMVNM25H	済	×	●※1	●※2	●※3	×	×	×	×	－	－	－	－	17,000	拡張RAMモジュール-256MB、DDR2 SDRAM、PC2-4200対応。 ※1：E8120のみ対応。 ※2：C8220、C6320のみ対応。C8220、C6320ではDDR2 SDRAM/PC2-3200相当の性能で動作します。 ※3：S8125、S8120のみ対応。
[B11]	拡張RAMモジュール-1GB（DDR2 SDRAM/PC2-4200）	FMVNM1GH4	2006.4/中	×	×	×	×	×	×	●※	×	－	－	－	－	160,000	拡張RAMモジュール-1GB、DDR2 SDRAM、PC2-4200対応。 ※NB75S/T、NB75S、NB70S、NB55S、NB50Sのみ対応
[B12]	拡張RAMモジュール-512MB（DDR2 SDRAM/PC2-4200）	FMVNM51H4	2006.4/中	×	×	×	×	×	×	●※	×	－	－	－	－	48,000	拡張RAMモジュール-512MB、DDR2 SDRAM、PC2-4200対応。 ※NB75S/T、NB75S、NB70S、NB55S、NB50Sのみ対応
[B13]	拡張RAMモジュール-256MB（DDR2 SDRAM/PC2-4200）	FMVNM25H4	2006.4/中	×	×	×	×	×	×	●※	×	－	－	－	－	17,000	拡張RAMモジュール-256MB、DDR2 SDRAM、PC2-4200対応。 ※NB75S/T、NB75S、NB70S、NB55S、NB50Sのみ対応
[B14]	拡張RAMモジュール-1GB（DDR2 SDRAM/PC2-4200）	FMVNM1GH1	2006.4/中	×	×	●※1	×	×	×	●※2	×	－	－	－	－	160,000	拡張RAMモジュール-1GB、DDR2 SDRAM、PC2-4200対応。 ※1：C6220のみ対応 ※2：NB55S/TS、NB55S/Tのみ対応。
[B15]	拡張RAMモジュール-512MB（DDR2 SDRAM/PC2-4200）	FMVNM51H1	済	×	×	●※1	×	×	×	●※2	×	－	－	－	－	48,000	拡張RAMモジュール-512MB、DDR SDRAM、PC2-4200対応。 ※1：C6220のみ対応。※2：NB55S/TS、NB55S/Tのみ対応。
[B16]	拡張RAMモジュール-256MB（DDR2 SDRAM/PC2-4200）	FMVNM25H1	済	×	×	●※1	×	×	×	●※2	×	－	－	－	－	17,000	拡張RAMモジュール-256MB、DDR2 SDRAM、PC2-4200対応。 ※1：C6220のみ対応。※2：NB55S/TS、NB55S/Tのみ対応。
[B17]	拡張RAMモジュール-1GB（DDR2 SDRAM/PC2-3200 MicroDIMM）	FMVNM1GHM	済	×	×	×	×	×	×	×	●※	－	－	－	－	160,000	拡張RAMモジュール-1GB、DDR2 SDRAM、PC2-3200対応。MicroDIMM。 ※LOOX T、LOOX Pのみ対応。
[B18]	拡張RAMモジュール-512MB（DDR2 SDRAM/PC2-3200 MicroDIMM）	FMVNM51HM	済	×	×	×	×	×	×	×	●※	－	－	－	－	48,000	拡張RAMモジュール-512MB、DDR2 SDRAM、PC2-3200対応。MicroDIMM。 ※LOOX T、LOOX Pのみ対応。
[B19]	拡張RAMモジュール-256MB（DDR2 SDRAM/PC2-3200 MicroDIMM）	FMVNM25HM	済	×	×	×	×	×	×	×	●※	－	－	－	－	17,000	拡張RAMモジュール-256MB、DDR2 SDRAM、PC2-3200対応。MicroDIMM。 ※LOOX Tのみ対応。
[B20]	拡張RAMモジュール-1GB（DDR SDRAM/PC2700）	FMVNM1GF3	済	×	×	×	×	×	×	●※	×	－	－	－	－	160,000	拡張RAMモジュール-1GB、DDR SDRAM、PC2700対応。 ※NB80S、NB40Sのみ対応。
[B21]	拡張RAMモジュール-512MB（DDR SDRAM/PC2700）	FMVNM51F3	済	×	×	×	×	×	×	●※	×	－	－	－	－	48,000	拡張RAMモジュール-512MB、DDR SDRAM、PC2700対応。 ※NB80S、NB40Sのみ対応。
[B22]	拡張RAMモジュール-256MB（DDR SDRAM/PC2700）	FMVNM25F3	済	×	×	×	×	×	×	●※	×	－	－	－	－	17,000	拡張RAMモジュール-256MB、DDR SDRAM、PC2700対応。 ※NB80S、NB40Sのみ対応。

■ハードウェア一覧

●：適用可　×：適用不可　－：無関係

項	品名	型名	提供時期	適応機種								※ 適応OS				希望小売価格（円、税別）	備考
				*1 H	*2 E	*3 C	*4 S	*5 B	*6 Q	*7 NX *8 NB	*9 MG *10 LOOX T *11 LOOX P	Win XP Pro	Win 2000	Win XP Home	Win XP Tablet		*1：H8220 *2：E8220、E8120 *3：C8220、C6320、C6220 *4：S8225、S8125、S8220、S8120 *5：B8220 *6：Q8220 *7：BIBLO NX95S/D、NX90S/D、NX70S/W *8：BIBLO NB75S/T、NB55S/TS、NB55S/T、NB80S、NB75S、NB70S、NB55S、NB50S、NB40S *9：BIBLO MG75S、MG70S/T、MG55S、MG50S *10：BIBLO LOOX T70S/V、T70S、T50S *11：BIBLO LOOX P70S ※各本体は標準プレインストールOSのみのサポートとなります。（FMV-LIFEBOOK（FMV-Q8220、FMVバリューシリーズ除く）のみ、Windows® 2000 Professionalもサポートとなります） 標準プレインストールOSを変更して使用した場合は、運用上に制限がでる場合があります。
C：専用拡張機器																	
[C1]	内蔵CD-ROMドライブユニット	FMVNCD03	2006.5/中	●	●	×	●※	×	×	×	×	●	●	●	－	12,000	内蔵CD-ROMドライブユニット。読込最大24倍速。 ※S8225、S8220のみ対応。
[C2]	内蔵DVD-ROM & CD-R/RWドライブユニット	FMVNCB14	2006.5/中	●	×	×	×	×	×	×	×	●	●	●	－	28,000	内蔵DVD-ROM&CD-R/RWドライブユニット。DVD読込最大8倍速、CD読込最大24倍速、CD-R書込最大24倍速、CD-R/RW書換最大10倍速。バッファアンダーランエラー防止機能付。 ライティングソフト「Roxio DigitalMedia SE7」、DVD再生ソフト「INTERVIDEO WinDVD 5」添付。
[C3]	内蔵スーパーマルチドライブユニット	FMVNSM05	2006.5/中	●	×	×	×	×	×	×	×	●	●	●	－	42,000	CD：読出最大24倍速、CD-R：読出最大24倍速、CD-RW：読出最大16倍速、DVD-ROM：読出最大8倍速、DVD-R：読出最大8倍速、DVD-RW：読出最大4倍速、DVD+R：読出最大8倍速、DVD+R DL（2層）：読出最大4倍速、DVD+RW：読出最大4倍速、DVD-RAM：読出最大5倍速、CD-R：書込最大24倍速、CD-RW：書換最大10倍速、DVD-R：書込最大8倍速、DVD-RW：書換最大4倍速、DVD+R：書込最大8倍速、DVD+R DL（2層）：書込最大2.4倍速、DVD-R DL：書込最大2倍速、DVD+RW：書換最大4倍速、DVD-RAM：書換最大5倍速、書込時バッファアンダーランエラー防止機能付 ライティングソフト「Roxio DigitalMedia SE7」、DVD再生ソフト「INTERVIDEO WinDVD 5」が添付。
[C4]	増設用内蔵バッテリユニット	FMVNBT25A	2006.5/中	●	●	×	●	×	×	×	●※	－	－	－	－	16,800	増設用内蔵バッテリユニット。10.8V、3800mAh リチウムイオン。 ※MGシリーズのみ対応。
[C5]	ポートリプリケータ	FMV-NPR15	2006.5/中	●	×	×	●※	×	×	×	×	×	×	×	－	10,000	各種共通品、各種インタフェース［CRT、DVI-D、シリアル、パラレル、マウス/キーボード、LAN、USB×4、ヘッドフォン、マイクイン］を装備。 ※ S8225、S8220のみ対応。ポートリプリケーター使用時はFMV-AC322（ポートリプリケーターに標準添付）が必要になります。DVI-Dは使用出来ません。
[C6]	内蔵DVD-ROM & CD-R/RWドライブユニット	FMVNCB15	2006.5/中	×	●	×	●※	×	×	×	×	●	●	●	－	28,000	内蔵DVD-ROM&CD-R/RWドライブユニット。DVD読込最大8倍速、CD読込最大24倍速、CD-R書込最大24倍速、CD-R/RW書換最大10倍速。バッファアンダーランエラー防止機能付。 ライティングソフト「Roxio DigitalMedia SE7」、DVD再生ソフト「INTERVIDEO WinDVD 5」添付。 ※S8225、S8220のみ対応。
[C7]	内蔵スーパーマルチドライブユニット	FMVNSM06	2006.5/中	×	●	×	●※	×	×	×	×	●	●	●	－	42,000	CD：読出最大24倍速、CD-R：読出最大24倍速、CD-RW：読出最大16倍速、DVD-ROM：読出最大8倍速、DVD-R：読出最大8倍速、DVD-RW：読出最大4倍速、DVD+R：読出最大8倍速、DVD+R DL（2層）：読出最大4倍速、DVD+RW：読出最大4倍速、DVD-RAM：読出最大5倍速、CD-R：書込最大24倍速、CD-RW：書換最大10倍速、DVD-R：書込最大8倍速、DVD-RW：書換最大4倍速、DVD+R：書込最大8倍速、DVD+R DL（2層）：書込最大2.4倍速、DVD-R DL：書込最大2倍速、DVD+RW：書換最大4倍速、DVD-RAM：書換最大5倍速、書込時バッファアンダーランエラー防止機能付 ライティングソフト「Roxio DigitalMedia SE7」、DVD再生ソフト「INTERVIDEO WinDVD 5」が添付。 ※S8225、S8220のみ対応。
[C8]	内蔵FDDユニット	FMVNFD14	2006.5/中	×	×	×	●※	×	×	×	×	●	●	●	－	12,600	内蔵FDDユニット ※S8225、S8220のみ対応。
[C9]	内蔵バッテリパック	FMVNBP146	2006.5/中	×	×	×	●※1	×	×	×	●※2	－	－	－	－	16,800	内蔵バッテリパック。交換用。10.8V、5200mAh。リチウムイオン。 ※1：S8225、S8220のみ対応。※2：MGのみ対応。
[C10]	内蔵CD-ROMドライブユニット	FMVNCD02	済	×	×	×	●※	×	×	×	×	●	●	●	－	12,000	内蔵CD-ROMドライブユニット。読込最大24倍速。 ※S8125、S8120のみ対応。
[C11]	内蔵DVD-ROM & CD-R/RWドライブユニット	FMVNCB13	2006.5/中	×	×	×	●※	×	×	×	×	●	●	●	－	28,000	内蔵DVD-ROM&CD-R/RWドライブユニット。DVD読込最大8倍速、CD読込最大24倍速、CD-R書込最大24倍速、CD-R/RW書換最大10倍速。バッファアンダーランエラー防止機能付。 ライティングソフト「Roxio DigitalMedia SE7」、DVD再生ソフト「INTERVIDEO WinDVD 5」添付。 ※S8125、S8120のみ対応。
[C12]	内蔵スーパーマルチドライブユニット	FMVNSM04	2006.5/中	×	×	×	●※	×	×	×	×	●	●	●	－	42,000	CD：読出最大24倍速、CD-R：読出最大24倍速、CD-RW：読出最大16倍速、DVD-ROM：読出最大8倍速、DVD-R：読出最大8倍速、DVD-RW：読出最大4倍速、DVD+R：読出最大8倍速、DVD+R DL（2層）：読出最大4倍速、DVD+RW：読出最大4倍速、DVD-RAM：読出最大3倍速、CD-R：書込最大24倍速、CD-RW：書換最大10倍速、DVD-R：書込最大8倍速、DVD-RW：書換最大4倍速、DVD+R：書込最大8倍速、DVD+R DL（2層）：書込最大2.4倍速、DVD+RW：書換最大4倍速、DVD-RAM：書換最大5倍速、DVD-R DL：書換最大2倍速、書込時バッファアンダーランエラー防止機能付 ライティングソフト「Roxio DigitalMedia SE7」、DVD再生ソフト「INTERVIDEO WinDVD 5」が添付。 ※S8125、S8120のみ対応。
[C13]	内蔵FDDユニット	FMVNFD13	2006.5/中	×	×	×	●※	×	×	×	×	●	●	●	－	12,600	内蔵FDDユニット ※S8125、S8120のみ対応。
[C14]	ポートリプリケータ	FMV-NPR12	済	×	×	×	●※	×	×	×	×	－	－	－	－	16,500	各種インタフェース［マウス/キーボード、シリアル、パラレル、CRT、USB×4、LAN、マイクイン端子、ヘッドフォン端子、DC-IN］を装備。 ※S8125のみ対応。
[C15]	内蔵バッテリパック	FMVNBP142	済	×	×	×	●※	×	×	×	×	－	－	－	－	16,800	内蔵バッテリパック。交換用。10.8V、5200mAh。リチウムイオン。 ※S8125のみ対応。
[C16]	ポートリプリケータ	FMV-NPR14	済	×	×	×	●※	×	×	×	×	－	－	－	－	10,000	各種インタフェース［マウス/キーボード、シリアル、パラレル、CRT、USB×2、LAN］を装備。 ※S8120のみ対応。
[C17]	内蔵バッテリパック	FMVNBP139	済	×	×	×	●※	×	×	×	×	－	－	－	－	16,800	内蔵バッテリパック。交換用。10.8V、5200mAh。リチウムイオン。 ※S8120のみ対応。
[C18]	バッテリチャージャ	FMV-NCA6	2006.5/中	×	×	×	●※	×	×	×	×	－	－	－	－	16,800	バッテリ充電器。バッテリを2個同時に接続可能。 ※S8125、S8120のみ対応。 ［注］本体添付のACアダプタが必要です。
[C19]	ポートリプリケータ	FMV-NPR17	後報	×	×	×	●※	×	×	×	×	－	－	－	－	10,000	各種インタフェース［CRT、シリアル、パラレル、マウス/キーボード、LAN、USB×2］を装備。 ※S8220のみ対応。ポートリプリケーター使用時はFMV-AC322（ポートリプリケーターに標準添付）が必要になります。
[C20]	ポートリプリケータ	FMV-NPR9	済	×	×	×	×	●	×	×	×	－	－	－	－	10,000	各種インタフェース［マウス/キーボード、シリアル、パラレル、CRT、USB2.0×2、LAN］を装備。
[C21]	内蔵バッテリパック	FMVNBP149	2006.5/中	×	×	×	×	●	×	×	×	－	－	－	－	10,000	内蔵バッテリパック。交換用。7.2V、5200mAh。リチウムイオン。
[C22]	内蔵バッテリパック（L）	FMVNBP150	2006.5/中	×	×	×	×	●	×	×	×	－	－	－	－	12,600	内蔵大容量バッテリパック。7.2V、7800mAh。リチウムイオン。

■ハードウェア一覧

●：適用可　×：適用不可　－：無関係

項	品名	型名	提供時期	適応機種								※ 適応OS				希望小売価格（円、税別）	備考
				＊1 H	＊2 E	＊3 C	＊4 S	＊5 B	＊6 Q	＊7 NX	＊9 MG	Win XP Pro	Win 2000	Win XP Home	Win XP Tablet		＊1：H8220 ＊2：E8220、E8120 ＊3：C8220、C6320、C6220 ＊4：S8225、S8125、S8220、S8120 ＊5：B8220 ＊6：Q8220 ＊7：BIBLO NX95S/D、NX90S/D、NX70S/W ＊8：BIBLO NB75S/T、NB55S/TS、NB55S/T、NB80S、NB75S、NB70S、NB55S、NB50S、NB40S ＊9：BIBLO MG75S、MG70S/T、MG55S、MG50S ＊10：BIBLO LOOX T70S/V、T70S、T50S ＊11：BIBLO LOOX P70S ※各本体は標準プレインストールOSのみのサポートとなります。（FMV-LIFEBOOK（FMV-Q8220、FMVバリューシリーズ除く）のみ、Windows® 2000 Professionalもサポートとなります） 標準プレインストールOSを変更して使用した場合は、運用上に制限がでる場合があります。
										＊8 NB	＊10 LOOX T ＊11 LOOX P						
[C23]	バッテリチャージャ	FMV-NCA5	済	×	×	×	●※	●	●	×	×	－	－	－	－	16,800	バッテリ充電器。バッテリを2個同時に接続可能。 [注]本体添付のACアダプタが必要です。Sシリーズでは、ACアダプタ（FMV-AC317）が必要です。 [注]バッテリパックまたはバッテリユニットを2個同時に接続可能ですが、充電は1つずつです。 ※S8225、S8220のみ対応。
[C24]	ドッキングステーション（スーパーマルチドライブ内蔵）	FMV-NDS1	2006.5/中	×	×	×	×	×	●	×	×	－	－	－	－	48,000	各種インタフェース［CRT、USB2.0×4、LAN、ヘッドフォン端子、マイクイン端子、スーパーマルチドライブ］を装備。
[C25]	内蔵バッテリパック	FMVNBP151	2006.5/中	×	×	×	×	×	●	×	×	－	－	－	－	10,000	内蔵バッテリパック。交換用。10.8V、1150mAh。リチウムイオン。
[C26]	内蔵バッテリパック（M）	FMVNBP152	2006.5/中	×	×	×	×	×	●	×	×	－	－	－	－	11,000	内蔵大容量バッテリパック(M)。7.2V、3800mAh。リチウムイオン。
[C27]	内蔵バッテリパック（L）	FMVNBP153	2006.5/中	×	×	×	×	×	●	×	×	－	－	－	－	12,000	内蔵大容量バッテリパック(L)。10.8V、5200mAh。リチウムイオン。
[C28]	S端子変換ケーブル	FMV-NCBL3	2006.4/中	×	×	×	×	×	×	×	●※	－	－	－	－	2,500	ビデオ出力（専用端子）をS端子に変換するケーブル。 ※MGシリーズのみ対応。
[C29]	内蔵バッテリパック	FMVNBP138	済	×	×	×	×	×	×	×	●※	－	－	－	－	10,000	内蔵バッテリパック。交換用。7.2V、5200mAh。リチウムイオン。 ※LOOX Tのみ対応。
[C30]	内蔵バッテリパック（L）	FMVNBP137	済	×	×	×	×	×	×	×	●※	－	－	－	－	12,600	内蔵大容量バッテリパック。7.2V、7800mAh。リチウムイオン。 ※LOOX Tのみ対応。
[C31]	増設用内蔵バッテリユニット	FMVNBT26	済	×	×	×	×	×	×	×	●※	－	－	－	－	16,800	増設用内蔵バッテリユニット。10.8V、2300mAh。リチウムイオン。 ※LOOX Tのみ対応。
[C32]	内蔵バッテリパック	FMVNBP144	済	×	×	×	×	×	×	×	●※	－	－	－	－	10,000	内蔵バッテリパック。10.8V、2600mAh。リチウムイオン。 ※LOOX Pのみ対応。
[C33]	内蔵バッテリパック（L）	FMVNBP145	済	×	×	×	×	×	×	×	●※	－	－	－	－	12,600	内蔵大容量バッテリパック。10.8V、5200mAh。リチウムイオン。 ※LOOX Pのみ対応。
[C34]	ポートリプリケータ	FMV-NPR13	済	×	×	×	×	×	×	×	●※	－	－	－	－	10,000	各種インタフェース[CRT、USB2.0×2、LAN（本体と排他）]を装備。 ※LOOX Pのみ対応。
[C35]	ACアダプタ	FMV-AC313S	済	×	×	×	×	●	×	×	●※	－	－	－	－	5,800	ACアダプタ。交換用。小型・軽量タイプ。 [注]添付ACケーブルは国内仕様（AC100V）のためAC100V以外でご使用になる場合は、その電圧にあったACケーブルを用意する必要があります。 ※LOOX Pのみ対応。
[C36]	ACアダプタ	FMV-AC317	済	×	×	×	●※1	●	●	×	●※2	－	－	－	－	8,400	ACアダプタ。標準添付のACアダプターと同等品。 [注]添付ACケーブルは国内仕様（AC100V）のためAC100V以外でご使用になる場合は、その電圧にあったACケーブルを用意する必要があります。 ※1：S8120のみ対応。 ※2：LOOX Tのみ対応。
[C37]	ACアダプタ	FMV-AC318	済	×	×	×	×	×	×	●※	×	－	－	－	－	8,400	ACアダプタ。標準添付のACアダプターと同等品。 [注]添付ACケーブルは国内仕様(AC100V)のためAC100V以外でご使用になる場合は、その電圧にあったACケーブルを用意する必要があります。 ※NXのみ対応。
[C38]	ACアダプタ	FMV-AC319	済	×	×	●※1	●※2	×	×	×	×	－	－	－	－	8,400	ACアダプタ。標準添付のACアダプターと同等品。 [注]添付ACケーブルは国内仕様（AC100V）のためAC100V以外でご使用になる場合は、その電圧にあったACケーブルを用意する必要があります。 ※1：C6320のみ対応。 ※2：S8125のみ対応。
[C39]	ACアダプタ	FMV-AC320A	済	×	●※1	●※2	×	×	×	●※3	×	－	－	－	－	8,400	ACアダプタ。標準添付のACアダプターと同等品。 [注]添付ACケーブルは国内仕様（AC100V）のためAC100V以外でご使用になる場合は、その電圧にあったACケーブルを用意する必要があります。 ※1：E8120のみ対応。 ※2：C8220のみ対応。 ※3：NB80S、NB40Sのみ対応。
[C40]	ACアダプタ	FMV-AC321	済	×	●※1	●※2	●※3	×	×	●※4	●※5	－	－	－	－	8,400	ACアダプタ。標準添付のACアダプターと同等品。 [注]添付ACケーブルは国内仕様（AC100V）のためAC100V以外でご使用になる場合は、その電圧にあったACケーブルを用意する必要があります。 ※1：E8220のみ対応。 ※2：C6220のみ対応。 ※3：S8225、S8220のみ対応。 ※4：NB75S/T、NB55S/TS、NB55S/T、NB75S、NB70S、NB55S、NB50Sのみ対応。 ※5：MGのみ対応。
[C41]	ACアダプタ	FMV-AC322	2006.5/中	●	×	×	●※	×	×	×	×	－	－	－	－	8,400	ACアダプタ。標準添付のACアダプターと同等品。 [注]添付ACケーブルは国内仕様（AC100V）のためAC100V以外でご使用になる場合は、その電圧にあったACケーブルを用意する必要があります。 ※S8225、S8220でポートリプリケータ使用時は、必要になります。
[C42]	カーバッテリアダプタ	FMV-NCBA2	済	×	×	×	×	●	×	×	●※	－	－	－	－	19,300	自動車のシガーライタソケット接続用アダプタ（12V/24V車専用） ※LOOX Tのみ対応。

■ハードウェア一覧

●：適用可　×：適用不可　－：無関係

項	品名	型名	提供時期	適応機種								※ 適応OS				希望小売価格（円、税別）	備考
				＊1 H	＊2 E	＊3 C	＊4 S	＊5 B	＊6 Q	＊7 NX ＊8 NB	＊9 MG ＊10 LOOX T ＊11 LOOX P	Win XP Pro	Win 2000	Win XP Home	Win XP Tablet		＊1：H8220 ＊2：E8220、E8120 ＊3：C8220、C6320、C6220 ＊4：S8225、S8125、S8220、S8120 ＊5：B8220 ＊6：Q8220 ＊7：BIBLO NX95S/D、NX90S/D、NX70S/W ＊8：BIBLO NB75S/T、NB55S/TS、NB55S/T、NB80S、NB75S、NB70S、NB55S、NB50S、NB40S ＊9：BIBLO MG75S、MG70S/T、MG55S、MG50S ＊10：BIBLO LOOX T70S/V、T70S、T50S ＊11：BIBLO LOOX P70S ※各本体は標準プレインストールOSのみのサポートとなります。（FMV-LIFEBOOK（FMV-Q8220、FMVバリューシリーズ除く）のみ、Windows® 2000 Professionalもサポートとなります） 標準プレインストールOSを変更して使用した場合は、運用上に制限がでる場合があります。
D：入力機器																	
[D1]	OADGキーボード（109A対応）	FMV-KB324	済	●※2	●	●※1	●※2	●※2	×	×	×	●	●	●	●	11,000	OADG準拠キーボード。PS/2接続。109Aキー。BL-ライトグレー色。 ※1：C8220のみ対応。 ※2：ポートリプリケータが必要になります。
[D2]	JISキーボード（エミュレータ対応）	FMV-KB101	済	●※2	●	●※1	●※2	●※2	×	×	×	●	●※3	●	●	25,000	エミュレータ対応JISキーボード。PS/2接続。141キー。 ※1：C8220のみ対応。 ※2：ポートリプリケータが必要になります。 ※3：WSMGR V4.1 L50以降が必要になります。
[D3]	テンキーボード	FMV-NTKB1A	済	●※2	●	●※1	●※2	●※2	×	×	×	●	●	●	●	12,600	テンキーボード。PS/2接続。PS/2マウス接続可能。 ※1：C8220のみ対応。 ※2：ポートリプリケータが必要になります。
[D4]	OADGキーボード（109キー/USB）	FMV-KB333	済	●	●	●	●	●	●	●	●	●	●	●	●	11,000	OADG準拠キーボード。USB接続。109キー。BL-ライトグレー色。
[D5]	親指シフトキーボード（USB）	FMV-KB231	済	●	●	●	●	●	●	●	●	●	●	●	●	12,600	日本語コンソーシアム対応親指シフト配列準拠キーボード。USB接続。111キー。 [注]Japanist 2003が必要になります。
[D6]	USBテンキーボード	FMV-NTKB3	済	●	●	●	●	●	●	●※	●	●	●	●	●	10,600	テンキーボード。USB接続。クールブラック色。USBインターフェースはありません。 ※NXでは未サポート。
[D7]	マウス	FMV-MO107S	済	●※2	●	●※1	●※2	●※2	×	×	×	●	●	●	●	5,800	マウス。PS/2接続。クールシルバー色。 ※1：C8220のみ対応。 ※2：ポートリプリケータが必要になります。
		FMV-MO109	済	●	●	●※1	●※2	●※2	×	×	×	●	●	●	●	5,800	マウス。PS/2接続。スペースパール色。スクロール機能付。 ※1：C8220のみ対応。 ※2：ポートリプリケータが必要になります。
[D8]	USBマウス	FMV-MO204	済	●	●	●	●	●	●	●	●	●	●	●	●	5,800	マウス。USB接続。スクロール機能付。スペースパール色。
[D9]	USBマウス（光学式）	FMV-MO301S	済	●	●	●	●	●	●	●	●	●	●	●	●	5,800	光学式のマウス。USB接続。スクロール機能付。クールシルバー色。
		FMV-MO303	済	●	●	●	●	●	●	●	●	●	●	●	●	5,800	光学式のマウス。USB接続。スクロール機能付。スペースパール色。
		FMV-MO305	2006.4/中	●	●	●	●	●	●	●	●	●	●	●	●	5,800	光学式のマウス。USB接続。スクロール機能付。パールオフホワイト色。
[D10]	磁気カードリーダ	FMV-MCR112	済	●	●	●	●	●	●	●	●	●	●	●	●	33,000	磁気カード読み取り装置。USB接続。
[D11]	バーコードタッチリーダ	FMV-BCR212	済	●	●	●	●	●	●	●※	●	●	●	●	●	37,000	バーコード読み取り装置（タッチ式）。USB接続。 ※NB80S、NB40Sでは未サポート。 [注]ポートリプリケータ（FMV-NPR12、FMV-NPR15）および、外付けのUSBハブ経由での接続不可。

■ハードウェア一覧

●：適用可　×：適用不可　－：無関係

項	品名	型名	提供時期	適応機種								※ 適応OS				希望小売価格（円、税別）	備考
				*1 H	*2 E	*3 C	*4 S	*5 B	*6 Q	*7 NX *8 NB	*9 MG *10 LOOX T *11 LOOX P	Win XP Pro	Win 2000	Win XP Home	Win XP Tablet		*1：H8220 *2：E8220、E8120 *3：C8220、C6320、C6220 *4：S8225、S8125、S8220、S8120 *5：B8220 *6：Q8220 *7：BIBLO NX95S/D、NX90S/D、NX70S/W *8：BIBLO NB75S/T、NB55S/TS、NB55S/T、NB80S、NB75S、NB70S、NB55S、NB50S、NB40S *9：BIBLO MG75S、MG70S/T、MG55S、MG50S *10：BIBLO LOOX T70S/V、T70S、T50S *11：BIBLO LOOX P70S ※各本体は標準プレインストールOSのみのサポートとなります。（FMV-LIFEBOOK（FMV-Q8220、FMVバリューシリーズ除く）のみ、Windows® 2000 Professionalもサポートとなります） 標準プレインストールOSを変更して使用した場合は、運用上に制限がでる場合があります。
E：通信機器																	
[E1]	ワイヤレスLANカード	FMV-JW482	済	●※	●※	●	●※	●※	●	×	×	●	●	●	●	9,800	IEEE802.11a（J52、W52、W53）/b/g準拠のワイヤレスLANカード。 PC Card Standard準拠。Wi-Fi準拠。 転送レート：54/48/36/24/18/12/9/6Mbps（IEEE802.11a/g準拠）（速度自動切り替え） 11/5.5/2/1Mbps（IEEE802.11b準拠）（速度自動切り替え） 高速化技術Super AG™対応。 セキュリティ規格：IEEE802.1X、WPA/WPA2対応。 ※ カスタムメイドでIEEE802.11a/g無線LANを選択時は使用不可。 [注]IEEE802.11gとIEEE802.11bの混在使用が可能。（それぞれ通信速度が落ちる場合があります） [注]IEEE802.11a機能を使用の場合、屋内専用です。屋外ではご使用になれません。 [注]本製品は日本仕様です。日本以外ではご使用になれません。 〈複数LAN構成の可否につきましては、P42、P68「注）複数LAN同時通信の可否について」をご参照下さい〉
[E2]	ワイヤレスLAN ステーション	FMWT-55AG	済	－	－	－	－	－	－	－	－	－	－	－	●	87,000	IEEE802.11a（W52、W53）/b/g準拠の無線LAN用基地局。 Wi-Fi準拠。 転送レート：54/48/36/24/18/12/9/6Mbps（IEEE802.11a/g準拠）（速度自動切替）11/5.5/2/1Mbps （IEEE802.11b準拠）（速度自動切替） 高速化技術Super AG™対応。 有線インターフェース：LANインターフェース（100BASE-TX/10BASE-T）RJ-45×1。 セキュリティ規格：IEEE802.1X、WPA/WPA2対応。 管理機能：SNMP、syslog、タグVLAN、認証VLAN、簡易ロードバランス対応。 クライアント台数：IEEE802.11aとIEEE802.11gそれぞれ最大20台、計40台（推奨）。 ステーション管理ツール、延長アンテナ標準添付。 ※無線LAN機器との通信距離は見通しのよいところで、IEEE802.11aで約15m、 IEEE802.11b、IEEE802.11gで約25m。 ※ステーション管理ツール（WinXP/Home、Win2000）は有線LANで接続されたパソコン本体にて使用。 [注]IEEE802.11gとIEEE802.11bの混在使用が可能。（それぞれ通信速度が落ちる場合があります） [注]IEEE802.11a機能を使用の場合、屋内専用です。屋外ではご使用になれません。 [注]本製品は日本仕様です。日本以外ではご使用になれません。
[E3]	電源供給ユニット	FMWT-PE12	済	－	－	－	－	－	－	－	－	－	－	－	●	20,000	PoE（Power over Ethernet）による電源供給装置。 FMWT-55AG近くにコンセントがなく電源確保が困難な場合に、LANケーブルによる電源供給が可能。（最長100m）
[E4]	ワイヤレス ブロードバンドルータ	FMWBR-201	済	－	－	－	－	－	－	－	－	－	－	－	●	29,800	IEEE802.11b/g準拠の無線と有線に対応したブロードバンドルータ。Wi-Fi準拠。 クライアント台数：10台（推奨）、 転送レート：54/48/36/24/18/12/9/6Mbps（IEEE802.11g準拠）（速度自動切替） 11/5.5/2/1Mbps（IEEE802.11b準拠）（速度自動切替） 高速化技術Super G™対応。 有線インターフェース：WAN側1ポート（100BASE-TX/10BASE-T） LAN側4ポート（100BASE-TX/10BASE-T、スイッチングハブ機能付） セキュリティ規格：IEEE802.1X、WPA対応、 管理機能：SNMP、VPNパススルー（パス数1）、VPNゲートウェイ（IPSecトンネル数70）、 UPnP機能によりWindows® Messenger対応。マルチPPPoE、アンナンバードPPPoE対応。 クライアント台数：最大20台（推奨）。 ※無線LAN機器との通信距離は見通しのよいところで約25m。 [注]IEEE802.11gとIEEE802.11bの混在使用が可能。（それぞれ通信速度が落ちる場合があります） [注]本製品は日本仕様です。日本以外ではご使用になれません。
[E5]	TA機能付 ネットワークステーション	FMNS-101	済	●	●	●	●	●	●	●	●	●※	●	●※	●	37,800	ISDNターミナルアダプタ、ISDNダイヤルアップルータ、ブロードバンドルータ機能を持つネットワークステーション。 ISDN通信速度：128/64kbps（同期）、57.6k/38.4k/19.2k/9.6kbps（非同期）。PIAFS通信速度： 32K/64kbps。 [注]電源OFF時（停電時）、アナログポートTEL1以外に接続した機器及びS/T点インタフェースに接続した機器は使用できません。 [注]本装置とパソコン本体間は非同期通信のみサポート（エミュレータ接続は不可）。 [注]RS-232C接続時は、パソコン本体の最大通信速度が115.2kbpsのため、128kbpsの最大値での通信を行うことができません。 [注]ターミナルアダプタモードとルータモードは排他動作。 [注]S3/S4は未サポートです。 ※USB接続はファームウェアV 1.22以降が必要です。

■ハードウェア一覧

●：適用可　×：適用不可　－：無関係

項	品名	型名	提供時期	適応機種								※ 適応OS				希望小売価格（円、税別）	備考	
				*1 H	*2 E	*3 C	*4 S	*5 B	*6 Q	*7 NX *8 NB	*9 MG *10 LOOX T *11 LOOX P	Win XP Pro	Win 2000	Win XP Home	Win XP Tablet		*1：H8220 *2：E8220、E8120 *3：C8220、C6320、C6220 *4：S8225、S8125、S8220、S8120 *5：B8220 *6：Q8220 *7：BIBLO NX95S/D、NX90S/D、NX70S/W ※各本体は標準ブレインストールOSのみのサポートとなります。（FMV-LIFEBOOK（FMV-Q8220、FMVバリューシリーズ除く）のみ、Windows® 2000 Professionalもサポートとなります） 標準ブレインストールOSを変更して使用した場合は、運用上に制限がでる場合があります。	*8：BIBLO NB75S/T、NB55S/TS、NB55S/T、NB80S、NB75S、NB70S、NB55S、NB50S、NB40S *9：BIBLO MG75S、MG70S/T、MG55S、MG50S *10：BIBLO LOOX T70S/V、T70S、T50S *11：BIBLO LOOX P70S
[E6]	メディアタンク	FMMET-101	済	×	×	×	×	×	×	●※	●	●	×	●	●	オープン価格［注］	データの自動バックアップ/ファイル/プリンタの共有が可能、 HDD容量：400GB、簡易グループウェア「メディアタンクメニュー」搭載 有線インターフェース：LAN側1ポート（1000BASE-T/100BASE-TX/10BASE-T） 最大接続台数：3台（推奨） 注）本製品は日本仕様です。日本以外ではご使用になれません。 ※NB55S/TSに標準添付。	
[E7]	ツイストペアケーブル（エンハンスドカテゴリ5）	TPCBL-C005	済	－	－	－	－	－	－	－	－	－	－	－	－	＊3,500	5m	LANインターフェース-HUB間接続ケーブル。 1000BASE-T/100BASE-TX/10BASE-T用（エンハンスドカテゴリ5）
		TPCBL-C010	済	－	－	－	－	－	－	－	－	－	－	－	－	＊3,900	10m	
		TPCBL-C015	済	－	－	－	－	－	－	－	－	－	－	－	－	＊4,700	15m	
		TPCBL-C030	済	－	－	－	－	－	－	－	－	－	－	－	－	＊7,200	30m	
		TPCBL-C050	済	－	－	－	－	－	－	－	－	－	－	－	－	＊10,300	50m	
		TPCBL-C100	済	－	－	－	－	－	－	－	－	－	－	－	－	＊18,000	100m	＊標準価格（円、税別）
[E8]	ツイストペアケーブル	TPCBL-B005	済	－	－	－	－	－	－	－	－	－	－	－	－	＊2,650	5m	100BASE-TX/10BASE-T対応LANケーブル（カテゴリ5）。 1000BASE-T通信には対応していません。
		TPCBL-B010	済	－	－	－	－	－	－	－	－	－	－	－	－	＊3,000	10m	
		TPCBL-B015	済	－	－	－	－	－	－	－	－	－	－	－	－	＊3,600	15m	
		TPCBL-B030	済	－	－	－	－	－	－	－	－	－	－	－	－	＊5,500	30m	
		TPCBL-B050	済	－	－	－	－	－	－	－	－	－	－	－	－	＊7,900	50m	
		TPCBL-B100	済	－	－	－	－	－	－	－	－	－	－	－	－	＊13,800	100m	＊標準価格（円、税別）

［注］オープン価格の商品は標準価格または希望小売価格を定めておりません。

〈複数LAN同時通信の可否について〉

・OSが、WinXP Pro/Win2000 Pro/WinXP Homeの場合、複数のLANによる同時通信が可能になります。

●：同時通信可能　×：同時通信不可能　－：構成上不可能

LAN形式の組み合わせ		内蔵無線LAN搭載モデル	ワイヤレスLANカード（FMV-JW482）
有線LAN搭載モデル	（標準搭載）	●	●
IEEE802.11a/b/g 準拠無線LAN搭載モデル	（標準搭載・カスタムメイド）	－	×
ワイヤレスLANカード（FMV-JW482）	（オプション）	×	－

■ハードウェア一覧

●：適用可　×：適用不可　－：無関係

項	品名	型名	提供時期	適応機種								※ 適応OS				希望小売価格（円、税別）	備考
				＊1 H	＊2 E	＊3 C	＊4 S	＊5 B	＊6 Q	＊7 NX ＊8 NB	＊9 MG ＊10 LOOX T ＊11 LOOX P	Win XP Pro	Win 2000	Win XP Home	Win XP Tablet		＊1：H8220 ＊2：E8220、E8120 ＊3：C8220、C6320、C6220 ＊4：S8225、S8125、S8220、S8120 ＊5：B8220 ＊6：Q8220 ＊7：BIBLO NX95S/D、NX90S/D、NX70S/W ＊8：BIBLO NB75S/T、NB55S/TS、NB55S/T、NB80S、NB75S、NB70S、NB55S、NB50S、NB40S ＊9：BIBLO MG75S、MG70S/T、MG55S、MG50S ＊10：BIBLO LOOX T70S/V、T70S、T50S ＊11：BIBLO LOOX P70S ※各本体は標準プレインストールOSのみのサポートとなります。（FMV-LIFEBOOK（FMV-Q8220、FMVバリューシリーズ除く）のみ、Windows® 2000 Professionalもサポートとなります） 標準プレインストールOSを変更して使用した場合は、運用上に制限がでる場合があります。
F：補助記憶装置																	
[F1]	スーパーマルチドライブユニット	FMV-NSM51	済	●	●	●	●	●※	●※	×	×	●	●	●	●	49,800	DVD媒体への書込が可能なポータブルタイプのUSB（USB2.0対応）接続外付けスーパーマルチドライブユニット。 DVD-R DL、DVD+R DL（2層記録）など、多彩なメディアに対応。 【データ転送速度】 DVD-RAM書込：最大5倍速、DVD-R、DVD+R書込：最大8倍速、DVD-R DL：2倍速、 DVD-RW、DVD+RW：最大4倍速、DVD+R DL：2.4倍速、CD-R書込：最大24倍速、CD-RW書込：10倍速 バッファアンダーランエラー防止機能内蔵 DVD-RAM読出：最大5倍速、DVD-R、DVD+R、DVD-ROM読出：最大8倍速、 DVD-R DL、DVD-RW、DVD+R DL、DVD+RW読出：最大6倍速、CD-R、CD-RW、CD-ROM読出：最大24倍速 添付品：ACアダプタ、電源コード、USBケーブル、CD-ROM（アプリソフト、DVD-RAMドライバー、取扱説明書） 添付ソフト：Roxio DigitalMedia SE、WinDVD5 注）WinXPではリカバリディスクからのCDブートに対応しています。 ※Bシリーズ、Qシリーズではリカバリディスクからの CDブートに対応しています。
[F2]	DVD-ROM&CD-R/RWドライブユニット	FMV-NCB52	済	●	●	●	●	●※1	●※1	×	●※2	●	●	●	●	29,800	ポータブルタイプのUSB（USB2.0対応）接続外付けDVD-ROM & CD-R/RWドライブユニット。 【データ転送速度】 DVD-ROM読出：最大8倍速、DVD-R、DVD-RW、DVD+R、DVD+R DL、DVD+RW：最大4倍速、DVD-RAM読出：最大2倍速、CD-ROM、CD-R、CD-RW読出：最大24倍速、CD-R書込：最大24倍速、CD-RW書換：最大24倍速 バッファアンダーライエラー防止機能内蔵 添付品：ACアダプタ、電源コード、USBケーブル、取扱説明書 添付ソフト：Record Now、WinDVD5 注）WinXPではリカバリディスクからのCDブートに対応しています。 ※1：Bシリーズ、Qシリーズではリカバリディスクからの CDブートに対応しています。 ※2：LOOX Pのみ対応。LOOX Pに標準添付。
[F3]	FDDユニット（USB）	FMV-NFD52S	済	●	●※1	●※1	●	●	●	●※2	●	●	●	●	●	10,000	外付3.5型FDDユニット。USB接続。 ［注］OASYS専用FDは使用できません。 ※1：FDD非搭載モデルのみ対応。 ※2：NX95S/D、NX90S/D、NX70S/W、NB75S/T、NB55S/TS、NB55S/Tのみ対応。
[F4]	ハードディスクユニット-250GB（LAN/RAID）	FMHD-25LR	済	●	●	●	●	●	●	●	●	●	●	●	●	375,000	RAID1（ミラーリング）、ホットスワップ対応のNetwork HDD。250GBハードディスクユニット、LANインタフェース（1000BASE-T、100BASE-TX、または10BASE-T）によりネットワーク（LAN）に接続可能。ローカルで本体PCと接続可能。Webブラウザにより簡単設定、共有フォルダに対するアカウント設定、パスワード設定が可能。データコピー機能、アカウント・ドメイン連携機能、廃棄時のHDDデータ消去機能等を搭載。
[F5]	ハードディスクユニット-160GB（LAN/RAID）	FMHD-16LR2	済	●	●	●	●	●	●	●	●	●	●	●	●	275,000	RAID1（ミラーリング）、ホットスワップ対応のNetwork HDD。160GBハードディスクユニット、LANインタフェース（1000BASE-T、100BASE-TX、または10BASE-T）によりネットワーク（LAN）に接続可能。ローカルで本体PCと接続可能。Webブラウザにより簡単設定、共有フォルダに対するアカウント設定、パスワード設定が可能。データコピー機能、アカウント・ドメイン連携機能、廃棄時のHDDデータ消去機能等を搭載。
[F6]	ハードディスクユニット-250GB（RAID交換用）	FMHDC-25LR	済	－	－	－	－	－	－	－	－	－	－	－	－	110,000	FMHD-25LRの交換用250GBハードディスクユニット。
[F7]	ハードディスクユニット-160GB（RAID交換用）	FMHDC16LR2	済	－	－	－	－	－	－	－	－	－	－	－	－	74,000	FMHD-16LR2の交換用160GBハードディスクユニット。

■ハードウェア一覧

●：適用可　×：適用不可　－：無関係

項	品名	型名	提供時期	適応機種								※ 適応OS				希望小売価格（円、税別）	備考
				*1 H	*2 E	*3 C	*4 S	*5 B	*6 Q	*7 NX *8 NB	*9 MG *10 LOOX T *11 LOOX P	Win XP Pro	Win 2000	Win XP Home	Win XP Tablet		*1 ：H8220 *2 ：E8220、E8120 *3 ：C8220、C6320、C6220 *4 ：S8225 、S8125、S8220、S8120 *5 ：B8220 *6 ：Q8220 *7 ：BIBLO NX95S/D、NX90S/D、NX70S/W *8 ：BIBLO NB75S/T、NB55S/TS、NB55S/T、NB80S、NB75S、NB70S、NB55S、NB50S、NB40S *9 ：BIBLO MG75S、MG70S/T、MG55S、MG50S *10：BIBLO LOOX T70S/V、T70S、T50S *11：BIBLO LOOX P70S ※各本体は標準プレインストールOSのみのサポートとなります。（FMV-LIFEBOOK（FMV-Q8220、FMVバリューシリーズ除く）のみ、Windows® 2000 Professionalもサポートとなります） 標準プレインストールOSを変更して使用した場合は、運用上に制限がでる場合があります。
G：表示装置																	
[G1]	液晶プロジェクタ★	PJ-X2510	済	●	●	●	●	●	●	●	●	●	●	●	●	348,000	2500ルーメンのプロジェクタ。約3kg、最大300型まで投写可能。リアルXGA対応。DDC2B【Plug&Play機能】対応。自動／手動縦台形歪補正機能、部分拡大表示機能、マウスリモコン標準装備、モノラルスピーカ内蔵
[G2]	天吊り金具	PJX25-HG3	済	－	－	－	－	－	－	－	－	－	－	－	－	66,000	PJ-X2510を天井吊りする場合に必要な金具。
[G3]	プロジェクタ接続ケーブル	PJCBL102	済	－	－	－	－	－	－	－	－	－	－	－	－	23,000	ケーブル長：約10m。液晶プロジェクタとパソコン本体を接続するケーブル。
[G4]	スクリーン	PJ-SC45P	済	－	－	－	－	－	－	－	－	－	－	－	－	34,100	45型、携帯可能な小型スクリーン

★液晶プロジェクタの外部出力にディスプレイを接続する場合はCRTディスプレイを使用してください。LCDディスプレイを接続しますと正常に表示されない場合があります。またノートパソコンが1024×600ドット、1280×768ドット、1400×1050および1440×900ドットなど液晶プロジェクタのサポートする解像度でない場合は同時表示で使用できません。

■ハードウェア一覧

項	品名	型名	提供時期	適応機種								※ 適応OS				希望小売価格（円、税別）	備考
				*1 H	*2 E	*3 C	*4 S	*5 B	*6 Q	*7 NX *8 NB	*9 MG *10 LOOX T *11 LOOX P	Win XP Pro	Win 2000	Win XP Home	Win XP Tablet		*1：H8220 *2：E8220、E8120 *3：C8220、C6320、C6220 *4：S8225、S8125、S8220、S8120 *5：B8220 *6：Q8220 *7：BIBLO NX95S/D、NX90S/D、NX70S/W *8：BIBLO NB75S/T、NB55S/TS、NB55S/T、NB80S、NB75S、NB70S、NB55S、NB50S、NB40S *9：BIBLO MG75S、MG70S/T、MG55S、MG50S *10：BIBLO LOOX T70S/V、T70S、T50S *11：BIBLO LOOX P70S ※各本体は標準プレインストールOSのみのサポートとなります。（FMV-LIFEBOOK〔FMV-Q8220、FMVバリューシリーズ除く〕のみ、Windows® 2000 Professionalもサポートとなります） 標準プレインストールOSを変更して使用した場合は、運用上に制限がでる場合があります。
H：拡張機器																	
[H1]	指紋認識装置	FS-230U	済	●※	●※	●※	●※	×	×	●	●	●	●	●	●	25,000	指紋認識装置。（面型センサータイプ）USB接続。他人受理率：0.0002%。認証ソフトウェア「Secure Login Light」添付。 ※カスタムメイドで内蔵型指紋センサー選択時は非対応。 [注]スマートカードホルダーなど他の認証製品と連携して動作させるには、SMARTACCESS/Premium V1.1（別売）が必要になることがあります。
[H2]	指紋認識装置	FS-300U	2006.4/中	●※	●※	●※	●※	×	×	●	●	●	×	●	●	15,000	指紋認識装置。（スライド型センサータイプ）USB接続。他人受理率：0.0002%。 認証ソフトウェア「SMARTACCESS/Basic」添付。 ※カスタムメイドで内蔵型指紋センサー選択時は非対応。 [注]スマートカードホルダーなど他の認証製品と連携して動作させるには、SMARTACCESS/Premium V1.1（別売）が必要になることがあります。
[H3]	バイオ認証装置	FMSE-C301	2006.6/上	—	—	—	—	—	—	—	—	—	—	—	—	798,000	Windowsログオンや、各種アプリケーションへのログオンを、パスワードに代わり指紋により代替するセキュリティシステムを構築するための装置。標準2台構成。最大3000ユーザに対応。 [注]クライアント用ソフトウェアとして「SMARTACCESS/Premium V1.1」（別売）が必要。
[H4]	増設用バイオ認証装置	FMSE-C3A1	2006.6/上	—	—	—	—	—	—	—	—	—	—	—	—	398,000	バイオ認証装置（FMSE-C301）用増設専用オプション。最大1500ユーザ追加に対応。 [注1]利用時にはバイオ認証装置（FMSE-C301）が必須。 [注2]クライアント用ソフトウェアとして「SMARTACCESS/Premium V1.1」（別売）が必要。
[H5]	高機能無停電電源装置（Smart-UPS 1500J）	GP5SUP107	済	—	—	—	—	—	—	—	—	—	—	—	—	97,000	瞬断/停電時等の発生時にバイオ認証装置に電源を供給するための装置。 ・定格電圧：100V ・定格容量：1500VA/980W ・コンセント：8 ・外観色：黒 ・自立型 ・専用USBケーブル「GP5S-613」が別途必要 ※UPSに接続するバイオ認証装置の合計がUPSの定格容量以下（定格皮相電力[VA]かつ定格有効電力[W]以下）になるようUPSを選択願います。
[H6]	UPS接続ケーブル	GP5S-613	済	—	—	—	—	—	—	—	—	—	—	—	—	5,000	バイオ認証装置と高機能無停電電源装置（GP5SUP107）を接続するケーブル。
[H7]	スマートカードホルダー	FMV-J501A	2006.6/中	×	●※	×	●※	●※	×	×	×	●	●	●	●	11,000	PCカードスロットに装着する、スマートカードリーダライタ対応アダプタ。 認証ソフトウェア：「SMARTACCESS/Basic」添付。 スマートカード:接触型、ISO/IEC7816準拠（JICSAP v1.0規格）1枚添付。 ※カスタムメイドでFeliCa対応リーダ/ライタ選択時は非対応。 [注]指紋センサーなど他の認証製品と連携して動作させるには、SMARTACCESS/Premium（別売）が必要になることがあります。
[H8]	スマートカード	FMSMA-C1	済	—	—	—	—	—	—	—	—	—	—	—	—	9,000	専用スマートカードの補充用。5枚組。
[H9]	FeliCa対応非接触ICカード（SMARTACCESS専用）	FMFCL-C1	済	●※3	●※1	●※1※2	●※1	●※1	×	×	×	●	●	●	×	12,000	FeliCa対応リーダ/ライタ用の非接触ICカード。パソコンセキュリティソフト「SMARTACCESS」専用のフォーマット済。5枚組。 ※1：カスタムメイドでスマートカードホルダー選択時は非対応。 ※2：C8220のみ対応。 ※3：スマートカード使用時は、非対応。
[H10]	コンピュータ直結ケーブル（AT-AT）	FMV-CBL501	済	●	●	●※1	●※2	●※2	×	×	×	×	●	×	×	4,000	FMV本体～FMV本体間接続ケーブル（Dsub9-Dsub9）。 ※1：C8220のみ対応。 ※2：ポートリプリケータが必要になります。
[H11]	コンピュータ直結ケーブル（FMR-AT）	FMB-CBL501	済	●	●	●※1	●※2	●※2	×	×	×	×	●	×	×	4,000	FMV本体～FMR本体/RS-232C周辺機器間接続ケーブル（Dsub9-Dsub25）。 ※1：C8220のみ対応。 ※2：ポートリプリケータが必要になります。

■ハードウェア一覧

●：適用可　×：適用不可　－：無関係

項	品名	型名	提供時期	適応機種								※ 適応OS				希望小売価格（円、税別）	備考
				*1 H	*2 E	*3 C	*4 S	*5 B	*6 Q	*7 NX *8 NB	*9 MG *10 LOOX T *11 LOOX P	Win XP Pro	Win 2000	Win XP Home	Win XP Tablet		*1 ：H8220 *2 ：E8220、E8120 *3 ：C8220、C6320、C6220 *4 ：S8225、S8125、S8220、S8120 *5 ：B8220 *6 ：Q8220 *7 ：BIBLO NX95S/D、NX90S/D、NX70S/W *8 ：BIBLO NB75S/T、NB55S/TS、NB55S/T、NB80S、NB75S、NB70S、NB55S、NB50S、NB40S *9 ：BIBLO MG75S、MG70S/T、MG55S、MG50S *10：BIBLO LOOX T70S/V、T70S、T50S *11：BIBLO LOOX P70S ※各本体は標準プレインストールOSのみのサポートとなります。（FMV-LIFEBOOK（FMV-Q8220、FMVバリューシリーズ除く）のみ、Windows® 2000 Professionalもサポートとなります） 標準プレインストールOSを変更して使用した場合は、運用上に制限がでる場合があります。
I：プリンタ　プリンタと各パソコン本体には複数の接続方法がございます。必ずシステム構成図（34ページ～51ページ）でご確認ください。																	
[I1]	プリンタケーブル	FMV-CBL716	2006.4/下	●	●	●	●※	●※	×	×	×	－	－	－	×	2,500	FMV本体（パラレル）-プリンタ（パラレル）間接続ケーブル。ケーブル長：1.5 m。 ※ポートリプリケータが必要になります。
[I2]	プリンタUSBケーブル	XL-CBLU2G	済	●	●	●	●	●	●	●	●	－	－	－	×	1,200	FMV本体（USB）-プリンタ（USB）間接続ケーブル。USB1.1/2.0準拠。ケーブル長：1.5m。
[I3]	カットシートフィーダ	FMPR-CF8G	済	－	－	－	－	－	－	－	－	－	－	－	×	25,000	FMPR3000G用オプションカットシートフィーダ。ハガキ、B5縦～B4横（手差しはA3横）対応。
[I4]	ホッパユニット	FMPR-CF81G	済	－	－	－	－	－	－	－	－	－	－	－	×	16,800	FMPR3000G用オプションホッパユニット。B5縦～B4横まで対応。 ［注］使用するにはカットシートフィーダ（FMPR-CF8G）が必要になります。
[I5]	多目的プリンタ	FMPR-671B	済	●	●	●	●	●	×	×	×	●※	●※	●※	×	655,000	モノクロドットインパクトプリンタ。解像度：180dpi。印刷速度：100字/秒（高速モードでは200字/秒、ANKドラフトでは300字/秒）。ESC/P・FMシーケンス対応。FMシーケンスはWinXP、Win 2000配下で使用不可。 エミュレーション切替機能。K端末エミュレータ対応。 ※富士通製品情報ページ（http://www.fmworld.net/biz/）で提供しているドライバ/アプリケーションが必要です。
[I6]	用紙反転ユニット	FMPR-655Z1	済	－	－	－	－	－	－	－	－	－	－	－	×	84,000	両面印刷用ユニット。
[I7]	水平漢字プリンタ-15	FMPR5300	済	●	●	●	●	●	×	×	×	●※	●※	●※	×	334,000	水平インサータ方式モノクロドットインパクトプリンタ。解像度：180dpi。 印刷速度：125字/秒（高速モードでは240字/秒）。ESC/P・FMシーケンス対応。FMシーケンスはWinXP、Win 2000配下で使用不可。 ※富士通製品情報ページ（http://www.fmworld.net/biz/）で提供しているドライバ/アプリケーションが必要です。
[I8]	カットシートフィーダ	FMPR-CF9	済	－	－	－	－	－	－	－	－	－	－	－	×	58,800	FMPR5300用オプション自動給紙ユニット。ハガキ～B4対応。最大200枚
[I9]	トラクタユニット	FMPR-TU9	済	－	－	－	－	－	－	－	－	－	－	－	×	12,000	FMPR5300用オプショントラクタユニット。連続帳票用紙リア給紙用。
[I10]	水平漢字プリンタ-15	FMPR5010	済	●	●	●	●	●	●	●	●	●	●	●	×	166,000	水平インサータ方式モノクロドットインパクトプリンタ。解像度：180dpi。 印刷速度：67字/秒（高速モードでは134字/秒、ANKドラフトでは300字/秒）。ESC/P・FMシーケンス対応。
[I11]	カットシートフィーダ	FMPR-CF1G	済	－	－	－	－	－	－	－	－	－	－	－	×	37,800	FMPR5610G/5410G/5310EG/5110G/5010用オプション自動給紙ユニット。ハガキ～B4対応。
[I12]	トラクタユニット	FMPR-TU8G	済	－	－	－	－	－	－	－	－	－	－	－	×	12,000	FMPR5310EG/5110G/5010用オプショントラクタユニット。プリンタ本体に1ユニット添付。
[I13]	水平漢字プリンタ-15	FMPR5610G	2006.4/下	●	●	●	●	●	●	●	●	●	●	●	×	502,000	水平インサータ方式モノクロドットインパクトプリンタ。解像度：180dpi。 印刷速度：180字/秒（高速モードでは360字/秒）。ESC/P・FMシーケンス対応。FMシーケンスはWinXP、Win 2000配下で使用不可。
[I14]	水平漢字プリンタ-15	FMPR5410G	2006.4/下	●	●	●	●	●	●	●	●	●	●	●	×	376,000	水平インサータ方式モノクロドットインパクトプリンタ。解像度：180dpi。 印刷速度：130字/秒（高速モードでは260字/秒）。ESC/P・FMシーケンス対応。FMシーケンスはWinXP、Win 2000配下で使用不可。
[I15]	水平漢字プリンタ-15	FMPR5310EG	2006.4/下	●	●	●	●	●	●	●	●	●	●	●	×	292,000	水平インサータ方式モノクロドットインパクトプリンタ。解像度：180dpi。 印刷速度：125字/秒（高速モードでは250字/秒）。ESC/P対応。
[I16]	水平漢字プリンタ-15	FMPR5110G	2006.4/下	●	●	●	●	●	●	●	●	●	●	●	×	208,000	水平インサータ方式モノクロドットインパクトプリンタ。解像度：180dpi。 印刷速度：80字/秒（高速モードでは160字/秒、ANKドラフトでは360字/秒）。ESC/P・FMシーケンス対応。FMシーケンスはWinXP、Win 2000配下で使用不可。
[I17]	プリンタLANカード	FMPR-LN1G	済	LAN上に直接接続								－	－	－	×	30,000	FMPR3000G/5010/5110G/5310EG/5410G/5610G用オプション。100BASE-TX/10BASE-T対応内蔵型LANカード。

＊：ページプリンタの印字速度は、ハードウェアの最大印字速度であり、実際の印字速度は、データ転送時間等のソフトウェアの処理時間が付加されます。

■ハードウェア一覧

●：適用可　×：適用不可　－：無関係

項	品名	型名	提供時期	適応機種								※ 適応OS				希望小売価格（円、税別）	備考
				＊1 H	＊2 E	＊3 C	＊4 S	＊5 B	＊6 Q	＊7 NX ＊8 NB	＊9 MG ＊10 LOOX T ＊11 LOOX P	Win XP Pro	Win 2000	Win XP Home	Win XP Tablet		＊1：H8220 ＊2：E8220、E8120 ＊3：C8220、C6320、C6220 ＊4：S8225、S8125、S8220、S8120 ＊5：B8220 ＊6：Q8220 ＊7：BIBLO NX95S/D、NX90S/D、NX70S/W ＊8：BIBLO NB75S/T、NB55S/TS、NB55S/T、NB80S、NB75S、NB70S、NB55S、NB50S、NB40S ＊9：BIBLO MG75S、MG70S/T、MG55S、MG50S ＊10：BIBLO LOOX T70S/V、T70S、T50S ＊11：BIBLO LOOX P70S ※各本体は標準プレインストールOSのみのサポートとなります。（FMV-LIFEBOOK〔FMV-Q8220、FMVバリューシリーズ除く〕のみ、Windows® 2000 Professionalもサポートとなります） 標準プレインストールOSを変更して使用した場合は、運用上に制限がでる場合があります。
[I18]	水平漢字プリンタ-15	FMPR3000G	2006.4/下	●	●	●	●	●	●	●	●	●	●	●	×	107,000	モノクロドットインパクトプリンタ。解像度：180dpi。印刷桁数：136字/行（ANK） 印刷速度：75字/秒（高速モードでは150字/秒、ANKドラフトでは360字/秒）。ESC/P・FMシーケンス対応。 FMシーケンスはWinXP、Win 2000配下で使用不可。
[I19]	漢字プリンタ-10	FMPR2000G	2006.4/下	●	●	●	●	●	●	●	●	●	●	●	×	67,000	モノクロドットインパクトプリンタ。解像度：180dpi。印刷桁数：80字/行（ANK） 印刷速度：75字/秒（高速モードでは150字/秒、ANKドラフトでは360字/秒）。ESC/P・FMシーケンス対応。 FMシーケンスはWinXP、Win 2000配下で使用不可。
[I20]	カラーページプリンタ	XL-C8360	済	●	●	●	●	●	●	●	●	●	●	●	×	292,000	A3フルカラー（1670万色、各色256階調ページプリンタ。解像度：600×600dpi、600×1200dpi。 印刷速度（A4片面印刷時）：カラー36枚/分、モノクロ40枚/分 印刷速度（A4両面印刷時）：カラー35ページ/分、モノクロ39ページ/分。 用紙サイズ：A3～ハガキ 給紙容量：標準800枚～最大3000枚。 100BASE-TX（10BASA-T共用）LANおよびUSB2.0準拠インターフェース標準装備。 [注]印刷データ量の多い部単位印刷を行う場合は、プリンタRAMモジュールが複数必要になる場合があります。
[I21]	拡張給紙ユニット-A	XL-EF55CB	済	－	－	－	－	－	－	－	－	－	－	－	×	50,000	増設用給紙ユニット。（A3～A6サイズ、550枚）
[I22]	拡張給紙ユニット-B	XL-EF165CB	済	－	－	－	－	－	－	－	－	－	－	－	×	126,000	増設用給紙ユニット。（A3～A6サイズ、3段カセット：550枚×3）
[I23]	両面ユニット	XL-DUPCB	済	－	－	－	－	－	－	－	－	－	－	－	×	25,000	両面印刷ユニット。普通紙のみ。
[I24]	プリンタRAMモジュール-256MB	XL-EM256CB	済	－	－	－	－	－	－	－	－	－	－	－	×	58,800	XL-C8360/XL-C7400G用増設メモリ。（メモリ容量：256MB）
[I25]	カラーページプリンタ	XL-C7400G	2006.4/下	●	●	●	●	●	●	●	●	●	●	●	×	250,000	A3フルカラー（1670万色、各色256階調）ページプリンタ。解像度：1200×1200dpi、1200×600dpi、600×600dpi。印刷速度（A4片面印刷時）：カラー24枚／分、モノクロ24枚／分、 印刷速度（A4両面印刷時）：カラー20ページ／分、モノクロ20ページ／分。 用紙サイズ：A3～ハガキ。給紙容量：標準740枚～最大2420枚。 LANインタフェース（100BASE-TX/10BASE-T）標準装備。 [注]1200×1200dpiで印刷する場合、メモリ増設が必要。
[I26]	拡張給紙ユニット-A	XL-EF56CAG	2006.4/下	－	－	－	－	－	－	－	－	－	－	－	×	50,000	増設用給紙ユニット。（A3～A5サイズ、560枚）
[I27]	拡張給紙ユニット-B	XL-EF168CG	2006.4/下	－	－	－	－	－	－	－	－	－	－	－	×	126,000	増設用給紙ユニット。（A3～A5サイズ、3段カセット：560枚×3）
[I28]	両面ユニット	XL-DUPCAG	2006.4/下	－	－	－	－	－	－	－	－	－	－	－	×	42,000	両面印刷ユニット。
[I29]	A4カラーページプリンタ	XL-C2000	済	●	●	●	●	●	●	●	●	●	●	●	×	129,800	A4フルカラー（1670万色、各色256階調）ページプリンタ。解像度：1200×600dpi、600×600dpi。 印刷速度（A4片面印刷時）：カラー12枚／分、モノクロ20枚／分、印刷速度（A4両面印刷時）：カラー10ページ／分、モノクロ16ページ／分。用紙サイズ：A4～ハガキ。薬袋対応。 給紙容量：標準470枚～最大1120枚。 100BASE-TX/10BASE-T LANインタフェース、USB2.0準拠インタフェース標準装備。
[I30]	拡張給紙ユニット	XL-EF65X1	済	－	－	－	－	－	－	－	－	－	－	－	×	33,000	増設用給紙ユニット。（A4～A5サイズ、650枚）
[I31]	両面ユニット	XL-DUPX1	済	－	－	－	－	－	－	－	－	－	－	－	×	16,800	両面印刷ユニット。 [注]拡張RAMモジュール64MBまたは256MBが必要になります。
[I32]	プリンタRAMモジュール-64MB	XL-EM64M7	済	－	－	－	－	－	－	－	－	－	－	－	×	16,800	XL-C2000用増設メモリ。（メモリ容量：64MB）
[I33]	プリンタRAMモジュール-256MB	XL-EM256M7	済	－	－	－	－	－	－	－	－	－	－	－	×	58,800	XL-C2000用増設メモリ。（メモリ容量：256MB）

＊：ページプリンタの印字速度は、ハードウェアの最大印字速度であり、実際の印字速度は、データ転送時間等のソフトウェアの処理時間が付加されます。

■ハードウェア一覧

●：適用可　×：適用不可　－：無関係

項	品名	型名	提供時期	適応機種								※ 適応OS				希望小売価格（円、税別）	備考
				＊1 H	＊2 E	＊3 C	＊4 S	＊5 B	＊6 Q	＊7 NX ＊8 NB	＊9 MG ＊10 LOOX T ＊11 LOOX P	Win XP Pro	Win 2000	Win XP Home	Win XP Tablet		＊1：H8220 ＊2：E8220、E8120 ＊3：C8220、C6320、C6220 ＊4：S8225、S8125、S8220、S8120 ＊5：B8220 ＊6：Q8220 ＊7：BIBLO NX95S/D、NX90S/D、NX70S/W ＊8：BIBLO NB75S/T、NB55S/TS、NB55S/T、NB80S、NB75S、NB70S、NB55S、NB50S、NB40S ＊9：BIBLO MG75S、MG70S/T、MG55S、MG50S ＊10：BIBLO LOOX T70S/V、T70S、T50S ＊11：BIBLO LOOX P70S ※各本体は標準プレインストールOSのみのサポートとなります。（FMV-LIFEBOOK（FMV-Q8220、FMVバリューシリーズ除く）のみ、Windows® 2000 Professionalもサポートとなります） 標準プレインストールOSを変更して使用した場合は、運用上に制限がでる場合があります。
[I34]	ページプリンタ	XL-9500	済	●	●	●	●	●	●	●	●	●	●	●	×	452,000	ページプリンタ。解像度：1200dpi。印刷速度：A4 50枚/分、B4 33枚/分、A3 28枚/分。ESC/Pシーケンス対応。用紙サイズ：A3～ハガキ、給紙容量：標準1200枚～最大3500枚。100BASE-TX（10BASA-T共用）LANおよびUSB2.0準拠インタフェース標準装備。両面標準装備。 [注]印刷データ量の多い部単位印刷を行う場合は、プリンタRAMモジュールが必要になる場合があります。
[I35]	拡張給紙ユニット-A	XL-EF110MA	済	－	－	－	－	－	－	－	－	－	－	－	×	92,000	増設用給紙ユニット。（A3～A5サイズ、2段カセット：550枚×2）
[I36]	拡張給紙ユニット-B	XL-EF230MA	済	－	－	－	－	－	－	－	－	－	－	－	×	113,000	増設用給紙ユニット。（A4、B5、レターサイズ、1000枚＋1300枚）
[I37]	フィニッシャー	XL-FINMA	済	－	－	－	－	－	－	－	－	－	－	－	×	319,000	パンチ機能、ステープル機能、排紙容量3500枚を有する後処理オプション。装着には拡張給紙ユニット-Aまたは-Bが必要。導入装置はサービスエンジニアが行う（FM現調2：SFMGEN2、有償）。 [注]A4を超える用紙で1200dpiの両面印刷を行う場合は、プリンタRAMモジュール256MBが必要。
[I38]	プリンタRAMモジュール-256MB	XL-EM256MA	済	－	－	－	－	－	－	－	－	－	－	－	×	58,800	XL-9500/9400/5900G/5400G/9260用増設メモリ。（メモリ容量：256MB）
[I39]	ページプリンタ	XL-9400	2006.4/下	●	●	●	●	●	●	●	●	●	●	●	×	157,000	ページプリンタ。解像度：600dpi/1200dpi。印刷速度：A4 40枚／分、B4 25枚／分、A3 20枚／分。ESC/Pシーケンス対応。（100BASE-TX/10BASE-T）LANおよびUSB2.0準拠インタフェース標準装備。 [注]印刷データ量の多い部単位印刷を行う場合は、プリンタRAMモジュールが必要になる場合があります。
[I40]	拡張給紙ユニット	XL-EF50T1G	2006.4/下	－	－	－	－	－	－	－	－	－	－	－	×	54,000	増設用給紙ユニット（A3～A5サイズ対応、500枚）。カセット1個添付。
[I41]	拡張給紙ユニットA4	XL-EF50T3G	2006.4/下	－	－	－	－	－	－	－	－	－	－	－	×	54,000	増設用給紙ユニット（A4～A5サイズ対応、500枚）。カセット1個添付。
[I42]	大容量給紙ユニット	XL-HF200TG	2006.4/下	－	－	－	－	－	－	－	－	－	－	－	×	100,000	A4またはレターサイズ対応カセット給紙ユニット（2000枚）、最下段専用。
[I43]	両面ユニット	XL-DUPT1G	2006.4/下	－	－	－	－	－	－	－	－	－	－	－	×	42,000	両面印刷ユニット。
[I44]	ページプリンタ	XL-5900G	済	●	●	●	●	●	●	●	●	●	●	●	×	116,000	ページプリンタ。解像度：600dpi/1200dpi。印刷速度：A4 30.6枚／分、B4 19.5枚／分、A3 17.4枚／分。ESC/Pシーケンス対応。（100BASE-TX/10BASE-T）LANおよびUSB2.0準拠インタフェース標準装備。 [注]A4を超える用紙で1200dpiの両面印刷を行う場合は、プリンタRAMモジュール256MBが必要。 [注]印刷データ量の多い部単位印刷を行う場合は、プリンタRAMモジュールが必要になる場合があります。
		XL-5400G	済	●	●	●	●	●	●	●	●	●	●	●	×	90,000	ページプリンタ。解像度：600dpi/1200dpi。印刷速度：A4 25.4枚／分、B4 17.1枚／分、A3 15.6枚／分。ESC/Pシーケンス対応。（100BASE-TX/10BASE-T）LANおよびUSB2.0準拠インタフェース標準装備。 [注]A4を超える用紙で1200dpiの両面印刷を行う場合は、プリンタRAMモジュール256MBが必要。 [注]印刷データ量の多い部単位印刷を行う場合は、プリンタRAMモジュールが必要になる場合があります。
[I45]	拡張給紙ユニット-A	XL-EF25W1G	済	－	－	－	－	－	－	－	－	－	－	－	×	42,000	増設用給紙ユニット（A3～A5サイズ対応、250枚）。カセット1個添付。
[I46]	拡張給紙ユニット-B	XL-EF55W1G	済	－	－	－	－	－	－	－	－	－	－	－	×	54,000	増設用給紙ユニット（A3～A5サイズ対応、550枚）。カセット1個添付。
[I47]	両面ユニット	XL-DUPW1G	済	－	－	－	－	－	－	－	－	－	－	－	×	42,000	両面印刷ユニット。
[I48]	給紙トレイ	XL-FT10W1G	済	－	－	－	－	－	－	－	－	－	－	－	×	16,800	XL-5900G/5400G用自動給紙トレイ（A3～ハガキサイズ対応、100枚）。 ※本体標準のMPカセットとの交換取付となります。
[I49]	ページプリンタ	XL-9260	済	●	●	●	●	●	●	●	●	●	●	●	×	83,000	ページプリンタ。解像度：600dpi。 印刷速度：A4 26.4枚／分、B4 16.8枚／分、A3 14.5枚／分。ESC/シーケンス対応。 （100BASE-TX/10BASE-T）LANおよびUSB2.0準拠インタフェース標準装備。 [注]印刷データ量が多い部単位印刷を行う場合は、プリンタRAMモジュールが必要になる場合があります。
[I50]	拡張給紙ユニット-A	XL-EF25M1G	済	－	－	－	－	－	－	－	－	－	－	－	×	42,000	増設用給紙ユニット（A3～A5サイズ対応、250枚）。カセット1個添付。
[I51]	拡張給紙ユニット-B	XL-EF50M1G	済	－	－	－	－	－	－	－	－	－	－	－	×	54,000	増設用給紙ユニット（A4サイズ対応、500枚）。カセット1個添付。
[I52]	ページプリンタ	XL-2300	済	●	●	●	●	●	●	●	●	●	●	●	×	50,000	小型/軽量A4ページプリンタ。解像度：1200dpi相当（600dpi×1200dpi）。 A4：22枚/分、Windows専用ドライバ、ESC/Pシーケンス対応。
[I53]	プリンタLANカード	XL-LN100P	済	－	－	－	－	－	－	－	－	－	－	－	×	20,000	XL-2300用オプション。100BASE-TX/10BASE-T対応の内蔵LANカード。
[I54]	拡張給紙ユニット	XL-EF50P1	済	－	－	－	－	－	－	－	－	－	－	－	×	25,000	XL-2300用オプション増設用給紙ユニット。（A4～A5サイズ、500枚）
[I55]	給紙トレイ	XL-FT10P1	済	－	－	－	－	－	－	－	－	－	－	－	×	16,800	XL-2300用オプション自動給紙トレイ。（A4～ハガキサイズ、100枚）
[I56]	認証印刷ユニット	XL-SE100F	2006.6/下	●	●	●	●	●	●	●	●	●	×	●	×	82,000	XL ページプリンタ専用の認証印刷ユニット。プリンタとの接続は添付のUSBケーブル（1.5m）を使用。 FS-300U相当の指紋センサーを添付。指紋センサーとの接続は添付のUSBケーブル（50cm）を使用。バイオ認証装置（FMSE-C301）との連携機能を搭載。 LANインターフェイス（100BASE-TX/10BASE-T）標準装備。 [注]バイオ認証装置との連携時にはクライアントPCに指紋認証装置FS-300U、クライアント用セキュリティソフトSMARTACCESS/Premium V1.1が必要。

＊：ページプリンタの印字速度は、ハードウェアの最大印字速度であり、実際の印字速度は、データ転送時間等のソフトウェアの処理時間が付加されます。

マニュアル一覧

種別	マニュアル名称	マニュアルコード	標準価格（円、税別）	備考
FMV-LIFEBOOKシリーズ	企業向けFMVシリーズの操作マニュアル（製品ガイド）につきましては、サポートページの「マニュアル」内にある『FMVマニュアル』（http://www.fmworld.net/biz/fmv/support/fmvmanual/index.html）に記載されています。『FMVマニュアル』は、「スタート」ボタン→「（すべての）プログラム」→「ＦＭＶマニュアル」からも参照できます。紙ベースの冊子が必要な場合につきましては、下記一覧をご参考の上、別途ご購入くださいますようお願いいたします。			
製品ガイド		B6FH-9371-01	5,000	FMV-H8220
		B6FH-9381-01	5,000	FMV-E8220
		B6FH-9391-01	5,000	FMV-E8120
		B6FH-9401-01	5,000	FMV-C8220
		B6FH-9411-01	5,000	FMV-S8225
		B6FH-9421-01	5,000	FMV-S8125
		B6FH-9431-01	5,000	FMV-S8220
		B6FH-9441-01	5,000	FMV-S8120
		B6FH-9461-01	5,000	FMV-B8220
		B6FH-9451-01	5,000	FMV-Q8220
		B6FH-9471-01	5,000	FMV-C6320
		B6FH-9481-01	5,000	FMV-C6220
FMV-BIBLOシリーズ				
パソコンの準備		B6FH-9161-01	2,200	FMV BIBLO NX90S/D、NX70S/W
		B6FH-9161-02	2,200	FMV BIBLO NX95S/D、NX90S/D、NX70S/W
		B6FH-9171-01	2,200	FMV BIBLO NB80S、NB55S/TS、NB55S/T、NB40S
		B6FH-9291-01	2,200	FMV BIBLO NB75S/T、NB75S、NB70S、NB55S、NB50S
		B6FH-9181-01	2,200	FMV BIBLO MG75S、MG70S/T
		B6FH-9181-02	2,200	FMV BIBLO MG75S、MG70S/T、MG55S、MG50S
		B6FH-9191-01	2,200	FMV BIBLO LOOX T70S/V、LOOX T70S、LOOX T50S
FMV活用ガイド		B6FH-9011-01	2,800	FMV BIBLO NX95S/D、NX90S/D、NX70S/W、NB80S、NB75S/T、NB75S、NB70S、NB55S/TS、NB55S/T、NB55S、NB50S、NB40S、MG75S、MG70S/T、MG55S、MG50S、LOOX T70S/V、LOOX T70S、LOOX T50S
FMVで見る・録る・残すガイド		B6FH-9001-01	3,800	FMV BIBLO NX90S/D、NX70S/W、NB75S/T、NB55S/TS、NB55S/T、MG70S/T
		B6FH-9001-02	3,800	FMV BIBLO NX90S/D、NX70S/W、NB75S/T、NB55S/TS、NB55S/T、MG70S/T
		B6FH-9001-03	3,800	FMV BIBLO NX95S/D、NX90S/D、NX70S/W、NB75S/T、NB55S/TS、NB55S/T、MG70S/T
FMV地デジあんしんガイド		B6FH-9031-01	500	FMV BIBLO NX95S/D、NX90S/D
基本操作クイックシート		B6FH-4511-01	500	FMV BIBLO NX95S/D、NX90S/D、NX70S/W、NB80S、NB75S/T、NB75S、NB70S、NB55S/TS、NB55S/T、NB55S、NB50S、NB40S、MG75S、MG70S/T、MG55S、MG50S
取扱説明書		B6FH-9661-01	800	FMV BIBLO LOOX P70S

※マニュアルの価格につきましては改版などにより、予告なく変更する可能性がありますので事前に販売元にご確認ください。
※マニュアルの内容は、改善のため予告なしに変更することがあります。

サプライ一覧

機種	商品名	商品番号	標準価格（円、税別）		出荷単位	備考
フロッピィディスク						
FMV-LIFEBOOK／FMV-BIBLO 本体	マイクロフロッピィディスク 2HD-1024	0212150	オープン価格	／枚	10枚	(2HD) 1024バイト／8セクター／77トラック／2
	マイクロフロッピィディスク 2HD-256	0212130	オープン価格	／枚	10枚	(2HD) 256バイト／26セクター／77トラック／2
	クリーニングフロッピィマイクロ	0212116	2,700	／セット	1セット	1枚／セット（ブック付き）
プリンタ（用紙）						
ページプリンタ用紙 ページプリンタ XL-C8360	オフィス用紙W A3	普通紙 0411650	5,700	1ケース	1ケース	500枚×3冊／ケース
	オフィス用紙W B4	0411620	6,500	1ケース	1ケース	500枚×5冊／ケース
	オフィス用紙W A4（Y）	0411612	4,750	1ケース	1ケース	500枚×5冊／ケース
	オフィス用紙W B5（Y）	0411645	4,000	1ケース	1ケース	500枚×5冊／ケース
	オフィス用紙W A5	0411630	3,000	1ケース	1ケース	500枚×5冊／ケース
	PPC用紙 A3	0416350	オープン価格	1ケース	1ケース	500枚×3冊／ケース
	PPC用紙 B4	0416320	オープン価格	1ケース	1ケース	500枚×5冊／ケース
	PPC用紙 A4	0416310	オープン価格	1ケース	1ケース	500枚×5冊／ケース
	PPC用紙 B5	0416340	オープン価格	1ケース	1ケース	500枚×5冊／ケース
	再生オフィス用紙 EC100 A3	再生紙 0414355	6,000	1ケース	1ケース	500枚×3冊／ケース
	再生オフィス用紙 EC100 B4	0414325	7,000	1ケース	1ケース	500枚×5冊／ケース
	再生オフィス用紙 EC100 A4	0414315	5,000	1ケース	1ケース	500枚×5冊／ケース
	再生オフィス用紙 EC100 B5	0414345	4,200	1ケース	1ケース	500枚×5冊／ケース

オープン価格の商品は標準価格を定めておりません。

■サプライ一覧

機種		商品名		商品番号	標準価格（円、税別）		出荷単位	備考
プリンタ（用紙）								
ページプリンタ用紙	ページプリンタ XL-C7400G	オフィス用紙W　A3	普通紙	0411650	5,700	1ケース	1ケース	500枚×3冊／ケース
		オフィス用紙W　B4		0411620	6,500	1ケース	1ケース	500枚×5冊／ケース
		オフィス用紙W　A4（Y）		0411612	4,750	1ケース	1ケース	500枚×5冊／ケース
		オフィス用紙W　B5（Y）		0411645	4,000	1ケース	1ケース	500枚×5冊／ケース
		オフィス用紙W　A5（Y）		0411635	3,000	1ケース	1ケース	500枚×5冊／ケース
		再生オフィス用紙 EC100 A3	再生紙	0414355	6,000	1ケース	1ケース	500枚×3冊／ケース
		再生オフィス用紙 EC100 B4		0414325	7,000	1ケース	1ケース	500枚×5冊／ケース
		再生オフィス用紙 EC100 A4		0414315	5,000	1ケース	1ケース	500枚×5冊／ケース
		再生オフィス用紙 EC100 B5		0414345	4,200	1ケース	1ケース	500枚×5冊／ケース
		オフィス用紙MP　A3	普通紙	0416140	4,650	1ケース	1ケース	500枚×3冊／ケース
		オフィス用紙MP　B4		0416120	5,850	1ケース	1ケース	500枚×5冊／ケース
		オフィス用紙MP　B5		0416130	3,300	1ケース	1ケース	500枚×5冊／ケース
		オフィス用紙MP　A4		0416110	4,000	1ケース	1ケース	500枚×5冊／ケース
		長尺用紙（157g/m²）		0421015	13,500	1ケース	1ケース	100枚×5冊／ケース
		OAラベルA4（単票用紙）Ⅱ		0412270	5,000	1ケース	1ケース	12面付け、100シート×1冊
	ページプリンタ XL-C2000	オフィス用紙W　A4	普通紙	0411610	4,750	1ケース	1ケース	500枚×5冊／ケース
		オフィス用紙W　B5		0411640	4,000	1ケース	1ケース	500枚×5冊／ケース
		オフィス用紙W　A5		0411630	3,000	1ケース	1ケース	500枚×5冊／ケース
		再生オフィス用紙 EC100 A4	再生紙	0414315	5,000	1ケース	1ケース	500枚×5冊／ケース
		再生オフィス用紙 EC100 B5		0414345	4,200	1ケース	1ケース	500枚×5冊／ケース
		オフィス用紙MP　B5	普通紙	0416130	3,300	1ケース	1ケース	500枚×5冊／ケース
		オフィス用紙MP　A4		0416110	4,000	1ケース	1ケース	500枚×5冊／ケース
		OAラベルA4（単票用紙）Ⅱ		0412270	5,000	1ケース	1ケース	12面付け、100シート×1冊
	ページプリンタ XL-9500	オフィス用紙W　A3	普通紙	0411650	5,700	1ケース	1ケース	500枚×3冊／ケース
		オフィス用紙W　B4		0411620	6,500	1ケース	1ケース	500枚×5冊／ケース
		オフィス用紙W　A4（Y）		0411612	4,750	1ケース	1ケース	500枚×5冊／ケース
		オフィス用紙W　B5（Y）		0411645	4,000	1ケース	1ケース	500枚×5冊／ケース
		オフィス用紙W　A5		0411630	3,000	1ケース	1ケース	500枚×5冊／ケース
		再生オフィス用紙 EC100 A3	再生紙	0414355	6,000	1ケース	1ケース	500枚×3冊／ケース
		再生オフィス用紙 EC100 B4		0414325	7,000	1ケース	1ケース	500枚×5冊／ケース
		再生オフィス用紙 EC100 A4		0414315	5,000	1ケース	1ケース	500枚×5冊／ケース
		再生オフィス用紙 EC100 B5		0414345	4,200	1ケース	1ケース	500枚×5冊／ケース
	ページプリンタ XL-9400	オフィス用紙W　A3	普通紙	0411650	5,700	1ケース	1ケース	500枚×3冊／ケース
		オフィス用紙W　B4		0411620	6,500	1ケース	1ケース	500枚×5冊／ケース
		オフィス用紙W　A4（Y）		0411612	4,750	1ケース	1ケース	500枚×5冊／ケース
		オフィス用紙W　B5（Y）		0411645	4,000	1ケース	1ケース	500枚×5冊／ケース
		オフィス用紙W　A5（Y）		0411635	3,000	1ケース	1ケース	500枚×5冊／ケース
		再生オフィス用紙 EC100 A3	再生紙	0414355	6,000	1ケース	1ケース	500枚×3冊／ケース
		再生オフィス用紙 EC100 B4		0424325	7,000	1ケース	1ケース	500枚×5冊／ケース
		再生オフィス用紙 EC100 A4		0414315	5,000	1ケース	1ケース	500枚×5冊／ケース
		再生オフィス用紙 EC100 B5		0414345	4,200	1ケース	1ケース	500枚×5冊／ケース
		オフィス用紙MP　A3	普通紙	0416140	4,650	1ケース	1ケース	500枚×3冊／ケース
		オフィス用紙MP　B4		0416120	5,850	1ケース	1ケース	500枚×5冊／ケース
		オフィス用紙MP　B5		0416130	3,300	1ケース	1ケース	500枚×5冊／ケース
		オフィス用紙MP　A4		0416110	4,000	1ケース	1ケース	500枚×5冊／ケース
		OAラベルA4（単票用紙）Ⅱ		0412270	5,000	1ケース	1ケース	12面付け、100シート×1冊
	ページプリンタ XL-5900G XL-5400G XL-9260	オフィス用紙W　A3	普通紙	0411650	5,700	1ケース	1ケース	500枚×3冊／ケース
		オフィス用紙W　B4		0411620	6,500	1ケース	1ケース	500枚×5冊／ケース
		オフィス用紙W　A4（Y）		0411612	4,750	1ケース	1ケース	500枚×5冊／ケース
		オフィス用紙W　B5（Y）		0411645	4,000	1ケース	1ケース	500枚×5冊／ケース
		オフィス用紙W　A5（Y）		0411635	3,000	1ケース	1ケース	500枚×5冊／ケース
		再生オフィス用紙 EC100 A3	再生紙	0414355	6,000	1ケース	1ケース	500枚×3冊／ケース
		再生オフィス用紙 EC100 B4		0414325	7,000	1ケース	1ケース	500枚×5冊／ケース
		再生オフィス用紙 EC100 A4		0414315	5,000	1ケース	1ケース	500枚×5冊／ケース
		再生オフィス用紙 EC100 B5		0414345	4,200	1ケース	1ケース	500枚×5冊／ケース
		OAラベルA4（単票用紙）Ⅱ	普通紙	0412270	5,000	1ケース	1ケース	12面付け、100シート×1冊

■サプライ一覧

機種		商品名		商品番号	標準価格（円、税別）		出荷単位	備考
プリンタ（用紙）								
ページプリンタ用紙	ページプリンタ XL-2300	オフィス用紙W　A4	普通紙	0411610	4,750	1ケース	1ケース	500枚×5冊／ケース
		オフィス用紙W　B5	普通紙	0411640	4,000	1ケース	1ケース	500枚×5冊／ケース
		オフィス用紙W　A5	普通紙	0411630	3,000	1ケース	1ケース	500枚×5冊／ケース
		再生オフィス用紙 EC100 A4	再生紙	0414315	5,000	1ケース	1ケース	500枚×5冊／ケース
		再生オフィス用紙 EC100 B5	再生紙	0414345	4,200	1ケース	1ケース	500枚×5冊／ケース
		OAラベルA4（単票用紙）Ⅱ	普通紙	0412270	5,000	1ケース	1ケース	12面付け、100シート×1冊
ドットプリンタ用紙	多目的プリンタ FMPR-671B 水平漢字プリンタ-15 FMPR-662/661K FMPR5610G/5410G/5300/5310EG/5110G/5010/3000G	連続用紙 上質	ストックフォーム　1513-1P	0410118	5,000	1ケース	1ケース	15"×11"、2000セット／ケース（FMPR2000除く）
		連続用紙 上質	白紙フォーム　15×11インチ	0410810	5,400	1ケース	1ケース	15"×11"、2000セット／ケース（FMPR2000除く）
		連続用紙 再生	ストックフォームEC 1513-1P	0414112	5,300	1ケース	1ケース	15"×11"、2000セット／ケース　70%古紙含有（FMPR2000除く）
		連続用紙 上質	ストックフォーム　1013-1P	0410280	4,500	1ケース	1ケース	10"×11"、2000セット／ケース
		連続用紙 上質	白紙フォーム　10×11インチ	0410282	4,500	1ケース	1ケース	10"×11"、2000セット／ケース
		OAラベル　A4（連続用紙）		0412250	7,500	1ケース	1ケース	12面付×250枚／ケース、9"1/2×12"
	漢字プリンタ-10 FMPR2000G	連続用紙 上質	ストックフォーム　1013-1P	0410280	4,500	1ケース	1ケース	10"×11"、2000セット／ケース
		連続用紙 上質	白紙フォーム　10×11インチ	0410282	4,500	1ケース	1ケース	10"×11"、2000セット／ケース
		OAラベル　A4（連続用紙）		0412250	7,500	1ケース	1ケース	12面付×250枚／ケース、9"1/2×12"
プリンタ（トナーカートリッジ／リボン／その他）								
ページプリンタ	カラーページプリンタ XL-C8360	トナーカートリッジCL112A（ブラック）		0845110	12,000	／本	1本	ブラックトナー 約5,000ページ印刷可能（A4、印刷率5%、連続プリント時）※1
		トナーカートリッジCL112A（イエロー）		0845120	13,000	／本	1本	イエロートナー 約5,000ページ印刷可能（A4、印刷率5%、連続プリント時）※1
		トナーカートリッジCL112A（マゼンタ）		0845130	13,000	／本	1本	マゼンタトナー 約5,000ページ印刷可能（A4、印刷率5%、連続プリント時）※1
		トナーカートリッジCL112A（シアン）		0845140	13,000	／本	1本	シアントナー 約5,000ページ印刷可能（A4、印刷率5%、連続プリント時）※1
		トナーカートリッジCL112B（ブラック）		0845150	32,000	／本	1本	ブラックトナー（大容量）約15,000ページ印刷可能（A4、印刷率5%、連続プリント時）※1
		トナーカートリッジCL112B（イエロー）		0845160	35,200	／本	1本	イエロートナー（大容量）約15,000ページ印刷可能（A4、印刷率5%、連続プリント時）※1
		トナーカートリッジCL112B（マゼンタ）		0845170	35,200	／本	1本	マゼンタトナー（大容量）約15,000ページ印刷可能（A4、印刷率5%、連続プリント時）※1
		トナーカートリッジCL112B（シアン）		0845180	35,200	／本	1本	シアントナー（大容量）約15,000ページ印刷可能（A4、印刷率5%、連続プリント時）※1
		ドラムカートリッジCL112（ブラック）		0845410	32,000	／台	1台	交換が簡単な一体型ドラムカートリッジ。約30,000ページ印刷可能（A4印刷率5%、黒：カラー＝1：1、平均3枚連続プリント時）※1
		ドラムカートリッジCL112（イエロー）		0845420	32,000	／台	1台	交換が簡単な一体型ドラムカートリッジ。約30,000ページ印刷可能（A4印刷率5%、黒：カラー＝1：1、平均3枚連続プリント時）※1
		ドラムカートリッジCL112（マゼンタ）		0845430	32,000	／台	1台	交換が簡単な一体型ドラムカートリッジ。約30,000ページ印刷可能（A4印刷率5%、黒：カラー＝1：1、平均3枚連続プリント時）※1
		ドラムカートリッジCL112（シアン）		0845440	32,000	／台	1台	交換が簡単な一体型ドラムカートリッジ。約30,000ページ印刷可能（A4印刷率5%、黒：カラー＝1：1、平均3枚連続プリント時）※1
		廃トナーボックスCL112		0845710	2,500	／個	1個	廃トナー収納用ボックス。約30,000ページで交換。（A4印刷率5%、黒：カラー＝1：1印刷時）※1
	カラーページプリンタ XL-C7400G	トナーカートリッジCL111A（ブラック）		0807110	15,000	／本	1本	ブラックトナー 約7,500ページ印刷可能（A4、印刷率5%、連続プリント時）※1
		トナーカートリッジCL111A（イエロー）		0807120	20,000	／本	1本	イエロートナー 約6,000ページ印刷可能（A4、印刷率5%、連続プリント時）※1
		トナーカートリッジCL111A（マゼンタ）		0807130	20,000	／本	1本	マゼンタトナー 約6,000ページ印刷可能（A4、印刷率5%、連続プリント時）※1
		トナーカートリッジCL111A（シアン）		0807140	20,000	／本	1本	シアントナー 約6,000ページ印刷可能（A4、印刷率5%、連続プリント時）※1
		トナーカートリッジCL111B（ブラック）		0807150	25,000	／本	1本	ブラックトナー（大容量）約15,000ページ印刷可能（A4、印刷率5%、連続プリント時）※1
		トナーカートリッジCL111B（イエロー）		0807160	36,000	／本	1本	イエロートナー（大容量）約12,000ページ印刷可能（A4、印刷率5%、連続プリント時）※1
		トナーカートリッジCL111B（マゼンタ）		0807170	36,000	／本	1本	マゼンタトナー（大容量）約12,000ページ印刷可能（A4、印刷率5%、連続プリント時）※1
		トナーカートリッジCL111B（シアン）		0807180	36,000	／本	1本	シアントナー（大容量）約12,000ページ印刷可能（A4、印刷率5%、連続プリント時）※1
		ドラムカートリッジCL111		0807410	36,000	／台	1台	交換が簡単な一体型ドラムカートリッジ。（廃トナーボックス1個付属）約30,000ページ印刷可能（A4印刷率5%、黒：カラー＝1：1、連続プリント時）※1
		廃トナーボックスCL111		0807710	2,400	／個	1個	廃トナー収納用ボックス。約24,000ページで交換。（A4印刷率5%、黒：カラー＝1：1、連続プリント時）※1
	カラーページプリンタ XL-C2000G	トナーカートリッジCL110（ブラック）		0806110	10,500	／本	1本	約5,000枚（A4、印刷率5%、連続プリント時）※1
		トナーカートリッジCL110（イエロー）		0806120	12,000	／本	1本	約5,000枚（A4、印刷率5%、連続プリント時）※1
		トナーカートリッジCL110（マゼンタ）		0806130	12,000	／本	1本	約5,000枚（A4、印刷率5%、連続プリント時）※1
		トナーカートリッジCL110（シアン）		0806140	12,000	／本	1本	約5,000枚（A4、印刷率5%、連続プリント時）※1
		ドラムカートリッジCL110（ブラック）		0806410	25,000	／台	1台	約22,000枚（A4、印刷率5%時、連続印刷時）※1、トナーカートリッジ（3,500枚印刷可）付属
		ドラムカートリッジCL110（イエロー）		0806420	26,000	／台	1台	約22,000枚（A4、印刷率5%時、連続印刷時）※1、トナーカートリッジ（3,500枚印刷可）付属
		ドラムカートリッジCL110（マゼンタ）		0806430	26,000	／台	1台	約22,000枚（A4、印刷率5%時、連続印刷時）※1、トナーカートリッジ（3,500枚印刷可）付属
		ドラムカートリッジCL110（シアン）		0806440	26,000	／台	1台	約22,000枚（A4、印刷率5%時、連続印刷時）※1、トナーカートリッジ（3,500枚印刷可）付属
		CL110給紙カセット（A4ユニバーサル350枚）		0806310	12,000	／台	1台	A4～A6サイズで350枚、装置添付品と同じ
		CL110給紙カセット（A4ユニバーサル650枚）		0806320	20,000	／台	1台	A4～A5サイズで650枚、拡張給紙ユニット添付品と同じ

※1：実際の交換サイクルは印刷条件や原稿の内容によって異なります。

■サプライ一覧

機種		商品名	商品番号	標準価格（円、税別）		出荷単位	備考
プリンタ（トナーカートリッジ／リボン／その他）							
ページプリンタ	ページプリンタ XL-9500	トナーカートリッジ　LB316	0808110	32,500	／台	1台	約30,000ページ印刷可能（A4、印刷率5%、連続プリント時）※1
		ドラムカートリッジ　LB316	0808410	85,000	／台	1台	約60,000ページ印刷可能（A4、印刷率5%、連続プリント時）※1
		ステープル針	0808710	4,800	／台	1箱	フィニッシャー用交換針。5,000針×3セット
		レーザプリンタ置き台	0530580	20,000	／台	1台	600(W)×610(D)×440(H)mm。拡張給紙ユニット（XL-EF110MA/XL-EF230HA）と同時には使用できません。
	ページプリンタ XL-9400	プロセスカートリッジLB314A	0836110	30,000	／台	1台	約6,000ページ印刷可能（A4、印刷率5%、連続プリント時）※1
		プロセスカートリッジLB314B	0836120	45,000	／台	1台	約15,000ページ印刷可能（A4、印刷率5%、連続プリント時）※1
		LB309給紙カセット（A3ユニバーサル）	0877310	20,000	／台	1台	破損時補充品。A3～A5サイズを最大500枚セット可能。本体および拡張給紙ユニットに標準添付。
		LB314給紙カセット（500枚）A4U	0836310	20,000	／台	1台	破損時補充品。A4～A5サイズを最大500枚セット可能。拡張給紙ユニットA4に標準添付。
		レーザプリンタ置き台	0530580	20,000	／台	1台	600(W)×610(D)×440(H)mm オプションの大容量給紙ユニット(XL-HF200T3)と同時には使用できません。
	ページプリンタ XL-5900G XL-5400G	プロセスカートリッジLB315A	0805110	30,000	／台	1台	約6,000枚（A4、印刷率5%、連続プリント時）※1
		プロセスカートリッジLB315B	0805120	40,000	／台	1台	約10,000枚（A4、印刷率5%、連続プリント時）※1
		LB315給紙カセット(MPカセット)	0805310	10,000	／台	1台	A3～A5サイズで150枚収納、装置添付品と同じ
		LB315給紙カセット（A3ユニバーサル）	0805320	12,000	／台	1台	A3～A5サイズで250枚収納、装置添付品と同じ
		LB315給紙カセット（550枚）A3U	0805330	20,000	／台	1台	A3～A5サイズで550枚収納
	ページプリンタ XL-9260	プロセスカートリッジLB311A	0884110	30,000	／台	1台	約6,000枚（A4、印刷率5%、連続プリント時）※1
		プロセスカートリッジLB311B	0884120	40,000	／台	1台	約10,000枚（A4、印刷率5%、連続プリント時）※1
		LB311給紙カセット　A3ユニバーサル	0884310	12,000	／台	1台	250枚収納（A3～A5サイズ）、装置添付品と同じ
		LB311給紙カセット（500枚）　A4	0884320	20,000	／台	1台	500枚収納（A4専用）
	ページプリンタ XL-2300	プロセスカートリッジLB107	0852410	28,000	／台	1台	約25,000枚（A4、連続印刷）※1
		トナーカートリッジLB107	0852110	6,500	／本	1本	約2,500枚／本（A4、印刷率5%、連続プリント時）※1
		LB107給紙カセット（250枚）　A4ユニバーサル	0852310	10,000	／台	1台	250枚収納（A4～A6サイズ）、装置添付品と同じ
		LB105給紙カセット（500枚）　A4ユニバーサル	0876320	13,000	／台	1台	500枚収納（A4～A5サイズ）
ドットプリンタ	水平漢字プリンタ-15 FMPR-5300	リボンカセット　SDM-6　黒	0325250	7,300	／巻	1巻	13mm×60m、約1,000万字（英数カナ文字）
		サブカセット　SDM-6　黒	0325260	4,200	／巻	1巻	0325250の詰替え用リボン、約1,000万字（英数カナ文字）
	水平漢字プリンタ-15 FMPR5110G/5010 漢字プリンタ-10 FMPR2000G/300G	リボンカセット　DPK3800　黒	0325210	2,200	／巻	2巻	13mm×6m、約400万字（英数カナ文字）
		サブカセット　DPK3800　黒	0325220	1,100	／巻	2巻	0325210の詰替え用リボン、約400万字（英数カナ文字）
	水平漢字プリンタ-15 FMPR5610G/5410G/5310EG	リボンカセット　SDM-9　黒	0325470	6,000	／巻	1巻	16mm×55m、約1,500万字（英数カナ文字）
		サブカセット　SDM-9　黒	0325480	3,200	／巻	1巻	0325470の詰替え用リボン、約1,500万字（英数カナ文字）
	多目的プリンタ FMPR-671B	リボンカセット　MPP5H（黒）	0325110	5,000	／巻	1巻	13mm×60m、約1,000万字（英数カナ文字）
		サブカセット　MPP5H（黒）	0325150	2,700	／巻	1巻	0325110の詰替え用リボン、約1,000万字（英数カナ文字）
	水平漢字プリンタ-15 FMPR662	リボンカセット　SDM-8　黒	035450	7,500	／巻	1巻	13mm×68m、約1,000万字（英数カナ文字）
		サブカセット　SDM-8　黒	035460	4,200	／巻	1巻	0325450の詰替え用リボン、約1,000万字（英数カナ文字）
	水平漢字プリンタ FMPR-661K	リボンカセット　SDM-10	035290	2,100	／巻	1巻	黒　13mm×15m、約300万字（英数カナ文字）
バッテリパック							
FMV-H8220		Li-ionバッテリパック　FM-53	0644440	15,500	／個	1個	14.4V 5200mAh リチウムイオンバッテリ 内蔵交換用(本体標準添付品)
FMV-E8220 FMV-E8120		Li-ionバッテリパック　FM-43(SB)	0644261	13,000	／個	1個	14.4V 2000mAh リチウムイオンバッテリ 内蔵交換用(本体標準添付品)
		Li-ionバッテリパック　FM-50(SB)	0644411	15,500	／個	1個	14.4V 5200mAh リチウムイオンバッテリ 内蔵交換用(大容量)
FMV-C8220		Li-ionバッテリパック　FM-44(SB)	0644291	13,000	／個	1個	10.8V 2000mAh リチウムイオンバッテリ 内蔵交換用(本体標準添付品)
		Li-ionバッテリパック　FM-50(SB)	0644411	15,500	／個	1個	14.4V 5200mAh リチウムイオンバッテリ 内蔵交換用(大容量)
FMV-C6320		Li-ionバッテリパック　FM-49A	0644390	13,000	／個	1個	10.8V 2000mAh リチウムイオンバッテリ 内蔵交換用(本体標準添付品)
FMV-C6220		Li-ionバッテリパック　FM-41	0644180	13,000	／個	1個	14.4V 2000mAh リチウムイオンバッテリ 内蔵交換用(本体標準添付品)
NB75S/T		Li-ionバッテリパック　FM-51A	0644420	14,000	／個	1個	14.4V 2000mAh リチウムイオンバッテリ 内蔵交換用(本体標準添付品)
NB75S NB70S NB55S NB50S		Li-ionバッテリパック　FM-52A	0644430	13,000	／個	1個	14.4V 2000mAh リチウムイオンバッテリ 内蔵交換用(本体標準添付品)
NB55S/TS NB55S/T NB80S NB40S		Li-ionバッテリパック　FM-46A	0644340	13,000	／個	1個	14.4V 2000mAh リチウムイオンバッテリ 内蔵交換用(本体標準添付品)
NX95S/D NX90S/D NX70S/W		Li-ionバッテリパック　FM-47B	0644370	15,500	／個	1個	10.8V 4000mAh リチウムイオンバッテリ 内蔵交換用(本体標準添付品)

※1：実際の交換サイクルは印刷条件や原稿の内容によって異なります。

■サプライ一覧

機種	商品名	商品番号	標準価格（円、税別）		出荷単位	備考
キャリング　※FMV-BIBLO LOOX本体の寸法とキャリングケースの内寸を確認の上お買い求め下さい。						
FMV-BIBLO LOOX　本体	キャリングケース　LT-C5［LOOX T用］※	0552932	オープン価格	／個	1個	LOOX T用
	LOOXキャリングバック※	0522065	9,500	／個	1個	LOOX用
ワイヤーロック/盗難防止用品　※ワイヤーロック/盗難防止用品は盗難の危険を軽減するものであり、盗難の防止を保証するものではありません。						
FMV-LIFEBOOK/ FMV-BIBLO　本体	コンボセーバー	1690011	オープン価格	／個	1個	セキュリティースロットに取付け※。ダイヤル錠でロック。 ワイヤー長：約1.8m、質量：約140g、ワイヤー色：ブラック ※LOOOX Tシリーズでは、ご使用の盗難防止用ロックによってビデオ出力（Sビデオ端子）がご利用できない場合があります。
デジタイザ用ペン						
NB75S、 NB55S	デジタイザ用ペンセット	D635191	2,200	／個	1個	デジタイザ用ペンとペンスタンド。破損時補充品。
タッチパネル用ペン						
FMV-B8220/ FMV-BIBLO LOOX P	タッチパネル用ペン（B82シリーズ）	0637170	1,200	／組	2本	タッチパネルモデル用のペン。破損時補充品。
フィルター						
FMV-BIBLO LOOX T	プライバシーフィルタ LT-PF5	0636375	オープン価格	／枚	1枚	FMV-BIBLO LOOX T用プライバシーフィルタ
14.1型液晶ディスプレイ	プライバシーフィルターPF14MH	0636544	24,800	／枚	1枚	左右からの覗き見防止機能付フィルター。14.1型画面用。ハイグレードタイプ サイズ：215mm×285mm×1.0mm、視認角度：60度、 透過率：80%、反射率：0.2%
	プライバシーフィルターPF14EN	0636064	13,000	／枚	1枚	左右からの覗き見防止機能付フィルター。14.1型画面用。 サイズ：215mm×285mm×0.5mm、視認角度：60度、 透過率：80%、反射率：1.1%
15.0型液晶ディスプレイ	プライバシーフィルターPF15MH	0636545	28,000	／枚	1枚	左右からの覗き見防止機能付フィルター。15.0型画面用。ハイグレードタイプ サイズ：228mm×305mm×1.0mm、視認角度：60度、 透過率：80%、反射率：0.2%
	プライバシーフィルターPF15EN	0636065	14,000	／枚	1枚	左右からの覗き見防止機能付フィルター。15.0型画面用。 サイズ：228mm×305mm×0.5mm、視認角度：60度、 透過率：80%、反射率：1.1%

オープン価格の商品は標準価格を定めておりません。

上記サプライ用品については、以下にお問い合わせ下さい。
富士通コワーコ株式会社　お客様総合センター　TEL 0120-505-279
月曜日～金曜日　9：00～17：30（祝日・年末年始除く）
http://jp.fujitsu.com/coworco/

- インテル、Intel、Pentium、Celeron、インテル Core、CentrinoおよびIntel Insideロゴは、アメリカ合衆国およびその他の国におけるインテルコーポレーションまたはその子会社の商標または登録商標です。
- Microsoft、Windows、Windowsロゴ、Officeロゴ、Outlook、PowerPoint、InfoPathは、米国マイクロソフトコーポレーションの米国及びその他の国における登録商標または商標です。
- OADGは、オープン･アーキテクチャ推進協議会の商標です。
- FeliCa は、ソニー株式会社の登録商標です。FeliCa は、ソニー株式会社が開発した非接触ＩＣカードの技術方式です。
- StandbyDisk、StandbyDisk Solo、StandbyDisk Solo RBは、StandbySoft LLC/(株)ネットジャパンの商標です。
- PC INFORSAT- Powered by LANDesk® System Manager for clients software. LANDESK は、LANDESK SOFTWARE LTD.またはその子会社の米国およびその他の国における登録商標または商標です。
- ExpressCard™、ExpressCard™ロゴは、Personal Computer Memory Card International Association(PCMCIA)の商標で、富士通へライセンスされています。
- 記載されている会社名、製品名は各社の登録商標または商標です。

⚠ 安全に関するご注意

●ご使用の際には、マニュアルの「安全上のご注意」をよくお読みの上、正しくお使い下さい。	水、湿気、湯気、ほこり、油煙などの多い場所に設置しないで下さい。火災、故障、感電などの原因となることがあります。表示された正しい電源・電圧でお使い下さい。

富士通株式会社

■本システム構成図掲載商品のご購入に関する相談は、電話でも承ります。

【購入相談窓口】

フリーダイヤル 0120-719-242 （受付時間：平日9時～21時、土・日・祝日9時～17時）

＊システムメンテナンスのため、サポートを休止させていただく場合があります。
＊電話番号はお間違えのないよう、お確かめのうえおかけください。

◎インターネットで最新の製品情報などをご覧いただけます。
富士通製品情報ページ（http://www.fmworld.net/biz/）

FMV-LIFEBOOKについてのお問い合わせ、ご用命は、下記にお申し付けください。

★本システム構成図に掲載されております商品の価格体系につきましては、「希望小売価格（税別）」となっております。（FMV-BIBLO、FMVバリューシリーズ本体等、一部商品を除く。）
★このカタログ内容は2006年4月現在のものです。改良のため予告なしに仕様・デザイン等を変更することがあります。　★本システム構成図に掲載されている商品のイメージ図は、実際の商品とは異なる場合があります。
★本製品の補修用性能部品（製品の機能を維持するために必要な部品）の最低保有期間は製造終了後5年間です。
★パソコン本体及び周辺機器は日本国内仕様です。当社では、海外での保守サービスおよび技術サポートは行っておりませんのでご注意ください。但し、お客様の責任において海外に持ち出される場合は、輸出許可証が必要となる場合がありますのでご注意下さい。

2006年4月AP
2006-04A