富士通パーソナルコンピュータ

システム構成図
［ハードウェア編］

FMV LIFEBOOK

FMV-BIBLO

FMV-BIBLO LOOX

2004年9月版

目　次

本体・カスタムメイド型名/価格一覧

■ノートPC本体と、選択可能なカスタムメイドの型名、価格がご確認いただけます。
※OSや機種毎の留意事項がありますので、ハードウェア一覧（P55～P77）にて必ず詳細をご確認ください。

FMV-LIFEBOOK

[Windows®XP Professional/2000（DSP）/XP Home Editionモデル]
（機種によってはサポートしていないOSもあります。）

A4ハイパフォーマンスモデル
- FMV-820NAH ……4

A4ハイスペックモデル
- FMV-820NAL ……8
- FMV-820NA ……12

A4エントリモデル
- FMV-820NUL ……14
- FMV-820NUB ……16

大画面スリムモバイルモデル
- FMV-820MGH ……18
- FMV-820MG ……22

B5ファイルモデル
- FMV-820MT ……26

FMV-LIFEBOOK（FMVバリューライン）

A4ファイルモデル
- FMV-820NULX ……30
- FMV-820NUBX ……30

FMV-BIBLO（オールインワンモデル）

A4ファイルモデル
- FMV-BIBLO NX90J/T ……32
- FMV-BIBLO NX70J/T ……32
- FMV-BIBLO NX50J ……32
- FMV-BIBLO NH70J ……32
- FMV-BIBLO NB90J/TS ……32
- FMV-BIBLO NB90J/T ……32
- FMV-BIBLO NB55J/T ……33
- FMV-BIBLO NB80J ……33
- FMV-BIBLO NB75J ……33

【表記について】

Win XP Proモデル	FMV-LIFEBOOK：Microsoft® Windows® XP Professional（SP1a）プレインストールモデル FMV-BIBLO：Microsoft® Windows® XP Professional（SP2）プレインストールモデル
Win XP Homeモデル	FMV-LIFEBOOK：Microsoft® Windows® XP Home Edition（SP1a）プレインストールモデル FMV-BIBLO：Microsoft® Windows® XP Home Edition（SP2）プレインストールモデル
Win 2000（DSPモデル）	：バックアップ媒体としてOS単体のCDを添付したMicrosoft® Windows® 2000 Professional（SP4）プレインストールモデル

■目次

・FMV-BIBLO NB55J ……33
・FMV-BIBLO NB50J ……33

大画面スリムモバイルモデル
・FMV-BIBLO MG75J ……33
・FMV-BIBLO MG70J ……34
・FMV-BIBLO MG50J ……34

A5ファイルモデル
・FMV-BIBLO LOOX T70J ……34
・FMV-BIBLO LOOX T50J ……34

FMVカスタムメイドプラスサービス……35

■パソコンの大量展開に向けた、生産工場による有償カスタマイズ・サービスです。

3年保証拡張……36

■保証内容を「3年間パーツ保証＋1年目翌営業日以降出張修理」に拡張するカスタムメイドオプションです。

SupportDesk……37

■お客様に安心してシステムをお使いいただくための保守・運用支援サービスです。

導入一時費用……38

■パソコンの現地調整費用がご確認いただけます。

システム構成図……39

■ノートPC本体と周辺機器の接続可否がご確認いただけます。
※OSや機種毎の留意事項がありますので、ハードウェア一覧（P55～P77）にて必ず詳細をご確認ください。

ハードウェア一覧……55

■ノートPC本体と周辺機器の詳細や留意事項がご確認いただけます。

マニュアル一覧……78

■オプションのマニュアル（印刷物）がご確認いただけます。

サプライ一覧……79

■サプライ品がご確認いただけます。

目次

本システム構成図に記載の情報は2004年9月8日現在のものであり、予告無く変更される可能性があります。
あらかじめご了承ください。またご購入の際には必ず最新の情報をお確かめください。

本体・カスタムメイド型名/価格一覧

A1 **FMV-820NAH**
【標準構成】

3スピンドル1ベイ筐体（標準構成）
CPUカスタムメイド対応
LCDカスタムメイド対応

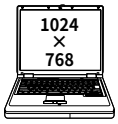

・各変更項目Ⓐ～Ⓜの位置につきましては、「■変更／追加位置概略図」でご確認ください。
・各変更／追加メニュー①～㊲の型名／価格等詳細につきましては「■変更／追加オプション型名・価格一覧」をご確認ください。

【 部分の構成パターンに対して、カスタムメイドで仕様の変更・追加が可能です。】

型名	希望小売価格（円、税別）	提供時期	OS	Ⓐ CPU	Ⓑ 液晶/無線LAN	Ⓒ メモリ	Ⓓ HDD	Ⓔ マルチベイ	Ⓕ セキュリティ＊1	Ⓖ ポインティングデバイス	Ⓗ 通信	Ⓘ キーボード	Ⓙ バッテリ	Ⓚ セカンドカラー＊3	Ⓛ アプリケーション＊5	Ⓜ 保証拡張&DeskView
FMVNAH21C3	204,000	済	Win XP Pro	モバイルPentium® 4 (2.80GHz)	14.1型XGA & ワイヤレスLANなし	256MB (256MB×1) メモリスロット：2スロット	20GB	24倍速CD-ROM	—	フラットポイント	Gigabit Ethernet (1000BASE-T)	OADGキーボード	標準	クールブラック	—	—
FMVNAH21CB	221,000	済	Win2000 (DSP)													
FMVNAH21A3	195,000	済	Win XP Pro					— (マルチベイ用カバー)								
FMVNAH21AB	212,000	済	Win2000 (DSP)													

820NAHのカスタムメイド

■変更／追加位置概略図

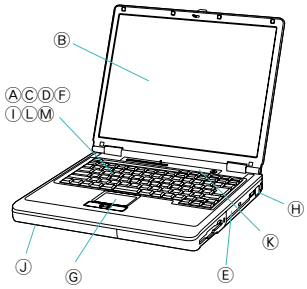

Ⓐ

①
モバイルPentium®4 (3.20GHz)
＋16,000円

Ⓑ

②
14.1型XGA & 802.11a/g ワイヤレスLAN
＋14,000円

③
15型XGA & ワイヤレスLANなし
＋8,000円

④
15型XGA & 802.11a/g ワイヤレスLAN
＋22,000円

⑤
15型SXGA＋ & ワイヤレスLANなし
＋16,000円

⑥
15型SXGA＋ & 802.11a/g ワイヤレスLAN
＋30,000円

Ⓒ

⑦
384MB (256MB＋128MB)
＋8,000円

⑧
512MB (256MB×2)
＋21,000円

⑨
512MB (512MB×1)
＋28,000円

⑩
768MB (256MB＋512MB)
＋40,000円

⑨＋⑩
1GB (512MB×2)
＋68,000円

⑪
1GB (1GB×1)
＋120,000円

⑪＋⑫
2GB (1GB×2)
＋260,000円

Ⓓ

⑬
30GB
＋4,000円

⑭
40GB
＋12,000円

⑮
60GB
＋24,000円

⑯
80GB
＋42,000円

Ⓔ

⑰
DVD-ROM &CD-R/RW
＋12,000円

⑱
DVDマルチ
＋26,000円

Ⓕ

⑲
セキュリティチップ＊2
＋2,000円

⑳
セキュリティボタン＊3
＋2,000円

㉑
指紋センサー＊2＊4
＋26,000円

㉒
スマートカードホルダー＊4
＋8,000円

Ⓖ

㉓
フラットポイント＋マウス（PS/2）
＋3,000円

㉔
フラットポイント＋マウス（USB）
＋3,000円

㉕
フラットポイント＋マウス（光学式）
＋3,000円

Ⓗ

㉖
Gigabit Ethernet＋モデム
＋7,000円

Ⓘ

㉗
英語ソフトキーボード＋Japanist2003＊5
＋8,000円

Ⓙ

㉘
大容量バッテリ
＋6,000円

Ⓚ

㉙
エレガンスレッド
＋800円

㉚
ミストブルー
＋800円

㉛
コンフォートグリーン
＋800円

㉜
クールシルバー
＋800円

Ⓛ

㉝
Office Personal 2003
＋22,000円

㉞
Office Professional Enterprise 2003
＋68,000円

Ⓜ

㉟
保証拡張
＋2,800円

㊱
DeskView 5.34
＋3,000円

㊲
保証拡張&DeskView 5.34
＋5,800円

＊1：注釈のある場合を除き、複数項目の同時選択が可能です。
＊2：「セキュリティチップ」と「指紋センサー」は同時選択不可。
＊3：「セキュリティボタン」と「セカンドカラー」は同時選択不可。
＊4：「指紋センサー」と「スマートカード」は同時選択不可。
＊5：キーボード変更とアプリケーション追加は同時選択不可。

Microsoft® Windows® 2000モデルの提供形態について

Microsoft® Windows® 2000プレインストールモデルは、下記の形態での提供となります。

	特　長	プレインストールOS	添付媒体	注意点
Microsoft® Windows® 2000 (DSPモデル)＊1	バックアップ媒体としてOS単体のCDを添付したMicrosoft® Windows® 2000プレインストールモデル	Microsoft® Windows® 2000（SP4）	Microsoft® Windows® 2000のOS単体のCD、全OS共通のドライバーズCD	Microsoft® Windows® 2000のリカバリCDは添付されません。リカバリする際は、OS単体のCD、ドライバーズCDを用いて実施してください。開封時にプロダクトキーの入力が必要となります。またServicePackを前のバージョンに戻したり、アンインストールすることは出来ません。

＊1：マイクロソフト社が指定したデリバリーサービスパートナー（DSP）から購入したOSをプレインストールしたモデルです。

■本体・カスタムメイド型名・価格一覧

■ 変更／追加オプション 型名・価格一覧

項目		品名	型名	希望小売価格（円、税別）	適応OS XP Pro	適応OS 2000（DSP）	提供時期	備考
Ⓐ CPU	①	CPU変更Pentium® 4 2.80GHz→Pentium® 4-3.20GHz ＊1	FMCNXP1H2	16,000	●	●	済	標準モバイルPentium® 4-2.80GHzのCPUをモバイルPentium® 4-3.20GHzに変更します。OSにXP Proを選択した場合のみハイパー・スレッディング・テクノロジに対応します。
Ⓑ液晶	②	802.11a/gワイヤレスLAN追加 ＊1	FMCNWLH2	14,000	●	●	済	標準搭載のLANにIEEE802.11a準拠（Wi-Fi®準拠）、IEEE802.11b準拠（Wi-Fi®準拠）、IEEE802.11g準拠（Wi-Fi®準拠）のワイヤレスLANを追加します。 （注）本製品は日本仕様です。日本以外ではご使用になれません。 日本以外でご使用になると罰せられることがあります。また、IEEE802.11aは電波法の定めにより屋外ではご使用になれません。
	③	LCD変更14.1型→15型 ＊1	FMCNXL1H2	8,000	●	●	済	標準14.1型の液晶ディスプレイを15型XGA（1024×768ドット）に変更します。
	④	LCD変更14.1型→15型&802.11a/gワイヤレスLAN追加 ＊1	FMCNXLW1H2	22,000	●	●	済	標準14.1型の液晶ディスプレイを15型XGA（1024×768ドット）に変更し、標準搭載のLANにIEEE802.11a準拠（Wi-Fi®準拠）、IEEE802.11b準拠（Wi-Fi®準拠）、IEEE802.11g準拠（Wi-Fi®準拠）のワイヤレスLANを追加します。 （注）本製品は日本仕様です。日本以外ではご使用になれません。 日本以外でご使用になると罰せられることがあります。また、IEEE802.11aは電波法の定めにより屋外ではご使用になれません。
	⑤	LCD変更14.1型→15型SXGA+ ＊1	FMCNXL2H2	16,000	●	●	済	標準14.1型の液晶ディスプレイを15型SXGA+（1400×1050ドット）に変更します。
	⑥	LCD変更14.1型→15型SXGA+ & 802.11a/gワイヤレスLAN追加 ＊1	FMCNXLW2H2	30,000	●	●	済	標準14.1型の液晶ディスプレイを15型SXGA+（1400×1050ドット）に変更し、標準搭載のLANにIEEE802.11a準拠（Wi-Fi®準拠）、IEEE802.11b準拠（Wi-Fi®準拠）、IEEE802.11g準拠（Wi-Fi®準拠）のワイヤレスLANを追加します。 （注）本製品は日本仕様です。日本以外ではご使用になれません。 日本以外でご使用になると罰せられることがあります。また、IEEE802.11aは電波法の定めにより屋外ではご使用になれません。
Ⓒメモリ	⑦	メモリ追加128MB（DDR SDRAM/PC2700）	FMCNM2H1	8,000	●	●	済	2スロット目に128MBメモリを追加します（DDR SDRAM/PC2700）。 （注）本オプションは合計384MB構成時専用であり、他のメモリオプションと同時選択はできません。
	⑧	メモリ追加256MB（DDR SDRAM/PC2700）	FMCNM3H1	21,000	●	●	済	2スロット目に256MBメモリを追加します（DDR SDRAM/PC2700）。 （注）本オプションは合計512MB構成時専用であり、他のメモリオプションと同時選択はできません。
	⑨	メモリ変更256MB→512MB（DDR SDRAM/PC2700）	FMCNXM5H2	28,000	●	●	済	1スロット目の256MBメモリを512MBに変更します（DDR SDRAM/PC2700）。
	⑩	メモリ追加512MB（DDR SDRAM/PC2700）	FMCNM5H1	40,000	●	●	済	2スロット目に512MBメモリを追加します（DDR SDRAM/PC2700）。
	⑪	メモリ変更256MB→1GB（DDR SDRAM/PC2700）	FMCNXM7H2	120,000	●	●	済	1スロット目の256MBメモリを1GBに変更します（DDR SDRAM/PC2700）。
	⑫	メモリ追加1GB（DDR SDRAM/PC2700）	FMCNM7H1	140,000	●	●	済	2スロット目に1GBメモリを追加します（DDR SDRAM/PC2700）。 （注）本オプションは合計2GB構成時専用であり、「メモリ変更256MB→1GB（FMCNXM7H2）」との同時手配が必須となります。単独では選択できません。
Ⓓ内蔵HDD	⑬	HDD変更20GB → 30GB ＊1	FMCNXD2H2	4,000	●	●	済	標準の20GB HDDを30GB HDDに変更します。（Ultra ATA/100、回転数：4200rpm）
	⑭	HDD変更20GB → 40GB ＊1	FMCNXD3H2	12,000	●	●	済	標準の20GB HDDを40GB HDDに変更します。（Ultra ATA/100、回転数：4200rpm）
	⑮	HDD変更20GB → 60GB ＊1	FMCNXD4H2	24,000	●	●	済	標準の20GB HDDを60GB HDDに変更します。（Ultra ATA/100、回転数：4200rpm）
	⑯	HDD変更20GB → 80GB ＊1	FMCNXD5H3	42,000	●	●	済	標準の20GB HDDを80GB HDDに変更します。（Ultra ATA/100、回転数：4200rpm）
Ⓔマルチベイ	⑰	内蔵ユニット変更CD-ROM→DVD-ROM&CD-R/RW	FMCNXCBH2	12,000	●	●	済	標準内蔵のCD-ROMをDVD-ROM&CD-R/RWに変更します（DVD読込：8倍速、CD読込：24倍速、CD-R書込：24倍速、CD-RW書込/書換：10倍速）。 CD-R/RWライティングソフト「Sonic RecordNow DX 4.6」、DVD再生ソフト「INTERVIDEO WinDVD 5」が添付されます。
	⑱	内蔵ユニット変更CD-ROM→DVDマルチ	FMCNXDMH2	26,000	●	●	済	標準内蔵のCD-ROMをDVDマルチに変更します（DVD読込：8倍速、CD読込：24倍速、DVD-R書込：2倍速、DVD-RW書込／書換：1倍速、DVD-RAM書込／書換：2倍速、CD-R書込：16倍速、CD-RW書込/書換：8倍速）。 CD-R/RWライティングソフト「Sonic RecordNow DX 4.6」、DVD再生ソフト「INTERVIDEO WinDVD 5」が添付されます。
Ⓕセキュリティ	⑲	セキュリティチップ追加 ＊1	FMCNSTH1	2,000	●	●	済	パソコン本体に強力なセキュリティ機能を与えるセキュリティチップを内蔵します。 ハードウェアとソフトウェアの改ざんチェック、暗号鍵の収納、暗号化等を行います。 「指紋センサー追加」選択時には選択できません。
	⑳	セキュリティボタン追加 ＊1	FMCNSBH1	2,000	●	●	済	キーボード上部に暗証番号登録が可能なセキュリティボタン（数字ボタン×4＋エンターボタン×1）を追加します。セカンドカラー追加選択時には選択できません。
	㉑	指紋センサー追加 ＊1	FMCNFSH1	26,000	●	●	済	パームレスト部に指紋センサーを追加します。「スマートカードホルダー追加」と「セキュリティチップ追加」選択時には選択できません。
	㉒	スマートカードホルダー追加	FMCNSMAA3	8,000	●	●	済	スマートカードホルダー（PCカードスロットに内蔵）と、スマートカード1枚（ISO/IEC7816準拠）を追加します。「指紋センサー追加」選択時には選択できません。
Ⓖ内蔵ポインティングデバイス	㉓	マウス添付（PS/2）	FMCNMSPA1	3,000	●	●	済	PS/2接続のマウス（FMV-MO107S同等品）を添付します。
	㉔	マウス添付（USB）	FMCNMSUA1	3,000	●	●	済	USB接続のマウス（スクロール機能付、FMV-MO203S同等品）を添付します。
	㉕	マウス添付（光学式）	FMCNMSKA1	3,000	●	●	済	USB接続の光学式マウス（スクロール機能付、FMV-MO301S同等品）を添付します。
Ⓗ通信	㉖	モデム追加V.92 ＊1	FMCNMDH1	7,000	●	●	済	最大56KbpsのFAXモデム（V.92対応）を追加します。
Ⓘキーボード	㉗	キーボード変更OADG→親指（Japanist2003付） ＊1	FMCNXKBH1	8,000	●	●	済	標準構成のOADGキーボードから、OASYSに適した親指シフトキーボードへ変更し、Japanist 2003を追加します。 アプリケーション追加選択時には選択できません。
Ⓙバッテリ	㉘	バッテリパック変更 標準→大容量	FMCNXBPH1	6,000	●	●	済	標準内蔵バッテリ（稼働時間：約2.6時間）を大容量バッテリ（稼働時間：約4時間）に変更します。
Ⓚセカンドカラー	㉙	セカンドカラー追加（エレガンスレッド）＊1	FMCNCL1H1	800	●	●	済	キーボード上部のパネルの色をクールブラックからエレガンスレッドに変更します。「セキュリティボタン追加」選択時には選択できません。
	㉚	セカンドカラー追加（ミストブルー）＊1	FMCNCL2H1	800	●	●	済	キーボード上部のパネルの色をクールブラックからミストブルーに変更します。「セキュリティボタン追加」選択時には選択できません。
	㉛	セカンドカラー追加（コンフォートグリーン）＊1	FMCNCL3H1	800	●	●	済	キーボード上部のパネルの色をクールブラックからコンフォートグリーンに変更します。「セキュリティボタン追加」選択時には選択できません。
	㉜	セカンドカラー追加（クールシルバー）＊1	FMCNCL4H1	800	●	●	済	キーボード上部のパネルの色をクールブラックからクールシルバーに変更します。「セキュリティボタン追加」選択時には選択できません。
Ⓛアプリケーション	㉝	Microsoft® Office Personal Edition 2003追加	FMCNAP136	22,000	●	●	済	Microsoft® Office Word 2003、Excel 2003、Outlook® 2003他を追加します。 「キーボード変更OADG→親指（Japanist2003付）」選択時には選択できません。
	㉞	Microsoft® Office Professional Enterprise Edition 2003追加	FMCNAP137	68,000	●	●	済	Microsoft® Office Word 2003、Excel 2003、Outlook® 2003、PowerPoint® 2003、Access 2003、Publisher 2003、Infopath™ 2003他を追加します。 「キーボード変更OADG→親指（Japanist2003付）」選択時には選択できません。
Ⓜ保証拡張&DeskView	㉟	保証拡張（3年間パーツ保証＋1年目出張修理）＊1	FMCNSU01	2,800	●	●	済	標準保証（1年引き取り修理）を1年オンサイト修理&3年パーツ保証に拡張します。 本体に「パーツ保証3年シール」を貼付、保証拡張の書面を同梱。
	㊱	DeskView 5.34追加 ＊1	FMCNAP304	3,000	●	●	済	DeskView 5.34を追加します。
	㊲	保証拡張（3年間パーツ保証＋1年目出張修理）＊1 &DeskView 5.34追加	FMCNSU03	5,800	●	●	済	標準保証（1年引き取り修理）を1年オンサイト修理&3年パーツ保証に拡張します。 本体に「パーツ保証3年シール」を貼付、保証拡張の書面を同梱。 また、DeskView 5.34を追加します。

注）選択できるカスタムメイドオプションは、各項目につき1点のみです。複数の選択はできません（メモリ、セキュリティ機能を除く）。また、カスタムメイドオプションの単独出荷はできません（購入後の変更・追加はできません）。
注）カスタムメイドで変更／追加したメモリモジュールは選択された本体にのみ搭載できます。他の本体に搭載することはできません。
＊1）単体オプション品のご用意が無いため、本体ご購入後は一切組み込み・変更ができなくなってしまうメニューです。必要のある場合は本体ご注文時に同時にご注文下さい。

FMVマニュアル（ハードウェアガイド/ソフトウェアガイド）は富士通パソコン情報サイト「FM WORLD.NET」（http://www.fmworld.net/biz/）にて提供しておりますが、印刷マニュアルも別途手配可能です。
詳細はP78「マニュアル一覧」を参照して下さい。

■本体・カスタムメイド型名・価格一覧

A2

FMV-820NAH
【RAID1（ミラーリング）構成】

2スピンドル1ベイ筐体（RAID1（ミラーリング）構成）

CPUカスタムメイド対応

LCDカスタムメイド対応

・各変更項目Ⓐ～Ⓜの位置につきましては、「■変更／追加位置概略図」でご確認ください。
・各変更／追加メニュー①～㉞の型名／価格等詳細につきましては「■変更／追加オプション型名・価格一覧」をご確認ください。

【 部分の構成パターンに対して、カスタムメイドで仕様の変更・追加が可能です。】

型名	希望小売価格（円、税別）	提供時期	OS	Ⓐ CPU	Ⓑ 液晶/無線LAN	Ⓒ メモリ	Ⓓ HDD	Ⓔ マルチベイ	Ⓕ セキュリティ＊1	Ⓖ ポインティングデバイス	Ⓗ 通信	Ⓘ キーボード	Ⓙ バッテリ	Ⓚ セカンドカラー＊3	Ⓛ アプリケーション＊5	Ⓜ 保証拡張&DeskView
FMVNAH21G3	244,000	済	Win XP Pro	モバイル Pentium® 4 (2.80GHz)	14.1型 XGA & ワイヤレスLANなし	256MB (256MB×1) メモリスロット：2スロット	RAID1 (ミラーリング) 20GB	24倍速 CD-ROM	—	フラット ポイント	Gigabit Ethernet (1000BASE-T)	OADG キーボード	標準	クール ブラック	—	—
FMVNAH21GB	261,000	済	Win2000 (DSP)													
FMVNAH21F3	235,000	済	Win XP Pro					— (マルチベイ用カバー)								
FMVNAH21FB	252,000	済	Win2000 (DSP)													

820NAHのカスタムメイド

■変更／追加位置概略図

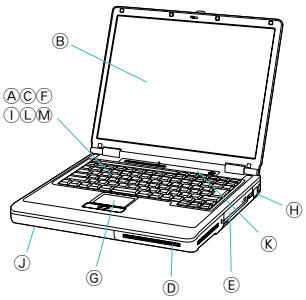

Ⓐ

① モバイル Pentium®4 (3.20GHz)	＋16,000円

Ⓑ

② 14.1型XGA & 802.11a/g ワイヤレスLAN	＋14,000円
③ 15型XGA & ワイヤレスLANなし	＋8,000円
④ 15型XGA & 802.11a/g ワイヤレスLAN	＋22,000円
⑤ 15型SXGA＋ & ワイヤレスLANなし	＋16,000円
⑥ 15型SXGA＋ & 802.11a/g ワイヤレスLAN	＋30,000円

Ⓒ

⑦ 384MB (256MB＋128MB)	＋8,000円
⑧ 512MB (256MB×2)	＋21,000円
⑨ 512MB (512MB×1)	＋28,000円
⑩ 768MB (256MB＋512MB)	＋40,000円
⑨＋⑩ 1GB (512MB×2)	＋68,000円
⑪ 1GB (1GB×1)	＋120,000円
⑪＋⑫ 2GB (1GB×2)	＋260,000円

Ⓓ

⑬ RAID1 (ミラーリング) 80GB	＋90,000円

Ⓔ

⑭ DVD-ROM &CD-R/RW	＋12,000円
⑮ DVDマルチ	＋26,000円

Ⓕ

⑯ セキュリティチップ＊2	＋2,000円
⑰ セキュリティボタン＊3	＋2,000円
⑱ 指紋センサー＊2＊4	＋26,000円
⑲ スマートカードホルダー＊4	＋8,000円

Ⓖ

⑳ フラットポイント＋マウス（PS/2）	＋3,000円
㉑ フラットポイント＋マウス（USB）	＋3,000円
㉒ フラットポイント＋マウス（光学式）	＋3,000円

Ⓗ

㉓ Gigabit Ethernet＋モデム	＋7,000円

Ⓘ

㉔ 親指シフトキーボード＋Japanist2003＊5	＋8,000円

Ⓙ

㉕ 大容量バッテリ	＋6,000円

Ⓚ

㉖ エレガンスレッド	＋800円
㉗ ミストブルー	＋800円
㉘ コンフォートグリーン	＋800円
㉙ クールシルバー	＋800円

Ⓛ

㉚ Office Personal 2003	＋22,000円
㉛ Office Professional Enterprise 2003	＋68,000円

Ⓜ

㉜ 保証拡張	＋2,800円
㉝ DeskView 5.34	＋3,000円
㉞ 保証拡張&DeskView 5.34	＋5,800円

＊1：注釈のある場合を除き、複数項目の同時選択が可能です。
＊2：「セキュリティチップ」と「指紋センサー」は同時選択不可。
＊3：「セキュリティボタン」と「セカンドカラー」は同時選択不可。
＊4：「指紋センサー」と「スマートカード」は同時選択不可。
＊5：キーボード変更とアプリケーション追加は同時選択不可。

Microsoft® Windows® 2000モデルの提供形態について

Microsoft® Windows® 2000プレインストールモデルは、下記の形態での提供となります。

	特　長	プレインストールOS	添付媒体	注意点
Microsoft® Windows® 2000 (DSPモデル)＊1	バックアップ媒体としてOS単体のCDを添付したMicrosoft® Windows® 2000プレインストールモデル	Microsoft® Windows® 2000（SP4）	Microsoft® Windows® 2000のOS単体のCD、全OS共通のドライバーズCD	Microsoft® Windows® 2000のリカバリCDは添付されません。リカバリする際は、OS単体のCD、ドライバーズCDを用いて実施してください。開封時にプロダクトキーの入力が必要となります。またServicePackを前のバージョンに戻したり、アンインストールすることは出来ません。

＊1：マイクロソフト社が指定したデリバリーサービスパートナー（DSP）から購入したOSをプレインストールしたモデルです。

■本体・カスタムメイド型名・価格一覧

■ 変更／追加オプション 型名・価格一覧

項目		品名	型名	希望小売価格（円、税別）	適応OS XP Pro	適応OS 2000（DSP）	提供時期	備考
Ⓐ CPU	①	CPU変更Pentium® 4 2.80GHz→Pentium® 4-3.20GHz ＊1	FMCNXP1H2	16,000	●	●	済	標準モバイルPentium® 4-2.80GHzのCPUをモバイルPentium® 4-3.20GHzに変更します。OSにXP Proを選択した場合のみハイパー・スレッディング・テクノロジに対応します。
Ⓑ液晶	②	802.11a/gワイヤレスLAN追加 ＊1	FMCNWLH2	14,000	●	●	済	標準搭載のLANにIEEE802.11a準拠（Wi-Fi®準拠）、IEEE802.11b準拠（Wi-Fi®準拠）、IEEE802.11g準拠（Wi-Fi®準拠）のワイヤレスLANを追加します。 （注）本製品は日本仕様です。日本以外ではご使用になれません。 日本以外でご使用になると罰せられることがあります。また、IEEE802.11aは電波法の定めにより屋外ではご使用になれません。
	③	LCD変更14.1型→15型 ＊1	FMCNXL1H2	8,000	●	●	済	標準14.1型の液晶ディスプレイを15型XGA（1024×768ドット）に変更します。
	④	LCD変更14.1型→15型&802.11a/gワイヤレスLAN追加 ＊1	FMCNXLW1H2	22,000	●	●	済	標準14.1型の液晶ディスプレイを15型XGA（1024×768ドット）に変更し、標準搭載のLANにIEEE802.11a準拠（Wi-Fi®準拠）、IEEE802.11b準拠（Wi-Fi®準拠）、IEEE802.11g準拠（Wi-Fi®準拠）のワイヤレスLANを追加します。 （注）本製品は日本仕様です。日本以外ではご使用になれません。 日本以外でご使用になると罰せられることがあります。また、IEEE802.11aは電波法の定めにより屋外ではご使用になれません。
	⑤	LCD変更14.1型→15型SXGA+ ＊1	FMCNXL2H2	16,000	●	●	済	標準14.1型の液晶ディスプレイを15型SXGA+（1400×1050ドット）に変更します。
	⑥	LCD変更14.1型→15型SXGA+ & 802.11a/gワイヤレスLAN追加 ＊1	FMCNXLW2H2	30,000	●	●	済	標準14.1型の液晶ディスプレイを15型SXGA+（1400×1050ドット）に変更し、標準搭載のLANにIEEE802.11a準拠（Wi-Fi®準拠）、IEEE802.11b準拠（Wi-Fi®準拠）、IEEE802.11g準拠（Wi-Fi®準拠）のワイヤレスLANを追加します。 （注）本製品は日本仕様です。日本以外ではご使用になれません。 日本以外でご使用になると罰せられることがあります。また、IEEE802.11aは電波法の定めにより屋外ではご使用になれません。
Ⓒメモリ	⑦	メモリ追加128MB（DDR SDRAM/PC2700）	FMCNM2H1	8,000	●	●	済	2スロット目に128MBメモリを追加します（DDR SDRAM/PC2700）。 （注）本オプションは合計384MB構成時専用であり、他のメモリオプションと同時選択はできません。
	⑧	メモリ追加256MB（DDR SDRAM/PC2700）	FMCNM3H1	21,000	●	●	済	2スロット目に256MBメモリを追加します（DDR SDRAM/PC2700）。 （注）本オプションは合計512MB構成時専用であり、他のメモリオプションと同時選択はできません。
	⑨	メモリ変更256MB→512MB（DDR SDRAM/PC2700）	FMCNXM5H2	28,000	●	●	済	1スロット目の256MBメモリを512MBに変更します（DDR SDRAM/PC2700）。
	⑩	メモリ追加512MB（DDR SDRAM/PC2700）	FMCNM5H1	40,000	●	●	済	2スロット目に512MBメモリを追加します（DDR SDRAM/PC2700）。
	⑪	メモリ変更256MB→1GB（DDR SDRAM/PC2700）	FMCNXM7H2	120,000	●	●	済	1スロット目の256MBメモリを1GBに変更します（DDR SDRAM/PC2700）。
	⑫	メモリ追加1GB（DDR SDRAM/PC2700）	FMCNM7H1	140,000	●	●	済	2スロット目に1GBメモリを追加します（DDR SDRAM/PC2700）。 （注）本オプションは合計2GB構成時専用であり、「メモリ変更256MB→1GB（FMCNXM7H2）」との同時手配が必須となります。単独では選択できません。
Ⓓ内蔵HDD	⑬	HDD変更20GB→80GB（RAID1） ＊1	FMCNXD5H4	90,000	●	●	済	標準の20GB HDD×2台（RAID1用）を80GB HDD×2台（RAID1用）に変更します。 （Ultra ATA/100、回転数：4200rpm）
Ⓔマルチベイ	⑭	内蔵ユニット変更CD-ROM→DVD-ROM&CD-R/RW	FMCNXCBH2	12,000	●	●	済	標準内蔵のCD-ROMをDVD-ROM&CD-R/RWに変更します（DVD読込：8倍速、CD読込：24倍速、CD-R書込：24倍速、CD-RW書込/書換：10倍速）。 CD-R/RWライティングソフト「Sonic RecordNow DX 4.6」、DVD再生ソフト「INTERVIDEO WinDVD 5」が添付されます。
	⑮	内蔵ユニット変更CD-ROM→DVDマルチ	FMCNXDMH2	26,000	●	●	済	標準内蔵のCD-ROMをDVDマルチに変更します（DVD読込：8倍速、CD読込：24倍速、DVD-R書込：2倍速、DVD-RW書込／書換：1倍速、DVD-RAM書込／書換：2倍速、CD-R書込：16倍速、CD-RW書込/書換：8倍速）。 CD-R/RWライティングソフト「Sonic RecordNow DX 4.6」、DVD再生ソフト「INTERVIDEO WinDVD 5」が添付されます。
Ⓕセキュリティ	⑯	セキュリティチップ追加 ＊1	FMCNSTH1	2,000	●	●	済	パソコン本体に強力なセキュリティ機能を与えるセキュリティチップを内蔵します。 ハードウェアとソフトウェアの改ざんチェック、暗号鍵の収納、暗号化等を行います。 「指紋センサー追加」選択時には選択できません。
	⑰	セキュリティボタン追加 ＊1	FMCNSBH1	2,000	●	●	済	キーボード上部に暗証番号登録が可能なセキュリティボタン（数字ボタン×4＋エンターボタン×1）を追加します。セカンドカラー追加選択時には選択できません。
	⑱	指紋センサー追加 ＊1	FMCNFSH1	26,000	●	●	済	パームレスト部に指紋センサーを追加します。「スマートカードホルダー追加」と「セキュリティチップ追加」選択時には選択できません。
	⑲	スマートカードホルダー追加	FMCNSMAA3	8,000	●	●	済	スマートカードホルダー（PCカードスロットに内蔵）と、スマートカード1枚（ISO/IEC7816準拠）を追加します。「指紋センサー追加」選択時には選択できません。
Ⓖ内蔵ポインティングデバイス	⑳	マウス添付（PS/2）	FMCNMSPA1	3,000	●	●	済	PS/2接続のマウス（FMV-MO107S同等品）を添付します。
	㉑	マウス添付（USB）	FMCNMSUA1	3,000	●	●	済	USB接続のマウス（スクロール機能付、FMV-MO203S同等品）を添付します。
	㉒	マウス添付（光学式）	FMCNMSKA1	3,000	●	●	済	USB接続の光学式マウス（スクロール機能付、FMV-MO301S同等品）を添付します。
Ⓗ通信	㉓	モデム追加V.92 ＊1	FMCNMDH1	7,000	●	●	済	最大56KbpsのFAXモデム（V.92対応）を追加します。
Ⓘキーボード	㉔	キーボード変更OADG→親指（Japanist 2003付） ＊1	FMCNXKBH1	8,000	●	●	済	標準構成のOADGキーボードから、OASYSに適した親指シフトキーボードへ変更し、Japanist 2003を追加します。 アプリケーション追加選択時には選択できません。
Ⓙバッテリ	㉕	バッテリパック変更 標準→大容量	FMCNXBPH1	6,000	●	●	済	標準内蔵バッテリ（稼働時間：約2.6時間）を大容量バッテリ（稼働時間：約4時間）に変更します。
Ⓚセカンドカラー	㉖	セカンドカラー追加（エレガンスレッド）＊1	FMCNCL1H1	800	●	●	済	キーボード上部のパネルの色をクールブラックからエレガンスレッドに変更します。「セキュリティボタン追加」選択時には選択できません。
	㉗	セカンドカラー追加（ミストブルー）＊1	FMCNCL2H1	800	●	●	済	キーボード上部のパネルの色をクールブラックからミストブルーに変更します。「セキュリティボタン追加」選択時には選択できません。
	㉘	セカンドカラー追加（コンフォートグリーン）＊1	FMCNCL3H1	800	●	●	済	キーボード上部のパネルの色をクールブラックからコンフォートグリーンに変更します。「セキュリティボタン追加」選択時には選択できません。
	㉙	セカンドカラー追加（クールシルバー）＊1	FMCNCL4H1	800	●	●	済	キーボード上部のパネルの色をクールブラックからクールシルバーに変更します。「セキュリティボタン追加」選択時には選択できません。
Ⓛアプリケーション	㉚	Microsoft® Office Personal Edition 2003追加	FMCNAP136	22,000	●	●	済	Microsoft® Office Word 2003、Excel 2003、Outlook® 2003他を追加します。 「キーボード変更OADG→親指（Japanist2003付）」選択時には選択できません。
	㉛	Microsoft® Office Professional Enterprise Edition 2003追加	FMCNAP137	68,000	●	●	済	Microsoft® Office Word 2003、Excel 2003、Outlook® 2003、PowerPoint® 2003、Access 2003、Publisher 2003、Infopath™ 2003他を追加します。 「キーボード変更OADG→親指（Japanist2003付）」選択時には選択できません。
Ⓜ保証拡張&DeskView	㉜	保証拡張（3年間パーツ保証＋1年目出張修理）＊1	FMCNSU01	2,800	●	●	済	標準保証（1年引き取り修理）を1年オンサイト修理&3年パーツ保証に拡張します。 本体に「パーツ保証3年シール」を貼付、保証拡張の書面を同梱。
	㉝	DeskView 5.34追加 ＊1	FMCNAP304	3,000	●	●	済	DeskView 5.34を追加します。
	㉞	保証拡張（3年間パーツ保証＋1年目出張修理）＊1 &DeskView 5.34追加	FMCNSU03	5,800	●	●	済	標準保証（1年引き取り修理）を1年オンサイト修理&3年パーツ保証に拡張します。 本体に「パーツ保証3年シール」を貼付、保証拡張の書面を同梱。 また、DeskView 5.34を追加します。

注）選択できるカスタムメイドオプションは、各項目につき1点のみです。複数の選択はできません（メモリ、セキュリティ機能を除く）。また、カスタムメイドオプションの単独出荷はできません（購入後の変更・追加はできません）。
注）カスタムメイドで変更／追加したメモリモジュールは選択された本体にのみ搭載できます。他の本体に搭載することはできません。
＊1）単体オプション品のご用意が無いため、本体ご購入後は一切組み込み・変更ができなくなってしまうメニューです。必要のある場合は本体ご注文時に同時にご注文下さい。

FMVマニュアル（ハードウェアガイド/ソフトウェアガイド）は富士通パソコン情報サイト「FM WORLD.NET」（http://www.fmworld.net/biz/）にて提供しておりますが、印刷マニュアルも別途手配可能です。
詳細はP78「マニュアル一覧」を参照して下さい。

■本体・カスタムメイド型名・価格一覧

A3

FMV-820NAL

インテル® Pentium® M 745（1.80GHz）搭載モデル

3スピンドル1ベイ筐体

CPUカスタムメイド対応

LCDカスタムメイド対応

・各変更項目Ⓐ～Ⓚの位置につきましては、「■変更／追加位置概略図」でご確認ください。
・各変更／追加メニュー①～㉞の型名／価格等詳細につきましては「■変更／追加オプション型名・価格一覧」をご確認ください。

【 部分の構成パターンに対して、カスタムメイドで仕様の変更・追加が可能です。】

型名	希望小売価格（円、税別）	提供時期	OS	CPU	Ⓐ 液晶/無線LAN	Ⓑ メモリ	Ⓒ HDD	Ⓓ マルチベイ	Ⓔ セキュリティ＊1	Ⓕ ポインティングデバイス	Ⓖ 通信	Ⓗ バッテリ	Ⓘ セカンドカラー＊3	Ⓙ アプリケーション	Ⓚ 保証拡張/DeskView
FMVNAL2FC3	254,000	済	Win XP Pro	Pentium® M 745（1.80GHz）	14.1型XGA＆ワイヤレスLANなし	256MB（256MB×1）メモリスロット：2スロット	20GB	24倍速CD-ROM	—	フラットポイント	Gigabit Ethernet（1000BASE-T）	標準	クールブラック	—	—
FMVNAL2FCB	271,000	済	Win2000（DSP）												
FMVNAL2FC8	248,000	済	Win XP Home												
FMVNAL2FA3	245,000	済	Win XP Pro					—（マルチベイ用カバー）							
FMVNAL2FAB	262,000	済	Win2000（DSP）												
FMVNAL2FA8	239,000	済	Win XP Home												

820NALのカスタムメイド

■変更／追加位置概略図

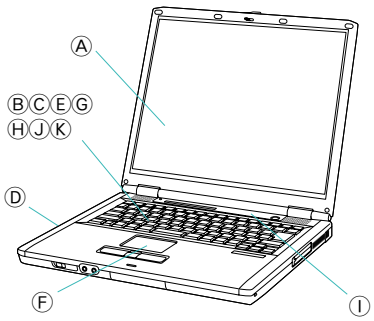

Ⓐ

①	⑥	⑫	⑮	⑰	㉑	㉔	㉕	㉖	㉚	㉜
14.1型XGA＆802.11gワイヤレスLAN	384MB（256MB＋128MB）	30GB	DVD-ROM＆CD-R/RW	セキュリティチップ＊2	フラットポイント＋マウス（PS/2）	Gigabit Ethernet＋モデム	大容量バッテリ	エレガンスレッド	Office Personal Edition 2003	保証拡張
＋14,000円	＋8,000円	＋4,000円	＋12,000円	＋2,000円	＋3,000円	＋7,000円	＋2,900円	＋800円	＋22,000円	＋2,800円

Ⓑ

②	⑦	⑬	⑯	⑱	㉒
15型XGA＆ワイヤレスLANなし	512MB（256MB×2）	40GB	DVDマルチ	セキュリティボタン＊3	フラットポイント＋マウス（USB）
＋8,000円	＋21,000円	＋12,000円	＋26,000円	＋2,000円	＋3,000円

Ⓒ

③	⑧	⑭
15型XGA＆802.11gワイヤレスLAN	512MB（512MB×1）	60GB
＋22,000円	＋28,000円	＋24,000円

Ⓓ

④	⑨
15型SXGA＋＆ワイヤレスLANなし	768MB（256MB＋512MB）
＋16,000円	＋40,000円

⑤	⑧＋⑨
15型SXGA＋＆802.11gワイヤレスLAN	1GB（512MB×2）
＋30,000円	＋68,000円

⑩
1GB（1GB×1）
＋120,000円

⑩＋⑪
2GB（1GB×2）
＋260,000円

Ⓔ

⑰	⑲	⑳
セキュリティチップ＊2	セキュリティボタン＊3	スマートカードホルダー＊4
＋2,000円	＋26,000円	＋8,000円

Ⓕ

㉑	㉓
フラットポイント＋マウス（PS/2）	フラットポイント＋マウス（光学式）
＋3,000円	＋3,000円

Ⓘ

㉖	㉗	㉘	㉙
エレガンスレッド	ミストブルー	コンフォートグリーン	クールシルバー
＋800円	＋800円	＋800円	＋800円

Ⓙ

㉚	㉛
Office Personal Edition 2003	Office Professional Enterprise 2003
＋22,000円	＋68,000円

Ⓚ

㉜	㉝	㉞
保証拡張	DeskView 5.34	保証拡張＆DeskView 5.34
＋2,800円	＋3,000円	＋5,800円

＊1：注釈のある場合を除き、複数項目の同時選択が可能です。
＊2：「セキュリティチップ」と「指紋センサー」は同時選択不可。
＊3：「セキュリティボタン」と「セカンドカラー」は同時選択不可。
＊4：「指紋センサー」と「スマートカード」は同時選択不可。

Microsoft® Windows® 2000モデルの提供形態について

Microsoft® Windows® 2000プレインストールモデルは、下記の形態での提供となります。

	特　長	プレインストールOS	添付媒体	注意点
Microsoft® Windows® 2000（DSPモデル）＊1	バックアップ媒体としてOS単体のCDを添付したMicrosoft® Windows® 2000プレインストールモデル	Microsoft® Windows® 2000（SP4）	Microsoft® Windows® 2000のOS単体のCD、全OS共通のドライバーズCD	Microsoft® Windows® 2000のリカバリCDは添付されません。リカバリする際は、OS単体のCD、ドライバーズCDを用いて実施してください。開封時にプロダクトキーの入力が必要となります。またServicePackを前のバージョンに戻したり、アンインストールすることは出来ません。

＊1：マイクロソフト社が指定したデリバリーサービスパートナー（DSP）から購入したOSをプレインストールしたモデルです。

■本体・カスタムメイド型名・価格一覧

■ 変更／追加オプション 型名・価格一覧

項目		品名	型名	希望小売価格（円、税別）	適応OS XP Pro	適応OS 2000（DSP）	適応OS XP Home	提供時期	備考
Ⓐ液晶	①	802.11gワイヤレスLAN追加　＊1	FMCNWLL2	14,000	●	●	●	済	標準搭載のLANにIEEE802.11b準拠（Wi-Fi®準拠）、IEEE802.11g準拠（Wi-Fi®準拠）のワイヤレスLANを追加します。 インテル® Centrino™ モバイルテクノロジに対応します。 （注）本製品は日本仕様です。日本以外ではご使用になれません。 日本以外でご使用になると罰せられることがあります。
	②	LCD変更14.1型→15型　＊1	FMCNXL1L2	8,000	●	●	●	済	標準14.1型の液晶ディスプレイを15型XGA（1024×768ドット）に変更します。
	③	LCD変更14.1型 →15型&802.11gワイヤレスLAN追加　＊1	FMCNXLW1L2	22,000	●	●	●	済	標準14.1型の液晶ディスプレイを15型XGA（1024×768ドット）に変更し、標準搭載のLANにIEEE802.11b準拠（Wi-Fi®準拠）、IEEE802.11g準拠（Wi-Fi®準拠）のワイヤレスLANを追加します。 インテル® Centrino™ モバイルテクノロジに対応します。 （注）本製品は日本仕様です。日本以外ではご使用になれません。 日本以外でご使用になると罰せられることがあります。
	④	LCD変更14.1型→15型SXGA+　＊1	FMCNXL2L2	16,000	●	●	●	済	標準14.1型の液晶ディスプレイを15型SXGA+（1400×1050ドット）に変更します。
	⑤	LCD変更14.1型 →15型SXGA+ & 802.11gワイヤレスLAN追加　＊1	FMCNXLW2L2	30,000	●	●	●	済	標準14.1型の液晶ディスプレイを15型SXGA+（1400×1050ドット）に変更し、標準搭載のLANにIEEE802.11b準拠（Wi-Fi®準拠）、IEEE802.11g準拠（Wi-Fi®準拠）のワイヤレスLANを追加します。 インテル® Centrino™ モバイルテクノロジに対応します。 （注）本製品は日本仕様です。日本以外ではご使用になれません。 日本以外でご使用になると罰せられることがあります。
Ⓑメモリ	⑥	メモリ追加128MB（DDR SDRAM/PC2700）	FMCNM2L2	8,000	●	●	●	済	2スロット目に128MBメモリを追加します（DDR SDRAM/PC2700）。 （注）本オプションは合計384MB構成時専用であり、他のメモリオプションと同時選択はできません。
	⑦	メモリ追加256MB（DDR SDRAM/PC2700）	FMCNM3L2	21,000	●	●	●	済	2スロット目に256MBメモリを追加します（DDR SDRAM/PC2700）。 （注）本オプションは合計512MB構成時専用であり、他のメモリオプションと同時選択はできません。
	⑧	メモリ変更256MB→ 512MB（DDR SDRAM/PC2700）	FMCNXM5L2	28,000	●	●	●	済	1スロット目の256MBメモリを512MBに変更します（DDR SDRAM/PC2700）。
	⑨	メモリ追加512MB（DDR SDRAM/PC2700）	FMCNM5L2	40,000	●	●	●	済	2スロット目に512MBメモリを追加します（DDR SDRAM/PC2700）。
	⑩	メモリ変更256MB→ 1GB（DDR SDRAM/PC2700）	FMCNXM7L2	120,000	●	●	●	済	1スロット目の256MBメモリを1GBに変更します（DDR SDRAM/PC2700）。
	⑪	メモリ追加1GB（DDR SDRAM/PC2700）	FMCNM7L2	140,000	●	●	●	済	2スロット目に1GBメモリを追加します（DDR SDRAM/PC2700）。 （注）本オプションは合計2GB構成時専用であり、「メモリ変更256MB→1GB（FMCNXM7L2）」との同時手配が必須となります。単独では選択できません。
Ⓒ内蔵HDD	⑫	HDD変更20GB → 30GB　＊1	FMCNXD2L3	4,000	●	●	●	済	標準の20GB HDDを30GB HDDに変更します。 （Ultra ATA/100、回転数：4200rpm）
	⑬	HDD変更20GB → 40GB　＊1	FMCNXD3L1	12,000	●	●	●	済	標準の20GB HDDを40GB HDDに変更します。 （Ultra ATA/100、回転数：4200rpm）
	⑭	HDD変更20GB → 60GB　＊1	FMCNXD4L1	24,000	●	●	●	済	標準の20GB HDDを60GB HDDに変更します。 （Ultra ATA/100、回転数：4200rpm）
Ⓓマルチベイ	⑮	内蔵ユニット変更CD-ROM →DVD-ROM&CD-R/RW	FMCNXCBL1	12,000	●	●	●	済	標準内蔵のCD-ROMをDVD-ROM&CD-R/RWに変更します（DVD読込：8倍速、CD読込：24倍速、CD-R書込：24倍速、CD-RW書込/書換：10倍速）。 CD-R/RWライティングソフト「Sonic RecordNow DX 4.6」、 DVD再生ソフト「INTERVIDEO WinDVD 5」が添付されます。
	⑯	内蔵ユニット変更CD-ROM→DVDマルチ	FMCNXDML1	26,000	●	●	●	済	標準内蔵のCD-ROMをDVDマルチに変更します（DVD読込：8倍速、CD読込：24倍速、DVD-R書込：2倍速、DVD-RW書込／書換：1倍速、DVD-RAM書込／書換：2倍速、CD-R書込：16倍速、CD-RW書込/書換：8倍速）。 CD-R/RWライティングソフト「Sonic RecordNow DX 4.6」、 DVD再生ソフト「INTERVIDEO WinDVD 5」が添付されます。
Ⓔセキュリティ	⑰	セキュリティチップ追加　＊1	FMCNSTL1	2,000	●	●	●	済	パソコン本体に強力なセキュリティ機能を与えるセキュリティチップを内蔵します。ハードウェアとソフトウェアの改ざんチェック、暗号鍵の収納、暗号化等を行います。「指紋センサー追加」選択時には選択できません。
	⑱	セキュリティボタン追加　＊1	FMCNSBL1	2,000	●	●	●	済	キーボード上部に暗証番号登録が可能なセキュリティボタン（数字ボタン×4＋エンターボタン×1）を追加します。 セカンドカラー追加選択時には選択できません。
	⑲	指紋センサー追加　＊1	FMCNFSL1	26,000	●	●	●	済	パームレスト部に指紋センサーを追加します。「スマートカードホルダー追加」と「セキュリティチップ追加」選択時には選択できません。
	⑳	スマートカードホルダー追加	FMCNSMAA3	8,000	●	●	●	済	スマートカードホルダー（PCカードスロットに内蔵）と、スマートカード1枚（ISO/IEC7816準拠）を追加します。「指紋センサー追加」選択時には選択できません。
Ⓕ内蔵ポインティングデバイス	㉑	マウス添付（PS/2）	FMCNMSPA1	3,000	●	●	●	済	PS/2接続のマウス（FMV-MO107S同等品）を添付します。
	㉒	マウス添付（USB）	FMCNMSUA1	3,000	●	●	●	済	USB接続のマウス（スクロール機能付、FMV-MO203S同等品）を添付します。
	㉓	マウス添付（光学式）	FMCNMSKA1	3,000	●	●	●	済	USB接続の光学式マウス（スクロール機能付、FMV-MO301S同等品）を添付します。
Ⓖ通信	㉔	モデム追加V.92　＊1	FMCNMDL1	7,000	●	●	●	済	最大56KbpsのFAXモデム（V.92対応）を追加します。
Ⓗバッテリ	㉕	バッテリパック変更　標準→大容量	FMCNXBPL3	2,900	●	●	●	済	標準内蔵バッテリ（稼働時間：約2時間）を大容量バッテリ（稼働時間：約5時間）に変更します。
Ⓘセカンドカラー	㉖	セカンドカラー追加（エレガンスレッド）＊1	FMCNCL1L1	800	●	●	●	済	キーボード上部のパネルの色をクールブラックからエレガンスレッドに変更します。「セキュリティボタン追加」選択時には選択できません。
	㉗	セカンドカラー追加（ミストブルー）＊1	FMCNCL2L1	800	●	●	●	済	キーボード上部のパネルの色をクールブラックからミストブルーに変更します。「セキュリティボタン追加」選択時には選択できません。
	㉘	セカンドカラー追加（コンフォートグリーン）＊1	FMCNCL3L1	800	●	●	●	済	キーボード上部のパネルの色をクールブラックからコンフォートグリーンに変更します。「セキュリティボタン追加」選択時には選択できません。
	㉙	セカンドカラー追加（クールシルバー）＊1	FMCNCL4L1	800	●	●	●	済	キーボード上部のパネルの色をクールブラックからクールシルバーに変更します。「セキュリティボタン追加」選択時には選択できません。
Ⓙアプリケーション	㉚	Microsoft® Office Personal Edition 2003追加	FMCNAP136	22,000	●	●	●	済	Microsoft® Office Word 2003、Excel 2003、Outlook® 2003他を追加します。
	㉛	Microsoft® Office Professional Enterprise Edition 2003追加	FMCNAP137	68,000	●	●	●	済	Microsoft® Office Word 2003、Excel 2003、Outlook® 2003、PowerPoint® 2003、Access 2003、Publisher 2003、Infopath™ 2003他を追加します。
Ⓚ保証拡張＆DeskView	㉜	保証拡張（3年間パーツ保証＋1年目出張修理）＊1	FMCNSU01	2,800	●	●	●	済	標準保証（1年引き取り修理）を1年オンサイト修理＆3年パーツ保証に拡張します。本体に「パーツ保証3年シール」を貼付、保証拡張の書面を同梱。
	㉝	DeskView 5.34追加　＊1	FMCNAP304	3,000	●	●	—	済	DeskView 5.34を追加します。
	㉞	保証拡張（3年間パーツ保証＋1年目出張修理）＊1 &DeskView 5.34追加	FMCNSU03	5,800	●	●	—	済	標準保証（1年引き取り修理）を1年オンサイト修理＆3年パーツ保証に拡張します。本体に「パーツ保証3年シール」を貼付、保証拡張の書面を同梱。 また、DeskView 5.34を追加します。

注）選択できるカスタムメイドオプションは、各項目につき1点のみです。複数の選択はできません（メモリ、セキュリティ機能を除く）。また、カスタムメイドオプションの単独出荷はできません（購入後の変更・追加はできません）。
注）カスタムメイドで変更／追加したメモリモジュールは選択された本体にのみ搭載できます。他の本体に搭載することはできません。
＊1）単体オプション品のご用意が無いため、本体ご購入後は一切組み込み・変更ができなくなってしまうメニューです。必要のある場合は本体ご注文時に同時にご注文下さい。

FMVマニュアル（ハードウェアガイド/ソフトウェアガイド）は富士通パソコン情報サイト「FM WORLD.NET」（http://www.fmworld.net/biz/）にて提供しておりますが、印刷マニュアルも別途手配可能です。
詳細はP78「マニュアル一覧」を参照して下さい。

■本体・カスタムメイド型名・価格一覧

A4

FMV-820NAL

3スピンドル1ベイ筐体
CPUカスタムメイド対応
LCDカスタムメイド対応

・各変更項目Ⓐ～Ⓛの位置につきましては、「■変更／追加位置概略図」でご確認ください。
・各変更／追加メニュー①～㉞の型名／価格等詳細につきましては「■変更／追加オプション型名・価格一覧」をご確認ください。

【 部分の構成パターンに対して、カスタムメイドで仕様の変更・追加が可能です。】

型名	希望小売価格（円、税別）	提供時期	OS	Ⓐ CPU	Ⓑ 液晶/無線LAN	Ⓒ メモリ	Ⓓ HDD	Ⓔ マルチベイ	Ⓕ セキュリティ＊1	Ⓖ ポインティングデバイス	Ⓗ 通信	Ⓘ バッテリ	Ⓙ セカンドカラー＊3	Ⓚ アプリケーション	Ⓛ 保証拡張/DeskView
FMVNAL2BC3	174,000	済	Win XP Pro	Celeron®M (1.20GHz)	14.1型XGA & ワイヤレスLANなし	256MB (256MB×1) メモリスロット：2スロット	20GB	24倍速CD-ROM	—	フラットポイント	Gigabit Ethernet (1000BASE-T)	標準	クールブラック	—	—
FMVNAL2BCB	191,000	済	Win2000(DSP)												
FMVNAL2BC8	168,000	済	Win XP Home												
FMVNAL2BA3	165,000	済	Win XP Pro					— (マルチベイ用カバー)							
FMVNAL2BAB	182,000	済	Win2000(DSP)												
FMVNAL2BA8	159,000	済	Win XP Home												

820NALのカスタムメイド

■変更／追加位置概略図

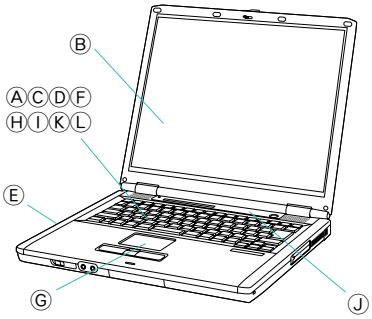

Ⓐ

①	③	⑧	⑫	⑮	⑰	㉑	㉔	㉕	㉖	㉚	㉜
Pentium®M (1.50GHz)	14.1型XGA & 802.11a/g ワイヤレスLAN	384MB (256MB+128MB)	30GB	DVD-ROM &CD-R/RW	セキュリティチップ＊2	フラットポイント+マウス（PS/2）	Gigabit Ethernet +モデム	大容量バッテリ	エレガンスレッド	Office Personal 2003	保証拡張
＋15,000円	＋14,000円	＋8,000円	＋4,000円	＋12,000円	＋2,000円	＋3,000円	＋7,000円	＋2,900円	＋800円	＋22,000円	＋2,800円

Ⓑ

②	④	⑨	⑬	⑯	⑱	㉒	㉗	㉛	㉝
Pentium®M (1.70GHz)	15型XGA & ワイヤレスLANなし	512MB (256MB×2)	40GB	DVDマルチ	セキュリティボタン＊3	フラットポイント+マウス（USB）	ミストブルー	Office Professional Enterprise 2003	DeskView 5.34
＋48,000円	＋8,000円	＋21,000円	＋12,000円	＋26,000円	＋2,000円	＋3,000円	＋800円	＋68,000円	＋3,000円

Ⓒ

⑤	⑩	⑭
15型XGA & 802.11a/g ワイヤレスLAN	512MB (512MB×1)	60GB
＋22,000円	＋28,000円	＋24,000円

Ⓓ

⑥	⑪
15型SXGA+ & ワイヤレスLANなし	768MB (256MB+512MB)
＋16,000円	＋40,000円

⑦	⑩＋⑪
15型SXGA+ & 802.11a/g ワイヤレスLAN	1GB (512MB×2)
＋30,000円	＋68,000円

Ⓔ

⑲	㉓
指紋センサー＊2＊4	フラットポイント+マウス（光学式）
＋26,000円	＋3,000円

⑳
スマートカードホルダー＊4
＋8,000円

Ⓕ

㉘	㉞
コンフォートグリーン	保証拡張&DeskView 5.34
＋800円	＋5,800円

㉙
クールシルバー
＋800円

＊1：注釈のある場合を除き、複数項目の同時選択が可能です。
＊2：「セキュリティチップ」と「指紋センサー」は同時選択不可。
＊3：「セキュリティボタン」と「セカンドカラー」は同時選択不可。
＊4：「指紋センサー」と「スマートカード」は同時選択不可。

Microsoft® Windows® 2000モデルの提供形態について

Microsoft® Windows® 2000プレインストールモデルは、下記の形態での提供となります。

	特　長	プレインストールOS	添付媒体	注意点
Microsoft® Windows® 2000 (DSPモデル)＊1	バックアップ媒体としてOS単体のCDを添付したMicrosoft® Windows® 2000プレインストールモデル	Microsoft® Windows® 2000（SP4）	Microsoft® Windows® 2000のOS単体のCD、全OS共通のドライバーズCD	Microsoft® Windows® 2000のリカバリCDは添付されません。リカバリする際は、OS単体のCD、ドライバーズCDを用いて実施してください。開封時にプロダクトキーの入力が必要となります。またServicePackを前のバージョンに戻したり、アンインストールすることは出来ません。

＊1：マイクロソフト社が指定したデリバリーサービスパートナー（DSP）から購入したOSをプレインストールしたモデルです。

■本体・カスタムメイド型名・価格一覧

■ 変更／追加オプション 型名・価格一覧

項目		品名	型名	希望小売価格（円、税別）	適応OS XP Pro	適応OS 2000（DSP）	適応OS XP Home	提供時期	備考
Ⓐ CPU	①	CPU変更Celeron® M 1.20GHz → Pentium® M 1.50GHz ＊1	FMCNXP1L1	15,000	●	●	●	済	標準モバイルCeleron® M 1.20GHzのCPUをPentium® M 1.50GHzに変更します。
	②	CPU変更Celeron® M 1.20GHz → Pentium® M 1.70GHz ＊1	FMCNXP2L1	48,000	●	●	●	済	標準モバイルCeleron® M 1.20GHzのCPUをPentium® M 1.70GHzに変更します。
Ⓑ液晶	③	802.11a/gワイヤレスLAN追加 ＊1	FMCNWLL1	14,000	●	●	●	済	標準搭載のLANにIEEE802.11a準拠（Wi-Fi®準拠）、IEEE802.11b準拠（Wi-Fi®準拠）、IEEE802.11g準拠（Wi-Fi®準拠）のワイヤレスLANを追加します。 （注）本製品は日本仕様です。日本以外ではご使用になれません。 日本以外でご使用になると罰せられることがあります。また、IEEE802.11aは電波法の定めにより屋外ではご使用になれません。
	④	LCD変更14.1型→15型 ＊1	FMCNXL1L1	8,000	●	●	●	済	標準14.1型の液晶ディスプレイを15型XGA（1024×768ドット）に変更します。
	⑤	LCD変更14.1型 →15型&802.11a/gワイヤレスLAN追加 ＊1	FMCNXLW1L1	22,000	●	●	●	済	標準14.1型の液晶ディスプレイを15型XGA（1024×768ドット）に変更し、標準搭載のLANにIEEE802.11a準拠（Wi-Fi®準拠）、IEEE802.11b準拠（Wi-Fi®準拠）、IEEE802.11g準拠（Wi-Fi®準拠）のワイヤレスLANを追加します。 （注）本製品は日本仕様です。日本以外ではご使用になれません。 日本以外でご使用になると罰せられることがあります。また、IEEE802.11aは電波法の定めにより屋外ではご使用になれません。
	⑥	LCD変更14.1型→15型SXGA+ ＊1	FMCNXL2L1	16,000	●	●	●	済	標準14.1型の液晶ディスプレイを15型SXGA+（1400×1050ドット）に変更します。
	⑦	LCD変更14.1型 →15型SXGA+ & 802.11a/gワイヤレスLAN追加 ＊1	FMCNXLW2L1	30,000	●	●	●	済	標準14.1型の液晶ディスプレイを15型SXGA+（1400×1050ドット）に変更し、標準搭載のLANにIEEE802.11a準拠（Wi-Fi®準拠）、IEEE802.11b準拠（Wi-Fi®準拠）、IEEE802.11g準拠（Wi-Fi®準拠）のワイヤレスLANを追加します。 （注）本製品は日本仕様です。日本以外ではご使用になれません。 日本以外でご使用になると罰せられることがあります。また、IEEE802.11aは電波法の定めにより屋外ではご使用になれません。
Ⓒメモリ	⑧	メモリ追加128MB（DDR SDRAM/PC2100）	FMCNM2L1	8,000	●	●	●	済	2スロット目に128MBメモリを追加します（DDR SDRAM/PC2100）。 （注）本オプションは合計384MB構成時専用であり、他のメモリオプションと同時選択はできません。
	⑨	メモリ追加256MB（DDR SDRAM/PC2100）	FMCNM3L1	21,000	●	●	●	済	2スロット目に256MBメモリを追加します（DDR SDRAM/PC2100）。 （注）本オプションは合計512MB構成時専用であり、他のメモリオプションと同時選択はできません。
	⑩	メモリ変更256MB→ 512MB（DDR SDRAM/PC2100）	FMCNXM5L1	28,000	●	●	●	済	1スロット目の256MBメモリを512MBに変更します（DDR SDRAM/PC2100）。
	⑪	メモリ追加512MB（DDR SDRAM/PC2100）	FMCNM5L1	40,000	●	●	●	済	2スロット目に512MBメモリを追加します（DDR SDRAM/PC2100）。
Ⓓ内蔵HDD	⑫	HDD変更20GB → 30GB ＊1	FMCNXD2L3	4,000	●	●	●	済	標準の20GB HDDを30GB HDDに変更します。 （Ultra ATA/100、回転数：4200rpm）
	⑬	HDD変更20GB → 40GB ＊1	FMCNXD3L1	12,000	●	●	●	済	標準の20GB HDDを40GB HDDに変更します。 （Ultra ATA/100、回転数：4200rpm）
	⑭	HDD変更20GB → 60GB ＊1	FMCNXD4L1	24,000	●	●	●	済	標準の20GB HDDを60GB HDDに変更します。 （Ultra ATA/100、回転数：4200rpm）
Ⓔマルチベイ	⑮	内蔵ユニット変更CD-ROM →DVD-ROM&CD-R/RW	FMCNXCBL1	12,000	●	●	●	済	標準内蔵のCD-ROMをDVD-ROM&CD-R/RWに変更します（DVD読込：8倍速、CD読込：24倍速、CD-R書込：24倍速、CD-RW書込/書換：10倍速）。 CD-R/RWライティングソフト「Sonic RecordNow DX 4.6」、DVD再生ソフト「INTERVIDEO WinDVD 5」が添付されます。
	⑯	内蔵ユニット変更CD-ROM→DVDマルチ	FMCNXDML1	26,000	●	●	●	済	標準内蔵のCD-ROMをDVDマルチに変更します（DVD読込：8倍速、CD読込：24倍速、DVD-R書込：2倍速、DVD-RW書込／書換：1倍速、DVD-RAM書込／書換：2倍速、CD-R書込：16倍速、CD-RW書込/書換：8倍速）。 CD-R/RWライティングソフト「Sonic RecordNow DX 4.6」、DVD再生ソフト「INTERVIDEO WinDVD 5」が添付されます。
Ⓕセキュリティ	⑰	セキュリティチップ追加 ＊1	FMCNSTL1	2,000	●	●	●	済	パソコン本体に強力なセキュリティ機能を与えるセキュリティチップを内蔵します。ハードウェアとソフトウェアの改ざんチェック、暗号鍵の収納、暗号化等を行います。「指紋センサー追加」選択時には選択できません。
	⑱	セキュリティボタン追加 ＊1	FMCNSBL1	2,000	●	●	●	済	キーボード上部に暗証番号登録が可能なセキュリティボタン（数字ボタン×4＋エンターボタン×1）を追加します。 セカンドカラー追加選択時には選択できません。
	⑲	指紋センサー追加 ＊1	FMCNFSL1	26,000	●	●	●	済	パームレスト部に指紋センサーを追加します。「スマートカードホルダー追加」と「セキュリティチップ追加」選択時には選択できません。
	⑳	スマートカードホルダー追加	FMCNSMAA3	8,000	●	●	●	済	スマートカードホルダー（PCカードスロットに内蔵）と、スマートカード1枚（ISO/IEC7816準拠）を追加します。「指紋センサー追加」選択時には選択できません。
Ⓖ内蔵ポインティングデバイス	㉑	マウス添付（PS/2）	FMCNMSPA1	3,000	●	●	●	済	PS/2接続のマウス（FMV-MO107S同等品）を添付します。
	㉒	マウス添付（USB）	FMCNMSUA1	3,000	●	●	●	済	USB接続のマウス（スクロール機能付、FMV-MO203S同等品）を添付します。
	㉓	マウス添付（光学式）	FMCNMSKA1	3,000	●	●	●	済	USB接続の光学式マウス（スクロール機能付、FMV-MO301S同等品）を添付します。
Ⓗ通信	㉔	モデム追加V.92 ＊1	FMCNMDL1	7,000	●	●	●	済	最大56KbpsのFAXモデム（V.92対応）を追加します。
Ⓘバッテリ	㉕	バッテリパック変更 標準→大容量	FMCNXBPL3	2,900	●	●	●	済	標準内蔵バッテリ（稼働時間：約2時間）を大容量バッテリ（稼働時間：約5時間）に変更します。
Ⓙセカンドカラー	㉖	セカンドカラー追加（エレガンスレッド）＊1	FMCNCL1L1	800	●	●	●	済	キーボード上部のパネルの色をクールブラックからエレガンスレッドに変更します。「セキュリティボタン追加」選択時には選択できません。
	㉗	セカンドカラー追加（ミストブルー）＊1	FMCNCL2L1	800	●	●	●	済	キーボード上部のパネルの色をクールブラックからミストブルーに変更します。「セキュリティボタン追加」選択時には選択できません。
	㉘	セカンドカラー追加（コンフォートグリーン）＊1	FMCNCL3L1	800	●	●	●	済	キーボード上部のパネルの色をクールブラックからコンフォートグリーンに変更します。「セキュリティボタン追加」選択時には選択できません。
	㉙	セカンドカラー追加（クールシルバー）＊1	FMCNCL4L1	800	●	●	●	済	キーボード上部のパネルの色をクールブラックからクールシルバーに変更します。「セキュリティボタン追加」選択時には選択できません。
Ⓚアプリケーション	㉚	Microsoft® Office Personal Edition 2003追加	FMCNAP136	22,000	●	●	●	済	Microsoft® Office Word 2003、Excel 2003、Outlook® 2003他を追加します。
	㉛	Microsoft® Office Professional Enterprise Edition 2003追加	FMCNAP137	68,000	●	●	●	済	Microsoft® Office Word 2003、Excel 2003、Outlook® 2003、PowerPoint® 2003、Access 2003、Publisher 2003、Infopath™ 2003他を追加します。
Ⓛ保証拡張＆DeskView	㉜	保証拡張（3年間パーツ保証＋1年目出張修理）＊1	FMCNSU01	2,800	●	●	●	済	標準保証（1年引き取り修理）を1年オンサイト修理＆3年パーツ保証に拡張します。本体に「パーツ保証3年シール」を貼付、保証拡張の書面を同梱。
	㉝	DeskView 5.34追加 ＊1	FMCNAP304	3,000	●	●	—	済	DeskView 5.34を追加します。
	㉞	保証拡張（3年間パーツ保証＋1年目出張修理）＊1 &DeskView 5.34追加	FMCNSU03	5,800	●	●	—	済	標準保証（1年引き取り修理）を1年オンサイト修理＆3年パーツ保証に拡張します。本体に「パーツ保証3年シール」を貼付、保証拡張の書面を同梱。 また、DeskView 5.34を追加します。

注）選択できるカスタムメイドオプションは、各項目につき1点のみです。複数の選択はできません（メモリ、セキュリティ機能を除く）。また、カスタムメイドオプションの単独出荷はできません（購入後の変更・追加はできません）。
注）カスタムメイドで変更／追加したメモリモジュールは選択された本体にのみ搭載できます。他の本体に搭載することはできません。
＊1）単体オプション品のご用意が無いため、本体ご購入後は一切組み込み・変更ができなくなってしまうメニューです。必要のある場合は本体ご注文時に同時にご注文下さい。

FMVマニュアル（ハードウェアガイド/ソフトウェアガイド）は富士通パソコン情報サイト「FM WORLD.NET」（http://www.fmworld.net/biz/）にて提供しておりますが、印刷マニュアルも別途手配可能です。
詳細はP78「マニュアル一覧」を参照して下さい。

■本体・カスタムメイド型名・価格一覧

A5 **FMV-820NA**

- 3スピンドル1ベイ筐体
- CPUカスタムメイド対応
- LCDカスタムメイド対応

・各変更項目Ⓐ～Ⓜの位置につきましては、「■変更／追加位置概略図」でご確認ください。
・各変更／追加メニュー①～㊲の型名／価格等詳細につきましては「■変更／追加オプション型名・価格一覧」をご確認ください。

【 部分の構成パターンに対して、カスタムメイドで仕様の変更・追加が可能です。】

型名	希望小売価格（円、税別）	提供時期	OS	Ⓐ CPU	Ⓑ 液晶/無線LAN	Ⓒ メモリ	Ⓓ HDD	Ⓔ マルチベイ	Ⓕ セキュリティ＊2	Ⓖ ポインティングデバイス	Ⓗ 通信＊1	Ⓘ キーボード	Ⓙ バッテリ	Ⓚ セカンドカラー＊4	Ⓛ アプリケーション＊3	Ⓜ 保証拡張/DeskView
FMVNA2CC3	166,000	済	Win XP Pro	モバイル Celeron® (2.40GHz)	14.1型 XGA & ワイヤレスLANなし	256MB (256MB×1) メモリスロット：2スロット	20GB	24倍速 CD-ROM	—	フラットポイント	LAN (100BASE-TX 10BASE-T)	OADGキーボード	標準	プレミアムブルー	—	—
FMVNA2CCB	183,000	済	Win2000(DSP)													
FMVNA2CC8	160,000	済	Win XP Home													
FMVNA2CA3	157,000	済	Win XP Pro					— (マルチベイ用カバー)								
FMVNA2CAB	174,000	済	Win2000(DSP)													
FMVNA2CA8	151,000	済	Win XP Home													

820NAのカスタムメイド

■変更／追加位置概略図

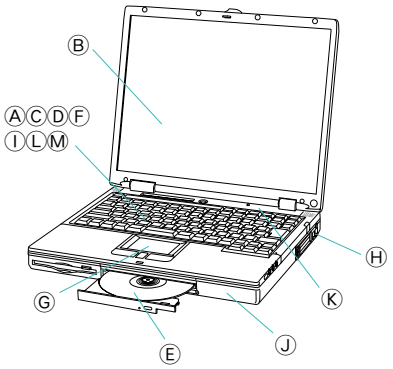

Ⓐ

①	⑦	⑪	⑭	⑰	⑳	㉓	㉗	㉘	㉙	㉝	㉟
モバイル Pentium®4 (2.40GHz)	384MB (256MB+128MB)	30GB	CD-R/RW	セキュリティボタン＊4	フラットポイント+マウス（PS/2）	Gigabit Ethernet (1000BASE-T)	親指シフトキーボード+Japanist2003＊3	大容量バッテリ	エレガンスレッド	Office Personal 2003	保証拡張
+32,000円	+8,000円	+4,000円	+12,000円	+2,000円	+3,000円	+8,000円	+3,000円	+2,900円	+800円	+22,000円	+2,800円

Ⓑ

②	⑧	⑫	⑮	⑱	㉑	㉔
14.1型XGA & 802.11a/g ワイヤレスLAN＊1	512MB (256MB×2)	40GB	DVD-ROM &CD-R/RW	指紋センサー	フラットポイント+マウス（USB）	セキュリティ対応LAN+モデム
+14,000円	+21,000円	+12,000円	+12,000円	+26,000円	+3,000円	+12,000円

Ⓒ

③	⑨	⑬	⑯	⑲	㉒	㉕
15型XGA & ワイヤレスLANなし	512MB (512MB×1)	60GB	DVDマルチ	スマートカードホルダー	フラットポイント+マウス（光学式）	セキュリティ対応LAN
+8,000円	+28,000円	+24,000円	+26,000円	+8,000円	+3,000円	+5,000円

Ⓓ

④	⑩	㉖
15型XGA & 802.11a/g ワイヤレスLAN＊1	768MB (256MB+512MB)	LAN+モデム
+22,000円	+40,000円	+7,000円

Ⓔ

⑤	⑨+⑩
15型SXGA+ & ワイヤレスLANなし	1GB (512MB×2)
+16,000円	+68,000円

Ⓕ

⑥
15型SXGA+ & 802.11a/g ワイヤレスLAN＊1
+30,000円

Ⓖ

㉚	㉞	㊱
ミストブルー	Office Professional Enterprise 2003	DeskView 5.34
+800円	+68,000円	+3,000円

Ⓗ

㉛	㊲
コンフォートグリーン	保証拡張&DeskView 5.34
+800円	+5,800円

Ⓘ

㉜
クールシルバー
+800円

＊1：ワイヤレスLANを選択した場合、通信ではモデム追加以外選択できません。
＊2：複数選択可（ただし指紋センサーとスマートカードの同時選択はできません）
＊3：キーボード変更をした場合、アプリケーション1追加は選択できません。
＊4：セカンドカラー追加をした場合、セキュリティボタンは選択できません。

Microsoft® Windows® 2000モデルの提供形態について

Microsoft® Windows® 2000プレインストールモデルは、下記の形態での提供となります。

	特　長	プレインストールOS	添付媒体	注意点
Microsoft® Windows® 2000 (DSPモデル)＊1	バックアップ媒体としてOS単体のCDを添付したMicrosoft® Windows® 2000プレインストールモデル	Microsoft® Windows® 2000（SP4）	Microsoft® Windows® 2000のOS単体のCD、全OS共通のドライバーズCD	Microsoft® Windows® 2000のリカバリCDは添付されません。リカバリする際は、OS単体のCD、ドライバーズCDを用いて実施してください。開封時にプロダクトキーの入力が必要となります。またServicePackを前のバージョンに戻したり、アンインストールすることは出来ません。

＊1：マイクロソフト社が指定したデリバリーサービスパートナー（DSP）から購入したOSをプレインストールしたモデルです。

■本体・カスタムメイド型名・価格一覧

■ 変更／追加オプション 型名・価格一覧

項目		品名	型名	希望小売価格（円、税別）	適応OS XP Pro	適応OS 2000（DSP）	適応OS XP Home	提供時期	備考
Ⓐ CPU	①	CPU変更Celeron® 2.40GHz → Pentium® 4-2.40GHz-M ＊1	FMCNXP1A5	32,000	●	●	●	済	標準モバイルCeleron® 2.40GHzのCPUをモバイルPentium® 4-2.40GHz-Mに変更します。
Ⓑ液晶	②	802.11a/gワイヤレスLAN追加 ＊1	FMCNWLA4	14,000	●	●	●	済	標準搭載のLANにIEEE802.11a準拠（Wi-Fi®準拠）、IEEE802.11b準拠（Wi-Fi®準拠）、IEEE802.11g準拠（Wi-Fi®準拠）のワイヤレスLANを追加します。 Ⓗ通信からは「モデム追加V.92」以外選択できません。 （注）本製品は日本仕様です。日本以外ではご使用になれません。 日本以外でご使用になると罰せられることがあります。また、IEEE802.11aは電波法の定めにより屋外ではご使用になれません。
	③	LCD変更14.1型→15型 ＊1	FMCNXL1A5	8,000	●	●	●	済	標準14.1型の液晶ディスプレイを15型XGA（1024×768ドット）に変更します。
	④	LCD変更14.1型 →15型&802.11a/gワイヤレスLAN追加 ＊1	FMCNXLW1A2	22,000	●	●	●	済	標準14.1型の液晶ディスプレイを15型XGA（1024×768ドット）に変更し、標準搭載のLANにIEEE802.11a準拠（Wi-Fi®準拠）、IEEE802.11b準拠（Wi-Fi®準拠）、IEEE802.11g準拠（Wi-Fi®準拠）のワイヤレスLANを追加します。 Ⓗ通信からは「モデム追加V.92」以外選択できません。 （注）本製品は日本仕様です。日本以外ではご使用になれません。 日本以外でご使用になると罰せられることがあります。また、IEEE802.11aは電波法の定めにより屋外ではご使用になれません。
	⑤	LCD変更14.1型→15型SXGA+ ＊1	FMCNXL2A5	16,000	●	●	●	済	標準14.1型の液晶ディスプレイを15型SXGA+（1400×1050ドット）に変更します。
	⑥	LCD変更14.1型 →15型SXGA+ & 802.11a/gワイヤレスLAN追加 ＊1	FMCNXLW2A2	30,000	●	●	●	済	標準14.1型の液晶ディスプレイを15型SXGA+（1400×1050ドット）に変更し、標準搭載のLANにIEEE802.11a準拠（Wi-Fi®準拠）、IEEE802.11b準拠（Wi-Fi®準拠）、IEEE802.11g準拠（Wi-Fi®準拠）のワイヤレスLANを追加します。 Ⓗ通信からは「モデム追加V.92」以外選択できません。 （注）本製品は日本仕様です。日本以外ではご使用になれません。 日本以外でご使用になると罰せられることがあります。また、IEEE802.11aは電波法の定めにより屋外ではご使用になれません。
Ⓒメモリ	⑦	メモリ追加128MB（DDR SDRAM/PC2100）	FMCNM2A3	8,000	●	●	●	済	2スロット目に128MBメモリを追加します（DDR SDRAM/PC2100）。 （注）本オプションは合計384MB構成時専用であり、他のメモリオプションと同時選択はできません。
	⑧	メモリ追加256MB（DDR SDRAM/PC2100）	FMCNM3A5	21,000	●	●	●	済	2スロット目に256MBメモリを追加します（DDR SDRAM/PC2100）。 （注）本オプションは合計512MB構成時専用であり、他のメモリオプションと同時選択はできません。
	⑨	メモリ変更256MB → 512MB（DDR SDRAM/PC2100）	FMCNXM5A7	28,000	●	●	●	済	1スロット目の256MBメモリを512MBに変更します（DDR SDRAM/PC2100）。
	⑩	メモリ追加512MB（DDR SDRAM/PC2100）	FMCNM5A3	40,000	●	●	●	済	2スロット目に512MBメモリを追加します（DDR SDRAM/PC2100）。
Ⓓ内蔵HDD	⑪	HDD変更20GB → 30GB ＊1	FMCNXD2A8	4,000	●	●	●	済	標準の20GB HDDを30GB HDDに変更します。 （Ultra ATA/100、回転数：4200rpm）
	⑫	HDD変更20GB → 40GB ＊1	FMCNXD3A6	12,000	●	●	●	済	標準の20GB HDDを40GB HDDに変更します。 （Ultra ATA/100、回転数：4200rpm）
	⑬	HDD変更20GB → 60GB ＊1	FMCNXD4A5	24,000	●	●	●	済	標準の20GB HDDを60GB HDDに変更します。 （Ultra ATA/100、回転数：4200rpm）
Ⓔマルチベイ	⑭	内蔵ユニット変更CD-ROM→CD-R/RW	FMCNXRWA8	12,000	●	●	●	済	標準内蔵のCD-ROMをCD-R/RWに変更します（CD読込：24倍速、CD-R書込：24倍速、CD-RW書込/書換：10倍速）。 CD-R/RWライティングソフト「Sonic RecordNow DX 4.6」が添付されます。
	⑮	内蔵ユニット変更CD-ROM →DVD-ROM&CD-R/RW	FMCNXCBA6	12,000	●	●	●	済	標準内蔵のCD-ROMをDVD-ROM&CD-R/RWに変更します（DVD読込：8倍速、CD読込：24倍速、CD-R書込：24倍速、CD-RW書込/書換：10倍速）。 CD-R/RWライティングソフト「Sonic RecordNow DX 4.6」、DVD再生ソフト「INTERVIDEO WinDVD 5」が添付されます。
	⑯	内蔵ユニット変更CD-ROM→DVDマルチ	FMCNXDMA2	26,000	●	●	●	済	標準内蔵のCD-ROMをDVDマルチに変更します（DVD読込：8倍速、CD読込：24倍速、DVD-R書込：2倍速、DVD-RW書込／書換：1倍速、DVD-RAM書込／書換：2倍速、CD-R書込：16倍速、CD-RW書込/書換：8倍速）。 CD-R/RWライティングソフト「Sonic RecordNow DX 4.6」、DVD再生ソフト「INTERVIDEO WinDVD 5」が添付されます。
Ⓕセキュリティ	⑰	セキュリティボタン追加 ＊1	FMCNSBA5	2,000	●	●	●	済	キーボード上部に暗証番号登録が可能なセキュリティボタン（数字ボタン×4＋エンターボタン×1）を追加します。 セカンドカラー追加選択時には選択できません。
	⑱	指紋センサー追加 ＊1	FMCNFSA5	26,000	●	●	●	済	パームレスト部に指紋センサーを追加します。 「スマートカードホルダー追加」選択時には選択できません。
	⑲	スマートカードホルダー追加	FMCNSMAA3	8,000	●	●	●	済	スマートカードホルダー（PCカードスロットに内蔵）と、スマートカード1枚（ISO/IEC7816準拠）を追加します。「指紋センサー追加」選択時には選択できません。
Ⓖ内蔵ポインティングデバイス	⑳	マウス添付（PS/2）	FMCNMSPA1	3,000	●	●	●	済	PS/2接続のマウス（FMV-MO107S同等品）を添付します。
	㉑	マウス添付（USB）	FMCNMSUA1	3,000	●	●	●	済	USB接続のマウス（スクロール機能付、FMV-MO203S同等品）を添付します。
	㉒	マウス添付（光学式）	FMCNMSKA1	3,000	●	●	●	済	USB接続の光学式マウス（スクロール機能付、FMV-MO301S同等品）を添付します。
Ⓗ通信	㉓	LAN変更（標準→Gigabit Ethernet） ＊1	FMCNXGLA1	8,000	●	●	●	済	標準搭載のLANをGigabit Ethernetに変更します。（1000BASE-T/100BASE-TX/10BASE-T対応）。ワイヤレスLAN追加時には選択できません。
	㉔	LAN変更（標準→セキュリティ対応）＆モデム追加 ＊1	FMCNXSLMA4	12,000	●	●	●	済	標準搭載のLANを暗号化通信、IPSecをサポートするセキュリティ対応LANに変更し、最大56KbpsのFAXモデム（V.92対応）を追加します。 ワイヤレスLAN追加時には選択できません。
	㉕	LAN変更（標準→セキュリティ対応） ＊1	FMCNXSLA3	5,000	●	●	●	済	標準搭載のLANを暗号化通信、IPSecをサポートするセキュリティ対応LANに変更します。ワイヤレスLAN追加時には選択できません。
	㉖	モデム追加V.92 ＊1	FMCNMDA6	7,000	●	●	●	済	最大56KbpsのFAXモデム（V.92対応）を追加します。
Ⓘキーボード	㉗	キーボード変更OADG→親指（Japanist 2003付） ＊1	FMCNXKBA7	3,000	●	●	●	済	標準構成のOADGキーボードから、OASYSに適した親指シフトキーボードへ変更し、Japanist 2003を追加します。 アプリケーション追加選択時には選択できません。
Ⓙバッテリ	㉘	バッテリパック変更 標準→大容量	FMCNXBPA4	2,900	●	●	●	済	標準内蔵バッテリ（稼働時間：約1時間）を大容量バッテリ（稼働時間：約2.3時間）に変更します。
Ⓚセカンドカラー	㉙	セカンドカラー追加（エレガンスレッド）＊1	FMCNCL1A4	800	●	●	●	済	キーボード上部のパネルの色をプレミアムブルーからエレガンスレッドに変更します。「セキュリティボタン追加」選択時には選択できません。
	㉚	セカンドカラー追加（ミストブルー）＊1	FMCNCL2A4	800	●	●	●	済	キーボード上部のパネルの色をプレミアムブルーからミストブルーに変更します。「セキュリティボタン追加」選択時には選択できません。
	㉛	セカンドカラー追加（コンフォートグリーン）＊1	FMCNCL3A4	800	●	●	●	済	キーボード上部のパネルの色をプレミアムブルーからコンフォートグリーンに変更します。「セキュリティボタン追加」選択時には選択できません。
	㉜	セカンドカラー追加（クールシルバー）＊1	FMCNCL4A4	800	●	●	●	済	キーボード上部のパネルの色をプレミアムブルーからクールシルバーに変更します。「セキュリティボタン追加」選択時には選択できません。
Ⓛアプリケーション	㉝	Microsoft® Office Personal Edition 2003追加	FMCNAP136	22,000	●	●	●	済	Microsoft® Office Word 2003、Excel 2003、Outlook® 2003他を追加します。 「キーボード変更OADG→親指（Japanist2003付）」選択時には選択できません。
	㉞	Microsoft® Office Professional Enterprise Edition 2003追加	FMCNAP137	68,000	●	●	●	済	Microsoft® Office Word 2003、Excel 2003、Outlook® 2003、PowerPoint® 2003、Access 2003、Publisher 2003、Infopath™ 2003他を追加します。 「キーボード変更OADG→親指（Japanist2003付）」選択時には選択できません。
Ⓜ保証拡張＆DeskView	㉟	保証拡張（3年間パーツ保証＋1年目出張修理）＊1	FMCNSU01	2,800	●	●	●	済	標準保証（1年引き取り修理）を1年オンサイト修理＆3年パーツ保証に拡張します。 本体に「パーツ保証3年シール」を貼付、保証拡張の書面を同梱。
	㊱	DeskView 5.34追加 ＊1	FMCNAP304	3,000	●	●	—	済	DeskView 5.34を追加します。
	㊲	保証拡張（3年間パーツ保証＋1年目出張修理）＊1 ＆DeskView 5.34追加	FMCNSU03	5,800	●	●	—	済	標準保証（1年引き取り修理）を1年オンサイト修理＆3年パーツ保証に拡張します。 本体に「パーツ保証3年シール」を貼付、保証拡張の書面を同梱。 また、DeskView 5.34を追加します。

注）選択できるカスタムメイドオプションは、各項目につき1点のみです。複数の選択はできません（メモリ、セキュリティ機能を除く）。また、カスタムメイドオプションの単独出荷はできません（購入後の変更・追加はできません）。
注）カスタムメイドで変更／追加したメモリモジュールは選択された本体にのみ搭載できます。他の本体に搭載することはできません。
＊1）単体オプション品のご用意が無いため、本体ご購入後は一切組み込み・変更ができなくなってしまうメニューです。必要のある場合は本体ご注文時に同時にご注文下さい。

FMVマニュアル（ハードウェアガイド/ソフトウェアガイド）は富士通パソコン情報サイト「FM WORLD.NET」（http://www.fmworld.net/biz/）にて提供しておりますが、印刷マニュアルも別途手配可能です。
詳細はP78「マニュアル一覧」を参照して下さい。

■本体・カスタムメイド型名・価格一覧

A6

FMV-820NUL

3スピンドル筐体
CPUカスタムメイド対応
LCDカスタムメイド対応

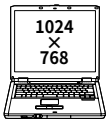

・各変更項目Ⓐ～Ⓘの位置につきましては、「■変更／追加位置概略図」でご確認ください。
・各変更／追加メニュー①～⑱の型名／価格等詳細につきましては「■変更／追加オプション型名・価格一覧」をご確認ください。

【 部分の構成パターンに対して、カスタムメイドで仕様の変更・追加が可能です。】

型名	希望小売価格（円、税別）	提供時期	OS	Ⓐ CPU	Ⓑ 液晶	Ⓒ メモリ	Ⓓ HDD	Ⓔ 光ファイル	Ⓕ ポインティングデバイス	通信	キーボード	Ⓖ バッテリ	Ⓗ アプリケーション	Ⓘ 保証拡張
FMVNUL2BC3	161,000	済	Win XP Pro	Celeron® M (1.20GHz)	14.1型 XGA	256MB (256MB×1) メモリスロット：2スロット	20GB	24倍速 CD-ROM (固定式)	フラット ポイント	LAN (100BASE-TX 10BASE-T)	OADG キーボード	標準	—	—
FMVNUL2BCB	178,000	済	Win2000(DSP)											
FMVNUL2BC8	155,000	済	Win XP Home											

820NULのカスタムメイド

■変更／追加位置概略図

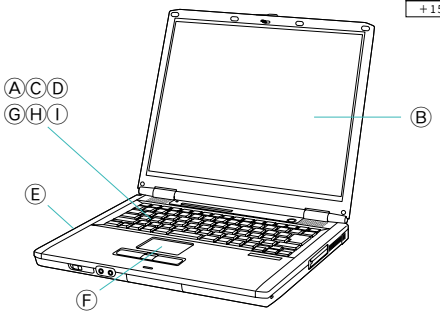

Ⓐ

①
Pentium® M (1.50GHz)
＋15,000円

Ⓑ

②
15型XGA
＋8,000円

Ⓒ

③
384MB (256MB＋128MB)
＋8,000円

④
512MB (256MB×2)
＋21,000円

⑤
512MB (512MB×1)
＋28,000円

⑥
768MB (256MB＋512MB)
＋40,000円

⑤＋⑥
1GB (512MB×2)
＋68,000円

Ⓓ

⑦
30GB
＋4,000円

⑧
40GB
＋12,000円

⑨
60GB
＋24,000円

Ⓔ

⑩
DVD-ROM &CD-R/RW (固定)
＋12,000円

⑪
DVDマルチ (固定)
＋26,000円

Ⓕ

⑫
フラットポイント＋マウス（PS/2）
＋3,000円

⑬
フラットポイント＋マウス（USB）
＋3,000円

⑭
フラットポイント＋マウス（光学式）
＋3,000円

Ⓖ

⑮
大容量バッテリ
＋2,900円

Ⓗ

⑯
Office Personal 2003
＋22,000円

⑰
Office Professional Enterprise 2003
＋68,000円

Ⓘ

⑱
保証拡張
＋2,800円

Microsoft® Windows® 2000モデルの提供形態について

Microsoft® Windows® 2000プレインストールモデルは、下記の形態での提供となります。

	特　長	プレインストールOS	添付媒体	注意点
Microsoft® Windows® 2000 (DSPモデル)＊1	バックアップ媒体としてOS単体のCDを添付したMicrosoft® Windows® 2000プレインストールモデル	Microsoft® Windows® 2000（SP4）	Microsoft® Windows® 2000のOS単体のCD、全OS共通のドライバーズCD	Microsoft® Windows® 2000のリカバリCDは添付されません。リカバリする際は、OS単体のCD、ドライバーズCDを用いて実施してください。開封時にプロダクトキーの入力が必要となります。またServicePackを前のバージョンに戻したり、アンインストールすることは出来ません。

＊1：マイクロソフト社が指定したデリバリーサービスパートナー（DSP）から購入したOSをプレインストールしたモデルです。

■本体・カスタムメイド型名・価格一覧

■ 変更／追加オプション 型名・価格一覧

項目		品名	型名	希望小売価格（円、税別）	適応OS XP Pro	適応OS 2000（DSP）	適応OS XP Home	提供時期	備考
Ⓐ**CPU**	①	CPU変更Celeron® M 1.20GHz → Pentium® M 1.50GHz ＊1	FMCNXP1U1	15,000	●	●	●	済	標準Celeron® M 1.20GHzのCPUをPentium® M 1.50GHzに変更します。
Ⓑ**液晶**	②	LCD変更14.1型→15型 ＊1	FMCNXL1L1	8,000	●	●	●	済	標準14.1型の液晶ディスプレイを15型XGA（1024×768ドット）に変更します。
Ⓒ**メモリ**	③	メモリ追加128MB（DDR SDRAM/PC2100）	FMCNM2L1	8,000	●	●	●	済	2スロット目に128MBメモリを追加します（DDR SDRAM/PC2100）。（注）本オプションは合計384MB構成時専用であり、他のメモリオプションと同時選択はできません。
	④	メモリ追加256MB（DDR SDRAM/PC2100）	FMCNM3L1	21,000	●	●	●	済	2スロット目に256MBメモリを追加します（DDR SDRAM/PC2100）。（注）本オプションは合計512MB構成時専用であり、他のメモリオプションと同時選択はできません。
	⑤	メモリ変更256MB → 512MB（DDR SDRAM/PC2100）	FMCNXM5L1	28,000	●	●	●	済	1スロット目の256MBメモリを512MBに変更します（DDR SDRAM/PC2100）。
	⑥	メモリ追加512MB（DDR SDRAM/PC2100）	FMCNM5L1	40,000	●	●	●	済	2スロット目に512MBメモリを追加します（DDR SDRAM/PC2100）。
Ⓓ**内蔵HDD**	⑦	HDD変更20GB→30GB ＊1	FMCNXD2U3	4,000	●	●	●	済	標準内蔵のHDD20GBを30GBのHDDに変更します。
	⑧	HDD変更20GB→40GB ＊1	FMCNXD3U2	12,000	●	●	●	済	標準内蔵のHDD20GBを40GBのHDDに変更します。
	⑨	HDD変更20GB→60GB ＊1	FMCNXD4U1	24,000	●	●	●	済	標準内蔵のHDD20GBを60GBのHDDに変更します。
Ⓔ**光ファイル**	⑩	内蔵ユニット変更CD-ROM →DVD-ROM&CD-R/RW ＊1	FMCNXCBU2	12,000	●	●	●	済	標準内蔵のCD-ROMをDVD-ROM&CD-R/RWに変更します（DVD読込：8倍速、CD読込：24倍速、CD-R書込：24倍速、CD-R/RW書込/書換：10倍速）。CD-R/RWライティングソフト「Sonic RecordNow DX 4.6」、DVD再生ソフト「INTERVIDEO WinDVD 5」が添付されます。
	⑪	内蔵ユニット変更CD-ROM →DVDマルチ ＊1	FMCNXDMU1	26,000	●	●	●	済	標準内蔵のCD-ROMをDVDマルチに変更します（DVD読込：8倍速、CD読込：24倍速、DVD-R書込：2倍速、DVD-RW書込／書換：1倍速、DVD-RAM書込／書換：2倍速、CD-R書込：16倍速、CD-RW書込/書換：8倍速）。CD-R/RWライティングソフト「Sonic RecordNow DX 4.6」、DVD再生ソフト「INTERVIDEO WinDVD 5」が添付されます。
Ⓕ**内蔵ポインティングデバイス**	⑫	マウス添付（PS/2）	FMCNMSPA1	3,000	●	●	●	済	PS/2マウス（FMV-MO107S同等品）を添付します。
	⑬	マウス添付（USB）	FMCNMSUA1	3,000	●	●	●	済	USB接続のマウス（スクロール機能付、FMV-MO203S同等品）を添付します。
	⑭	マウス添付（光学式）	FMCNMSKA1	3,000	●	●	●	済	USB接続の光学式マウス（スクロール機能付、FMV-MO301S同等品）を添付します。
Ⓖ**バッテリ**	⑮	バッテリパック変更 標準→大容量	FMCNXBPL3	2,900	●	●	●	済	標準内蔵バッテリ（稼働時間：約2時間）を大容量バッテリ（稼働時間：約5時間）に変更します。
Ⓗ**アプリケーション**	⑯	Microsoft® Office Personal Edition 2003追加	FMCNAP136	22,000	●	●	●	済	Microsoft® Office Word 2003、Excel 2003、Outlook® 2003他を追加します。
	⑰	Microsoft® Office Professional Enterprise Edition 2003追加	FMCNAP137	68,000	●	●	●	済	Microsoft® Office Word 2003、Excel 2003、Outlook® 2003、PowerPoint® 2003、Access 2003、Publisher 2003、Infopath™ 2003他を追加します。
Ⓘ**保証拡張**	⑱	保証拡張（3年間パーツ保証＋1年目出張修理）＊1	FMCNSU01	2,800	●	●	●	済	標準保証（1年引き取り修理）を1年オンサイト修理＆3年パーツ保証に拡張します。本体に「パーツ保証3年シール」を貼付、保証拡張の書面を同梱。

注）選択できるカスタムメイドオプションは、各項目につき1点のみです。複数の選択はできません（メモリを除く）。また、カスタムメイドオプションの単独出荷はできません（購入後の変更・追加はできません）。
注）カスタムメイドで変更／追加したメモリモジュールは選択された本体にのみ搭載できます。他の本体に搭載することはできません。
＊1）単体オプション品のご用意が無いため、本体ご購入後は一切組み込み・変更ができなくなってしまうメニューです。必要のある場合は本体ご注文時に同時にご注文下さい。

FMVマニュアル（ハードウェアガイド/ソフトウェアガイド）は富士通パソコン情報サイト「FM WORLD.NET」（http://www.fmworld.net/biz/）にて提供しておりますが、印刷マニュアルも別途手配可能です。
詳細はP78「マニュアル一覧」を参照して下さい。

■本体・カスタムメイド型名・価格一覧

A7

FMV-820NUB

3スピンドル筐体

LCDカスタムメイド対応

・各変更項目Ⓐ～Ⓖの位置につきましては、「■変更／追加位置概略図」でご確認ください。
・各変更／追加メニュー①～⑯の型名／価格等詳細につきましては「■変更／追加オプション型名・価格一覧」をご確認ください。

【 部分の構成パターンに対して、カスタムメイドで仕様の変更・追加が可能です。】

型名	希望小売価格（円、税別）	提供時期	OS	CPU	Ⓐ 液晶	Ⓑ メモリ	Ⓒ HDD	Ⓓ 光ファイル	Ⓔ ポインティングデバイス	通信	キーボード	Ⓕ アプリケーション	Ⓖ 保証拡張
FMVNUB2CC3	139,000	済	Win XP Pro	モバイル Celeron® (2.40GHz)	14.1型 XGA	256MB (256MB×1) オンボード：256MB メモリスロット：1スロット	20GB	24倍速 CD-ROM (固定式)	フラットポイント	LAN (100BASE-TX 10BASE-T)	OADG キーボード	—	—
FMVNUB2CCB	156,000	済	Win2000(DSP)										
FMVNUB2CC8	133,000	済	Win XP Home										

820NUBのカスタムメイド

■変更／追加位置概略図

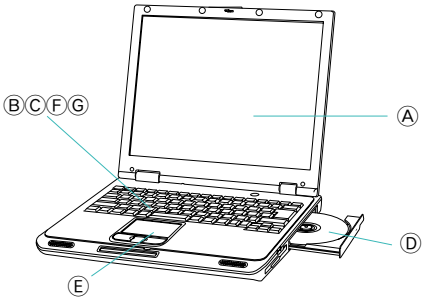

Ⓐ

①
15型 XGA
＋8,000円

Ⓑ

②	③	④
384MB (256MB＋128MB)	512MB (256MB×2)	768MB (256MB＋512MB)
＋8,000円	＋21,000円	＋40,000円

Ⓒ

⑤	⑥	⑦
30GB	40GB	60GB
＋4,000円	＋12,000円	＋24,000円

Ⓓ

⑧	⑨	⑩
CD-R/RW (固定)	DVD-ROM &CD-R/RW (固定)	DVDマルチ (固定)
＋12,000円	＋12,000円	＋26,000円

Ⓔ

⑪	⑫	⑬
フラットポイント＋マウス（PS/2）	フラットポイント＋マウス（USB）	フラットポイント＋マウス（光学式）
＋3,000円	＋3,000円	＋3,000円

Ⓕ

⑭	⑮
Office Personal 2003	Office Professional Enterprise 2003
＋22,000円	＋68,000円

Ⓖ

⑯
保証拡張
＋2,800円

Microsoft® Windows® 2000モデルの提供形態について

Microsoft® Windows® 2000プレインストールモデルは、下記の形態での提供となります。

	特　長	プレインストールOS	添付媒体	注意点
Microsoft® Windows® 2000 (DSPモデル)＊1	バックアップ媒体としてOS単体のCDを添付したMicrosoft® Windows® 2000プレインストールモデル	Microsoft® Windows® 2000（SP4）	Microsoft® Windows® 2000のOS単体のCD、全OS共通のドライバーズCD	Microsoft® Windows® 2000のリカバリCDは添付されません。リカバリする際は、OS単体のCD、ドライバーズCDを用いて実施してください。開封時にプロダクトキーの入力が必要となります。またServicePackを前のバージョンに戻したり、アンインストールすることは出来ません。

＊1：マイクロソフト社が指定したデリバリーサービスパートナー（DSP）から購入したOSをプレインストールしたモデルです。

■本体・カスタムメイド型名・価格一覧

■ 変更／追加オプション 型名・価格一覧

項目		品名	型名	希望小売価格（円、税別）	適応OS XP Pro	適応OS 2000（DSP）	適応OS XP Home	提供時期	備考
Ⓐ液晶	①	LCD変更14.1型→15型　＊1	FMCNXL1B3	8,000	●	●	●	済	標準14.1型の液晶ディスプレイを15型XGA（1024×768ドット）に変更します。
Ⓑメモリ	②	メモリ追加128MB（DDR SDRAM/PC2100）	FMCNM2B3	8,000	●	●	●	済	1スロット目に128MBメモリを追加します（DDR SDRAM/PC2100）。
	③	メモリ追加256MB（DDR SDRAM/PC2100）	FMCNM3B4	21,000	●	●	●	済	1スロット目に256MBメモリを追加します（DDR SDRAM/PC2100）。
	④	メモリ追加512MB（DDR SDRAM/PC2100）	FMCNM5B4	40,000	●	●	●	済	1スロット目に512MBメモリを追加します（DDR SDRAM/PC2100）。
Ⓒ内蔵HDD	⑤	HDD変更20GB→30GB　＊1	FMCNXD2B5	4,000	●	●	●	済	標準内蔵のHDD20GBを30GBのHDDに変更します。
	⑥	HDD変更20GB→40GB　＊1	FMCNXD3B5	12,000	●	●	●	済	標準内蔵のHDD20GBを40GBのHDDに変更します。
	⑦	HDD変更20GB→60GB　＊1	FMCNXD4B4	24,000	●	●	●	済	標準内蔵のHDD20GBを60GBのHDDに変更します。
Ⓓ光ファイル	⑧	内蔵ユニット変更CD-ROM →CD-R/RW　＊1	FMCNXRWB4	12,000	●	●	●	済	標準内蔵のCD-ROMをCD-R/RWに変更します（CD読込：24倍速、CD-R書込：24倍速、CD-RW書込/書換：10倍速）。CD-R/RWライティングソフト「Sonic RecordNow DX 4.6」が添付されます。
	⑨	内蔵ユニット変更CD-ROM →DVD-ROM&CD-R/RW　＊1	FMCNXCBB5	12,000	●	●	●	済	標準内蔵のCD-ROMをDVD-ROM&CD-R/RWに変更します（DVD読込：8倍速、CD読込：24倍速、CD-R書込：24倍速、CD-R/RW書込/書換：10倍速）。CD-R/RWライティングソフト「Sonic RecordNow DX 4.6」、DVD再生ソフト「INTERVIDEO WinDVD 5」が添付されます。
	⑩	内蔵ユニット変更CD-ROM →DVDマルチ　＊1	FMCNXDMB3	26,000	●	●	●	済	標準内蔵のCD-ROMをDVDマルチに変更します（DVD読込：8倍速、CD読込：24倍速、DVD-R書込：2倍速、DVD-RW書込／書換：1倍速、DVD-RAM書込／書換：2倍速、CD-R書込：16倍速、CD-RW書込/書換：8倍速）。CD-R/RWライティングソフト「Sonic RecordNow DX 4.6」、DVD再生ソフト「INTERVIDEO WinDVD 5」が添付されます。
Ⓔ内蔵ポインティングデバイス	⑪	マウス添付（PS/2）	FMCNMSPA1	3,000	●	●	●	済	PS/2マウス（FMV-MO107S同等品）を添付します。
	⑫	マウス添付（USB）	FMCNMSUA1	3,000	●	●	●	済	USB接続のマウス（スクロール機能付、FMV-MO203S同等品）を添付します。
	⑬	マウス添付（光学式）	FMCNMSKA1	3,000	●	●	●	済	USB接続の光学式マウス（スクロール機能付、FMV-MO301S同等品）を添付します。
Ⓕアプリケーション	⑭	Microsoft® Office Personal Edition 2003追加	FMCNAP136	22,000	●	●	●	済	Microsoft® Office Word 2003、Excel 2003、Outlook® 2003他を追加します。「キーボード変更OADG→親指（Japanist2003付）」選択時には選択できません。
	⑮	Microsoft® Office Professional Enterprise Edition 2003追加	FMCNAP137	68,000	●	●	●	済	Microsoft® Office Word 2003、Excel 2003、Outlook® 2003、PowerPoint® 2003、Access 2003、Publisher 2003、Infopath™ 2003他を追加します。
Ⓖ保証拡張	⑯	保証拡張（3年間パーツ保証＋1年目出張修理）＊1	FMCNSU01	2,800	●	●	●	済	標準保証（1年引き取り修理）を1年オンサイト修理＆3年パーツ保証に拡張します。本体に「パーツ保証3年シール」を貼付、保証拡張の書面を同梱。

注）選択できるカスタムメイドオプションは、各項目につき1点のみです。複数の選択はできません。また、カスタムメイドオプションの単独出荷はできません（購入後の変更・追加はできません）。
注）カスタムメイドで変更／追加したメモリモジュールは選択された本体にのみ搭載できます。他の本体に搭載することはできません。
＊1）単体オプション品のご用意が無いため、本体ご購入後は一切組み込み・変更ができなくなってしまうメニューです。必要のある場合は本体ご注文時に同時にご注文下さい。

FMVマニュアル（ハードウェアガイド/ソフトウェアガイド）は富士通パソコン情報サイト「FM WORLD.NET」（http://www.fmworld.net/biz/）にて提供しておりますが、印刷マニュアルも別途手配可能です。
詳細はP78「マニュアル一覧」を参照して下さい。

■本体・カスタムメイド型名・価格一覧

A8

FMV-820MGH

インテル® Pentium® M プロセッサ搭載モデル

大画面スリムモバイル

2スピンドル1ベイ筐体

・各変更項目Ⓐ～Ⓚの位置につきましては、「■変更／追加位置概略図」でご確認ください。
・各変更／追加メニュー①～㉙の型名／価格等詳細につきましては「■変更／追加オプション型名・価格一覧」をご確認ください。

【 部分の構成パターンに対して、カスタムメイドで仕様の変更・追加が可能です。】

型名	希望小売価格（円、税別）	提供時期	OS	CPU	液晶	Ⓐ メモリ	Ⓑ HDD	Ⓒ モバイルマルチベイ	Ⓓ 通信	Ⓔ セキュリティ①&ワイヤレスLAN	Ⓕ セキュリティ②	Ⓖ ポインティングデバイス	外付オプション Ⓗ 外付FDD	外付オプション Ⓘ ポートリプリケータ	Ⓙ アプリケーション	Ⓚ 保証拡張/DeskView
FMVMGH2E3	189,000	済	Win XP Pro	Pentium®M（1.50GHz）	14.1型 XGA	256MB（256MB×1） メモリスロット：2スロット	20GB	—（マルチベイ用カバー）	Gigabit Ethernet（1000BASE-T）	—	セキュリティボタン	フラットポイント	—	—	—	—
FMVMGH2EB	206,000	済	Win2000（DSP）													

820MGHのカスタムメイド

■変更／追加位置概略図

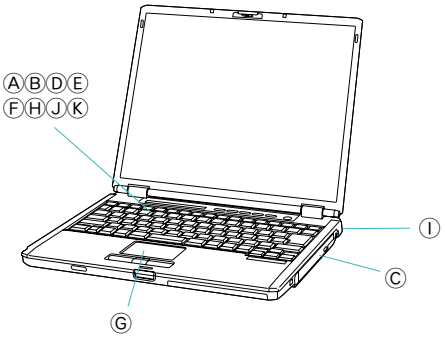

Ⓐ

① 384MB（256MB＋128MB）	＋8,000円
② 512MB（256MB×2）	＋21,000円
③ 512MB（512MB×1）	＋28,000円
④ 768MB（256MB＋512MB）	＋40,000円
③＋④ 1GB（512MB×2）	＋68,000円

Ⓑ

⑤ 30GB	＋4,000円
⑥ 40GB	＋12,000円
⑦ 60GB	＋24,000円

Ⓒ

⑧ CD-ROM	＋9,000円
⑨ CD-R/RW	＋21,000円
⑩ DVD-ROM &CD-R/RW	＋21,000円
⑪ DVD マルチ	＋35,000円
⑫ FDD	＋4,000円
⑬ 増設用バッテリ	＋13,000円

Ⓓ

⑭ Gigabit Ethernet＋モデム	＋7,000円

Ⓔ

⑮ セキュリティチップ	＋2,000円
⑯ 802.11a/g ワイヤレスLAN	＋14,000円
⑰ 802.11g ワイヤレスLAN	＋14,000円
⑱ セキュリティチップ＆802.11a/g ワイヤレスLAN	＋16,000円
⑲ セキュリティチップ＆802.11g ワイヤレスLAN	＋16,000円

Ⓕ

⑳ セキュリティボタン＋スマートカードホルダー	＋8,000円

Ⓖ

㉑ フラットポイント＋マウス（USB）	＋3,000円
㉒ フラットポイント＋マウス（光学式）	＋3,000円

Ⓗ

㉓ 外付FDD（USB）	＋6,000円

Ⓘ

㉔ ポートリプリケータ	＋13,000円

Ⓙ

㉕ Office Personal 2003	＋22,000円
㉖ Office Professional Enterprise 2003	＋68,000円

Ⓚ

㉗ 保証拡張	＋2,800円
㉘ DeskView 5.34	＋3,000円
㉙ 保証拡張＆DeskView 5.34	＋5,800円

Microsoft® Windows® 2000モデルの提供形態について

Microsoft® Windows® 2000プレインストールモデルは、下記の形態での提供となります。

	特　長	プレインストールOS	添付媒体	注意点
Microsoft® Windows® 2000（DSPモデル）＊1	バックアップ媒体としてOS単体のCDを添付したMicrosoft® Windows® 2000プレインストールモデル	Microsoft® Windows® 2000（SP4）	Microsoft® Windows® 2000のOS単体のCD、全OS共通のドライバーズCD	Microsoft® Windows® 2000のリカバリCDは添付されません。リカバリする際は、OS単体のCD、ドライバーズCDを用いて実施してください。開封時にプロダクトキーの入力が必要となります。またServicePackを前のバージョンに戻したり、アンインストールすることは出来ません。

＊1：マイクロソフト社が指定したデリバリーサービスパートナー（DSP）から購入したOSをプレインストールしたモデルです。

■本体・カスタムメイド型名・価格一覧

■ 変更／追加オプション 型名・価格一覧

項目		品名	型名	希望小売価格（円、税別）	適応OS XP Pro	適応OS 2000（DSP）	提供時期	備考
Ⓐメモリ	①	メモリ追加128MB（DDR SDRAM/PC2700）	FMCNM2M1	8,000	●	●	済	2スロット目に128MBメモリを追加します（DDR SDRAM/PC2700）。（注）本オプションは合計384MB構成時専用であり、他のメモリオプションと同時選択はできません。
	②	メモリ追加256MB（DDR SDRAM/PC2700）	FMCNM3M1	21,000	●	●	済	2スロット目に256MBメモリを追加します（DDR SDRAM/PC2700）。（注）本オプションは合計512MB構成時専用であり、他のメモリオプションと同時選択はできません。
	③	メモリ変更256MB → 512MB（DDR SDRAM/PC2700）	FMCNXM5M1	28,000	●	●	済	1スロット目の256MBメモリを512MBに変更します（DDR SDRAM/PC2700）。
	④	メモリ追加512MB（DDR SDRAM/PC2700）	FMCNM5M1	40,000	●	●	済	2スロット目に512MBメモリを追加します（DDR SDRAM/PC2700）。
Ⓑ内蔵HDD	⑤	HDD変更20GB→30GB ＊1	FMCNXD2M1	4,000	●	●	済	標準の20GB HDDを30GB HDDに変更します。（Ultra ATA/100、回転数：4200rpm）
	⑥	HDD変更20GB→40GB ＊1	FMCNXD3M1	12,000	●	●	済	標準の20GB HDDを40GB HDDに変更します。（Ultra ATA/100、回転数：4200rpm）
	⑦	HDD変更20GB→60GB ＊1	FMCNXD4M1	24,000	●	●	済	標準の20GB HDDを60GB HDDに変更します。（Ultra ATA/100、回転数：4200rpm）
Ⓒモバイルマルチベイ	⑧	内蔵CD-ROMドライブユニット追加	FMCNCDM1	9,000	●	●	済	内蔵CD-ROMドライブユニットを追加します。（CD読込：24倍速）。FMVNCD01と同等品。
	⑨	内蔵CD-R/RWドライブユニット追加	FMCNRWM1	21,000	●	●	済	内蔵CD-R/RWドライブユニットを追加します（CD読込：24倍速、CD-R書込：24倍速、CD-RW書込/書換：10倍速）。CD-R/RWライティングソフト「Sonic RecordNow DX 4.6」が添付されます。
	⑩	内蔵DVD-ROM&CD-R/RW ドライブユニット追加	FMCNCBM1	21,000	●	●	済	内蔵DVD-ROM&CD-R/RWドライブユニットを追加します（DVD読込：8倍速、CD読込：24倍速、CD-R書込：24倍速、CD-RW書込/書換：10倍速）。FMVNCB05と同等品。CD-R/RWライティングソフト「Sonic RecordNow DX 4.6」、DVD再生ソフト「INTERVIDEO WinDVD 5」が添付されます。FMVNCB07と同等品。
	⑪	内蔵DVDマルチドライブユニット追加	FMCNDMM1	35,000	●	●	済	標準内蔵のCD-ROMをDVDマルチに変更します（DVD読込：8倍速、CD読込：24倍速、DVD-R書込：2倍速、DVD-RW書込／書換：1倍速、DVD-RAM書込／書換：2倍速、CD-R書込：16倍速、CD-RW書込/書換：8倍速）。FMVNDM01と同等品。CD-R/RWライティングソフト「Sonic RecordNow DX 4.6」、DVD再生ソフト「INTERVIDEO WinDVD 5」が添付されます。FMVNDM02と同等品。
	⑫	内蔵FDドライブユニット追加	FMCNFDM1	4,000	●	●	済	内蔵FDドライブユニットを追加します。FMVNFD12と同等品。
	⑬	内蔵バッテリユニット追加	FMCNBPM1	13,000	●	●	済	増設用内蔵バッテリユニットを追加します。
Ⓓ通信	⑭	モデム追加V.92 ＊1	FMCNMDM1	7,000	●	●	済	最大56KbpsのFAXモデム（V.92対応）を追加します。
Ⓔセキュリティ① ＆ワイヤレスLAN	⑮	セキュリティチップ追加 ＊1	FMCNSTM1	2,000	●	●	済	パソコン本体に強力なセキュリティ機能を与えるセキュリティチップを内蔵します。ハードウェアとソフトウェアの改ざんチェック、暗号鍵の収納、暗号化等を行います。
	⑯	802.11a/gワイヤレスLAN追加 ＊1	FMCNWLM1	14,000	●	●	済	標準搭載のLANにIEEE802.11a準拠（Wi-Fi® 準拠）、IEEE802.11b準拠（Wi-Fi® 準拠）、IEEE802.11g準拠（Wi-Fi® 準拠）のワイヤレスLANを追加します。（注）本製品は日本仕様です。日本以外ではご使用になれません。日本以外でご使用になると罰せられることがあります。また、IEEE802.11aは電波法の定めにより屋外ではご使用になれません。
	⑰	802.11gワイヤレスLAN追加 ＊1	FMCNWLM2	14,000	●	●	済	標準搭載のLANにIEEE802.11b準拠（Wi-Fi® 準拠）、IEEE802.11g準拠（Wi-Fi® 準拠）のワイヤレスLANを追加します。インテル® Centrino™ モバイル・テクノロジに対応します。（注）本製品は日本仕様です。日本以外ではご使用になれません。日本以外でご使用になると罰せられることがあります。
	⑱	セキュリティチップ＆802.11a/g ワイヤレスLAN追加 ＊1	FMCNWSTM1	16,000	●	●	済	標準搭載のLANにIEEE802.11a準拠（Wi-Fi® 準拠）、IEEE802.11b準拠（Wi-Fi® 準拠）、IEEE802.11g準拠（Wi-Fi® 準拠）のワイヤレスLANを追加し、パソコン本体に強力なセキュリティ機能を与えるセキュリティチップを内蔵します。（注）本ワイヤレスLANは日本仕様です。日本以外ではご使用になれません。日本以外でご使用になると罰せられることがあります。また、IEEE802.11aは電波法の定めにより屋外ではご使用になれません。
	⑲	セキュリティチップ＆802.11g ワイヤレスLAN追加 ＊1	FMCNWSTM2	16,000	●	●	済	標準搭載のLANにIEEE802.11b準拠（Wi-Fi® 準拠）、IEEE802.11g準拠（Wi-Fi® 準拠）のワイヤレスLANを追加し、パソコン本体に強力なセキュリティ機能を与えるセキュリティチップを内蔵します。インテル® Centrino™ モバイル・テクノロジに対応します。（注）本ワイヤレスLANは日本仕様です。日本以外ではご使用になれません。日本以外でご使用になると罰せられることがあります。
Ⓕセキュリティ②	⑳	スマートカードホルダー追加	FMCNSMAA3	8,000	●	●	済	スマートカードホルダー（PCカードスロットに内蔵）と、スマートカード1枚（ISO/IEC7816準拠）を追加します。
Ⓖポインティングデバイス	㉑	マウス添付（USB）	FMCNMSUA1	3,000	●	●	済	USB接続のマウス（スクロール機能付、FMV-MO203S同等品）を添付します。
	㉒	マウス添付（光学式）	FMCNMSKA1	3,000	●	●	済	USB接続の光学式マウス（スクロール機能付、FMV-MO301S同等品）を添付します。
Ⓗ外付FDD	㉓	FDドライブ添付（USB）	FMCNFDG3P	6,000	●	●	済	外付FDドライブ（USB）を添付します。FMV-NFD52Sと同等品。
Ⓘポートリプリケータ	㉔	ポートリプリケータ添付	FMCNPRM1	13,000	●	●	済	ポートリプリケータを添付します。FMV-NPR5と同等品。
Ⓙアプリケーション	㉕	Microsoft® Office Personal Edition 2003追加	FMCNAP136	22,000	●	●	済	Microsoft® Office Word 2003、Excel 2003、Outlook® 2003他を追加します。
	㉖	Microsoft® Office Professional Enterprise Edition 2003追加	FMCNAP137	68,000	●	●	済	Microsoft® Office Word 2003、Excel 2003、Outlook® 2003、PowerPoint® 2003、Access 2003、Publisher 2003、Infopath™ 2003他を追加します。
Ⓚ保証拡張＆DeskView	㉗	保証拡張（3年間パーツ保証＋1年目出張修理）＊1	FMCNSU01	2,800	●	●	済	標準保証（1年引き取り修理）を1年オンサイト修理＆3年パーツ保証に拡張します。本体に「パーツ保証3年シール」を貼付、保証拡張の書面を同梱。
	㉘	DeskView 5.34追加 ＊1	FMCNAP304	3,000	●	●	済	DeskView 5.34を追加します。
	㉙	保証拡張（3年間パーツ保証＋1年目出張修理）＊1 &DeskView 5.34追加	FMCNSU03	5,800	●	●	済	標準保証（1年引き取り修理）を1年オンサイト修理&3年パーツ保証に拡張します。本体に「パーツ保証3年シール」を貼付、保証拡張の書面を同梱。また、DeskView 5.34を追加します。

注）本体に変更／追加オプションで選択できるオプションは各項目につき1点のみです。複数の選択は出来ません（メモリを除く）。また、追加／変更オプションの単独出荷は出来ません（購入後の変更・追加はできません）。
注）カスタムメイドで変更／追加されるメモリモジュールは選択された本体にのみ搭載できます。他の本体に搭載することは出来ません。
＊1）単体オプション品のご用意が無いため、本体ご購入後は一切組み込み・変更ができなくなってしまうメニューです。必要のある場合は本体ご注文時に同時にご注文下さい。

FMVマニュアル（ハードウェアガイド/ソフトウェアガイド）は富士通パソコン情報サイト「FM WORLD.NET」（http://www.fmworld.net/biz/）にて提供しておりますが、印刷マニュアルも別途手配可能です。
詳細はP78「マニュアル一覧」を参照して下さい。

■本体・カスタムメイド型名・価格一覧

A9

FMV-820MGH

インテル® Celeron® M プロセッサ搭載モデル

大画面スリムモバイル

2スピンドル1ベイ筐体

・各変更項目Ⓐ～Ⓚの位置につきましては、「■変更／追加位置概略図」でご確認ください。
・各変更／追加メニュー①～㉕の型名／価格等詳細につきましては「■変更／追加オプション型名・価格一覧」をご確認ください。

【 部分の構成パターンに対して、カスタムメイドで仕様の変更・追加が可能です。】

型名	希望小売価格（円、税別）	提供時期	OS	CPU	液晶	Ⓐ メモリ	Ⓑ HDD	Ⓒ モバイルマルチベイ	Ⓓ 通信	Ⓔ セキュリティ①&ワイヤレスLAN	Ⓕ セキュリティ②	Ⓖ ポインティングデバイス	外付オプション Ⓗ 外付FDD	外付オプション Ⓘ ポートリプリケータ	Ⓙ アプリケーション	Ⓚ 保証拡張/DeskView
FMVMGH2B3	173,000	済	Win XP Pro	Celeron®M（1.20GHz）	14.1型 XGA	256MB（256MB×1） メモリスロット：2スロット	20GB	—（マルチベイ用カバー）	LAN（100BASE-TX 10BASE-T）	—	セキュリティボタン	フラットポイント	—	—	—	—
FMVMGH2BB	190,000	済	Win2000（DSP）													

820MGHのカスタムメイド

■変更／追加位置概略図

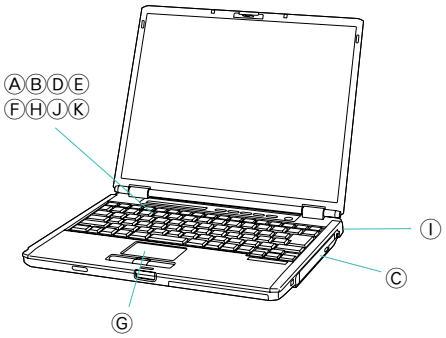

Ⓐ

① 384MB（256MB＋128MB）	＋8,000円
② 512MB（256MB×2）	＋21,000円
③ 512MB（512MB×1）	＋28,000円
④ 768MB（256MB＋512MB）	＋40,000円
③＋④ 1GB（512MB×2）	＋68,000円

Ⓑ

⑤ 30GB	＋4,000円
⑥ 40GB	＋12,000円
⑦ 60GB	＋24,000円

Ⓒ

⑧ CD-ROM	＋9,000円
⑨ CD-R/RW	＋21,000円
⑩ DVD-ROM &CD-R/RW	＋21,000円
⑪ DVDマルチ	＋35,000円
⑫ FDD	＋4,000円
⑬ 増設用バッテリ	＋13,000円

Ⓓ

⑭ LAN＋モデム	＋7,000円

Ⓔ

⑮ 802.11a/g ワイヤレスLAN	＋14,000円

Ⓕ

⑯ セキュリティボタン＋スマートカードホルダー	＋8,000円

Ⓖ

⑰ フラットポイント＋マウス（USB）	＋3,000円
⑱ フラットポイント＋マウス（光学式）	＋3,000円

Ⓗ

⑲ 外付FDD（USB）	＋6,000円

Ⓘ

⑳ ポートリプリケータ	＋13,000円

Ⓙ

㉑ Office Personal 2003	＋22,000円
㉒ Office Professional Enterprise 2003	＋68,000円

Ⓚ

㉓ 保証拡張	＋2,800円
㉔ DeskView 5.34	＋3,000円
㉕ 保証拡張&DeskView 5.34	＋5,800円

Microsoft® Windows® 2000モデルの提供形態について

Microsoft® Windows® 2000プレインストールモデルは、下記の形態での提供となります。

	特　長	プレインストールOS	添付媒体	注意点
Microsoft® Windows® 2000（DSPモデル）＊1	バックアップ媒体としてOS単体のCDを添付したMicrosoft® Windows® 2000プレインストールモデル	Microsoft® Windows® 2000（SP4）	Microsoft® Windows® 2000のOS単体のCD、全OS共通のドライバーズCD	Microsoft® Windows® 2000のリカバリCDは添付されません。リカバリする際は、OS単体のCD、ドライバーズCDを用いて実施してください。開封時にプロダクトキーの入力が必要となります。またServicePackを前のバージョンに戻したり、アンインストールすることは出来ません。

＊1：マイクロソフト社が指定したデリバリーサービスパートナー（DSP）から購入したOSをプレインストールしたモデルです。

■本体・カスタムメイド型名・価格一覧

■ 変更／追加オプション 型名・価格一覧

項目		品名	型名	希望小売価格（円、税別）	適応OS XP Pro	適応OS 2000（DSP）	提供時期	備考
Ⓐメモリ	①	メモリ追加128MB（DDR SDRAM/PC2100）	FMCNM2M2	8,000	●	●	済	2スロット目に128MBメモリを追加します（DDR SDRAM/PC2100）。（注）本オプションは合計384MB構成時専用であり、他のメモリオプションと同時選択はできません。
	②	メモリ追加256MB（DDR SDRAM/PC2100）	FMCNM3M2	21,000	●	●	済	2スロット目に256MBメモリを追加します（DDR SDRAM/PC2100）。（注）本オプションは合計512MB構成時専用であり、他のメモリオプションと同時選択はできません。
	③	メモリ変更256MB → 512MB（DDR SDRAM/PC2100）	FMCNXM5M2	28,000	●	●	済	1スロット目の256MBメモリを512MBに変更します（DDR SDRAM/PC2100）。
	④	メモリ追加512MB（DDR SDRAM/PC2100）	FMCNM5M3	40,000	●	●	済	2スロット目に512MBメモリを追加します（DDR SDRAM/PC2100）。
Ⓑ内蔵HDD	⑤	HDD変更20GB→30GB ＊1	FMCNXD2M1	4,000	●	●	済	標準の20GB HDDを30GB HDDに変更します。（Ultra ATA/100、回転数：4200rpm）
	⑥	HDD変更20GB→40GB ＊1	FMCNXD3M1	12,000	●	●	済	標準の20GB HDDを40GB HDDに変更します。（Ultra ATA/100、回転数：4200rpm）
	⑦	HDD変更20GB→60GB ＊1	FMCNXD4M1	24,000	●	●	済	標準の20GB HDDを60GB HDDに変更します。（Ultra ATA/100、回転数：4200rpm）
Ⓒモバイルマルチベイ	⑧	内蔵CD-ROMドライブユニット追加	FMCNCDM1	9,000	●	●	済	内蔵CD-ROMドライブユニットを追加します（CD読込：24倍速）。FMVNCD01と同等品。
	⑨	内蔵CD-R/RWドライブユニット追加	FMCNRWM1	21,000	●	●	済	内蔵CD-R/RWドライブユニットを追加します（CD読込：24倍速、CD-R書込：24倍速、CD-RW書込/書換：10倍速）。CD-R/RWライティングソフト「Sonic RecordNow DX 4.6」が添付されます。
	⑩	内蔵DVD-ROM&CD-R/RWドライブユニット追加	FMCNCBM1	21,000	●	●	済	内蔵DVD-ROM&CD-R/RWドライブユニットを追加します（DVD読込：8倍速、CD読込：24倍速、CD-R書込：24倍速、CD-RW書込/書換：10倍速）。FMVNCB05と同等品。CD-R/RWライティングソフト「Sonic RecordNow DX 4.6」、DVD再生ソフト「INTERVIDEO WinDVD 5」が添付されます。FMVNCB07と同等品。
	⑪	内蔵DVDマルチドライブユニット追加	FMCNDMM1	35,000	●	●	済	標準内蔵のCD-ROMをDVDマルチに変更します（DVD読込：8倍速、CD読込：24倍速、DVD-R書込：2倍速、DVD-RW書込／書換：1倍速、DVD-RAM書込／書換：2倍速、CD-R書込：16倍速、CD-RW書込/書換：8倍速）。FMVNDM01と同等品。CD-R/RWライティングソフト「Sonic RecordNow DX 4.6」、DVD再生ソフト「INTERVIDEO WinDVD 5」が添付されます。FMVNDM02と同等品。
	⑫	内蔵FDドライブユニット追加	FMCNFDM1	4,000	●	●	済	内蔵FDドライブユニットを追加します。FMVNFD12と同等品。
	⑬	内蔵バッテリユニット追加	FMCNBPM1	13,000	●	●	済	増設用内蔵バッテリユニットを追加します。
Ⓓ通信	⑭	モデム追加V.92 ＊1	FMCNMDM1	7,000	●	●	済	最大56KbpsのFAXモデム（V.92対応）を追加します。
Ⓔセキュリティ①＆ワイヤレスLAN	⑮	802.11a/gワイヤレスLAN追加 ＊1	FMCNWLM3	14,000	●	●	済	標準搭載のLANにIEEE802.11a準拠（Wi-Fi® 準拠）、IEEE802.11b準拠（Wi-Fi® 準拠）、IEEE802.11g準拠（Wi-Fi® 準拠）のワイヤレスLANを追加します。（注）本製品は日本仕様です。日本以外ではご使用になれません。日本以外でご使用になると罰せられることがあります。また、IEEE802.11aは電波法の定めにより屋外ではご使用になれません。
Ⓕセキュリティ②	⑯	スマートカードホルダー追加	FMCNSMAA3	8,000	●	●	済	スマートカードホルダー（PCカードスロットに内蔵）と、スマートカード1枚（ISO/IEC7816準拠）を追加します。
Ⓖポインティングデバイス	⑰	マウス添付（USB）	FMCNMSUA1	3,000	●	●	済	USB接続のマウス（スクロール機能付、FMV-MO203S同等品）を添付します。
	⑱	マウス添付（光学式）	FMCNMSKA1	3,000	●	●	済	USB接続の光学式マウス（スクロール機能付、FMV-MO301S同等品）を添付します。
Ⓗ外付FDD	⑲	FDドライブ添付（USB）	FMCNFDG3P	6,000	●	●	済	外付FDドライブ（USB）を添付します。FMV-NFD52Sと同等品。
Ⓘポートリプリケータ	⑳	ポートリプリケータ添付	FMCNPRM1	13,000	●	●	済	ポートリプリケータを添付します。FMV-NPR5と同等品。
Ⓙアプリケーション	㉑	Microsoft® Office Personal Edition 2003追加	FMCNAP136	22,000	●	●	済	Microsoft® Office Word 2003、Excel 2003、Outlook® 2003他を追加します。
	㉒	Microsoft® Office Professional Enterprise Edition 2003追加	FMCNAP137	68,000	●	●	済	Microsoft® Office Word 2003、Excel 2003、Outlook® 2003、PowerPoint® 2003、Access 2003、Publisher 2003、Infopath™ 2003他を追加します。
Ⓚ保証拡張＆DeskView	㉓	保証拡張（3年間パーツ保証＋1年目出張修理）＊1	FMCNSU01	2,800	●	●	済	標準保証（1年引き取り修理）を1年オンサイト修理＆3年パーツ保証に拡張します。本体に「パーツ保証3年シール」を貼付、保証拡張の書面を同梱。
	㉔	DeskView 5.34追加 ＊1	FMCNAP304	3,000	●	●	済	DeskView 5.34を追加します。
	㉕	保証拡張（3年間パーツ保証＋1年目出張修理）＊1 &DeskView 5.34追加	FMCNSU03	5,800	●	●	済	標準保証（1年引き取り修理）を1年オンサイト修理&3年パーツ保証に拡張します。本体に「パーツ保証3年シール」を貼付、保証拡張の書面を同梱。また、DeskView 5.34を追加します。

注）選択できるカスタムメイドオプションは、各項目につき1点のみです。複数の選択はできません（メモリを除く）。また、カスタムメイドオプションの単独出荷はできません（購入後の変更・追加はできません）。
注）カスタムメイドで変更／追加したメモリモジュールは選択された本体にのみ搭載できます。他の本体に搭載することはできません。
＊1）単体オプション品のご用意が無いため、本体ご購入後は一切組み込み・変更ができなくなってしまうメニューです。必要のある場合は本体ご注文時に同時にご注文下さい。

FMVマニュアル（ハードウェアガイド/ソフトウェアガイド）は富士通パソコン情報サイト「FM WORLD.NET」（http://www.fmworld.net/biz/）にて提供しておりますが、印刷マニュアルも別途手配可能です。
詳細はP78「マニュアル一覧」を参照して下さい。

■本体・カスタムメイド型名・価格一覧

A10

FMV-820MG

インテル® Pentium® M プロセッサ搭載モデル

大画面スリムモバイル

2スピンドル1ベイ筐体

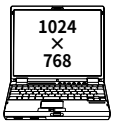

・各変更項目Ⓐ～Ⓙの位置につきましては、「■変更／追加位置概略図」でご確認ください。
・各変更／追加メニュー①～㉖の型名／価格等詳細につきましては「■変更／追加オプション型名・価格一覧」をご確認ください。

【 ▭ 部分の構成パターンに対して、カスタムメイドで仕様の変更・追加が可能です。】

型名	希望小売価格（円、税別）	提供時期	OS	CPU	液晶	Ⓐ メモリ	Ⓑ HDD	Ⓒ モバイルマルチベイ	Ⓓ 通信	Ⓔ セキュリティ	Ⓕ ポインティングデバイス	外付オプション Ⓖ 外付FDD	外付オプション Ⓗ ポートリプリケータ	Ⓘ アプリケーション	Ⓙ 保証拡張/DeskView
FMVMG2E3	181,000	済	Win XP Pro	Pentium®M (1.50GHz)	13.3型 XGA	256MB (256MB×1) メモリスロット：2スロット	20GB	—（マルチベイ用カバー）	Gigabit Ethernet (1000BASE-T)	—	フラットポイント	—	—	—	—
FMVMG2EB	198,000	済	Win2000 (DSP)												
FMVMG2E8	175,000	済	Win XP Home												

820MGのカスタムメイド

■変更／追加位置概略図

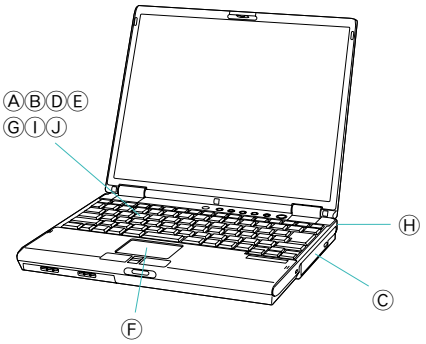

Ⓐ

① 384MB (256MB＋128MB)	＋8,000円
② 512MB (256MB×2)	＋21,000円
③ 512MB (512MB×1)	＋28,000円
④ 768MB (256MB＋512MB)	＋40,000円
③＋④ 1GB (512MB×2)	＋68,000円

Ⓑ

⑤ 30GB	＋4,000円
⑥ 40GB	＋12,000円
⑦ 60GB	＋24,000円

Ⓒ

⑧ CD-ROM	＋9,000円
⑨ CD-R/RW	＋21,000円
⑩ DVD-ROM &CD-R/RW	＋21,000円
⑪ DVDマルチ	＋35,000円
⑫ FDD	＋4,000円
⑬ 増設用バッテリ	＋13,000円

Ⓓ

⑭ 802.11a/gワイヤレスLAN＋Gigabit Ethernet＋モデム	＋15,000円
⑮ 802.11gワイヤレスLAN＋Gigabit Ethernet＋モデム	＋15,000円
⑯ Gigabit Ethernet＋モデム	＋7,000円

Ⓔ

⑰ セキュリティボタン＋スマートカードホルダー	＋8,000円

Ⓕ

⑱ フラットポイント＋マウス（USB）	＋3,000円
⑲ フラットポイント＋マウス（光学式）	＋3,000円

Ⓖ

⑳ 外付FDD（USB）	＋6,000円

Ⓗ

㉑ ポートリプリケータ	＋6,000円

Ⓘ

㉒ Office Personal 2003	＋22,000円
㉓ Office Professional Enterprise 2003	＋68,000円

Ⓙ

㉔ 保証拡張	＋2,800円
㉕ DeskView 5.34	＋3,000円
㉖ 保証拡張&DeskView 5.34	＋5,800円

Microsoft® Windows® 2000モデルの提供形態について

Microsoft® Windows® 2000プレインストールモデルは、下記の形態での提供となります。

	特　長	プレインストールOS	添付媒体	注意点
Microsoft® Windows® 2000（DSPモデル）＊1	バックアップ媒体としてOS単体のCDを添付したMicrosoft® Windows® 2000プレインストールモデル	Microsoft® Windows® 2000（SP4）	Microsoft® Windows® 2000のOS単体のCD、全OS共通のドライバーズCD	Microsoft® Windows® 2000のリカバリCDは添付されません。リカバリする際は、OS単体のCD、ドライバーズCDを用いて実施してください。開封時にプロダクトキーの入力が必要となります。またServicePackを前のバージョンに戻したり、アンインストールすることは出来ません。

＊1：マイクロソフト社が指定したデリバリーサービスパートナー（DSP）から購入したOSをプレインストールしたモデルです。

■本体・カスタムメイド型名・価格一覧

■ 変更／追加オプション 型名・価格一覧

項目		品名	型名	希望小売価格（円、税別）	適応OS XP Pro	適応OS 2000（DSP）	適応OS XP Home	提供時期	備考
Ⓐメモリ	①	メモリ追加128MB（DDR SDRAM/PC2700）	FMCNM2G1	8,000	●	●	●	済	2スロット目に128MBメモリを追加します（DDR SDRAM/PC2700）。（注）本オプションは合計384MB構成時専用であり、他のメモリオプションと同時選択はできません。
	②	メモリ追加256MB（DDR SDRAM/PC2700）	FMCNM3G6	21,000	●	●	●	済	2スロット目に256MBメモリを追加します（DDR SDRAM/PC2700）。（注）本オプションは合計512MB構成時専用であり、他のメモリオプションと同時選択はできません。
	③	メモリ変更256MB → 512MB（DDR SDRAM/PC2700）	FMCNXM5G4	28,000	●	●	●	済	1スロット目の256MBメモリを512MBに変更します（DDR SDRAM/PC2700）。
	④	メモリ追加512MB（DDR SDRAM/PC2700）	FMCNM5G4	40,000	●	●	●	済	2スロット目に512MBメモリを追加します（DDR SDRAM/PC2700）。
Ⓑ内蔵HDD	⑤	HDD変更20GB→30GB ＊1	FMCNXD2G9	4,000	●	●	●	済	標準の20GB HDDを30GB HDDに変更します。（Ultra ATA/100、回転数：4200rpm）
	⑥	HDD変更20GB→40GB ＊1	FMCNXD3G8	12,000	●	●	●	済	標準の20GB HDDを40GB HDDに変更します。（Ultra ATA/100、回転数：4200rpm）
	⑦	HDD変更20GB→60GB ＊1	FMCNXD4G6	24,000	●	●	●	済	標準の20GB HDDを60GB HDDに変更します。（Ultra ATA/100、回転数：4200rpm）
Ⓒモバイルマルチベイ	⑧	内蔵CD-ROMドライブユニット追加	FMCNCDM1	9,000	●	●	●	済	内蔵CD-ROMドライブユニットを追加します（CD読込：24倍速）。FMVNCD01と同等品。
	⑨	内蔵CD-R/RWドライブユニット追加	FMCNRWM1	21,000	●	●	●	済	内蔵CD-R/RWドライブユニットを追加します（CD読込：24倍速、CD-R書込：24倍速、CD-RW書込/書換：10倍速）。CD-R/RWライティングソフト「Sonic RecordNow DX 4.6」が添付されます。
	⑩	内蔵DVD-ROM&CD-R/RWドライブユニット追加	FMCNCBM1	21,000	●	●	●	済	内蔵DVD-ROM&CD-R/RWドライブユニットを追加します（DVD読込：8倍速、CD読込：24倍速、CD-R書込：24倍速、CD-RW書込/書換：10倍速）。FMVNCB05と同等品。CD-R/RWライティングソフト「Sonic RecordNow DX 4.6」、DVD再生ソフト「INTERVIDEO WinDVD 5」が添付されます。FMVNCB07と同等品。
	⑪	内蔵DVDマルチドライブユニット追加	FMCNDMM1	35,000	●	●	●	済	標準内蔵のCD-ROMをDVDマルチに変更します（DVD読込：8倍速、CD読込：24倍速、DVD-R書込：2倍速、DVD-RW書込／書換：1倍速、DVD-RAM書込／書換：2倍速、CD-R書込：16倍速、CD-RW書込/書換：8倍速）。FMVNDM01と同等品。CD-R/RWライティングソフト「Sonic RecordNow DX 4.6」、DVD再生ソフト「INTERVIDEO WinDVD 5」が添付されます。FMVNDM02と同等品。
	⑫	内蔵FDドライブユニット追加	FMCNFDM1	4,000	●	●	●	済	内蔵FDドライブユニットを追加します。FMVNFD12と同等品。
	⑬	内蔵バッテリユニット追加	FMCNBPM1	13,000	●	●	●	済	増設用内蔵バッテリユニットを追加します。
Ⓓ通信	⑭	802.11a/gワイヤレスLAN＆モデム追加 ＊1	FMCNWLMG9	15,000	●	●	●	済	標準搭載のLANにIEEE802.11a準拠（Wi-Fi® 準拠）、IEEE802.11b準拠（Wi-Fi® 準拠）、IEEE802.11g準拠（Wi-Fi® 準拠）のワイヤレスLANと、最大56KbpsのFAXモデム（V.92対応）を追加します。（注）本製品は日本仕様です。日本以外ではご使用になれません。日本以外でご使用になると罰せられることがあります。また、IEEE802.11aは電波法の定めにより屋外ではご使用になれません。
	⑮	802.11gワイヤレスLAN＆モデム追加 ＊1	FMCNWLMG10	15,000	●	●	●	済	標準搭載のLANにIEEE802.11b準拠（Wi-Fi® 準拠）、IEEE802.11g準拠（Wi-Fi® 準拠）のワイヤレスLANと、最大56KbpsのFAXモデム（V.92対応）を追加します。インテル® Centrino™ モバイル・テクノロジに対応します。（注）本製品は日本仕様です。日本以外ではご使用になれません。日本以外でご使用になると罰せられることがあります。
	⑯	モデム追加V.92 ＊1	FMCNMDG10	7,000	●	●	●	済	最大56KbpsのFAXモデム（V.92対応）を追加します。
Ⓔセキュリティ	⑰	スマートカードホルダー追加	FMCNSMAA3	8,000	●	●	●	済	スマートカードホルダー（PCカードスロットに内蔵）と、スマートカード1枚（ISO/IEC7816準拠）を追加します。
Ⓕポインティングデバイス	⑱	マウス添付（USB）	FMCNMSUA1	3,000	●	●	●	済	USB接続のマウス（スクロール機能付、FMV-MO203S同等品）を添付します。
	⑲	マウス添付（光学式）	FMCNMSKA1	3,000	●	●	●	済	USB接続の光学式マウス（スクロール機能付、FMV-MO301S同等品）を添付します。
Ⓖ外付FDD	⑳	FDドライブ添付（USB）	FMCNFDG3P	6,000	●	●	●	済	外付FDドライブ（USB）を添付します。FMV-NFD52Sと同等品。
Ⓗポートリプリケータ	㉑	ポートリプリケータ添付	FMCNPRG3	6,000	●	●	●	済	ポートリプリケータを添付します。FMV-NPR6と同等品。
Ⓘアプリケーション	㉒	Microsoft® Office Personal Edition 2003追加	FMCNAP136	22,000	●	●	●	済	Microsoft® Office Word 2003、Excel 2003、Outlook® 2003他を追加します。
	㉓	Microsoft® Office Professional Enterprise Edition 2003追加	FMCNAP137	68,000	●	●	●	済	Microsoft® Office Word 2003、Excel 2003、Outlook® 2003、PowerPoint® 2003、Access 2003、Publisher 2003、Infopath™ 2003他を追加します。
Ⓙ保証拡張＆DeskView	㉔	保証拡張（3年間パーツ保証＋1年目出張修理）＊1	FMCNSU01	2,800	●	●	●	済	標準保証（1年引き取り修理）を1年オンサイト修理＆3年パーツ保証に拡張します。本体に「パーツ保証3年シール」を貼付、保証拡張の書面を同梱。
	㉕	DeskView 5.34追加 ＊1	FMCNAP304	3,000	●	●	—	済	DeskView 5.34を追加します。
	㉖	保証拡張（3年間パーツ保証＋1年目出張修理）＊1 &DeskView 5.34追加	FMCNSU03	5,800	●	●	—	済	標準保証（1年引き取り修理）を1年オンサイト修理&3年パーツ保証に拡張します。本体に「パーツ保証3年シール」を貼付、保証拡張の書面を同梱。また、DeskView 5.34を追加します。

注）選択できるカスタムメイドオプションは、各項目につき1点のみです。複数の選択はできません（メモリを除く）。また、カスタムメイドオプションの単独出荷はできません（購入後の変更・追加はできません）。
注）カスタムメイドで変更／追加したメモリモジュールは選択された本体にのみ搭載できます。他の本体に搭載することはできません。
＊1）単体オプション品のご用意が無いため、本体ご購入後は一切組み込み・変更ができなくなってしまうメニューです。必要のある場合は本体ご注文時に同時にご注文下さい。

FMVマニュアル（ハードウェアガイド/ソフトウェアガイド）は富士通パソコン情報サイト「FM WORLD.NET」（http://www.fmworld.net/biz/）にて提供しておりますが、印刷マニュアルも別途手配可能です。
詳細はP78「マニュアル一覧」を参照して下さい。

■本体・カスタムメイド型名・価格一覧

A11

FMV-820MG

インテル® Celeron® M プロセッサ搭載モデル

大画面スリムモバイル

2スピンドル1ベイ筐体

・各変更項目Ⓐ～Ⓙの位置につきましては、「■変更／追加位置概略図」でご確認ください。
・各変更／追加メニュー①～㉕の型名／価格等詳細につきましては「■変更／追加オプション型名・価格一覧」をご確認ください。

【 部分の構成パターンに対して、カスタムメイドで仕様の変更・追加が可能です。】

型名	希望小売価格（円、税別）	提供時期	OS	CPU	液晶	Ⓐ メモリ	Ⓑ HDD	Ⓒ モバイルマルチベイ	Ⓓ 通信	Ⓔ セキュリティ	Ⓕ ポインティングデバイス	外付オプション Ⓖ 外付FDD	外付オプション Ⓗ ポートリプリケータ	Ⓘ アプリケーション	Ⓙ 保証拡張/DeskView
FMVMG2B3	165,000	済	Win XP Pro	Celeron®M (1.20GHz)	13.3型 XGA	256MB (256MB×1) メモリスロット：2スロット	20GB	—（マルチベイ用カバー）	LAN (100BASE-TX 10BASE-T)	—	フラットポイント	—	—	—	—
FMVMG2BB	182,000	済	Win2000 (DSP)												
FMVMG2B8	159,000	済	Win XP Home												

820MGのカスタムメイド

■変更／追加位置概略図

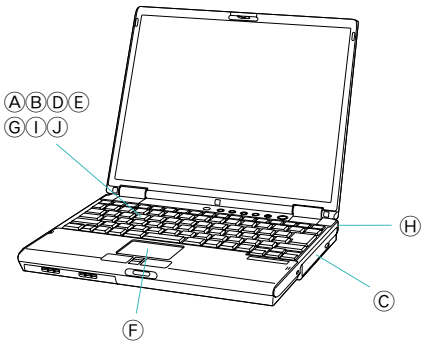

Ⓐ	Ⓑ	Ⓒ	Ⓓ	Ⓔ	Ⓕ	Ⓖ	Ⓗ	Ⓘ	Ⓙ
① 384MB (256MB+128MB) ＋8,000円	⑤ 30GB ＋4,000円	⑧ CD-ROM ＋9,000円	⑭ 802.11a/gワイヤレスLAN＋LAN＋モデム ＋15,000円	⑯ セキュリティボタン＋スマートカードホルダー ＋8,000円	⑰ フラットポイント＋マウス（USB） ＋3,000円	⑲ 外付FDD（USB） ＋6,000円	⑳ ポートリプリケータ ＋6,000円	㉑ Office Personal 2003 ＋22,000円	㉓ 保証拡張 ＋2,800円
② 512MB (256MB×2) ＋21,000円	⑥ 40GB ＋12,000円	⑨ CD-R/RW ＋21,000円	⑮ LAN＋モデム ＋7,000円		⑱ フラットポイント＋マウス（光学式） ＋3,000円			㉒ Office Professional Enterprise 2003 ＋68,000円	㉔ DeskView 5.34 ＋3,000円
③ 512MB (512MB×1) ＋28,000円	⑦ 60GB ＋24,000円	⑩ DVD-ROM &CD-R/RW ＋21,000円							㉕ 保証拡張&DeskView 5.34 ＋5,800円
④ 768MB (256MB+512MB) ＋40,000円		⑪ DVDマルチ ＋35,000円							
③＋④ 1GB (512MB×2) ＋68,000円		⑫ FDD ＋4,000円							
		⑬ 増設用バッテリ ＋13,000円							

Microsoft® Windows® 2000モデルの提供形態について

Microsoft® Windows® 2000プレインストールモデルは、下記の形態での提供となります。

	特　長	プレインストールOS	添付媒体	注意点
Microsoft® Windows® 2000（DSPモデル）＊1	バックアップ媒体としてOS単体のCDを添付したMicrosoft® Windows® 2000プレインストールモデル	Microsoft® Windows® 2000（SP4）	Microsoft® Windows® 2000のOS単体のCD、全OS共通のドライバーズCD	Microsoft® Windows® 2000のリカバリCDは添付されません。リカバリする際は、OS単体のCD、ドライバーズCDを用いて実施してください。開封時にプロダクトキーの入力が必要となります。またServicePackを前のバージョンに戻したり、アンインストールすることは出来ません。

＊1：マイクロソフト社が指定したデリバリーサービスパートナー（DSP）から購入したOSをプレインストールしたモデルです。

■本体・カスタムメイド型名・価格一覧

■ 変更／追加オプション 型名・価格一覧

項目		品名	型名	希望小売価格（円、税別）	適応OS XP Pro	適応OS 2000（DSP）	適応OS XP Home	提供時期	備考
Ⓐメモリ	①	メモリ追加128MB（DDR SDRAM/PC2100）	FMCNM2G2	8,000	●	●	●	済	2スロット目に128MBメモリを追加します（DDR SDRAM/PC2100）。（注）本オプションは合計384MB構成時専用であり、他のメモリオプションと同時選択はできません。
	②	メモリ追加256MB（DDR SDRAM/PC2100）	FMCNM3G7	21,000	●	●	●	済	2スロット目に256MBメモリを追加します（DDR SDRAM/PC2100）。（注）本オプションは合計512MB構成時専用であり、他のメモリオプションと同時選択はできません。
	③	メモリ変更256MB → 512MB（DDR SDRAM/PC2100）	FMCNXM5G5	28,000	●	●	●	済	1スロット目の256MBメモリを512MBに変更します（DDR SDRAM/PC2100）。
	④	メモリ追加512MB（DDR SDRAM/PC2100）	FMCNM5G6	40,000	●	●	●	済	2スロット目に512MBメモリを追加します（DDR SDRAM/PC2100）。
Ⓑ内蔵HDD	⑤	HDD変更20GB→30GB ＊1	FMCNXD2G9	4,000	●	●	●	済	標準の20GB HDDを30GB HDDに変更します。（Ultra ATA/100、回転数：4200rpm）
	⑥	HDD変更20GB→40GB ＊1	FMCNXD3G8	12,000	●	●	●	済	標準の20GB HDDを40GB HDDに変更します。（Ultra ATA/100、回転数：4200rpm）
	⑦	HDD変更20GB→60GB ＊1	FMCNXD4G6	24,000	●	●	●	済	標準の20GB HDDを60GB HDDに変更します。（Ultra ATA/100、回転数：4200rpm）
Ⓒモバイルマルチベイ	⑧	内蔵CD-ROMドライブユニット追加	FMCNCDM1	9,000	●	●	●	済	内蔵CD-ROMドライブユニットを追加します（CD読込：24倍速）。FMVNCD01と同等品。
	⑨	内蔵CD-R/RWドライブユニット追加	FMCNRWM1	21,000	●	●	●	済	内蔵CD-R/RWドライブユニットを追加します（CD読込：24倍速、CD-R書込：24倍速、CD-RW書込/書換：10倍速）。CD-R/RWライティングソフト「Sonic RecordNow DX 4.6」が添付されます。
	⑩	内蔵DVD-ROM&CD-R/RWドライブユニット追加	FMCNCBM1	21,000	●	●	●	済	内蔵DVD-ROM&CD-R/RWドライブユニットを追加します（DVD読込：8倍速、CD読込：24倍速、CD-R書込：24倍速、CD-RW書込/書換：10倍速）。FMVNCB05と同等品。CD-R/RWライティングソフト「Sonic RecordNow DX 4.6」、DVD再生ソフト「INTERVIDEO WinDVD 5」が添付されます。FMVNCB07と同等品。
	⑪	内蔵DVDマルチドライブユニット追加	FMCNDMM1	35,000	●	●	●	済	内蔵DVDマルチドライブユニットを追加します（DVD読込：8倍速、CD読込：24倍速、DVD-R書込：2倍速、DVD-RW書込／書換：1倍速、DVD-RAM書込／書換：2倍速、CD-R書込：16倍速、CD-RW書込/書換：8倍速）。FMVNDM01と同等品。CD-R/RWライティングソフト「Sonic RecordNow DX 4.6」、DVD再生ソフト「INTERVIDEO WinDVD 5」が添付されます。FMVNDM02と同等品。
	⑫	内蔵FDドライブユニット追加	FMCNFDM1	4,000	●	●	●	済	内蔵FDドライブユニットを追加します。FMVNFD12と同等品。
	⑬	内蔵バッテリユニット追加	FMCNBPM1	13,000	●	●	●	済	増設用内蔵バッテリユニットを追加します。
Ⓓ通信	⑭	802.11a/gワイヤレスLAN＆モデム追加 ＊1	FMCNWLMG11	15,000	●	●	●	済	標準搭載のLANにIEEE802.11a準拠（Wi-Fi® 準拠）、IEEE802.11b準拠（Wi-Fi® 準拠）、IEEE802.11g準拠（Wi-Fi® 準拠）のワイヤレスLANと、最大56KbpsのFAXモデム（V.92対応）を追加します。（注）本製品は日本仕様です。日本以外ではご使用になれません。日本以外でご使用になると罰せられることがあります。また、IEEE802.11aは電波法の定めにより屋外ではご使用になれません。
	⑮	モデム追加V.92 ＊1	FMCNMDG11	7,000	●	●	●	済	最大56KbpsのFAXモデム（V.92対応）を追加します。
Ⓔセキュリティ	⑯	スマートカードホルダー追加	FMCNSMAA3	8,000	●	●	●	済	スマートカードホルダー（PCカードスロットに内蔵）と、スマートカード1枚（ISO/IEC7816準拠）を追加します。
Ⓕポインティングデバイス	⑰	マウス添付（USB）	FMCNMSUA1	3,000	●	●	●	済	USB接続のマウス（スクロール機能付、FMV-MO203S同等品）を添付します。
	⑱	マウス添付（光学式）	FMCNMSKA1	3,000	●	●	●	済	USB接続の光学式マウス（スクロール機能付、FMV-MO301S同等品）を添付します。
Ⓖ外付FDD	⑲	FDドライブ添付（USB）	FMCNFDG3P	6,000	●	●	●	済	外付FDドライブ（USB）を添付します。FMV-NFD52Sと同等品。
Ⓗポートリプリケータ	⑳	ポートリプリケータ添付	FMCNPRG3	6,000	●	●	●	済	ポートリプリケータを添付します。FMV-NPR6と同等品。
Ⓘアプリケーション	㉑	Microsoft® Office Personal Edition 2003追加	FMCNAP136	22,000	●	●	●	済	Microsoft® Office Word 2003、Excel 2003、Outlook® 2003他を追加します。
	㉒	Microsoft® Office Professional Enterprise Edition 2003追加	FMCNAP137	68,000	●	●	●	済	Microsoft® Office Word 2003、Excel 2003、Outlook® 2003、PowerPoint® 2003、Access 2003、Publisher 2003、Infopath™ 2003他を追加します。
Ⓙ保証拡張＆DeskView	㉓	保証拡張（3年間パーツ保証＋1年目出張修理）＊1	FMCNSU01	2,800	●	●	●	済	標準保証（1年引き取り修理）を1年オンサイト修理＆3年パーツ保証に拡張します。本体に「パーツ保証3年シール」を貼付、保証拡張の書面を同梱。
	㉔	DeskView 5.34追加 ＊1	FMCNAP304	3,000	●	●	—	済	DeskView 5.34を追加します。
	㉕	保証拡張（3年間パーツ保証＋1年目出張修理）＊1 &DeskView 5.34追加	FMCNSU03	5,800	●	●	—	済	標準保証（1年引き取り修理）を1年オンサイト修理&3年パーツ保証に拡張します。本体に「パーツ保証3年シール」を貼付、保証拡張の書面を同梱。また、DeskView 5.34を追加します。

注）選択できるカスタムメイドオプションは、各項目につき1点のみです。複数の選択はできません（メモリを除く）。また、カスタムメイドオプションの単独出荷はできません（購入後の変更・追加はできません）。
注）カスタムメイドで変更／追加したメモリモジュールは選択された本体にのみ搭載できます。他の本体に搭載することはできません。
＊1）単体オプション品のご用意が無いため、本体ご購入後は一切組み込み・変更ができなくなってしまうメニューです。必要のある場合は本体ご注文時に同時にご注文下さい。

FMVマニュアル（ハードウェアガイド/ソフトウェアガイド）は富士通パソコン情報サイト「FM WORLD.NET」（http://www.fmworld.net/biz/）にて提供しておりますが、印刷マニュアルも別途手配可能です。
詳細はP78「マニュアル一覧」を参照して下さい。

■本体・カスタムメイド型名・価格一覧

A12

FMV-820MT

インテル® Pentium® M プロセッサ搭載モデル

B5ファイルモバイル

1スピンドル筐体

・各変更項目Ⓐ～Ⓙの位置につきましては、「■変更／追加位置概略図」でご確認ください。
・各変更／追加メニュー①～⑯の型名／価格等詳細につきましては「■変更／追加オプション型名・価格一覧」をご確認ください。

【 部分の構成パターンに対して、カスタムメイドで仕様の変更・追加が可能です。】

型名	希望小売価格（円、税別）	提供時期	OS	CPU	液晶	Ⓐ メモリ	Ⓑ HDD	Ⓒ 通信	Ⓓ セキュリティ	Ⓔ ポインティングデバイス	外付オプション Ⓕ 外付FDD	外付オプション Ⓖ ポートリプリケータ	Ⓗ バッテリ	Ⓘ アプリケーション	Ⓙ 保証拡張/DeskView
FMVMT2D3	194,000	済	Win XP Pro	超低電圧版 Pentium®M (1.10GHz)	12.1型 XGA	256MB (256MB×1) メモリスロット：1スロット	20GB	LAN (100BASE-TX 10BASE-T)	セキュリティボタン	フラットポイント	—	—	標準	—	—
FMVMT2DB	211,000	済	Win2000 (DSP)												
FMVMT2D8	188,000	済	Win XP Home												

820MTのカスタムメイド

■変更／追加位置概略図

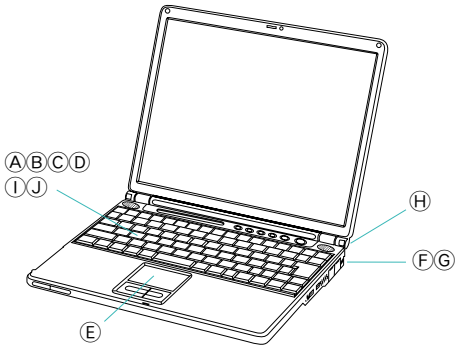

Ⓐ	Ⓑ	Ⓒ	Ⓓ	Ⓔ	Ⓕ	Ⓖ	Ⓗ	Ⓘ	Ⓙ
① 512MB (512MB×1) ＋28,000円	② 40GB ＋12,000円	④ 802.11a/g ワイヤレスLAN＋LAN＋モデム ＋15,000円	⑥ セキュリティボタン＋スマートカードホルダー ＋8,000円	⑦ フラットポイント＋マウス（USB） ＋3,000円	⑨ 外付FDD（USB） ＋6,000円	⑩ ポートリプリケータ ＋6,000円	⑪ 大容量バッテリ ＋2,200円	⑫ Office Personal 2003 ＋22,000円	⑭ 保証拡張 ＋2,800円
	③ 60GB ＋24,000円	⑤ LAN＋モデム ＋7,000円		⑧ フラットポイント＋マウス（光学式） ＋3,000円				⑬ Office Professional Enterprise 2003 ＋68,000円	⑮ DeskView 5.34 ＋3,000円
									⑯ 保証拡張&DeskView 5.34 ＋5,800円

Microsoft® Windows® 2000モデルの提供形態について

Microsoft® Windows® 2000プレインストールモデルは、下記の形態での提供となります。

	特　長	プレインストールOS	添付媒体	注意点
Microsoft® Windows® 2000 (DSPモデル)＊1	バックアップ媒体としてOS単体のCDを添付したMicrosoft® Windows® 2000プレインストールモデル	Microsoft® Windows® 2000（SP4）	Microsoft® Windows® 2000のOS単体のCD、全OS共通のドライバーズCD	Microsoft® Windows® 2000のリカバリCDは添付されません。リカバリする際は、OS単体のCD、ドライバーズCDを用いて実施してください。開封時にプロダクトキーの入力が必要となります。またServicePackを前のバージョンに戻したり、アンインストールすることは出来ません。

＊1：マイクロソフト社が指定したデリバリーサービスパートナー（DSP）から購入したOSをプレインストールしたモデルです。

■本体・カスタムメイド型名・価格一覧

■ 変更／追加オプション 型名・価格一覧

項目		品名	型名	希望小売価格（円、税別）	適応OS XP Pro	適応OS 2000 (DSP)	適応OS XP Home	提供時期	備考
Ⓐメモリ	①	メモリ変更256MB→512MB(DDR SDRAM/PC2100)	FMCNXM5T3	28,000	●	●	●	済	メモリスロットの256MBメモリを512MBに変更します(DDR SDRAM/PC2100)。
Ⓑ内蔵HDD	②	HDD変更20GB→40GB　＊1	FMCNXD3T4	12,000	●	●	●	済	標準の20GB HDD(1.8インチ)を40GB HDD(1.8インチ)に変更します。(Ultra ATA/100、回転数：4200rpm)重量が20g増加します。
	③	HDD変更20GB→60GB　＊1	FMCNXD4T3	24,000	●	●	●	済	標準の20GB HDD(1.8インチ)を60GB HDD(2.5インチ)に変更します。(Ultra ATA/100、回転数：4200rpm)重量が60g増加します。
Ⓒ通信	④	802.11a/gワイヤレスLAN＆モデム追加　＊1	FMCNWLMT5	15,000	●	●	●	済	標準搭載のLANにIEEE802.11a準拠(Wi-Fi® 準拠)、IEEE802.11b準拠(Wi-Fi® 準拠)、IEEE802.11g準拠(Wi-Fi® 準拠)のワイヤレスLANと最大56KbpsのFAXモデム(V.92対応)を追加します。重量が40g増加します。(注)本製品は日本仕様です。日本以外ではご使用になれません。日本以外でご使用になると罰せられることがあります。また、IEEE802.11aは電波法の定めにより屋外ではご使用になれません。
	⑤	モデム追加V.92　＊1	FMCNMDT5	7,000	●	●	●	済	最大56KbpsのFAXモデム(V.92対応)を追加します。重量が20g増加します。
Ⓓセキュリティ	⑥	スマートカードホルダー追加	FMCNSMAA3	8,000	●	●	●	済	スマートカードホルダー(PCカードスロットに内蔵)と、スマートカード1枚(ISO/IEC7816準拠)を追加します。
Ⓔポインティングデバイス	⑦	マウス添付（USB）	FMCNMSUA1	3,000	●	●	●	済	USB接続のマウス(スクロール機能付、FMV-MO203S同等品)を添付します。
	⑧	マウス添付（光学式）	FMCNMSKA1	3,000	●	●	●	済	USB接続の光学式マウス(スクロール機能付、FMV-MO301S同等品)を添付します。
Ⓕ外付FDD	⑨	FDドライブ添付（USB）	FMCNFDG3P	6,000	●	●	●	済	外付FDドライブ(USB)を添付します。FMV-NFD52Sと同等品。
Ⓖポートリプリケータ	⑩	ポートリプリケータ添付	FMCNPRT3	6,000	●	●	●	済	ポートリプリケータを添付します。FMV-NPR4と同等品。
Ⓗバッテリ	⑪	バッテリパック変更　標準→大容量	FMCNXBPT1	2,200	●	●	●	済	標準内蔵バッテリ(稼働時間：約3時間)を大容量バッテリ(稼働時間：約6.1時間)に変更します。
Ⓘアプリケーション	⑫	Microsoft® Office Personal Edition 2003追加	FMCNAP136	22,000	●	●	●	済	Microsoft® Office Word 2003、Excel 2003、Outlook® 2003他を追加します。
	⑬	Microsoft® Office Professional Enterprise Edition 2003追加	FMCNAP137	68,000	●	●	●	済	Microsoft® Office Word 2003、Excel 2003、Outlook® 2003、PowerPoint® 2003、Access 2003、Publisher 2003、Infopath™ 2003他を追加します。
Ⓙ保証拡張＆DeskView	⑭	保証拡張(3年間パーツ保証＋1年目出張修理)＊1	FMCNSU01	2,800	●	●	●	済	標準保証(1年引き取り修理)を1年オンサイト修理＆3年パーツ保証に拡張します。本体に「パーツ保証3年シール」を貼付、保証拡張の書面を同梱。
	⑮	DeskView 5.34追加　＊1	FMCNAP304	3,000	●	●	―	済	DeskView 5.34を追加します。
	⑯	保証拡張(3年間パーツ保証＋1年目出張修理)＊1＆DeskView 5.34追加	FMCNSU03	5,800	●	●	―	済	標準保証(1年引き取り修理)を1年オンサイト修理＆3年パーツ保証に拡張します。本体に「パーツ保証3年シール」を貼付、保証拡張の書面を同梱。また、DeskView 5.34を追加します。

注)選択できるカスタムメイドオプションは、各項目につき1点のみです。複数の選択はできません。また、カスタムメイドオプションの単独出荷はできません(購入後の変更・追加はできません)。
注)カスタムメイドで変更／追加したメモリモジュールは選択された本体にのみ搭載できます。他の本体に搭載することはできません。
＊1)単体オプション品のご用意が無いため、本体ご購入後は一切組み込み・変更ができなくなってしまうメニューです。必要のある場合は本体ご注文時に同時にご注文下さい。

FMVマニュアル(ハードウェアガイド/ソフトウェアガイド)は富士通パソコン情報サイト「FM WORLD.NET」(http://www.fmworld.net/biz/)にて提供しておりますが、印刷マニュアルも別途手配可能です。
詳細はP78「マニュアル一覧」を参照して下さい。

■本体・カスタムメイド型名・価格一覧

A13

FMV-820MT

インテル® Celeron® M プロセッサ搭載モデル

B5ファイルモバイル

1スピンドル

12.1型
TFTモデル

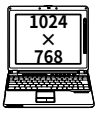

10.4型
タッチパネルモデル

・各変更項目Ⓐ～Ⓙの位置につきましては、「■変更／追加位置概略図」でご確認ください。
・各変更／追加メニュー①～⑲の型名／価格等詳細につきましては「■変更／追加オプション型名・価格一覧」をご確認ください。

【 部分の構成パターンに対して、カスタムメイドで仕様の変更・追加が可能です。】

型名	希望小売価格（円、税別）	提供時期	OS	CPU	液晶	Ⓐ メモリ	Ⓑ HDD	Ⓒ 通信	Ⓓ セキュリティ	Ⓔ ポインティングデバイス	外付オプション Ⓕ 外付FDD	外付オプション Ⓖ ポートリプリケータ	Ⓗ バッテリ	Ⓘ アプリケーション	Ⓙ 保証拡張/DeskView
FMVMT2A3	159,000	済	Win XP Pro	超低電圧版 Celeron® M (900MHz)	12.1型 TFT(XGA)	256MB (256MB×1) メモリスロット：1スロット	20GB	LAN (100BASE-TX 10BASE-T)	セキュリティボタン	フラットポイント	—	—	標準	—	—
FMVMT2AB	176,000	済	Win2000 (DSP)												
FMVMT2A8	153,000	済	Win XP Home												
FMVMT2AT3	168,000	済	Win XP Pro		10.4型 TFT(XGA) タッチパネル										
FMVMT2ATB	185,000	済	Win2000 (DSP)												
FMVMT2AT8	162,000	済	Win XP Home												

820MTのカスタムメイド

■変更／追加位置概略図

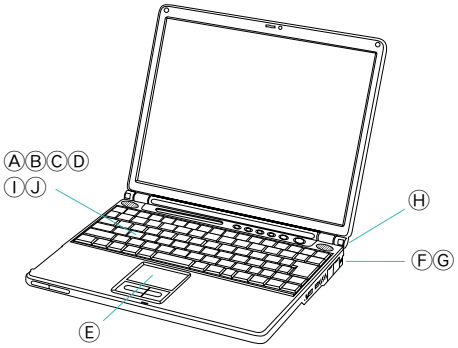

上図は12.1型TFTモデルです

Ⓐ	Ⓑ	Ⓒ	Ⓓ	Ⓔ	Ⓕ	Ⓖ	Ⓗ	Ⓘ	Ⓙ
① 512MB (512MB×1) ＋28,000円	② 30GB ＋4,000円	⑤⑥ 802.11a/g ワイヤレスLAN ＋LAN＋モデム ＋15,000円	⑨ セキュリティボタン ＋スマートカードホルダー ＋8,000円	⑩ フラットポイント ＋ マウス（USB） ＋3,000円	⑫ 外付FDD (USB) ＋6,000円	⑬ ポートリプリケータ ＋6,000円	⑭ 大容量バッテリ ＋2,200円	⑮ Office Personal 2003 ＋22,000円	⑰ 保証拡張 ＋2,800円
	③ 40GB ＋12,000円	⑦⑧ LAN ＋ モデム ＋7,000円		⑪ フラットポイント ＋ マウス（光学式） ＋3,000円				⑯ Office Professional Enterprise 2003 ＋68,000円	⑱ DeskView 5.34 ＋3,000円
	④ 60GB ＋24,000円								⑲ 保証拡張&DeskView 5.34 ＋5,800円

Microsoft® Windows® 2000モデルの提供形態について

Microsoft® Windows® 2000プレインストールモデルは、下記の形態での提供となります。

	特　長	プレインストールOS	添付媒体	注意点
Microsoft® Windows® 2000 (DSPモデル)＊1	バックアップ媒体としてOS単体のCDを添付したMicrosoft® Windows® 2000 プレインストールモデル	Microsoft® Windows® 2000 (SP4)	Microsoft® Windows® 2000のOS単体のCD、全OS共通のドライバーズCD	Microsoft® Windows® 2000のリカバリCDは添付されません。リカバリする際は、OS単体のCD、ドライバーズCDを用いて実施してください。開封時にプロダクトキーの入力が必要となります。またServicePackを前のバージョンに戻したり、アンインストールすることは出来ません。

＊1：マイクロソフト社が指定したデリバリーサービスパートナー（DSP）から購入したOSをプレインストールしたモデルです。

■本体・カスタムメイド型名・価格一覧

■ 変更／追加オプション 型名・価格一覧

項目		品名	型名	希望小売価格（円、税別）	適応OS XP Pro	適応OS 2000 (DSP)	適応OS XP Home	提供時期	備考
Ⓐメモリ	①	メモリ変更256MB→512MB（DDR SDRAM/PC2100）	FMCNXM5T3	28,000	●	●	●	済	メモリスロットの256MBメモリを512MBに変更します（DDR SDRAM/PC2100）。
Ⓑ内蔵HDD	②	HDD変更20GB→30GB　＊1	FMCNXD2T3	4,000	●	●	●	済	標準の20GB HDDを30GB HDDに変更します。（Ultra ATA/100、回転数：4200rpm）
	③	HDD変更20GB→40GB　＊1	FMCNXD3T5	12,000	●	●	●	済	標準の20GB HDDを40GB HDDに変更します。（Ultra ATA/100、回転数：4200rpm）
	④	HDD変更20GB→60GB　＊1	FMCNXD4T4	24,000	●	●	●	済	標準の20GB HDDを60GB HDDに変更します。（Ultra ATA/100、回転数：4200rpm）
Ⓒ通信	⑤	802.11a/gワイヤレスLAN＆モデム追加　＊1	FMCNWLMT6	15,000	●	●	●	済	標準搭載のLANにIEEE802.11a準拠（Wi-Fi® 準拠）、IEEE802.11b準拠（Wi-Fi® 準拠）、IEEE802.11g準拠（Wi-Fi® 準拠）のワイヤレスLANと最大56KbpsのFAXモデム（V.92対応）を追加します。 （注）本製品は日本仕様です。日本以外ではご使用になれません。 日本以外でご使用になると罰せられることがあります。また、IEEE802.11aは電波法の定めにより屋外ではご使用になれません。 12.1型液晶モデル用。重量が40g増加します。
	⑥	802.11a/gワイヤレスLAN＆モデム追加　＊1	FMCNWLMT7	15,000	●	●	●	済	標準搭載のLANにIEEE802.11a準拠（Wi-Fi® 準拠）、IEEE802.11b準拠（Wi-Fi® 準拠）、IEEE802.11g準拠（Wi-Fi® 準拠）のワイヤレスLANと最大56KbpsのFAXモデム（V.92対応）を追加します。 （注）本製品は日本仕様です。日本以外ではご使用になれません。 日本以外でご使用になると罰せられることがあります。また、IEEE802.11aは電波法の定めにより屋外ではご使用になれません。 10.4型タッチパネル液晶モデル用。重量が40g増加します。
	⑦	モデム追加V.92　＊1	FMCNMDT6	7,000	●	●	●	済	最大56KbpsのFAXモデム（V.92対応）を追加します。 12.1型液晶モデル用。重量が20g増加します。
	⑧	モデム追加V.92　＊1	FMCNMDT7	7,000	●	●	●	済	最大56KbpsのFAXモデム（V.92対応）を追加します。 10.4型タッチパネル液晶モデル用。重量が20g増加します。
Ⓓセキュリティ	⑨	スマートカードホルダー追加	FMCNSMAA3	8,000	●	●	●	済	スマートカードホルダー（PCカードスロットに内蔵）と、 スマートカード1枚（ISO/IEC7816準拠）を追加します。
Ⓔポインティングデバイス	⑩	マウス添付（USB）	FMCNMSUA1	3,000	●	●	●	済	USB接続のマウス（スクロール機能付、FMV-MO203S同等品）を添付します。
	⑪	マウス添付（光学式）	FMCNMSKA1	3,000	●	●	●	済	USB接続の光学式マウス（スクロール機能付、FMV-MO301S同等品）を添付します。
Ⓕ外付FDD	⑫	FDドライブ添付（USB）	FMCNFDG3P	6,000	●	●	●	済	外付FDドライブ（USB）を添付します。FMV-NFD52Sと同等品。
Ⓖポートリプリケータ	⑬	ポートリプリケータ添付	FMCNPRT3	6,000	●	●	●	済	ポートリプリケータを添付します。FMV-NPR4と同等品。
Ⓗバッテリ	⑭	バッテリパック変更　標準→大容量	FMCNXBPT1	2,200	●	●	●	済	標準内蔵バッテリ（稼働時間：約2.7時間）を大容量バッテリ（稼働時間：約5.4時間）に変更します。
Ⓘアプリケーション	⑮	Microsoft® Office Personal Edition 2003追加	FMCNAP136	22,000	●	●	●	済	Microsoft® Office Word 2003、Excel 2003、Outlook® 2003他を追加します。
	⑯	Microsoft® Office Professional Enterprise Edition 2003追加	FMCNAP137	68,000	●	●	●	済	Microsoft® Office Word 2003、Excel 2003、Outlook® 2003、 PowerPoint® 2003、Access 2003、Publisher 2003、 Infopath™ 2003他を追加します。
Ⓙ保証拡張＆DeskView	⑰	保証拡張（3年間パーツ保証＋1年目出張修理）＊1	FMCNSU01	2,800	●	●	●	済	標準保証（1年引き取り修理）を1年オンサイト修理＆3年パーツ保証に拡張します。 本体に「パーツ保証3年シール」を貼付、保証拡張の書面を同梱。
	⑱	DeskView 5.34追加　＊1	FMCNAP304	3,000	●	●	―	済	DeskView 5.34を追加します。
	⑲	保証拡張（3年間パーツ保証＋1年目出張修理）＊1 ＆DeskView 5.34追加	FMCNSU03	5,800	●	●	―	済	標準保証（1年引き取り修理）を1年オンサイト修理＆3年パーツ保証に拡張します。 本体に「パーツ保証3年シール」を貼付、保証拡張の書面を同梱。 また、DeskView 5.34を追加します。

注）選択できるカスタムメイドオプションは、各項目につき1点のみです。複数の選択はできません。また、カスタムメイドオプションの単独出荷はできません（購入後の変更・追加はできません）。
注）カスタムメイドで変更／追加したメモリモジュールは選択された本体にのみ搭載できます。他の本体に搭載することはできません。
＊1）単体オプション品のご用意が無いため、本体ご購入後は一切組み込み・変更ができなくなってしまうメニューです。必要のある場合は本体ご注文時に同時にご注文下さい。

FMVマニュアル（ハードウェアガイド/ソフトウェアガイド）は富士通パソコン情報サイト「FM WORLD.NET」（http://www.fmworld.net/biz/）にて提供しておりますが、印刷マニュアルも別途手配可能です。
詳細はP78「マニュアル一覧」を参照して下さい。

■本体型名・価格一覧

FMV-LIFEBOOK（FMVバリューライン）

■ FMV バリューライン構成の組み方について

選択メニューの「OS & Office」「CPU」「メモリ＆HDD」「光ドライブ」の各項目からそれぞれ 1 メニューを選択してください。
ご選択いただきましたメニューの右の数字もしくはアルファベットを型名に記入していただきますと、お客様にお選びしていただきました構成での型名が確定されます。この型名にてご注文ください。

A14 **FMV-820NULX**

3スピンドル筐体

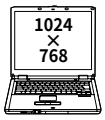

品名	希望小売価格（円、税別）	提供時期	選択メニュー				基本スペック
			OS & Office	CPU	メモリ＆HDD	光ドライブ	
FMV-820NULX	オープン［注］	済	Windows®XP Professional 0 Windows®XP Professional &Office Personal 2003 1	インテル® Pentium®M プロセッサ 1.50GHz N	256MB（256MB×1）20GB 0 256MB（256MB×1）30GB 1 512MB※（256MB×2）20GB 2 512MB※（256MB×2）30GB 3	CD-ROM 0 DVD-ROM &CD-R/RW 1	14.1型XGA液晶 FDD内蔵 LAN（100BASE-TX/10BASE-T）
型名	FMVXN		OS & Office	CPU	メモリ & HDD	光ドライブ	

※このメニューを選択した場合、メモリの空きスロットはなくなります。

A15 **FMV-820NUBX**

3スピンドル筐体

品名	希望小売価格（円、税別）	提供時期	選択メニュー				基本スペック
			OS & Office	CPU	メモリ＆HDD	光ドライブ	
FMV-820NUBX	オープン［注］	済	Windows®XP Professional 0 Windows®XP Professional &Office Personal 2003 1	インテル® Celeron® プロセッサ 2.40GHz E	256MB（256MB×1）20GB 0 256MB（256MB×1）30GB 1 512MB※（256MB×2）20GB 2 512MB※（256MB×2）30GB 3	CD-ROM 0 DVD-ROM &CD-R/RW 1	14.1型XGA液晶 FDD内蔵 LAN（100BASE-TX/10BASE-T）
			Windows®XP Home Edition 4 Windows®XP Home Edition &Office Personal 2003 5	インテル® Celeron® プロセッサ 2.40GHz E	128MB（128MB×1）20GB 4 256MB※（128MB×2）20GB 0	CD-ROM 0 DVD-ROM &CD-R/RW 1	
型名	FMVXN		OS & Office	CPU	メモリ & HDD	光ドライブ	

※このメニューを選択した場合、メモリの空きスロットはなくなります。

■本体型名・価格一覧

【FMV-820NULX】

項　目	内　容	備　考
メモリ	256MB	拡張メモリスロット1：256MB、拡張メモリスロット2：空き（DDR SDRAM/PC2100）
	512MB	拡張メモリスロット1：256MB、拡張メモリスロット2：256MB（DDR SDRAM/PC2100）
HDD	20GB	Ultra ATA/100、回転数：4200rpm
	30GB	Ultra ATA/100、回転数：4200rpm
光ドライブ	CD-ROM	CD読込：24倍速
	DVD-ROM&CD-R/RW	DVD読込：8倍速、CD読込：24倍速、CD-R書込：24倍速、CD-RW書込書換：10倍速 CD-R/RWライティングソフト「Sonic RecordNow DX 4.6」、 DVD再生ソフト「InterVideo WinDVD 5」が添付されます。
Office	Microsoft® Office Personal Edition 2003	Microsoft® Office Word 2003、Excel 2003、Outlook® 2003他を追加します。

【FMV-820NUBX】

項　目	内　容	備　考
メモリ	128MB	オンボード：128MB、拡張メモリスロット：空き（DDR SDRAM/PC2100）
	256MB（Windows XP Pro、Windows2000）	オンボード：256MB、拡張メモリスロット：空き（DDR SDRAM/PC2100）
	256MB（Windows XP Home）	オンボード：128MB、拡張メモリスロット：128MB（DDR SDRAM/PC2100）
	512MB	オンボード：256MB、拡張メモリスロット：256MB（DDR SDRAM/PC2100）
HDD	20GB	Ultra ATA/100、回転数：4200rpm
	30GB	Ultra ATA/100、回転数：4200rpm
光ドライブ	CD-ROM	CD読込：24倍速
	DVD-ROM&CD-R/RW	DVD読込：8倍速、CD読込：24倍速、CD-R書込：24倍速、CD-RW書込書換：10倍速 CD-R/RWライティングソフト「Sonic RecordNow DX 4.6」、 DVD再生ソフト「InterVideo WinDVD 5」が添付されます。
Office	Microsoft® Office Personal Edition 2003	Microsoft® Office Word 2003、Excel 2003、Outlook® 2003他を追加します。

[注]オープン価格の商品は標準価格または希望小売価格を定めておりません。
価格等の詳細につきましては「富士通ショッピングサイトWEB MART」をご覧下さい。(http://www.fujitsu-webmart.com/jp/webmart/)

FMVマニュアル（ハードウェアガイド/ソフトウェアガイド）は富士通パソコン情報サイト「FM WORLD.NET」(http://www.fmworld.net/biz/)にて提供しておりますが、印刷マニュアルも別途手配可能です。
詳細はP78「マニュアル一覧」を参照して下さい。

■本体型名・価格一覧

FMV-BIBLO（オールインワンモデル）本体

A16 **FMV-BIBLO NX90J/T**

2スピンドル筐体

ワイヤレスLAN+LAN+モデム標準内蔵

型名	希望小売価格（円、税別）	提供時期	OS	CPU	液晶	メモリ	HDD	ファイルベイ		ポインティングデバイス	通信	キーボード	アプリケーション
FMVNX90JT	オープン価格	2004.9/下	Win XP Pro	モバイルインテル® Pentium®4 538（3.20GHz）	17型ワイドTFT（WSXGA+）	512MB	100GB	—	スーパーマルチ	フラットポイント、光学式マウス	ワイヤレスLAN、LAN（1000BASE-T/100BASE-TX/10BASE-T）、モデム※1	OADGキーボード（テンキー付）	Office Personal 2003

A17 **FMV-BIBLO NX70J/T**

2スピンドル筐体

LAN+モデム標準内蔵

型名	希望小売価格（円、税別）	提供時期	OS	CPU	液晶	メモリ	HDD	ファイルベイ		ポインティングデバイス	通信	キーボード	アプリケーション
FMVNX70JT	オープン価格	2004.9/下	Win XP Home	モバイルインテル® Pentium®4 518（2.80GHz）	17型ワイドTFT（WSXGA+）	512MB	80GB	—	スーパーマルチ	フラットポイント、光学式マウス	LAN（100BASE-TX/10BASE-T）、モデム	OADGキーボード（テンキー付）	Office Personal 2003

A18 **FMV-BIBLO NX50J**

2スピンドル筐体

LAN+モデム標準内蔵

型名	希望小売価格（円、税別）	提供時期	OS	CPU	液晶	メモリ	HDD	ファイルベイ		ポインティングデバイス	通信	キーボード	アプリケーション
FMVNX50J	オープン価格	2004.9/下	Win XP Home	インテル® Celeron® D 325（2.53GHz）	17型ワイドTFT（WSXGA+）	256MB	60GB	—	スーパーマルチ	フラットポイント、光学式マウス	LAN（100BASE-TX/10BASE-T）、モデム	OADGキーボード（テンキー付）	Office Personal 2003

A19 **FMV-BIBLO NH70J**

3スピンドル筐体

LAN+モデム標準内蔵

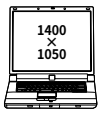

型名	希望小売価格（円、税別）	提供時期	OS	CPU	液晶	メモリ	HDD	ファイルベイ		ポインティングデバイス	通信	キーボード	アプリケーション
FMVNH70J	オープン価格	2004.10/上	Win XP Home	インテル® Pentium®4 3GHz	16.1型TFT（SXGA+）	256MB	60GB	FDD	スーパーマルチ	フラットポイント、光学式マウス	LAN（100BASE-TX/10BASE-T）、モデム	OADGキーボード	Office Personal 2003

A20 **FMV-BIBLO NB90J/TS**

2スピンドル筐体

ワイヤレスLAN+LAN+モデム標準内蔵

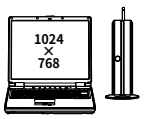

型名	希望小売価格（円、税別）	提供時期	OS	CPU	液晶	メモリ	HDD	ファイルベイ		ポインティングデバイス	通信	キーボード	アプリケーション	添付
FMVNB90JTS	オープン価格	2004.9/下	Win XP Home	インテル® Pentium®M735（1.70GHz）	15型TFT（XGA）	512MB	80GB	—	スーパーマルチ	フラットポイント、光学式マウス	ワイヤレスLAN、LAN（100BASE-TX/10BASE-T）、モデム※1	OADGキーボード	Office Personal 2003	FMVステーション

A21 **FMV-BIBLO NB90J/T**

2スピンドル筐体

ワイヤレスLAN+LAN+モデム標準内蔵

型名	希望小売価格（円、税別）	提供時期	OS	CPU	液晶	メモリ	HDD	ファイルベイ		ポインティングデバイス	通信	キーボード	アプリケーション
FMVNB90JT	オープン価格	2004.9/中	Win XP Home	インテル® Pentium®M735（1.70GHz）	15型TFT（XGA）	512MB	80GB	—	スーパーマルチ	フラットポイント、光学式マウス	ワイヤレスLAN、LAN（100BASE-TX/10BASE-T）、モデム※1	OADGキーボード	Office Personal 2003

■本体型名・価格一覧

A22 FMV-BIBLO NB55J/T

2スピンドル筐体

LAN+モデム標準内蔵

型名	希望小売価格（円、税別）	提供時期	OS	CPU	液晶	メモリ	HDD	ファイルベイ		ポインティングデバイス	通信	キーボード	アプリケーション
FMVNB55JT	オープン価格	2004.9/中	Win XP Home	インテル® Celeron® M 340 (1.50GHz)	15型TFT (XGA)	256MB	80GB	—	スーパーマルチ	フラットポイント、光学式マウス	LAN(100BASE-TX/10BASE-T)、モデム	OADGキーボード	Office Personal 2003

A23 FMV-BIBLO NB80J

3スピンドル筐体

LAN+モデム標準内蔵

型名	希望小売価格（円、税別）	提供時期	OS	CPU	液晶	メモリ	HDD	ファイルベイ		ポインティングデバイス	通信	キーボード	アプリケーション
FMVNB80J	オープン価格	2004.9/下	Win XP Home	低電力モバイルAMD Athlon™ 64 2700+	15型TFT (XGA)	512MB	100GB	FDD	スーパーマルチ	フラットポイント、光学式マウス	LAN(100BASE-TX/10BASE-T)、モデム	OADGキーボード	Office Personal 2003

A24 FMV-BIBLO NB75J

3スピンドル筐体

ワイヤレスLAN+LAN+モデム標準内蔵

型名	希望小売価格（円、税別）	提供時期	OS	CPU	液晶	メモリ	HDD	ファイルベイ		ポインティングデバイス	通信	キーボード	アプリケーション
FMVNB75J	オープン価格	2004.9/中	Win XP Home	インテル® Pentium®M725 (1.60GHz)	15型TFT (XGA)	512MB	80GB	FDD	スーパーマルチ	フラットポイント、光学式マウス	ワイヤレスLAN、LAN(100BASE-TX/10BASE-T)、モデム※2	OADGキーボード	Office Personal 2003

A25 FMV-BIBLO NB55J

3スピンドル筐体

LAN+モデム標準内蔵

型名	希望小売価格（円、税別）	提供時期	OS	CPU	液晶	メモリ	HDD	ファイルベイ		ポインティングデバイス	通信	キーボード	アプリケーション
FMVNB55J	オープン価格	2004.9/中	Win XP Home	インテル® Celeron® M 340 (1.50GHz)	15型TFT (XGA)	256MB	80GB	FDD	スーパーマルチ	フラットポイント、光学式マウス	LAN(100BASE-TX/10BASE-T)、モデム	OADGキーボード	Office Personal 2003

A26 FMV-BIBLO NB50J

3スピンドル筐体

LAN+モデム標準内蔵

型名	希望小売価格（円、税別）	提供時期	OS	CPU	液晶	メモリ	HDD	ファイルベイ		ポインティングデバイス	通信	キーボード	アプリケーション
FMVNB50J	オープン価格	2004.9/中	Win XP Home	インテル® Celeron® M 340 (1.50GHz)	15型TFT (XGA)	256MB	60GB	FDD	DVDマルチ	フラットポイント、光学式マウス	LAN(100BASE-TX/10BASE-T)、モデム	OADGキーボード	Office Personal 2003
FMVNB50JP	オープン価格	2004.10/上	Win XP Pro										

A27 FMV-BIBLO MG75J

大画面スリムモバイル

2スピンドル1ベイ筐体

ワイヤレスLAN+LAN+モデム標準内蔵

型名	希望小売価格（円、税別）	提供時期	OS	CPU	液晶	メモリ	HDD	モバイルマルチベイ	ポインティングデバイス	通信	キーボード	アプリケーション
FMVMG75J	オープン価格	2004.9/下	Win XP Pro	インテル® Pentium® M 735 (1.70GHz)	14.1型TFT (XGA)	512MB	80GB	スーパーマルチ	フラットポイント	ワイヤレスLAN、LAN(100BASE-TX/10BASE-T)、モデム※1	OADGキーボード	Office Personal 2003

■本体型名・価格一覧

A28 FMV-BIBLO MG70J

大画面スリムモバイル
2スピンドル1ベイ筐体
ワイヤレスLAN+LAN+モデム標準内蔵

型名	希望小売価格（円、税別）	提供時期	OS	CPU	液晶	メモリ	HDD	モバイルマルチベイ	ポインティングデバイス	通信	キーボード	アプリケーション
FMVMG70J	オープン価格	2004.9/中	Win XP Home	インテル® Pentium® M 725（1.60GHz）	14.1型TFT（XGA）	256MB	60GB	スーパーマルチ	フラットポイント	ワイヤレスLAN、LAN（100BASE-TX/10BASE-T）、モデム※2	OADGキーボード	Office Personal 2003

A29 FMV-BIBLO MG50J

大画面スリムモバイル
2スピンドル1ベイ筐体
ワイヤレスLAN+LAN+モデム標準内蔵

型名	希望小売価格（円、税別）	提供時期	OS	CPU	液晶	メモリ	HDD	モバイルマルチベイ	ポインティングデバイス	通信	キーボード	アプリケーション
FMVMG50J	オープン価格	2004.9/中	Win XP Home	インテル® Celeron® M 340（1.50GHz）	13.3型TFT（XGA）	256MB	60GB	DVDマルチ	フラットポイント	ワイヤレスLAN、LAN（100BASE-TX/10BASE-T）、モデム※2	OADGキーボード	Office Personal 2003

A30 FMV-BIBLO LOOX T70J

A5モバイル
2スピンドル1ベイ筐体
ワイヤレスLAN+LAN+モデム標準内蔵

型名	希望小売価格（円、税別）	提供時期	OS	CPU	液晶	メモリ	HDD	モバイルマルチベイ	ポインティングデバイス	通信	キーボード	アプリケーション
FMVLT70J	オープン価格	2004.9/下	Win XP Home	インテル® Pentium® M 超低電圧版 733（1.10GHz）	10.6型TFT（ワイドXGA）	256MB	80GB	スーパーマルチ	フラットポイント	ワイヤレスLAN、LAN（100BASE-TX/10BASE-T）、モデム※1	OADGキーボード	Office Personal 2003

A31 FMV-BIBLO LOOX T50J

A5モバイル
2スピンドル1ベイ筐体
ワイヤレスLAN+LAN+モデム標準内蔵

型名	希望小売価格（円、税別）	提供時期	OS	CPU	液晶	メモリ	HDD	モバイルマルチベイ	ポインティングデバイス	通信	キーボード	アプリケーション
FMVLT50J	オープン価格	2004.9/下	Win XP Home	インテル® Celeron® M 超低電圧版 353（900MHz）	10.6型TFT（ワイドXGA）	256MB	80GB	CD-RW/DVD-ROM	フラットポイント	ワイヤレスLAN、LAN（100BASE-TX/10BASE-T）、モデム※1	OADGキーボード	Office Personal 2003

※1　内蔵ワイヤレスLANは日本以外ではご使用になれません。日本以外の国でご使用になると罰せられることがあります。
※2　内蔵ワイヤレスLANは日本及び海外サポートプログラム対象地域（フランスを除く）以外ではご使用になれません。
　　また、対象地域であっても各国の法令・規制により使用が制限される場合があります。それ以外の国でご使用になると罰せられることがあります。
[注]オープン価格の商品は標準価格または希望小売価格を定めておりません。

FMVカスタムメイドプラスサービス

パソコンの大量展開に向けた有償カスタマイズ・サービスです。
ご注文いただいたパソコンに対し、お客様が作成されたマスタのインストール、ネットワークの設定、I/Oの組込み、資産管理ラベルの貼付などのサービスを、生産工場内に設置した「FMVカスタムメイドプラスセンター」にて実施し、納入いたします。
お客様先でのセットアップ作業負荷を大幅に低減し、納入後すぐにパソコンをご利用いただける便利なサービスです。

サービス名	サービス概要
(1)マスタインストール(＊1)	お客様があらかじめ作成されたマスタ、または「(2)マスタ開発」サービスにて作成したマスタを対象パソコン本体にインストールし、BIOS設定を行います。
(2)マスタ開発(＊2)	ご指定の市販アプリやお客様個別アプリ、アプリのUPDATEモジュール、I/Oのドライバなどを対象パソコン本体にインストールし、大量展開用のインストールマスタを作成します。
(3)個別設定	お客様からご提供いただいたIPアドレス等の設定表に従い、対象パソコン1台毎にネットワーク環境、BIOS、指定アプリ等の個別設定を行い、設定情報を記載した管理ラベルを対象パソコン本体および梱包箱に貼付します。
(4)ラベル作成	パソコン本体・梱包箱・添付品貼付用ラベル作成を行います(ex.資産管理ラベル)。
(5)ラベル貼付	「(4)ラベル作成」サービスにて作成したラベル、またはお客様が作成されたラベルを、パソコン本体・梱包箱・添付品のご指定の位置に貼付します。
(6)添付品カスタマイズ	a)お客様に別途ご用意いただいた操作マニュアル、サプライ品等を、パソコン本体に同梱して出荷します。 b)パソコン本体の製品保証書を、別途一括して納品します。
(7)I/O組込み(＊3)	PCMCIAカード、メモリなど、内蔵ハードウェアその他ハードウェア構成部品をパソコン本体に搭載し、接続(認識)確認テストを行います。
(8)CD-ROM複写	お客様ご指定のCD-ROM媒体のコピー作業を行います(CD-R)。
(9)バックアップCD作成	お客様があらかじめ作成されたマスタ、または「(2)マスタ開発」サービスにて作成したマスタに基づく復旧用CDを作成します。

その他、上記サービス実施時の付帯サービスとして、ご要望に応じ以下のサービスを提供します。
・サービス対象本体の製造番号および配布先を記載した管理リスト表の作成
・不要な標準添付品の抜取り(操作マニュアル等)

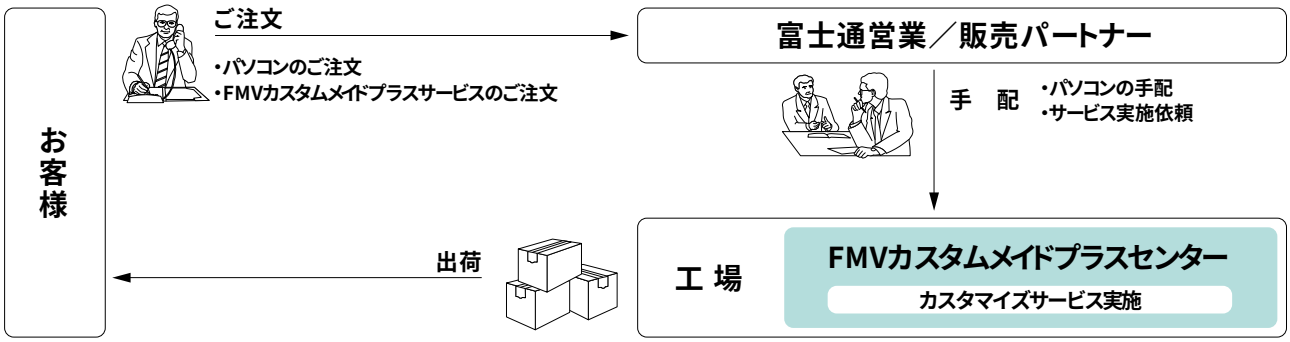

(＊1)本サービスの対象台数は50台以上となります。
(＊2)「(1)マスタインストール」サービスの同時手配が前提条件となります。
(＊3)ドライバインストールを伴うI/O組込みの場合「(2)マスタ開発」および「(1)マスタインストール」サービスの同時手配が前提条件となります。

※その他、詳細につきましては、当社営業または販売パートナーまでお問い合わせください。

3年保証拡張【カスタムメイド】

ご購入時に「保証拡張（3年間パーツ保証＋1年目出張修理）」をカスタムメイドで選択していただくと、標準保証の内容（1年間パーツ保証＋1年目引取/持込修理）から、**「1年目の出張修理」「3年間のパーツ保証」**に保証内容が拡張されます。

		1年目	2年目	3年目	4年目以降
標準保証	【無償】	・引取/持込修理 ・パーツ保証	有償修理		
保証拡張	【有償】カスタムメイド 希望小売価格 2,800円（税別）	・翌営業日以降出張修理*1（引取/持込修理も対応） ・パーツ保証*1*2	有償修理		有償修理

*1：本サービスは、富士通ハードウェア修理相談センターのみでの受付となります。
*2：パーツ保証は出張／引取修理における部品交換の場合のみが対象です。保証書規定の部品を除き、パーツのみの送付は行いません。**また、訪問料、作業費等は有料となります。**

保証拡張規定
（3年間パーツ保証+1年目出張修理）

1．規定の適用

富士通株式会社（以下「当社」といいます。）はお客様に対し、本規定に定める条件により、「保証拡張（3年間パーツ保証＋1年目出張修理）」（以下「本保証」といいます。）を提供します。

2．本保証の内容

(1) 対象機器

本保証の対象となる機器は、本規定が同梱された当社製パーソナルコンピューター（カスタムメイドで本体出荷時に組み込まれている純正拡張機器を含み、以下「対象機器」といいます。）とします。ただし、消耗部材（バッテリ等をいい、以下同じとします。）については、本保証の対象外となります。

(2) 保証内容

当社は、対象機器添付の「保証書」（以下「保証書」といいます。）記載の無料修理規定に定める保証に加えて、日本国内において、以下の拡張保証を提供します。

①「3年間パーツ保証」

対象機器の修理にあたり部品交換が必要であると当社が判断した場合、3年間（保証書記載の「出荷年月」から「保証期間」に印字された月末の2年後まで）追加費用なしに、当該部品を提供します。ただし、当該パーツ保証は、出張修理または引取修理における部品交換の場合に限られるものとし、保証書に基づく外付けキーボード、マウス、ACアダプタの部品送付による交換対応の場合を除き、部品のみの送付は行わないものとします。

②「1年目出張修理」

対象機器の修理にあたり出張修理が必要であると当社が判断した場合、1年間（保証書記載の「出荷年月」から「保証期間」に印字された月末まで）追加費用なしに、お客様の工場、事務所等（以下あわせて「お客様事務所」といいます。）を訪問し、修理を行います。（お客様事務所が離島および離島に準ずる遠隔地にある場合には、別途当社規定に基づき、訪問に関する費用をいただきますので、ご了承ください。）

(3) 受付窓口および対応時間

本保証に基づく修理のご依頼に関しましては、以下の窓口での受付のみとなります。
受付窓口：富士通ハードウェア修理相談センター
電話番号：製品添付の保証書をご覧ください。
受付時間：平日9：00～17：00（土曜、日曜、祝日、年末年始は除く）
出張修理訪問日：受付窓口にご依頼いただき、当日の15：00までに出張修理が必要であると当社が判断した場合…翌営業日以降
受付窓口にご依頼いただき、当日の15：00以降に出張修理が必要であると当社が判断した場合…翌々営業日以降
出張修理訪問時間：平日9：00～17：00（土曜、日曜、祝日、年末年始は除く）

3．適用除外

(1) 次のような場合には、追加費用が発生いたします。
①保証書および保証拡張規定のご提示がない場合。
②保証書にお客様名、出荷年月、保証期間、販売会社名もしくは販売店名の記入がない場合、字句を書き替えられた場合、その他事実と異なる記載がされていた場合。
③「3年パーツ保証」シールが対象機器に貼付されていない場合。
④ご使用上の誤り、または改造、誤接続による故障および損傷の場合。
⑤火災、地震、水害、落雷およびその他の天災地変、公害、塩害、ガス害（硫化ガス等）、異常電圧や指定外の電源使用による故障および損傷の場合。
⑥消耗部材を取り替える場合。
⑦接続している他の機器、および不適当な消耗部材やメディアの使用に起因し、対象機器に生じた故障および損傷の場合。
⑧本規定2.(3)に定める受付窓口以外へご依頼いただいた場合。

(2) 本保証が適用される範囲は、対象機器のハードウェア部分に限られるものとし、対象機器のハードウェア部分に起因しない不具合について復旧作業（プレインストールソフトウェアの再インストール等）を行う場合は、別途作業費を申し受けますのでご注意ください。

4．本保証の前提条件

(1) お客様は、当社が本保証の提供にかかる作業を実施するにあたり、当該作業に必要な協力を行うものとします。
(2) 当社が本保証の提供にかかる作業をお客様事務所にて実施する場合、お客様は当社に対し、当該お客様事務所への立ち入りおよび当該作業の実施に必要な機器備品等の無償使用を認めるものとします。
(3) 当社は、本保証の提供にかかる作業の全部または一部を第三者に委託できるものとします。
(4) 修理を行うために交換された部品、または機械の一部についてはお返しできない場合がありますので、あらかじめご了承ください。
(5) 対象機器の記憶装置（ハードディスク等）に記憶されたデータ、プログラムならびに設定内容については、当社では保証しかねます。修理をご依頼される場合は、お客様の責任においてバックアップをとられるようお願いいたします。（普段から適宜バックアップをとられることをおすすめします。）

5．責任

(1) 当社が本規定に定める義務を履行しないこと、または本規定に基づく部品の提供もしくは修理の実施後3か月以内に当該部品または修理部分に不具合が発見され、合理的な範囲で修理を繰り返し実施したにもかかわらず当該不具合が修正されないことにより、お客様が損害を被った場合には、本保証の契約金額相当額を限度として、当社は賠償責任を負うものとします。ただし、当社の責に帰すことのできない事由から生じた損害、当社の予見の有無を問わず特別の事情から生じた損害、逸失利益については、賠償責任を負わないものとします。
(2) 本保証に関して当社が負う責任は、前号に定める範囲に限られるものとします。

6．本規定の変更

当社は、お客様への事前の通知およびその承諾なしに本規定の内容を変更できるものとします。この場合、本保証の提供条件は変更後の規定によるものとします。なお、変更後の規定については、当社ホームページ等により通知するものとします。

7．合意管轄

本保証に関するお客様と当社との間の紛争については、東京地方裁判所をもって第一審における合意上の専属的管轄裁判所とします。

SupportDesk

お客様に安心してシステムをお使いいただくために、保守・運用支援サービス「SupportDesk Product基本サービス／基本24サービス」をご提供します。さらに各種オプションサービスを組み合わせてご利用いただくことで、最適なサポートを実現します。また、お客様の業務形態に応じて「SupportDeskピックアップ&デリバリサービス」や「SupportDeskパック」をご利用ください。

■SupportDesk Product基本サービス／基本24サービス

万一の障害時にはお客様からのコールを富士通サポートセンター（OSC：One-stop Solution Center）の専門スタッフが対応。充実のサポート体制により、全国どの地域でも最寄りの拠点の保守要員がお客様のもとへ駆け付け、修理作業をします。的確・迅速な障害復旧によりシステムの稼働率が向上します。また、ご契約をいただいたお客様ごとに設置されるお客様専用ホームページで、サービスのご利用履歴情報など、日々の運用面に役立つ情報をご提供します。

◆サービス時間帯
- 基本サービス／平日　9：00～19：00（祝日および年末年始除く）
- 基本24サービス／24時間365日

≪オプションサービス≫
- 時間追加オプション［SupportDesk Product 基本サービスのサービス時間帯延長］
- データ救助オプション［ハードディスク障害時などによるデータ喪失時に、ハードディスクに残存するデータを可能な限り外部記憶媒体へ救助］
- ディスクリカバリオプション［マイリカバリCDの作成やバックアップの事前実施により、データ喪失時に高速復元］
- PC定期点検オプション［定期点検回数の追加］
- PCソフトサポートオプション［ソフトウェアに関するQAに専門スタッフが対応］

■SupportDeskピックアップ&デリバリサービス

お客様からのお電話一本で装置を引取りに伺い、弊社修理工場にて修理のうえ、ご指定の場所へご返却します。代替機を保有されている場合など修理に時間的な余裕をいただけるお客様向けに、『SupportDesk Product基本サービス』より安価なサービス料金を設定しています。

※引取りからご返却までは5～6営業日かかります。
※コール受付時間帯／9：00～19：00　365日
　引取時間帯／平日　9：00～21：00（祝日および年末年始除く）

■SupportDeskパック

『SupportDesk Product基本サービス』と『SupportDeskピックアップ&デリバリサービス』を複数年分パック化しました。
ハードウェア製品導入と同時にSupportDeskパックを購入することで、製品保証よりも高品質なサービスを初年度からご利用いただけます。
ハードウェア訪問修理の「SupportDeskパック　オンサイトリペア」とハードウェア引取修理の「SupportDeskパック　ピックアップ&デリバリ」の2種類をご用意しました。

- ●サポート年数分（3年／4年／5年）のサービス料の一括前払いとなりますので、年間の予算計画が適切にでき、万一のハードウェア障害時の突然の出費を抑えることができます。
- ●初年度の製品保証期間分を考慮した特別価格にてご提供します。
- ●お客様にはSupportDeskパックに同梱されているお客様登録カードをご郵送していただくだけの簡単なお手続きでサービス開始となります。
- ●FMVに内蔵されるオプション製品もまとめてサポートします。

SupportDeskパック　オンサイトリペア

◆サービス内容
- ●万一の障害時には保守要員がお客様のもとへ駆け付け、修理作業をします。的確・迅速な障害復旧によりシステムの稼働率が向上します。
- ●お客様専用ホームページで過去のサービス対応履歴などが閲覧できます。

◆サービス時間帯／平日　9：00～19：00
（祝日および年末年始除く）

SupportDeskパック　ピックアップ&デリバリ

◆サービス内容
- ●お電話一本で障害機器を引取り、修理後にはご指定の場所へお届けします。
- ●お客様のご要望により、キーボード・マウスなどの障害時にはお客様ご自身で部品交換作業をしていただけますので、復旧時間の短縮が可能です。
（セルフメンテナンス対応）

※引取りからご返却までは5～6営業日かかります。
※コール受付時間帯／9：00～19：00　365日
　引取時間帯／平日　9：00～21：00
（祝日および年末年始除く）

【価格表】

サービス商品名	3年パック		4年パック		5年パック	
	型名	標準価格	型名	標準価格	型名	標準価格
SupportDeskパック オンサイトリペア	SV7M31032	39,000円	SV7M31042	53,000円	SV7M31052	68,000円
SupportDeskパック ピックアップ&デリバリ	SV7M4103A	19,000円	SV7M4104A	27,000円	SV7M4105A	37,000円

詳細は富士通ホームページ「製品サポート」のコーナーをご覧ください。http://segroup.fujitsu.com/fs/

導入一時費用

■現調費用

・FMV-LIFEBOOKの現地調整（以下、現調）は、お客様現調を原則としますが、富士通への委託現調をお求めの場合は当社担当営業もしくは、販売パートナーにお申し付けください。

品　名	型　名	標準価格（税別）	備　考
FM現調費1	SFMGEN1	10,000円/1台	システム現調時の現調 ・本体および本体と同時手配のI/Oを含むシステムの現調時に適用。
FM現調費2	SFMGEN2	10,000円/1台	I/O増設時の現調 ・本体の現調が伴わないI/O増設時に適用。

■配送料について

当社からお客様指定先へ機器を納入する場合、別途配送料が必要となります。
料金等につきましては、当社営業もしくは販売パートナーまで、お問合わせ下さい。

システム構成図

○：選択接続　●：同時接続可

NAH NAL NA NUL NUB NULX NUBX　NX NH NB　MGH　MG　MT　LOOX T

NAH　：FMV-820NAH
NAL　：FMV-820NAL
NA　：FMV-820NA
NUL　：FMV-820NUL
NUB　：FMV-820NUB
NULX　：FMV-820NULX
NUBX　：FMV-820NUBX
NX　：FMV-BIBLO NX90J/T、NX70J/T、NX50J
NH　：FMV-BIBLO NH70J
NB　：FMV-BIBLO NB90J/TS、NB90J/T、NB55J/T、NB80J、NB75J、NB55J、NB50J
MGH　：FMV-820MGH
MG　：FMV-820MG
　　FMV-BIBLO MG75J、MG70J、MG50J
MT　：FMV-820MT
LOOX　：FMV-BIBLO LOOX T70J、T50J

B.メモリ

各オプションの対応OSについては
ハードウェア一覧をご確認下さい。

DDR SDRAM/PC2700メモリ（※1）

NALシリーズ（Pentium® M 745搭載モデル除く）、NULシリーズ、MGHシリーズ（Celeron® M搭載モデル）、MGシリーズ（Celeron® M搭載モデル）、LOOX Tシリーズ（Celeron® M搭載モデル）、NULXシリーズではDDR SDRAM/PC2100相当の性能で動作します。

拡張RAMモジュールスロット（NAH、NAL、NUL、NULXのみ対応（※2））（NHのみ対応（※2））

- B1 拡張RAMモジュール-1GB（DDR SDRAM/PC2700）FMVNM1GF　312,000円（税別）※NAL（Pentium® M 745搭載モデル以外）、NUL、NULXでは未サポート。
- B2 拡張RAMモジュール-512MB（DDR SDRAM/PC2700）FMVNM51F　98,000円（税別）
- B3 拡張RAMモジュール-256MB（DDR SDRAM/PC2700）FMVNM25F　49,000円（税別）
- B4 拡張RAMモジュール-128MB（DDR SDRAM/PC2700）FMVNM12F　16,000円（税別）※NH70J、MG75J、MG70J、MG50Jでは未サポート。

拡張RAMモジュールスロット（NXのみ対応）

- B5 拡張RAMモジュール-1GB（DDR SDRAM/PC2700）FMVNM1GF2　312,000円（税別）
- B6 拡張RAMモジュール-512MB（DDR SDRAM/PC2700）FMVNM51F2　98,000円（税別）
- B7 拡張RAMモジュール-256MB（DDR SDRAM/PC2700）FMVNM25F2　49,000円（税別）

拡張RAMモジュールスロット（NB80Jのみ対応）

- B8 拡張RAMモジュール-1GB（DDR SDRAM/PC2700）FMVNM1GF1　312,000円（税別）
- B9 拡張RAMモジュール-512MB（DDR SDRAM/PC2700）FMVNM51F1　98,000円（税別）
- B10 拡張RAMモジュール-256MB（DDR SDRAM/PC2700）FMVNM25F1　49,000円（税別）

拡張RAMモジュールスロット（マイクロDIMM）

- B11 拡張RAMモジュール-512MB（DDR SDRAM/PC2700 MicroDIMM）FMVNM51FM　98,000円（税別）
- B12 拡張RAMモジュール-256MB（DDR SDRAM/PC2700 MicroDIMM）FMVNM25FM　49,000円（税別）

DDR SDRAM/PC2100メモリ（※1）

拡張RAMモジュールスロット（NA、NUB、NUBXのみ対応（※2））　拡張RAMモジュールスロット（※2）

- B13 拡張RAMモジュール-1GB（DDR SDRAM/PC2100）FMVNM1GD　312,000円（税別）※MTのみ対応。
- B14 拡張RAMモジュール-512MB（DDR SDRAM/PC2100）FMVNM51D　98,000円（税別）
- B15 拡張RAMモジュール-256MB（DDR SDRAM/PC2100）FMVNM25D　49,000円（税別）
- B16 拡張RAMモジュール-128MB（DDR SDRAM/PC2100）FMVNM12D　16,000円（税別）

拡張RAMモジュールスロット（NB90J/TS、NB90J/T、NB55J/T、NB75J、NB55J、NB50Jのみ対応（※2））

- B17 拡張RAMモジュール-1GB（DDR SDRAM/PC2100）FMVNM1GG1　312,000円（税別）
- B18 拡張RAMモジュール-512MB（DDR SDRAM/PC2100）FMVNM51G1　98,000円（税別）
- B19 拡張RAMモジュール-256MB（DDR SDRAM/PC2100）FMVNM25G1　49,000円（税別）

※1）PC全体の性能はPC本体のシステムバスクロックに依存します。
※2）各シリーズのメモリスロット構成は以下のとおりとなります。
　　PC本体がサポートするメモリ容量を超えて増設することはできませんので、メモリ追加、メモリ交換の場合はご注意下さい。

シリーズ	NAH, NAL, NA, NUL, NULX	NUB, NUBX	NX, NH	NB	MGH	MG	MT	LOOX T
メモリスロット構成	拡張メモリスロット ×2	オンボード ＋ 拡張メモリスロット	拡張メモリスロット ×2	オンボード ＋ 拡張メモリスロット	拡張メモリスロット ×2		拡張メモリスロット ×1	拡張メモリスロット ×2
標準メモリ搭載時の空きスロット	1スロット ※1	1スロット ※2	1スロット ※3	1スロット	1スロット		0スロット	1スロット

※1：NULXのメモリ512MBモデルでは0スロット
※2：NUBXのメモリ512MBモデル、OSがWindows® XP Homeのメモリ256MBモデルでは0スロット
※3：NX90J/T、NX70J/Tでは0スロット

■システム構成図

NAH NAL NA NUL NUB NULX NUBX | NX NH NB | MGH | MG | MT | LOOX T

NAH ：FMV-820NAH
NAL ：FMV-820NAL
NA ：FMV-820NA
NUL ：FMV-820NUL
NUB ：FMV-820NUB
NULX ：FMV-820NULX
NUBX ：FMV-820NUBX
NX ：FMV-BIBLO NX90J/T、NX70J/T、NX50J
NH ：FMV-BIBLO NH70J
NB ：FMV-BIBLO NB90J/TS、NB90J/T、NB55J/T、NB80J、NB75J、NB55J、NB50J
MGH ：FMV-820MGH
MG ：FMV-820MG
FMV-BIBLO MG75J、MG70J、MG50J
MT ：FMV-820MT
LOOX ：FMV-BIBLO LOOX T70J、T50J

○：選択接続 ●：同時接続可

C.専用拡張機器

各オプションの対応OSについては
ハードウェア一覧をご確認下さい。

NAH用

マルチベイ（NAHのみ対応）

- C1 内蔵CD-ROMドライブユニット FMVNCD01 16,800円（税別）
- C2 内蔵DVDマルチドライブユニット FMVNDM02 85,000円（税別）
- C3 内蔵DVD-ROM&CD-R/RWドライブユニット FMVNCB07 58,800円（税別）

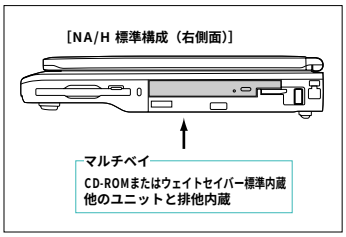

NAL用

マルチベイ（NALのみ対応）

- C1 内蔵CD-ROMドライブユニット FMVNCD01 16,800円（税別）
- C2 内蔵DVDマルチドライブユニット FMVNDM02 85,000円（税別）
- C3 内蔵DVD-ROM&CD-R/RWドライブユニット FMVNCB07 58,800円（税別）
- C9 増設用内蔵バッテリユニット FMVNBT23B 16,800円（税別）
- C10 増設用内蔵バッテリユニット FMVNBT25 16,800円（税別）

NA用

マルチベイ（NAのみ対応）

- C4 内蔵CD-ROMドライブユニット FMVNCD522 16,800円（税別）
- C5 内蔵DVDマルチドライブユニット FMVNDM01 85,000円（税別）
- C6 内蔵DVD-ROM&CD-R/RWドライブユニット FMVNCB05 58,800円（税別）
- C7 内蔵CD-R/RWドライブユニット FMVNRW05 42,000円（税別）
- C8 バックアップ用内蔵ハードディスクユニット-60GB FMVND60G1 65,000円（税別）
- C9 増設用内蔵バッテリユニット FMVNBT23B 16,800円（税別）

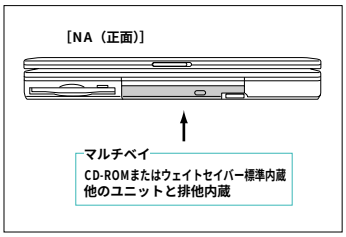

MGH用

モバイルマルチベイ

- C1 内蔵CD-ROMドライブユニット FMVNCD01 16,800円（税別）
- C2 内蔵DVDマルチドライブユニット FMVNDM02 85,000円（税別）
- C3 内蔵DVD-ROM & CD-R/RWドライブユニット FMVNCB07 58,800円（税別）
- C11 内蔵FDDユニット FMVNFD12 12,600円（税別）
- C9 増設用内蔵バッテリユニット FMVNBT23B 16,800円（税別）
- C10 増設用内蔵バッテリユニット FMVNBT25 16,800円（税別）

拡張インタフェース

- C12 ポートリプリケータ FMV-NPR5 16,500円（税別）

バッテリインタフェース

- C13 内蔵バッテリパック FMVNBP120 16,800円（税別）

■システム構成図

NAH NAL NA NUL NUB NULX NUBX | NX NH NB | MGH | MG | MT | LOOX T

NAH ：FMV-820NAH
NAL ：FMV-820NAL
NA ：FMV-820NA
NUL ：FMV-820NUL
NUB ：FMV-820NUB
NULX ：FMV-820NULX
NUBX ：FMV-820NUBX
NX ：FMV-BIBLO NX90J/T、NX70J/T、NX50J
NH ：FMV-BIBLO NH70J
NB ：FMV-BIBLO NB90J/TS、NB90J/T、NB55J/T、NB80J、NB75J、NB55J、NB50J
MGH ：FMV-820MGH
MG ：FMV-820MG
FMV-BIBLO MG75J、MG70J、MG50J
MT ：FMV-820MT
LOOX ：FMV-BIBLO LOOX T70J、T50J

○：選択接続　●：同時接続可

MG用

モバイルマルチベイ

C1 内蔵CD-ROMドライブユニット
FMVNCD01　16,800円（税別）
※MG75J、MG70J、MG50Jでは未サポート。

C2 内蔵DVDマルチドライブユニット
FMVNDM02　85,000円（税別）
※MG75J、MG70J、MG50Jでは未サポート。

C3 内蔵DVD-ROM & CD-R/RWドライブユニット
FMVNCB07　58,800円（税別）
※MG75J、MG70J、MG50Jでは未サポート。

C11 内蔵FDDユニット
FMVNFD12　12,600円（税別）
※MG75J、MG70J、MG50Jでは未サポート。

C14 内蔵PCカードユニット
FMVNPC24　8,400円（税別）
※MG75J、MG70J、MG50Jでは未サポート。

C9 増設用内蔵バッテリユニット
FMVNBT23B　16,800円（税別）
※MG75J、MG70J、MG50Jでは未サポート。

C10 増設用内蔵バッテリユニット
FMVNBT25　16,800円（税別）

ビデオ出力

C15 S端子変換ケーブル
FMV-NCBL2　2,500円（税別）
※820MGでは未サポート。

拡張インタフェース

C16 ポートリプリケータ
FMV-NPR6　10,000円（税別）
※MG75J、MG70J、MG50Jでは未サポート。

バッテリインタフェース
820MG、MG50Jのみ対応

C17 内蔵バッテリパック
FMVNBP119　16,800円（税別）

バッテリインタフェース
MG75J、MG70Jのみ対応

C18 内蔵バッテリパック
FMVNBP123　16,800円（税別）

《820MG、MG50Jの充電器》

C19 バッテリチャージャ
FMV-NCA3　16,800円（税別）
※バッテリパックまたはバッテリユニットを2個接続して充電可能

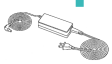

C29 ACアダプタ
FMV-AC317　8,400円（税別）

C17 内蔵バッテリパック
FMVNBP119　16,800円（税別）

C9 増設用内蔵バッテリユニット
FMVNBT23B　16,800円（税別）
※MG75J、MG70J、MG50Jでは未サポート。

C10 増設用内蔵バッテリユニット
FMVNBT25　16,800円（税別）

■システム構成図

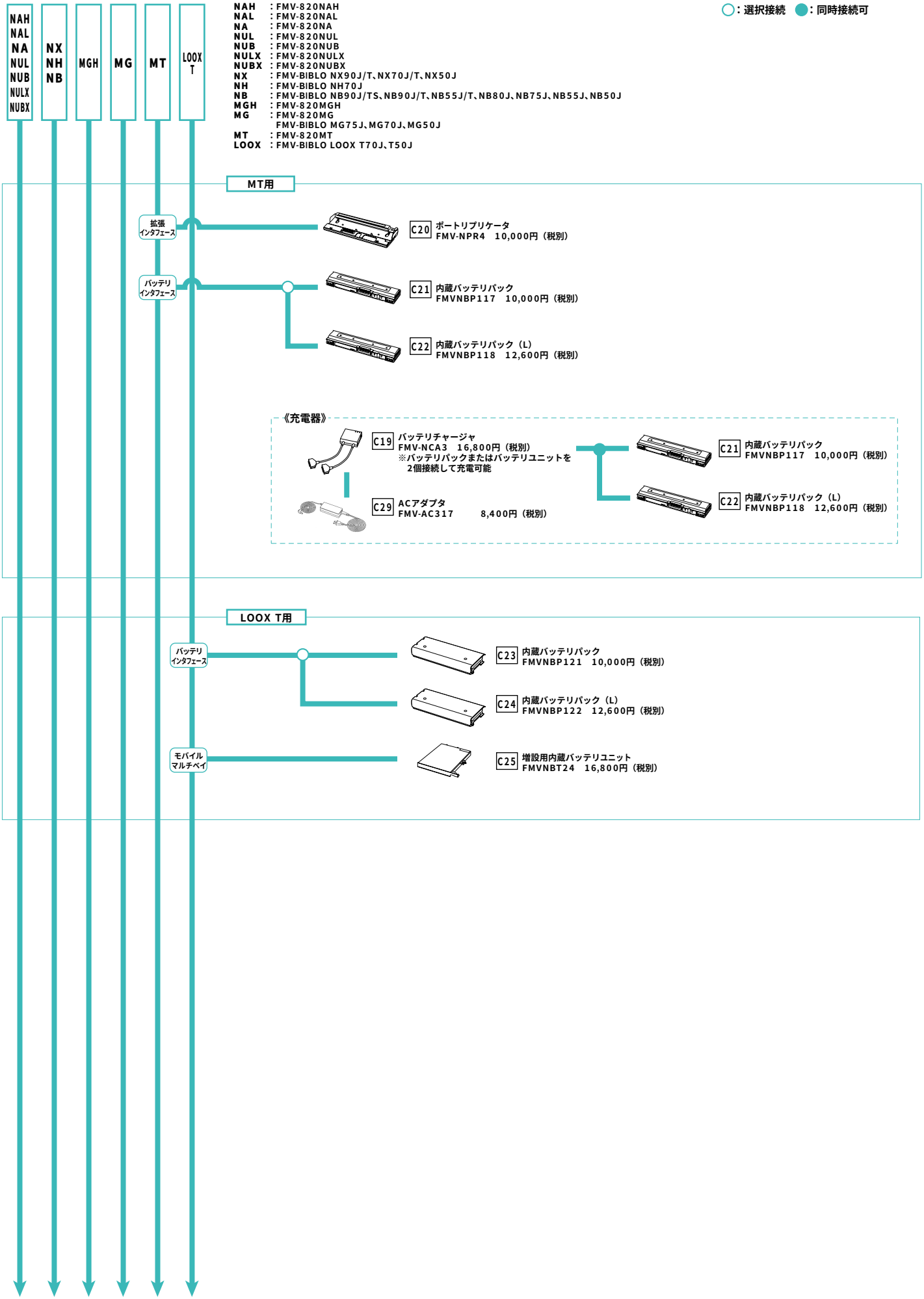
NAH NAL NA NUL NUB NULX NUBX
NX NH NB
MGH
MG
MT
LOOX T
NAH ：FMV-820NAH
NAL ：FMV-820NAL
NA ：FMV-820NA
NUL ：FMV-820NUL
NUB ：FMV-820NUB
NULX ：FMV-820NULX
NUBX ：FMV-820NUBX
NX ：FMV-BIBLO NX90J/T、NX70J/T、NX50J
NH ：FMV-BIBLO NH70J
NB ：FMV-BIBLO NB90J/TS、NB90J/T、NB55J/T、NB80J、NB75J、NB55J、NB50J
MGH ：FMV-820MGH
MG ：FMV-820MG
FMV-BIBLO MG75J、MG70J、MG50J
MT ：FMV-820MT
LOOX ：FMV-BIBLO LOOX T70J、T50J
○：選択接続 ●：同時接続可
MT用
拡張インタフェース
C20 ポートリプリケータ
FMV-NPR4 10,000円（税別）
バッテリインタフェース
C21 内蔵バッテリパック
FMVNBP117 10,000円（税別）
C22 内蔵バッテリパック（L）
FMVNBP118 12,600円（税別）
《充電器》
C19 バッテリチャージャ
FMV-NCA3 16,800円（税別）
※バッテリパックまたはバッテリユニットを
2個接続して充電可能
C29 ACアダプタ
FMV-AC317 8,400円（税別）
C21 内蔵バッテリパック
FMVNBP117 10,000円（税別）
C22 内蔵バッテリパック（L）
FMVNBP118 12,600円（税別）
LOOX T用
バッテリインタフェース
C23 内蔵バッテリパック
FMVNBP121 10,000円（税別）
C24 内蔵バッテリパック（L）
FMVNBP122 12,600円（税別）
モバイルマルチベイ
C25 増設用内蔵バッテリユニット
FMVNBT24 16,800円（税別）

■システム構成図

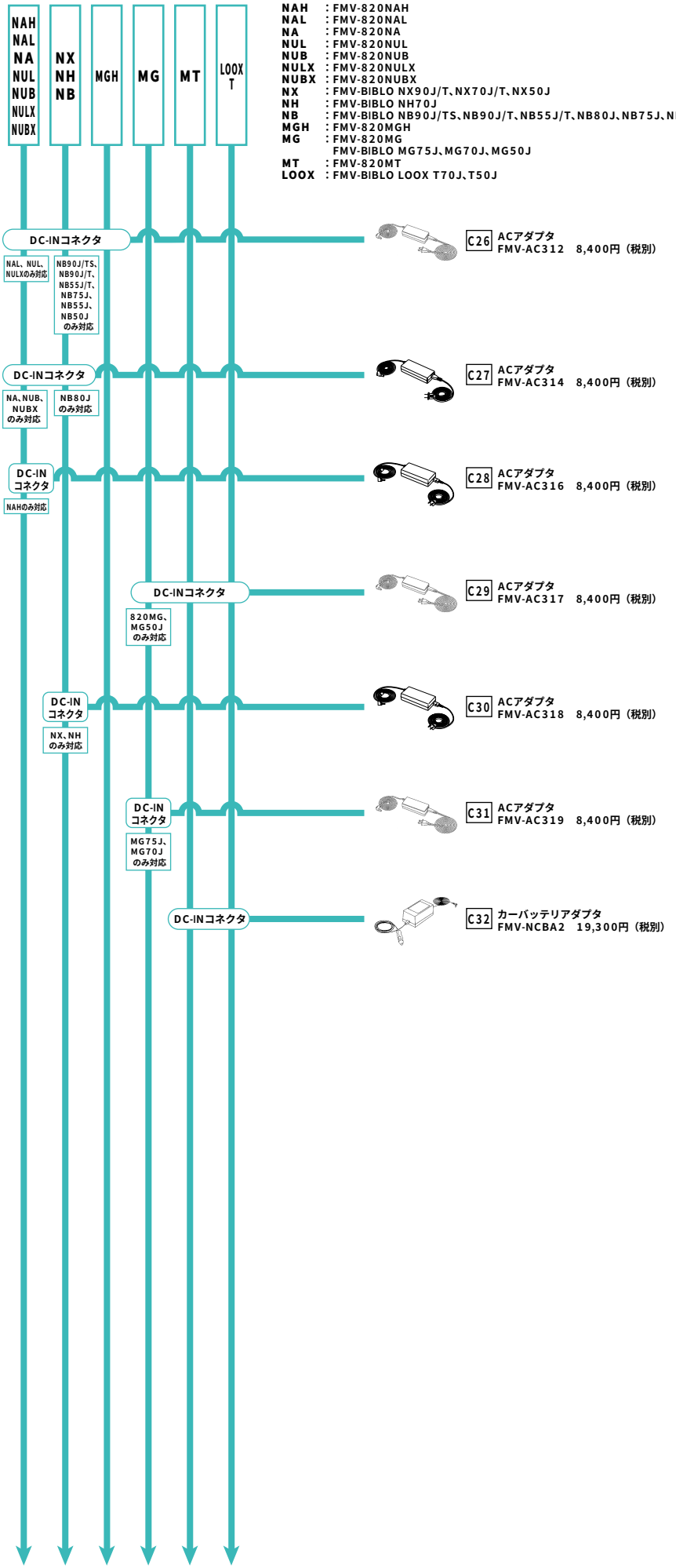

NAH：FMV-820NAH
NAL：FMV-820NAL
NA：FMV-820NA
NUL：FMV-820NUL
NUB：FMV-820NUB
NULX：FMV-820NULX
NUBX：FMV-820NUBX
NX：FMV-BIBLO NX90J/T、NX70J/T、NX50J
NH：FMV-BIBLO NH70J
NB：FMV-BIBLO NB90J/TS、NB90J/T、NB55J/T、NB80J、NB75J、NB55J、NB50J
MGH：FMV-820MGH
MG：FMV-820MG
FMV-BIBLO MG75J、MG70J、MG50J
MT：FMV-820MT
LOOX：FMV-BIBLO LOOX T70J、T50J

○：選択接続　●：同時接続可

システム構成図

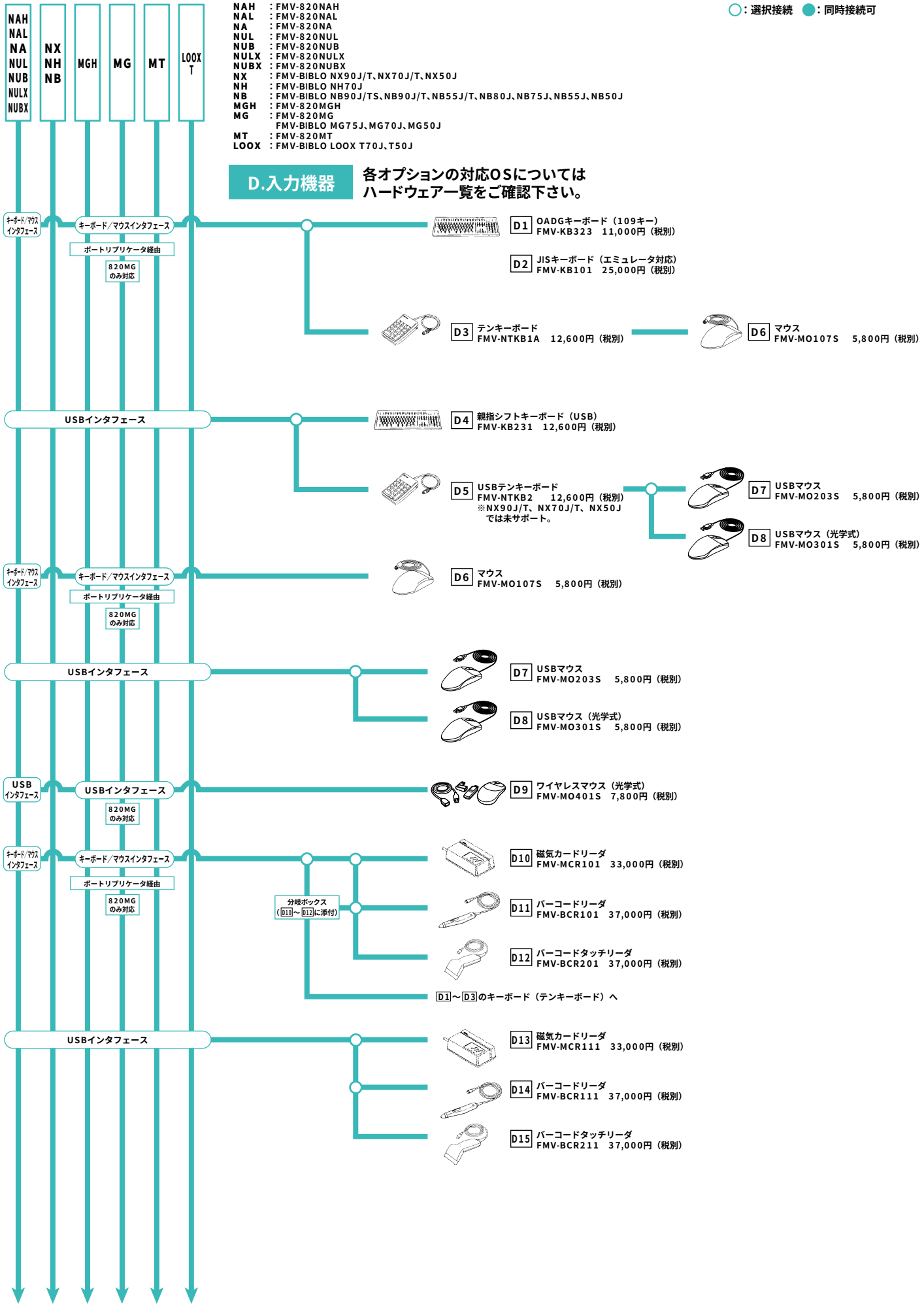
NAH NAL NA NUL NUB NULX NUBX
NX NH NB
MGH
MG
MT
LOOX T
NAH ：FMV-820NAH
NAL ：FMV-820NAL
NA ：FMV-820NA
NUL ：FMV-820NUL
NUB ：FMV-820NUB
NULX ：FMV-820NULX
NUBX ：FMV-820NUBX
NX ：FMV-BIBLO NX90J/T、NX70J/T、NX50J
NH ：FMV-BIBLO NH70J
NB ：FMV-BIBLO NB90J/TS、NB90J/T、NB55J/T、NB80J、NB75J、NB55J、NB50J
MGH ：FMV-820MGH
MG ：FMV-820MG
FMV-BIBLO MG75J、MG70J、MG50J
MT ：FMV-820MT
LOOX ：FMV-BIBLO LOOX T70J、T50J
○：選択接続 ●：同時接続可
D.入力機器
各オプションの対応OSについては
ハードウェア一覧をご確認下さい。
キーボード/マウスインタフェース
キーボード/マウスインタフェース
ポートリプリケータ経由
820MG のみ対応
D1 OADGキーボード（109キー）
FMV-KB323 11,000円（税別）
D2 JISキーボード（エミュレータ対応）
FMV-KB101 25,000円（税別）
D3 テンキーボード
FMV-NTKB1A 12,600円（税別）
D6 マウス
FMV-MO107S 5,800円（税別）
USBインタフェース
D4 親指シフトキーボード（USB）
FMV-KB231 12,600円（税別）
D5 USBテンキーボード
FMV-NTKB2 12,600円（税別）
※NX90J/T、NX70J/T、NX50J
では未サポート。
D7 USBマウス
FMV-MO203S 5,800円（税別）
D8 USBマウス（光学式）
FMV-MO301S 5,800円（税別）
キーボード/マウスインタフェース
キーボード/マウスインタフェース
ポートリプリケータ経由
820MG のみ対応
D6 マウス
FMV-MO107S 5,800円（税別）
USBインタフェース
D7 USBマウス
FMV-MO203S 5,800円（税別）
D8 USBマウス（光学式）
FMV-MO301S 5,800円（税別）
USB インタフェース
USBインタフェース
820MG のみ対応
D9 ワイヤレスマウス（光学式）
FMV-MO401S 7,800円（税別）
キーボード/マウスインタフェース
キーボード/マウスインタフェース
ポートリプリケータ経由
820MG のみ対応
分岐ボックス
（D10～D12に添付）
D10 磁気カードリーダ
FMV-MCR101 33,000円（税別）
D11 バーコードリーダ
FMV-BCR101 37,000円（税別）
D12 バーコードタッチリーダ
FMV-BCR201 37,000円（税別）
D1～D3のキーボード（テンキーボード）へ
USBインタフェース
D13 磁気カードリーダ
FMV-MCR111 33,000円（税別）
D14 バーコードリーダ
FMV-BCR111 37,000円（税別）
D15 バーコードタッチリーダ
FMV-BCR211 37,000円（税別）

■システム構成図

NAH NAL NA NUL NUB NULX NUBX | NX NH NB | MGH | MG | MT | LOOX T

NAH ：FMV-820NAH
NAL ：FMV-820NAL
NA ：FMV-820NA
NUL ：FMV-820NUL
NUB ：FMV-820NUB
NULX ：FMV-820NULX
NUBX ：FMV-820NUBX
NX ：FMV-BIBLO NX90J/T、NX70J/T、NX50J
NH ：FMV-BIBLO NH70J
NB ：FMV-BIBLO NB90J/TS、NB90J/T、NB55J/T、NB80J、NB75J、NB55J、NB50J
MGH ：FMV-820MGH
MG ：FMV-820MG
FMV-BIBLO MG75J、MG70J、MG50J
MT ：FMV-820MT
LOOX ：FMV-BIBLO LOOX T70J、T50J

○：選択接続　●：同時接続可

E.通信機器

各オプションの対応OSについては
ハードウェア一覧をご確認下さい。

IEEE802.11a準拠ワイヤレスLAN

PCカードスロット
※IEEE802.11a/g準拠ワイヤレスLAN搭載モデルを除く
※IEEE802.11g準拠ワイヤレスLAN搭載モデルでは、
本体内蔵のワイヤレスLANとは排他使用。

E1 ワイヤレスLANカード
FMV-JW481　9,800円（税別）

E2 ワイヤレスLANステーション
FMWT-54AG　120,000円（税別）

IEEE802.11a準拠ワイヤレスLAN
※IEEE802.11a/g準拠ワイヤレスLAN搭載モデルのみ

〈複数LAN構成の可否に関しましては、46ページの一覧表をご参照下さい〉

IEEE802.11b準拠ワイヤレスLAN

PCカードスロット
※IEEE802.11a/g準拠ワイヤレスLAN搭載モデルを除く
※IEEE802.11g準拠ワイヤレスLAN搭載モデルでは、
本体内蔵のワイヤレスLANとは排他使用。

E1 ワイヤレスLANカード
FMV-JW481
9,800円（税別）

E2 ワイヤレスLANステーション
FMWT-54AG　120,000円（税別）

PCカードスロット
※ワイヤレスLAN搭載モデル除く

E3 ワイヤレスLANカード
FMV-JW183
8,000円（税別）

E4 ワイヤレスブロードバンドルータ
FMWBR-201　29,800円（税別）

IEEE802.11b準拠ワイヤレスLAN
※IEEE802.11a/g準拠ワイヤレスLAN搭載モデル、IEEE802.11g準拠ワイヤレスLAN搭載モデルのみ

〈複数LAN構成の可否に関しましては、46ページの一覧表をご参照下さい〉

IEEE802.11g準拠ワイヤレスLAN

PCカードスロット
※IEEE802.11a/g準拠ワイヤレスLAN搭載モデルを除く
※IEEE802.11g準拠ワイヤレスLAN搭載モデルでは、
本体内蔵のワイヤレスLANとは排他使用。

E1 ワイヤレスLANカード
FMV-JW481　9,800円（税別）

E2 ワイヤレスLANステーション
FMWT-54AG　120,000円（税別）

E4 ワイヤレスブロードバンドルータ
FMWBR-201　29,800円（税別）

IEEE802.11g準拠ワイヤレスLAN
※IEEE802.11a/g準拠ワイヤレスLAN搭載モデル、IEEE802.11g準拠ワイヤレスLAN搭載モデルのみ

LANインタフェース

E5 TA機能付ネットワークステーション
FMNS-101　37,800円（税別）

USBインタフェース

シリアルインタフェース（RS-232C）
シリアルインタフェース（RS-232C）
ポートリプリケータ経由
820MGのみ対応

LANインタフェース　LANインタフェース　LANインタフェース
ワイヤレスLAN　ワイヤレスLAN　ワイヤレスLAN
NX90J/T、NB90J/TS、NB90J/T、NB75Jのみ対応

E6 FMVステーション
FMVST-101　オープン価格［注］

PCカードスロット
NX70J/T、NX50J、NH70J、NB55J/T、NB80J、NB55J、NB50Jのみ対応

E1 ワイヤレスLANカード
FMV-JW481　9,800円（税別）

［注］オープン価格の商品は標準価格または希望小売価格を定めておりません。

■システム構成図

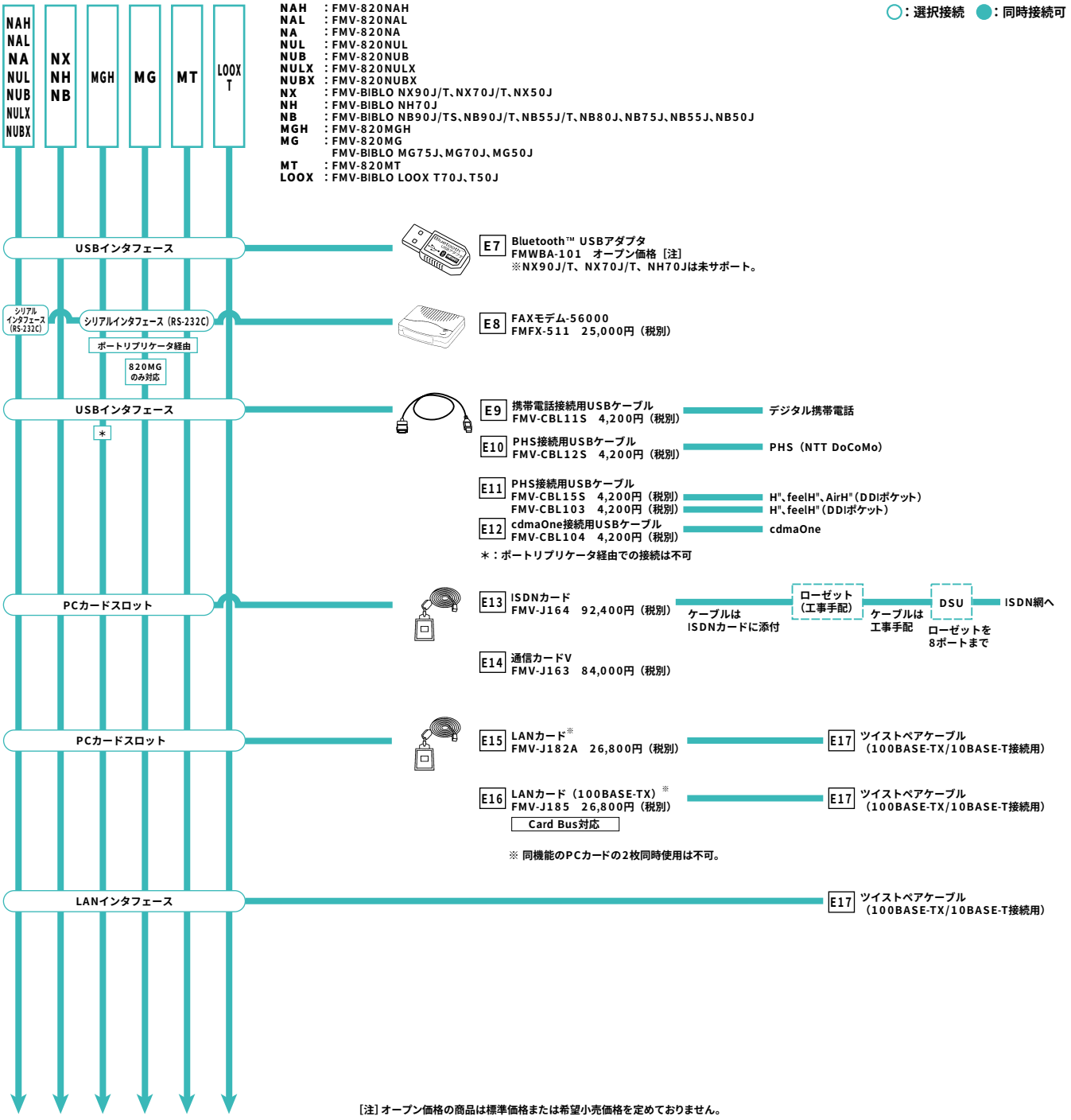

〈複数LAN同時通信の可否について〉

・OSが、WinXP Pro/Win2000 Pro/WinXP Homeの場合、複数のLANによる同時通信が可能になります。
・無線LAN搭載モデルにてFMV-JW481をご利用の場合は内蔵無線LANとの排他運用でのみ使用が可能です。
内蔵無線LANとの同時通信はできませんのでご注意下さい。

●：同時通信可能 ×：同時通信不可能 －：構成上不可能

LAN形式の組み合わせ		内蔵無線LAN搭載モデル	有線LANカード（FMV-J182A、185）	無線LANカード	
				IEEE802.11b準拠（FMV-JW183）	IEEE802.11a/b/g準拠（FMV-JW481）
有線LAN搭載モデル	（標準搭載）	●	●	●	●
IEEE802.11b/g準拠無線LAN搭載モデル	（標準搭載・カスタムメイド）	－	●	×	×
IEEE802.11a/b/g準拠無線LAN搭載モデル	（標準搭載・カスタムメイド）	－	●	×	×
有線LANカード（FMV-J182A、185）	（オプション）	●	×	×	×
無線LANカード（FMV-JW183：IEEE802.11b/g準拠）	（オプション）	×	×	×	×
無線LANカード（FMV-JW481：IEEE802.11a/b/g準拠）	（オプション）	×	×	×	－

■システム構成図

NAH NAL NA NUL NUB NULX NUBX | NX NH NB | MGH | MG | MT | LOOX T

NAH ：FMV-820NAH
NAL ：FMV-820NAL
NA ：FMV-820NA
NUL ：FMV-820NUL
NUB ：FMV-820NUB
NULX ：FMV-820NULX
NUBX ：FMV-820NUBX
NX ：FMV-BIBLO NX90J/T、NX70J/T、NX50J
NH ：FMV-BIBLO NH70J
NB ：FMV-BIBLO NB90J/TS、NB90J/T、NB55J/T、NB80J、NB75J、NB55J、NB50J
MGH ：FMV-820MGH
MG ：FMV-820MG
FMV-BIBLO MG75J、MG70J、MG50J
MT ：FMV-820MT
LOOX ：FMV-BIBLO LOOX T70J、T50J

○：選択接続 ●：同時接続可

F.補助記憶装置

各オプションの対応OSについては
ハードウェア一覧をご確認下さい。

USBインタフェース

F1 DVDマルチドライブユニット（USB）
FMDVM-211 60,000円（税別）

USBインタフェース

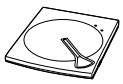

F2 DVD-ROM&CD-R/RWドライブユニット
FMV-NCB51 32,000円（税別）

USBインタフェース

F3 CD-R/RWドライブユニット（USB）
FMV-NRW53S 29,800円（税別）

USBインタフェース

F4 3.5インチ光磁気ディスクドライブユニット-2.3GB（セキュリティ対応）（USB）
FMPD-461S 62,000円（税別）

USBインタフェース

F5 3.5インチ光磁気ディスクドライブユニット-1.3GB（セキュリティ対応）（USB）
FMPD-453S 39,000円（税別）

F6 3.5インチ光磁気ディスクドライブユニット（USB）
FMPD-444 33,000円（税別）

USBインタフェース

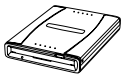

F7 3.5インチ光磁気ディスクドライブユニット（USBバスパワー）
FMPD-541 33,000円（税別）

USBインタフェース

F8 FDDユニット（USB）
FMV-NFD52S 10,000円（税別）

NA/Hの RAID1 (ミラーリング) モデルのみ対応

NX90J/T、NX70J/T、NB90J/TS、NB90J/T、NB55J/T のみ対応

PCカードスロット

F9 SCSIカード※
FMV-J124
14,000円（税別）

F10 SCSIケーブル
FMVJCBL105
5,000円（税別）

（ハーフピッチ）

F11 DATユニット
FMDT-401 190,000円（税別）
※専用の終端抵抗を1個添付
※NH、NBシリーズでは未サポート。

※同機能のPCカードの2枚同時使用は不可。

LANインタフェース

E17 ツイストペアケーブル

F12 ハードディスクユニット-250GB（LAN/RAID）
FMHD-25LR 375,000円（税別）

F13 ハードディスクユニット-160GB（LAN/RAID）
FMHD-16LR2 275,000円（税別）

F14 ハードディスクユニット-250GB（RAID交換用）
FMHDC-25LR 110,000円（税別）

F15 ハードディスクユニット-160GB（RAID交換用）
FMHDC16LR2 74,000円（税別）

システム構成図

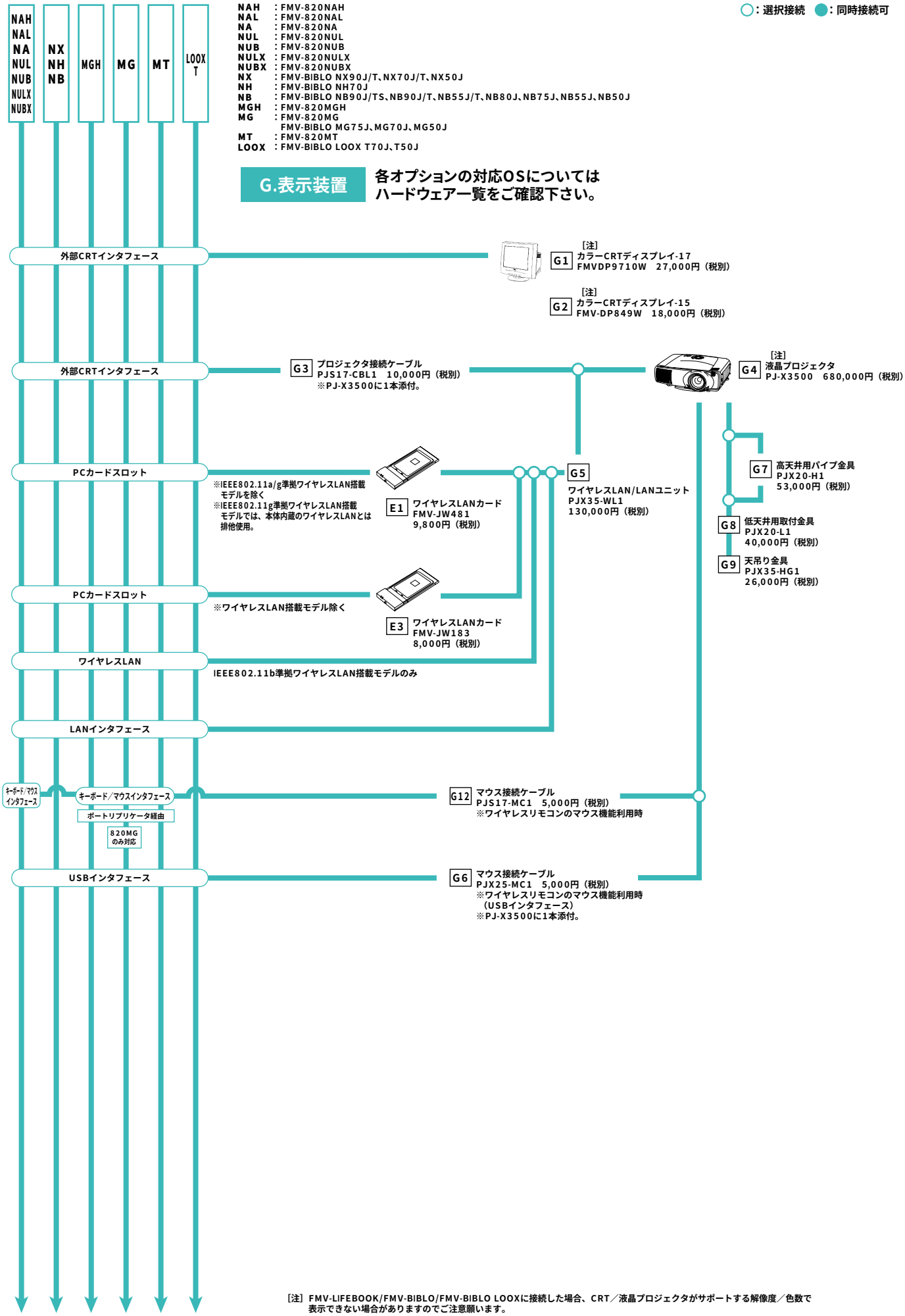

[注] FMV-LIFEBOOK/FMV-BIBLO/FMV-BIBLO LOOXに接続した場合、CRT／液晶プロジェクタがサポートする解像度／色数で表示できない場合がありますのでご注意願います。

■システム構成図

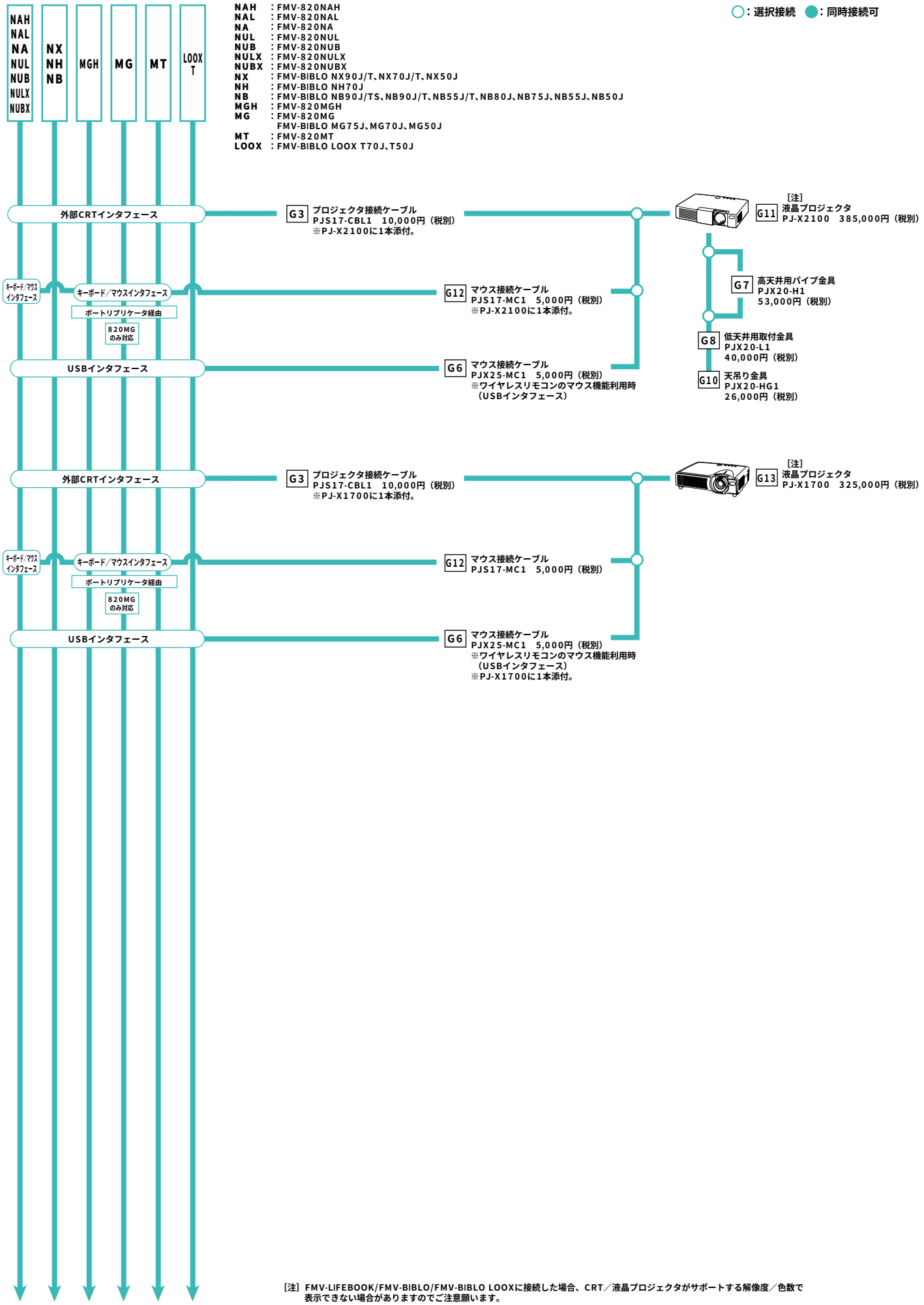

[注] FMV-LIFEBOOK/FMV-BIBLO/FMV-BIBLO LOOXに接続した場合、CRT／液晶プロジェクタがサポートする解像度／色数で表示できない場合がありますのでご注意願います。

■システム構成図

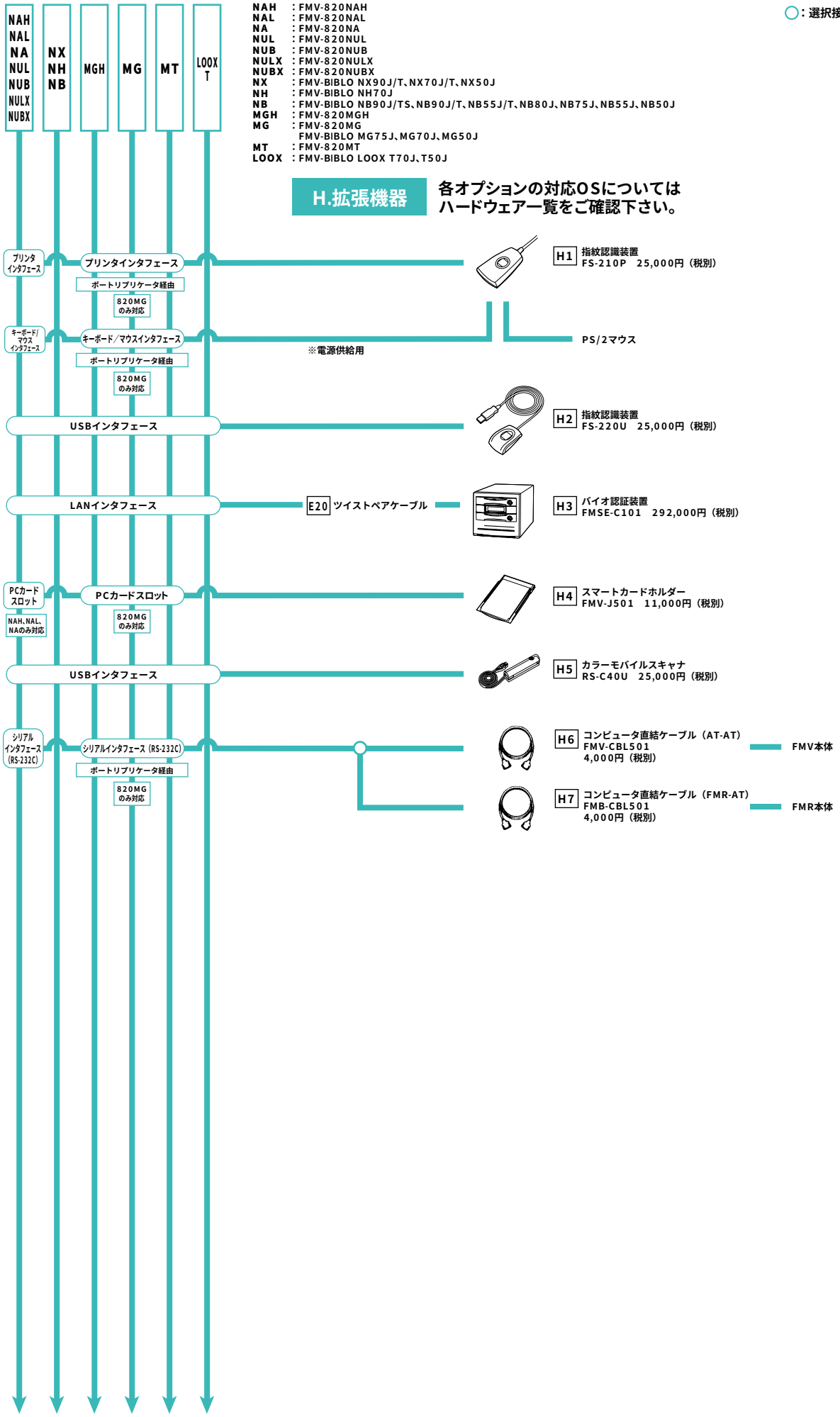
NAH NAL NA NUL NUB NULX NUBX
NX NH NB
MGH
MG
MT
LOOX T
NAH ：FMV-820NAH
NAL ：FMV-820NAL
NA ：FMV-820NA
NUL ：FMV-820NUL
NUB ：FMV-820NUB
NULX ：FMV-820NULX
NUBX ：FMV-820NUBX
NX ：FMV-BIBLO NX90J/T、NX70J/T、NX50J
NH ：FMV-BIBLO NH70J
NB ：FMV-BIBLO NB90J/T、NB90J/T、NB55J/T、NB80J、NB75J、NB55J、NB50J
MGH ：FMV-820MGH
MG ：FMV-820MG
FMV-BIBLO MG75J、MG70J、MG50J
MT ：FMV-820MT
LOOX ：FMV-BIBLO LOOX T70J、T50J
○：選択接続 ●：同時接続可
H.拡張機器
各オプションの対応OSについては
ハードウェア一覧をご確認下さい。
プリンタインタフェース
プリンタインタフェース
ポートリプリケータ経由
820MGのみ対応
H1 指紋認識装置
FS-210P 25,000円（税別）
キーボード/マウスインタフェース
キーボード/マウスインタフェース
ポートリプリケータ経由
820MGのみ対応
※電源供給用
PS/2マウス
USBインタフェース
H2 指紋認識装置
FS-220U 25,000円（税別）
LANインタフェース
E20 ツイストペアケーブル
H3 バイオ認証装置
FMSE-C101 292,000円（税別）
PCカードスロット
NAH、NAL、NAのみ対応
PCカードスロット
820MGのみ対応
H4 スマートカードホルダー
FMV-J501 11,000円（税別）
USBインタフェース
H5 カラーモバイルスキャナ
RS-C40U 25,000円（税別）
シリアルインタフェース（RS-232C）
シリアルインタフェース（RS-232C）
ポートリプリケータ経由
820MGのみ対応
H6 コンピュータ直結ケーブル（AT-AT）
FMV-CBL501
4,000円（税別）
FMV本体
H7 コンピュータ直結ケーブル（FMR-AT）
FMB-CBL501
4,000円（税別）
FMR本体

■システム構成図

NAH NAL NA NUL NUB NULX NUBX | NX NH NB | MGH | MG | MT | LOOX T

NAH ：FMV-820NAH
NAL ：FMV-820NAL
NA ：FMV-820NA
NUL ：FMV-820NUL
NUB ：FMV-820NUB
NULX ：FMV-820NULX
NUBX ：FMV-820NUBX
NX ：FMV-BIBLO NX90J/T、NX70J/T、NX50J
NH ：FMV-BIBLO NH70J
NB ：FMV-BIBLO NB90J/TS、NB90J/T、NB55J/T、NB80J、NB75J、NB55J、NB50J
MGH ：FMV-820MGH
MG ：FMV-820MG
FMV-BIBLO MG75J、MG70J、MG50J
MT ：FMV-820MT
LOOX ：FMV-BIBLO LOOX T70J、T50J

○：選択接続 ●：同時接続可

I.プリンタ

各オプションの対応OSについては
ハードウェア一覧をご確認下さい。

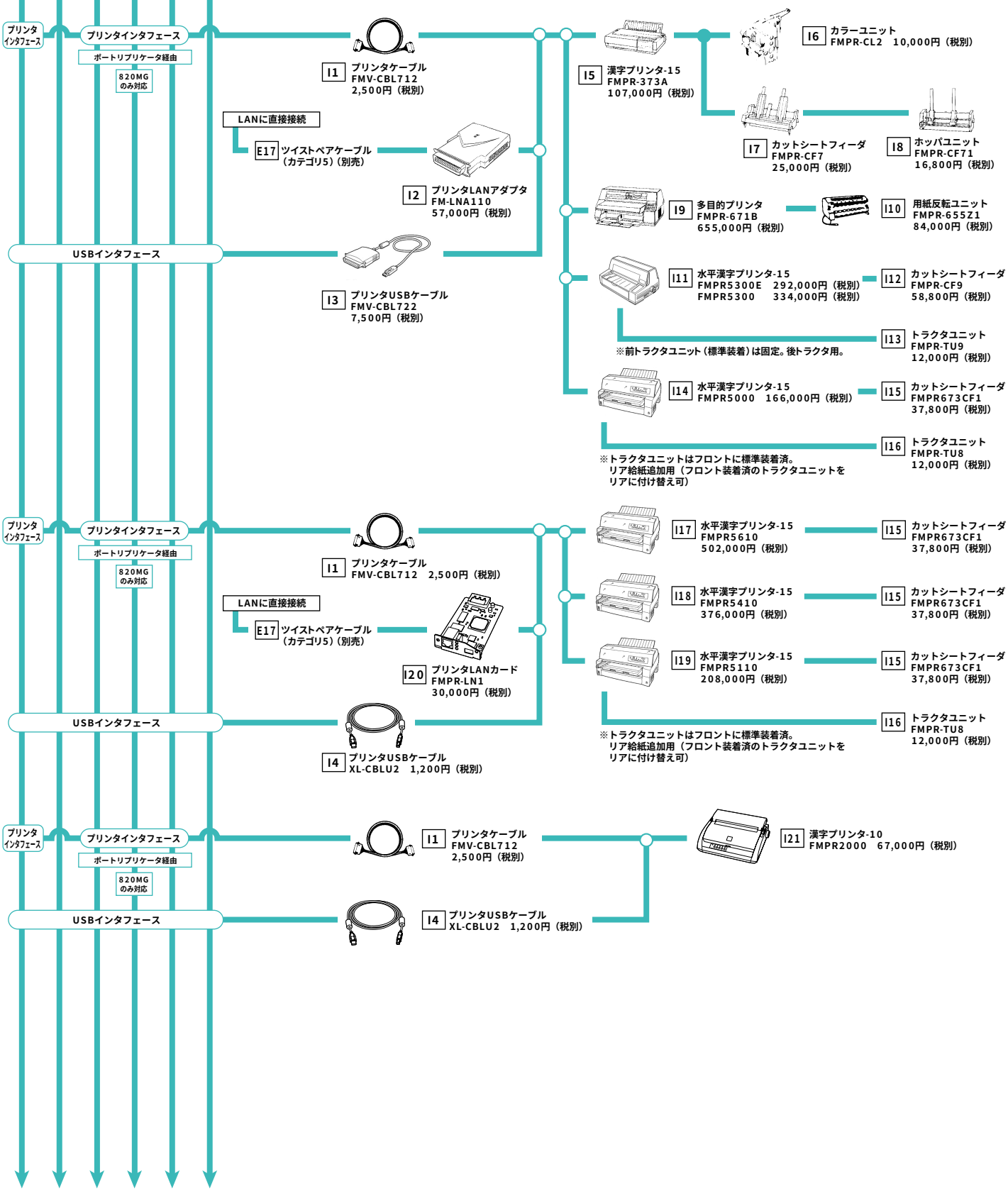

システム構成図

システム構成図

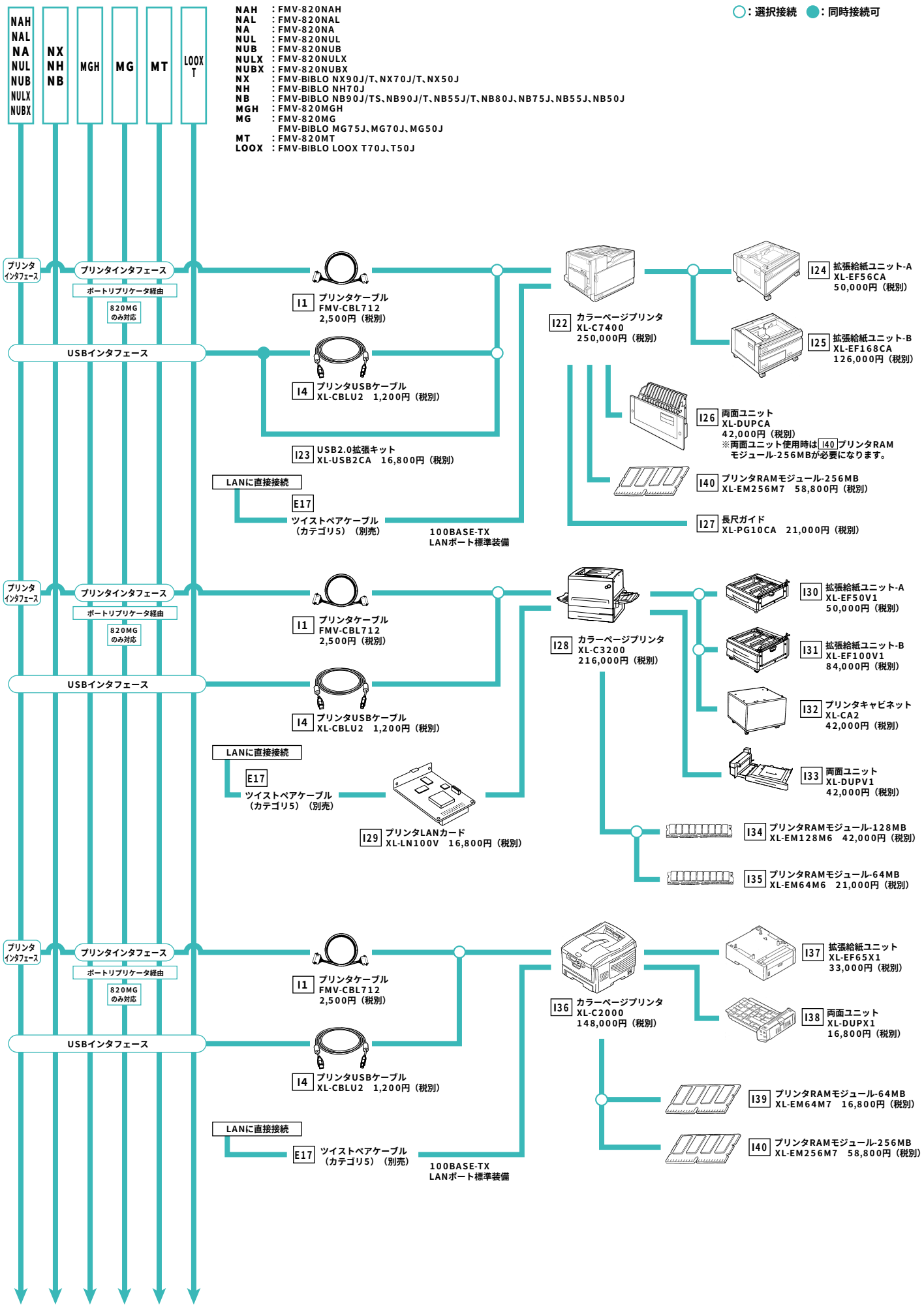
NAH NAL NA NUL NUB NULX NUBX
NX NH NB
MGH
MG
MT
LOOX T
NAH ：FMV-820NAH
NAL ：FMV-820NAL
NA ：FMV-820NA
NUL ：FMV-820NUL
NUB ：FMV-820NUB
NULX ：FMV-820NULX
NUBX ：FMV-820NUBX
NX ：FMV-BIBLO NX90J/T、NX70J/T、NX50J
NH ：FMV-BIBLO NH70J
NB ：FMV-BIBLO NB90J/TS、NB90J/T、NB55J/T、NB80J、NB75J、NB55J、NB50J
MGH ：FMV-820MGH
MG ：FMV-820MG
FMV-BIBLO MG75J、MG70J、MG50J
MT ：FMV-820MT
LOOX ：FMV-BIBLO LOOX T70J、T50J
○：選択接続 ●：同時接続可
プリンタインタフェース
プリンタインタフェース
ポートリプリケータ経由
820MG のみ対応
USBインタフェース
I1 プリンタケーブル FMV-CBL712 2,500円（税別）
I4 プリンタUSBケーブル XL-CBLU2 1,200円（税別）
I23 USB2.0拡張キット XL-USB2CA 16,800円（税別）
LANに直接接続
E17 ツイストペアケーブル（カテゴリ5）（別売）
100BASE-TX LANポート標準装備
I22 カラーページプリンタ XL-C7400 250,000円（税別）
I24 拡張給紙ユニット-A XL-EF56CA 50,000円（税別）
I25 拡張給紙ユニット-B XL-EF168CA 126,000円（税別）
I26 両面ユニット XL-DUPCA 42,000円（税別）
※両面ユニット使用時は I40 プリンタRAMモジュール-256MBが必要になります。
I40 プリンタRAMモジュール-256MB XL-EM256M7 58,800円（税別）
I27 長尺ガイド XL-PG10CA 21,000円（税別）
プリンタインタフェース
プリンタインタフェース
ポートリプリケータ経由
820MG のみ対応
USBインタフェース
I1 プリンタケーブル FMV-CBL712 2,500円（税別）
I4 プリンタUSBケーブル XL-CBLU2 1,200円（税別）
LANに直接接続
E17 ツイストペアケーブル（カテゴリ5）（別売）
I29 プリンタLANカード XL-LN100V 16,800円（税別）
I28 カラーページプリンタ XL-C3200 216,000円（税別）
I30 拡張給紙ユニット-A XL-EF50V1 50,000円（税別）
I31 拡張給紙ユニット-B XL-EF100V1 84,000円（税別）
I32 プリンタキャビネット XL-CA2 42,000円（税別）
I33 両面ユニット XL-DUPV1 42,000円（税別）
I34 プリンタRAMモジュール-128MB XL-EM128M6 42,000円（税別）
I35 プリンタRAMモジュール-64MB XL-EM64M6 21,000円（税別）
プリンタインタフェース
プリンタインタフェース
ポートリプリケータ経由
820MG のみ対応
USBインタフェース
I1 プリンタケーブル FMV-CBL712 2,500円（税別）
I4 プリンタUSBケーブル XL-CBLU2 1,200円（税別）
LANに直接接続
E17 ツイストペアケーブル（カテゴリ5）（別売）
100BASE-TX LANポート標準装備
I36 カラーページプリンタ XL-C2000 148,000円（税別）
I37 拡張給紙ユニット XL-EF65X1 33,000円（税別）
I38 両面ユニット XL-DUPX1 16,800円（税別）
I39 プリンタRAMモジュール-64MB XL-EM64M7 16,800円（税別）
I40 プリンタRAMモジュール-256MB XL-EM256M7 58,800円（税別）

■システム構成図

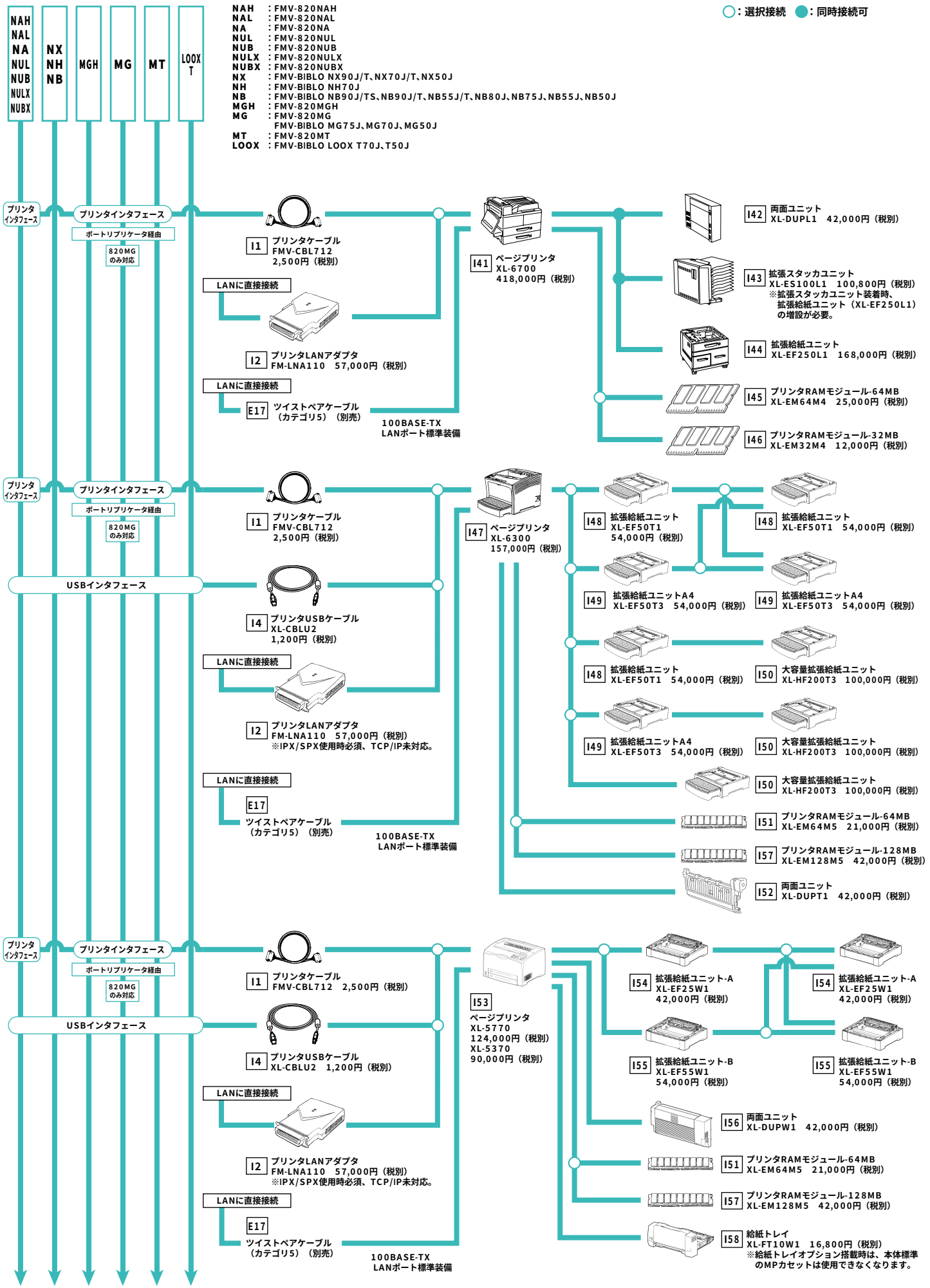
NAH NAL NA NUL NUB NULX NUBX
NX NH NB
MGH
MG
MT
LOOX T
NAH ：FMV-820NAH
NAL ：FMV-820NAL
NA ：FMV-820NA
NUL ：FMV-820NUL
NUB ：FMV-820NUB
NULX ：FMV-820NULX
NUBX ：FMV-820NUBX
NX ：FMV-BIBLO NX90J/T、NX70J/T、NX50J
NH ：FMV-BIBLO NH70J
NB ：FMV-BIBLO NB90J/TS、NB90J/T、NB55J/T、NB80J、NB75J、NB55J、NB50J
MGH ：FMV-820MGH
MG ：FMV-820MG
FMV-BIBLO MG75J、MG70J、MG50J
MT ：FMV-820MT
LOOX ：FMV-BIBLO LOOX T70J、T50J
○：選択接続 ●：同時接続可
プリンタインタフェース
プリンタインタフェース
ポートリプリケータ経由
820MGのみ対応
I1 プリンタケーブル FMV-CBL712 2,500円（税別）
LANに直接接続
I2 プリンタLANアダプタ FM-LNA110 57,000円（税別）
LANに直接接続
E17 ツイストペアケーブル（カテゴリ5）（別売）
100BASE-TX LANポート標準装備
I41 ページプリンタ XL-6700 418,000円（税別）
I42 両面ユニット XL-DUPL1 42,000円（税別）
I43 拡張スタッカユニット XL-ES100L1 100,800円（税別） ※拡張スタッカユニット装着時、拡張給紙ユニット（XL-EF250L1）の増設が必要。
I44 拡張給紙ユニット XL-EF250L1 168,000円（税別）
I45 プリンタRAMモジュール-64MB XL-EM64M4 25,000円（税別）
I46 プリンタRAMモジュール-32MB XL-EM32M4 12,000円（税別）
プリンタインタフェース
プリンタインタフェース
ポートリプリケータ経由
820MGのみ対応
USBインタフェース
I1 プリンタケーブル FMV-CBL712 2,500円（税別）
I4 プリンタUSBケーブル XL-CBLU2 1,200円（税別）
LANに直接接続
I2 プリンタLANアダプタ FM-LNA110 57,000円（税別） ※IPX/SPX使用時必須、TCP/IP未対応。
LANに直接接続
E17 ツイストペアケーブル（カテゴリ5）（別売）
100BASE-TX LANポート標準装備
I47 ページプリンタ XL-6300 157,000円（税別）
I48 拡張給紙ユニット XL-EF50T1 54,000円（税別）
I48 拡張給紙ユニット XL-EF50T1 54,000円（税別）
I49 拡張給紙ユニットA4 XL-EF50T3 54,000円（税別）
I49 拡張給紙ユニットA4 XL-EF50T3 54,000円（税別）
I48 拡張給紙ユニット XL-EF50T1 54,000円（税別）
I50 大容量拡張給紙ユニット XL-HF200T3 100,000円（税別）
I49 拡張給紙ユニットA4 XL-EF50T3 54,000円（税別）
I50 大容量拡張給紙ユニット XL-HF200T3 100,000円（税別）
I50 大容量拡張給紙ユニット XL-HF200T3 100,000円（税別）
I51 プリンタRAMモジュール-64MB XL-EM64M5 21,000円（税別）
I57 プリンタRAMモジュール-128MB XL-EM128M5 42,000円（税別）
I52 両面ユニット XL-DUPT1 42,000円（税別）
プリンタインタフェース
プリンタインタフェース
ポートリプリケータ経由
820MGのみ対応
USBインタフェース
I1 プリンタケーブル FMV-CBL712 2,500円（税別）
I4 プリンタUSBケーブル XL-CBLU2 1,200円（税別）
LANに直接接続
I2 プリンタLANアダプタ FM-LNA110 57,000円（税別） ※IPX/SPX使用時必須、TCP/IP未対応。
LANに直接接続
E17 ツイストペアケーブル（カテゴリ5）（別売）
100BASE-TX LANポート標準装備
I53 ページプリンタ XL-5770 124,000円（税別） XL-5370 90,000円（税別）
I54 拡張給紙ユニット-A XL-EF25W1 42,000円（税別）
I54 拡張給紙ユニット-A XL-EF25W1 42,000円（税別）
I55 拡張給紙ユニット-B XL-EF55W1 54,000円（税別）
I55 拡張給紙ユニット-B XL-EF55W1 54,000円（税別）
I56 両面ユニット XL-DUPW1 42,000円（税別）
I51 プリンタRAMモジュール-64MB XL-EM64M5 21,000円（税別）
I57 プリンタRAMモジュール-128MB XL-EM128M5 42,000円（税別）
I58 給紙トレイ XL-FT10W1 16,800円（税別） ※給紙トレイオプション搭載時は、本体標準のMPカセットは使用できなくなります。

■システム構成図

NAH NAL NA NUL NUB NULX NUBX　NX NH NB　MGH　MG　MT　LOOX T

NAH　：FMV-820NAH
NAL　：FMV-820NAL
NA　：FMV-820NA
NUL　：FMV-820NUL
NUB　：FMV-820NUB
NULX　：FMV-820NULX
NUBX　：FMV-820NUBX
NX　：FMV-BIBLO NX90J/T、NX70J/T、NX50J
NH　：FMV-BIBLO NH70J
NB　：FMV-BIBLO NB90J/TS、NB90J/T、NB55J/T、NB80J、NB75J、NB55J、NB50J
MGH　：FMV-820MGH
MG　：FMV-820MG
　　FMV-BIBLO MG75J、MG70J、MG50J
MT　：FMV-820MT
LOOX　：FMV-BIBLO LOOX T70J、T50J

○：選択接続　●：同時接続可

プリンタインタフェース
プリンタインタフェース
ポートリプリケータ経由
820MGのみ対応

I1 プリンタケーブル
FMV-CBL712
2,500円（税別）

USBインタフェース

I4 プリンタUSBケーブル
XL-CBLU2
1,200円（税別）

LANに直接接続

I2 プリンタLANアダプタ
FM-LNA110
57,000円（税別）
※IPX/SPX使用時必須、
TCP/IP未対応。

LANに直接接続

E17
ツイストペアケーブル
（カテゴリ5）（別売）

100BASE-TX
LANポート標準装備

I59
ページプリンタ
XL-5350
83,000円（税別）

I60 拡張給紙ユニット-A
XL-EF25M1
42,000円（税別）

I60 拡張給紙ユニット-A
XL-EF25M1
42,000円（税別）

I61 拡張給紙ユニット-B
XL-EF50M1
54,000円（税別）

I61 拡張給紙ユニット-B
XL-EF50M1
54,000円（税別）

I62 両面ユニット
XL-DUPM1　42,000円（税別）

I51 プリンタRAMモジュール-64MB
XL-EM64M5　21,000円（税別）

プリンタインタフェース
プリンタインタフェース
ポートリプリケータ経由
820MGのみ対応

I1 プリンタケーブル
FMV-CBL712
2,500円（税別）

USBインタフェース

I4 プリンタUSBケーブル
XL-CBLU2　1,200円（税別）

LANに直接接続

I64 プリンタLANカード
XL-LN100P　20,000円（税別）

I63 ページプリンタ
XL-2200
50,000円（税別）

I65 拡張給紙ユニット
XL-EF50P1
25,000円（税別）

I66 給紙トレイ
XL-FT10P1
16,800円（税別）

プリンタインタフェース
プリンタインタフェース
ポートリプリケータ経由
820MGのみ対応

I1 プリンタケーブル
FMV-CBL712
2,500円（税別）

USBインタフェース

I4 プリンタUSBケーブル
XL-CBLU2　1,200円（税別）

LANに直接接続

I69 プリンタUSBケーブル
XM30-CBL2　8,000円（税別）
※XM-30TEに標準添付

I67 ページプリンタ
XL-1200E　35,900円（税別）

I68 サーマルプリンタ
XM-30TE
オープン価格　［注］

プリンタインタフェース
プリンタインタフェース
ポートリプリケータ経由
820MGのみ対応

I70 プリンタシリアルケーブル
XM30-CBL3　4,000円（税別）

［注］オープン価格の商品は標準価格または希望小売価格を定めていません。

ハードウェア一覧

項	品名				型名	提供時期	希望小売価格（円、税別）	備考 ※基本的に各本体は標準プレインストールOSのみのサポートとなります。 標準プレインストールOSを変更して使用した場合は、運用上に制限がでる場合があります。
A：本体								
FMV-LIFEBOOK								
[A1]	FMV-820NAH 通常構成 【カスタムメイド対応】	Win XP Pro モデル	CD-ROM	Gigabit Ethernet (1000BASE-T)	FMVNAH21C3	済	204,000	【カスタムメイド標準構成】 CPU：モバイルインテル® Pentium® 4プロセッサ 2.80GHz ［カスタムメイドでモバイルインテル® Pentium® 4プロセッサ 3.20GHz（HT）に変更可能］ キャッシュメモリ（CPU内蔵）：12Kμ Ops実行トレースキャッシュ+8KBデータキャッシュ+512KB 液晶：14.1型TFTカラーLCD（1024×768ドット） ［カスタムメイドで15型TFTカラーLCD（1024×768ドット/1400×1050ドット）に変更可能］ メモリ：標準256MB［DDR SDRAM/PC2700］（最大2GB） HDD：20GB VRAM：最大64MB（メインメモリと共用） FDD：3.5インチ、3モード キーボード：OADGキーボード（Windows® 対応93キー） ポインティングデバイス：フラットポイント（スクロールボタン付） PCカードスロット：TYPE I/II×2スロット又はTYPEIII×1スロット、CardBus対応 赤外線通信ポート：IrDA1.1準拠 サウンド機能：チップセット内蔵+AC97コーデック（16ビットステレオPCM同時録音再生機能、MIDI再生機能［OS標準］）、ステレオスピーカー内蔵 ［注1］［注3］
			—		FMVNAH21A3	済	195,000	
		Win 2000 (DSPモデル)	CD-ROM		FMVNAH21CB	済	221,000	
			—		FMVNAH21AB	済	212,000	
[A2]	FMV-820NAH RAID1（ミラーリング）構成 【カスタムメイド対応】	Win XP Pro モデル	CD-ROM +RAID1	Gigabit Ethernet (1000BASE-T)	FMVNAH21G3	済	244,000	【カスタムメイド標準構成】 CPU：モバイルインテル® Pentium® 4プロセッサ 2.80GHz ［カスタムメイドでモバイルインテル® Pentium® 4プロセッサ 3.20GHz（HT）に変更可能］ キャッシュメモリ（CPU内蔵）：12Kμ Ops実行トレースキャッシュ+8KBデータキャッシュ+512KB 液晶：14.1型TFTカラーLCD（1024×768ドット） ［カスタムメイドで15型TFTカラーLCD（1024×768ドット/1400×1050ドット）に変更可能］ メモリ：標準256MB［DDR SDRAM/PC2700］（最大2GB） HDD：20GB×2（RAID1 ミラーリング） VRAM：最大64MB（メインメモリと共用） FDD：なし キーボード：OADGキーボード（Windows® 対応93キー） ポインティングデバイス：フラットポイント（スクロールボタン付） PCカードスロット：TYPE I/II×2スロット又はTYPEIII×1スロット、CardBus対応 赤外線通信ポート：IrDA1.1準拠 サウンド機能：チップセット内蔵+AC97コーデック（16ビットステレオPCM同時録音再生機能、MIDI再生機能［OS標準］）、ステレオスピーカー内蔵 ［注1］［注3］
			RAID1		FMVNAH21F3	済	235,000	
		Win 2000 (DSPモデル)	CD-ROM +RAID1		FMVNAH21GB	済	261,000	
			RAID1		FMVNAH21FB	済	252,000	
[A3]	FMV-820NAL Pentium® M 745(1.80GHz)搭載モデル 【カスタムメイド対応】	Win XP Pro モデル	CD-ROM	Gigabit Ethernet (1000BASE-T)	FMVNAL2FC3	済	254,000	【カスタムメイド標準構成】 CPU：インテル® Pentium® M プロセッサ 1.80GHz キャッシュメモリ（CPU内蔵）：64KB+2MB 液晶：14.1型TFTカラーLCD（1024×768ドット） ［カスタムメイドで15型TFTカラーLCD（1024×768ドット/1400×1050ドット）に変更可能］ メモリ：標準256MB［DDR SDRAM/PC2700］（最大2GB） HDD：標準20GB VRAM：最大64MB（メインメモリと共用） FDD：3.5インチ、3モード キーボード：OADGキーボード（Windows® 対応86キー） ポインティングデバイス：フラットポイント（スクロールボタン付） PCカードスロット：TYPE I/II×2スロット又はTYPEIII×1スロット、CardBus対応 赤外線通信ポート：IrDA1.1準拠 サウンド機能：チップセット内蔵+AC97コーデック（16ビットステレオPCM同時録音再生機能、MIDI再生機能［OS標準］）、ステレオスピーカー内蔵 ［注1］［注3］
			—		FMVNAL2FA3	済	245,000	
		Win 2000 (DSPモデル)	CD-ROM		FMVNAL2FCB	済	271,000	
			—		FMVNAL2FAB	済	262,000	
		Win XP Home モデル	CD-ROM		FMVNAL2FC8	済	248,000	
			—		FMVNAL2FA8	済	239,000	

本文中の注については、P64の欄外を参照してください。

■ハードウェア一覧

項	品名				型名	提供時期	希望小売価格（円、税別）	備考 ※基本的に各本体は標準プレインストールOSのみのサポートとなります。 標準プレインストールOSを変更して使用した場合は、運用上に制限がでる場合があります。
[A4]	FMV-820NAL 【カスタムメイド対応】	Win XP Pro モデル	CD-ROM	Gigabit Ethernet (1000BASE-T)	FMVNAL2BC3	済	174,000	【カスタムメイド標準構成】 CPU：インテル® Celeron® M プロセッサ 1.20GHz ［カスタムメイドでインテル® Pentium® M プロセッサ 1.50GHz、1.70GHzに変更可能］ キャッシュメモリ（CPU内蔵）：64KB+1MB（Pentium® Mモデル） 64KB+512KB（Celeron® モデル） 液晶：14.1型TFTカラーLCD（1024×768ドット） ［カスタムメイドで15型TFTカラーLCD（1024×768ドット/1400×1050ドット）に変更可能］ メモリ：標準256MB［DDR SDRAM/PC2100］（最大1GB） HDD：標準20GB VRAM：最大64MB（メインメモリと共用） FDD：3.5インチ、3モード キーボード：OADGキーボード（Windows® 対応86キー） ポインティングデバイス：フラットポイント（スクロールボタン付） PCカードスロット：TYPE I/II×2スロット又はTYPEIII×1スロット、CardBus対応 赤外線通信ポート：IrDA1.1準拠 サウンド機能：チップセット内蔵+AC97コーデック（16ビットステレオPCM同時録音再生機能、MIDI再生機能［OS標準］）、 ステレオスピーカー内蔵 ［注1］［注3］
			—		FMVNAL2BA3	済	165,000	
		Win 2000 (DSPモデル)	CD-ROM		FMVNAL2BCB	済	191,000	
			—		FMVNAL2BAB	済	182,000	
		Win XP Home モデル	CD-ROM		FMVNAL2BC8	済	168,000	
			—		FMVNAL2BA8	済	159,000	
[A5]	FMV-820NA 【カスタムメイド対応】	Win XP Pro モデル	CD-ROM	LAN (100BASE-TX/10BASE-T)	FMVNA2CC3	済	166,000	【カスタムメイド標準構成】 CPU：モバイルインテル® Celeron® プロセッサ 2.40GHz ［カスタムメイドでモバイルインテル® Pentium® 4プロセッサ 2.40GHz-Mに変更可能］ キャッシュメモリ（CPU内蔵）：12Kμ Ops実行トレースキャッシュ+8KBデータキャッシュ+512KB（Pentium® 4モデル） 12Kμ Ops実行トレースキャッシュ+8KBデータキャッシュ+256KB（Celeron® モデル） 液晶：14.1型TFTカラーLCD（1024×768ドット） ［カスタムメイドで15型TFTカラーLCD（1024×768ドット/1400×1050ドット）に変更可能］ メモリ：標準256MB［DDR SDRAM/PC2100］（最大1GB） HDD：標準20GB VRAM：標準16MB（メインメモリと共用）、16/32/64/128MBから選択可能 FDD：3.5インチ、3モード キーボード：OADGキーボード（Windows® 対応93キー） ポインティングデバイス：フラットポイント（スクロールボタン付） PCカードスロット：TYPE I/II×2スロット又はTYPEIII×1スロット、CardBus対応 赤外線通信ポート：IrDA1.1準拠 サウンド機能：チップセット内蔵+AC97コーデック（16ビットステレオPCM同時録音再生機能、MIDI再生機能［OS標準］）、 ステレオスピーカー内蔵 ［注1］［注3］
			—		FMVNA2CA3	済	157,000	
		Win 2000 (DSPモデル)	CD-ROM		FMVNA2CCB	済	183,000	
			—		FMVNA2CAB	済	174,000	
		Win XP Home モデル	CD-ROM		FMVNA2CC8	済	160,000	
			—		FMVNA2CA8	済	151,000	
[A6]	FMV-820NUL 【カスタムメイド対応】	Win XP Pro モデル	CD-ROM	LAN (100BASE-TX/10BASE-T)	FMVNUL2BC3	済	161,000	【カスタムメイド標準構成】 CPU：インテル® Celeron® Mプロセッサ　1.20GHz ［カスタムメイドでインテル® Pentium® Mプロセッサ 1.50GHzに変更可能］ キャッシュメモリ（CPU内蔵）：64KB+1MB（Pentium® M搭載モデル） 64KB+512KB（Celeron® M搭載モデル） 液晶：14型TFTカラーLCD［1024×768ドット］［カスタムメイドで15型TFTカラーLCD（1024×768ドット）に変更可能］ メモリ：標準256MB［DDR SDRAM/PC2100］（最大1GB） HDD：標準20GB VRAM：最大64MB（メインメモリと共用。） FDD：3.5インチ、3モード キーボード：OADGキーボード（Windows® 対応86キー） ポインティングデバイス：フラットポイント（スクロールボタン付） PCカードスロット：TYPE I/II×2スロット又はTYPEIII×1スロット、CardBus対応 サウンド機能：チップセット内蔵+AC97コーデック（16ビットステレオPCM同時録音再生機能、MIDI再生機能［OS標準］）、 ステレオスピーカー内蔵 ［注1］［注3］
		Win 2000 (DSPモデル)			FMVNUL2BCB	済	178,000	
		Win XP Home モデル			FMVNUL2BC8	済	155,000	

本文中の注については、P64の欄外を参照してください。

■ハードウェア一覧

項	品名				型名	提供時期	希望小売価格（円、税別）	備考 ※基本的に各本体は標準プレインストールOSのみのサポートとなります。 標準プレインストールOSを変更して使用した場合は、運用上に制限がでる場合があります。
[A7]	FMV-820NUB 【カスタムメイド対応】	Win XP Pro モデル	CD-ROM	LAN（100BASE-TX/10BASE-T）	FMVNUB2CC3	済	139,000	【カスタムメイド標準構成】 CPU：モバイルインテル® Celeron® プロセッサ 2.40GHz キャッシュメモリ（CPU内蔵）：12Kμ Ops実行トレースキャッシュ+8KBデータキャッシュ+256KB 液晶：14.1型TFTカラーLCD［1024×768ドット］［カスタムメイドで15型TFTカラーLCD（1024×768ドット）に変更可能］ メモリ：標準256MB［DDR SDRAM/PC2100］（最大768MB） HDD：標準20GB VRAM：標準16MB（メインメモリと共用）、16/32/64/128MBから選択可能 FDD：3.5インチ、3モード キーボード：OADGキーボード（Windows® 対応87キー） ポインティングデバイス：フラットポイント（スクロールボタン付） PCカードスロット：TYPE I /II×2スロット又はTYPE III×1スロット、CardBus対応 サウンド機能：チップセット内蔵+AC97コーデック（16ビットステレオPCM同時録音再生機能、MIDI再生機能［OS標準］）、ステレオスピーカー内蔵 ［注1］［注3］
		Win 2000（DSPモデル）			FMVNUB2CCB	済	156,000	
		Win XP Home モデル			FMVNUB2CC8	済	133,000	
[A8]	FMV-820MGH インテル® Pentium® M プロセッサ搭載モデル 【カスタムメイド対応】	Win XP Pro モデル	Gigabit Ethernet（1000BASE-T）		FMVMGH2E3	済	189,000	【カスタムメイド標準構成】 CPU：インテル® Pentium® M プロセッサ 1.50GHz キャッシュメモリ（CPU内蔵）：64KB+1MB 液晶：14.1型TFTカラーLCD［1024×768ドット］ メモリ：標準256MB［DDR SDRAM/PC2700］（最大2GB） HDD：標準20GB VRAM：最大64MB（メインメモリと共用。） キーボード：OADGキーボード（Windows® 対応86キー） ポインティングデバイス：フラットポイント（スクロールボタン付） PCカードスロット：TYPE I ／II×2スロット又はTYPEIII×1スロット、CardBus対応 赤外線通信ポート：IrDA1.1準拠 サウンド機能：チップセット内蔵+AC97コーデック（16ビットステレオPCM同時録音再生機能、MIDI再生機能［OS標準］）、ステレオスピーカー内蔵 セキュリティ機能：セキュリティボタン ［注1］［注3］
		Win 2000（DSPモデル）			FMVMGH2EB	済	206,000	
[A9]	FMV-820MGH インテル® Celeron® M プロセッサ搭載モデル 【カスタムメイド対応】	Win XP Pro モデル	LAN（100BASE-TX/10BASE-T）		FMVMGH2B3	済	173,000	【カスタムメイド標準構成】 CPU：インテル® Celeron® M プロセッサ 1.20GHz キャッシュメモリ（CPU内蔵）：64KB+512KB 液晶：14.1型TFTカラーLCD［1024×768ドット］ メモリ：標準256MB［DDR SDRAM/PC2100］（最大1GB） HDD：標準20GB VRAM：最大64MB（メインメモリと共用。） キーボード：OADGキーボード（Windows® 対応86キー） ポインティングデバイス：フラットポイント（スクロールボタン付） PCカードスロット：TYPE I ／II×2スロット又はTYPEIII×1スロット、CardBus対応 赤外線通信ポート：IrDA1.1準拠 サウンド機能：チップセット内蔵+AC97コーデック（16ビットステレオPCM同時録音再生機能、MIDI再生機能［OS標準］）、ステレオスピーカー内蔵 セキュリティ機能：セキュリティボタン ［注1］［注3］
		Win 2000（DSPモデル）			FMVMGH2BB	済	190,000	
[A10]	FMV-820MG インテル® Pentium® M プロセッサ搭載モデル 【カスタムメイド対応】	Win XP Pro モデル	Gigabit Ethernet（1000BASE-T）		FMVMG2E3	済	181,000	【カスタムメイド標準構成】 CPU：インテル® Pentium® M プロセッサ 1.50GHz キャッシュメモリ（CPU内蔵）：64KB+1MB 液晶：13.3型TFTカラーLCD［1024×768ドット］ メモリ：標準256MB［DDR SDRAM/PC2700］（最大2GB） HDD：標準20GB VRAM：最大64MB（メインメモリと共用。） キーボード：OADGキーボード（Windows® 対応86キー） ポインティングデバイス：フラットポイント（スクロールボタン付） PCカードスロット：TYPE I ／II×1スロット、CardBus対応 赤外線通信ポート：IrDA1.1準拠 サウンド機能：チップセット内蔵+AC97コーデック（16ビットステレオPCM同時録音再生機能、MIDI再生機能［OS標準］）、ステレオスピーカー内蔵 セキュリティ機能：セキュリティボタン ［注1］［注3］
		Win 2000（DSPモデル）			FMVMG2EB	済	198,000	
		Win XP Home モデル			FMVMG2E8	済	175,000	

本文中の注については、P64の欄外を参照してください。

■ハードウェア一覧

項	品名				型名	提供時期	希望小売価格（円、税別）	備考 ※基本的に各本体は標準プレインストールOSのみのサポートとなります。 標準プレインストールOSを変更して使用した場合は、運用上に制限がでる場合があります。
[A11]	FMV-820MG インテル® Celeron® M プロセッサ搭載モデル 【カスタムメイド対応】	Win XP Pro モデル	LAN （100BASE-TX/ 10BASE-T）		FMVMG2B3	済	165,000	【カスタムメイド標準構成】 CPU：インテル® Celeron® Mプロセッサ 1.20GHz キャッシュメモリ（CPU内蔵）：64KB+512KB 液晶：13.3型TFTカラーLCD［1024×768ドット］ メモリ：標準256MB［DDR SDRAM/PC2100］（最大1GB） HDD：標準20GB VRAM：最大64MB（メインメモリと共用。） キーボード：OADGキーボード（Windows® 対応86キー） ポインティングデバイス：フラットポイント（スクロールボタン付） PCカードスロット：TYPE I／II×1スロット、CardBus対応 赤外線通信ポート：IrDA1.1準拠 サウンド機能：チップセット内蔵+AC97コーデック（16ビットステレオPCM同時録音再生機能、MIDI再生機能［OS標準］）、ステレオスピーカー内蔵 セキュリティ機能：セキュリティボタン ［注1］［注3］
		Win 2000 （DSPモデル）			FMVMG2BB	済	182,000	
		Win XP Home モデル			FMVMG2B8	済	159,000	
[A12]	FMV-820MT インテル® Pentium® M プロセッサ搭載モデル 【カスタムメイド対応】	Win XP Pro モデル	LAN （100BASE-TX/ 10BASE-T）		FMVMT2D3	済	194,000	【カスタムメイド標準構成】 CPU：超低電圧版インテル® Pentium® M プロセッサ 1.10GHz キャッシュメモリ（CPU内蔵）：64KB+1MB 液晶：12.1型TFTカラーLCD［1024×768ドット］ メモリ：標準256MB［DDR SDRAM/PC2100］（最大1GB） HDD：標準20GB VRAM：最大64MB（メインメモリと共用。） キーボード：OADGキーボード（Windows® 対応86キー） ポインティングデバイス：フラットポイント PCカードスロット：TYPE I／II×1スロット、CardBus対応 コンパクトフラッシュカードスロット：CF TYPE I／II×1 サウンド機能：チップセット内蔵+AC97コーデック（16ビットステレオPCM同時録音再生機能、MIDI再生機能［OS標準］）、ステレオスピーカー内蔵 セキュリティ機能：セキュリティボタン ［注1］［注3］
		Win 2000 （DSPモデル）			FMVMT2DB	済	211,000	
		Win XP Home モデル			FMVMT2D8	済	188,000	
[A13]	FMV-820MT インテル® Celeron® M プロセッサ搭載モデル 【カスタムメイド対応】	Win XP Pro モデル	12.1型 XGA 液晶	LAN （100BASE-TX/ 10BASE-T）	FMVMT2A3	済	159,000	【カスタムメイド標準構成】 CPU：超低電圧版インテル® Celeron® Mプロセッサ 900MHz キャッシュメモリ（CPU内蔵）：64KB+512KB 液晶：12.1型TFTカラーLCD［1024×768ドット］（タッチパネルなしモデル） 10.4型TFTカラーLCD［1024×768ドット］（タッチパネルモデル） メモリ：標準256MB［DDR SDRAM/PC2100］（最大1GB） HDD：標準20GB VRAM：最大64MB（メインメモリと共用。） キーボード：OADGキーボード（Windows® 対応86キー） ポインティングデバイス：フラットポイント PCカードスロット：TYPE I／II×1スロット、CardBus対応 コンパクトフラッシュカードスロット：CF TYPE I／II×1 サウンド機能：チップセット内蔵+AC97コーデック（16ビットステレオPCM同時録音再生機能、MIDI再生機能［OS標準］）、ステレオスピーカー内蔵 セキュリティ機能：セキュリティボタン ［注1］［注3］
		Win 2000 （DSPモデル）			FMVMT2AB	済	176,000	
		Win XP Home モデル			FMVMT2A8	済	153,000	
		Win XP Pro モデル	タッチ パネル付 10.4型 XGA 液晶		FMVMT2AT3	済	168,000	
		Win 2000 （DSPモデル）			FMVMT2ATB	済	185,000	
		Win XP Home モデル			FMVMT2AT8	済	162,000	

本文中の注については、P64の欄外を参照してください。

■ハードウェア一覧

項	品　名	OS	Office※1	メモリ	HDD	光ファイル	型　名	提供時期	希望小売価格（円、税別）	備　考 ※基本的に各本体は標準プレインストールOSのみのサポートとなります。 標準プレインストールOSを変更して使用した場合は、運用上に制限がでる場合があります。
FMV-LIFEBOOK（FMVバリューライン）										
[A14]	FMV-820NULX 【FMVバリューライン】	Win XP Pro	—	256MB	20GB	CD-ROM	FMVXN0N00	済	オープン価格 [注2]	CPU：インテル® Pentium® M プロセッサ 1.50GHz キャッシュメモリ（CPU内蔵）：64KB+1MB 液晶：14.1型TFTカラーLCD［1024×768ドット］ メモリ：標準256MBまたは512MB［DDR SDRAM/PC2100］（最大1GB） HDD：20GBまたは30GB VRAM：最大64MB（メインメモリと共用） FDD：3.5インチ、3モード キーボード：OADGキーボード（Windows® 対応86キー） ポインティングデバイス：フラットポイント（スクロールボタン付） PCカードスロット：TYPE I /II×2スロット又はTYPE III×1スロット、CardBus対応 サウンド機能：チップセット内蔵＋AC97コーデック（16ビットステレオPCM同時録音再生機能、MIDI再生機能［OS標準］）、ステレオスピーカー内蔵 ［注3］
						コンボ	FMVXN0N01			
					30GB	CD-ROM	FMVXN0N10			
						コンボ	FMVXN0N11			
				512MB	20GB	CD-ROM	FMVXN0N20			
						コンボ	FMVXN0N21			
					30GB	CD-ROM	FMVXN0N30			
						コンボ	FMVXN0N31			
			○	256MB	20GB	CD-ROM	FMVXN1N00			
						コンボ	FMVXN1N01			
					30GB	CD-ROM	FMVXN1N10			
						コンボ	FMVXN1N11			
				512MB	20GB	CD-ROM	FMVXN1N20			
						コンボ	FMVXN1N21			
					30GB	CD-ROM	FMVXN1N30			
						コンボ	FMVXN1N31			
[A15]	FMV-820NUBX 【FMVバリューライン】	Win XP Pro	—	256MB	20GB	CD-ROM	FMVXN0E00	済	オープン価格 [注2]	CPU：モバイルインテル® Celeron® プロセッサ 2.40GHz キャッシュメモリ（CPU内蔵）：12Kμ Ops実行トレースキャッシュ+8KBデータキャッシュ+256KB 液晶：14.1型TFTカラーLCD［1024×768ドット］ メモリ：標準128MB（最大640MB） または256MB（最大768MB、OSがWindowsXP Homeの場合は最大640MB） または512MB（最大768MB）［DDR SDRAM/PC2100］ HDD：20GBまたは30GB VRAM：標準16MB（メインメモリと共用）、16/32/64/128MBから選択可能 （ただしメインメモリが128MBの場合は64MBまで） FDD：3.5インチ、3モード キーボード：OADGキーボード（Windows® 対応87キー） ポインティングデバイス：フラットポイント（スクロールボタン付） PCカードスロット：TYPE I /II×2スロット又はTYPE III×1スロット、CardBus対応 サウンド機能：チップセット内蔵＋AC97コーデック（16ビットステレオPCM同時録音再生機能、MIDI再生機能［OS標準］）、ステレオスピーカー内蔵 ［注3］
						コンボ	FMVXN0E01			
					30GB	CD-ROM	FMVXN0E10			
						コンボ	FMVXN0E11			
				512MB	20GB	CD-ROM	FMVXN0E20			
						コンボ	FMVXN0E21			
					30GB	CD-ROM	FMVXN0E30			
						コンボ	FMVXN0E31			
			○	256MB	20GB	CD-ROM	FMVXN1E00			
						コンボ	FMVXN1E01			
					30GB	CD-ROM	FMVXN1E10			
						コンボ	FMVXN1E11			
				512MB	20GB	CD-ROM	FMVXN1E20			
						コンボ	FMVXN1E21			
					30GB	CD-ROM	FMVXN1E30			
						コンボ	FMVXN1E31			
		Win XP Home	—	256MB	20GB	CD-ROM	FMVXN4E00			
						コンボ	FMVXN4E01			
				128MB		CD-ROM	FMVXN4E40			
						コンボ	FMVXN4E41			
			○	256MB		CD-ROM	FMVXN5E00			
						コンボ	FMVXN5E01			
				128MB		CD-ROM	FMVXN5E40			
						コンボ	FMVXN5E41			

※1：Microsoft® Office Personal Edition 2003

本文中の注については、P64の欄外を参照してください。

■ハードウェア一覧

項	品　名		型　名	提供時期	希望小売価格（円、税別）	備　考 ※基本的に各本体は標準プレインストールOSのみのサポートとなります。 標準プレインストールOSを変更して使用した場合は、運用上に制限がでる場合があります。
FMV-BIBLO（オールインワンモデル）						
[A16]	オールインワン Win XP Proモデル	FMV-BIBLO NX90J/T （Office Personal 2003モデル）	FMVNX90JT	2004.9/下	オープン価格 ［注2］	CPU：モバイルインテル® Pentium® 4プロセッサ538（3.20GHz） キャッシュメモリ（CPU内蔵）：（1次）12Kμ Ops実行トレースキャッシュ+16KBデータキャッシュ（2次）1MB 液晶：17型ワイドTFTカラーLCD（スーパーファインDX液晶）［1440×900ドット表示］ メモリ：標準512MB［DDR SDRAM/PC2700］（最大2GB） HDD：100GB VRAM：128MB ファイル装置：スーパーマルチドライブ（DVD-RAM：書込/書換最大3倍速、DVD-ROM読出最大8倍速、DVD-R書込最大8倍速、 DVD-RW書込/書換最大4倍速、DVD+R書込最大8倍速、DVD+RW書込/書換最大4倍速、 CD-ROM読出最大24倍速、CD-R書込最大24倍速、CD-RW書込/書換最大10倍速、バッファアンダーランエラー防止機能） キーボード：OADGキーボード（Windows® 対応87キー+テンキー搭載） ポインティングデバイス：フラットポイント（スクロールボタン搭載） PCカードスロット：TYPE Ⅰ／Ⅱ×1スロット、CardBus対応 インタフェース：IEEE1394、S端子、光デジタルオーディオ出力端子、D1/D2端子 通信機能：1000BASE-T/100BASE-TX/10BASE-T対応LAN、最大56Kbps FAXモデム（V.92対応）、 ワイヤレスLAN（IEEE802.11a準拠、IEEE802.11b準拠、IEEE802.11g準拠） サウンド機能：チップセット内蔵+AC97コーデック（16ビットステレオPCM同時録音再生機能、MIDI再生機能［OS標準］）、 ステレオスピーカー内蔵、サブ・ウーファー内蔵 その他：TVチューナー内蔵 添付品：USBマウス（光学式）、リモコン アプリケーション：Microsoft® Office Personal 2003 ［注4］
[A17]	オールインワン Win XP Homeモデル	FMV-BIBLO NX70J/T （Office Personal 2003モデル）	FMVNX70JT	2004.9/下	オープン価格 ［注2］	CPU：モバイルインテル® Pentium® 4プロセッサ518（2.80GHz） キャッシュメモリ（CPU内蔵）：（1次）12Kμ Ops実行トレースキャッシュ+16KBデータキャッシュ（2次）1MB 液晶：17型ワイドTFTカラーLCD（スーパーファインDX液晶）［1440×900ドット表示］ メモリ：標準512MB［DDR SDRAM/PC2700］（最大2GB） HDD：80GB VRAM：64MB ファイル装置：スーパーマルチドライブ（DVD-RAM：書込/書換最大3倍速、DVD-ROM読出最大8倍速、DVD-R書込最大8倍速、 DVD-RW書込/書換最大4倍速、DVD+R書込最大8倍速、DVD+RW書込/書換最大4倍速、 CD-ROM読出最大24倍速、CD-R書込最大24倍速、CD-RW書込/書換最大10倍速、バッファアンダーランエラー防止機能） キーボード：OADGキーボード（Windows® 対応87キー+テンキー搭載） ポインティングデバイス：フラットポイント（スクロールボタン搭載） PCカードスロット：TYPE Ⅰ／Ⅱ×1スロット、CardBus対応 インタフェース：IEEE1394、S端子、光デジタルオーディオ出力端子、D1/D2端子 通信機能：100BASE-TX/10BASE-T対応LAN、最大56Kbps FAXモデム（V.92対応） サウンド機能：チップセット内蔵+AC97コーデック（16ビットステレオPCM同時録音再生機能、MIDI再生機能［OS標準］）、 ステレオスピーカー内蔵 その他：TVチューナー内蔵 添付品：USBマウス（光学式）、リモコン アプリケーション：Microsoft® Office Personal 2003 ［注4］
[A18]	オールインワン Win XP Homeモデル	FMV-BIBLO NX50J （Office Personal 2003モデル）	FMVNX50J	2004.9/下	オープン価格 ［注2］	CPU：インテル® Celeron® Dプロセッサ325（2.53GHz） キャッシュメモリ（CPU内蔵）：（1次）12Kμ Ops実行トレースキャッシュ+16KBデータキャッシュ（2次）256KB 液晶：17型ワイドTFTカラーLCD（スーパーファインDX液晶）［1440×900ドット表示］ メモリ：標準256MB［DDR SDRAM/PC2700］（最大2GB） HDD：60GB VRAM：32MB ファイル装置：スーパーマルチドライブ（DVD-RAM：書込/書換最大3倍速、DVD-ROM読出最大8倍速、DVD-R書込最大8倍速、 DVD-RW書込/書換最大4倍速、DVD+R書込最大8倍速、DVD+RW書込/書換最大4倍速、 CD-ROM読出最大24倍速、CD-R書込最大24倍速、CD-RW書込/書換最大10倍速、バッファアンダーランエラー防止機能） キーボード：OADGキーボード（Windows® 対応87キー+テンキー搭載） ポインティングデバイス：フラットポイント（スクロールボタン搭載） PCカードスロット：TYPE Ⅰ／Ⅱ×1スロット、CardBus対応 インタフェース：IEEE1394、S端子、光デジタル出力端子、D1/D2端子 通信機能：100BASE-TX/10BASE-T対応LAN、最大56Kbps FAXモデム（V.92対応） サウンド機能：チップセット内蔵+AC97コーデック（16ビットステレオPCM同時録音再生機能、MIDI再生機能［OS標準］）、 ステレオスピーカー内蔵 添付品：USBマウス（光学式） アプリケーション：Microsoft® Office Personal 2003 ［注4］

本文中の注については、P64の欄外を参照してください。

■ハードウェア一覧

項	品名		型名	提供時期	希望小売価格（円、税別）	備考 ※基本的に各本体は標準プレインストールOSのみのサポートとなります。 標準プレインストールOSを変更して使用した場合は、運用上に制限がでる場合があります。
[A19]	オールインワン Win XP Homeモデル	FMV-BIBLO NH70J (Office Personal 2003モデル)	FMVNH70J	2004.10/上	オープン価格 [注2]	CPU：インテル® Pentium® 4プロセッサ 3GHz キャッシュメモリ(CPU内蔵)：(1次) 12Kμ Ops実行トレースキャッシュ+8KBデータキャッシュ(2次) 512KB 液晶：16.1型TFTカラーLCD(スーパーファインDX液晶)[1400×1050ドット表示] メモリ：標準256MB[DDR SDRAM/PC2700](最大2GB) HDD：60GB VRAM：64MB ファイル装置：スーパーマルチドライブ(DVD-RAM：書込/書換最大2倍速、DVD-ROM読出最大8倍速、DVD-R書込最大4倍速、 DVD-RW書込/書換最大2倍速、DVD+R書込最大2.4倍速、DVD+RW書込/書換最大2.4倍速、 CD-ROM読出最大24倍速、CD-R書込最大16倍速、CD-RW書込/書換最大8倍速、バッファアンダーランエラー防止機能)、 FDD(3モード) キーボード：OADGキーボード(Windows® 対応88キー) ポインティングデバイス：フラットポイント(スクロールボタン搭載) PCカードスロット：TYPE I／II×2スロット又はTYPEIII×1スロット、CardBus対応 インタフェース：IEEE1394、S端子、光デジタルオーディオ出力端子、D1/D2端子 通信機能：100BASE-TX/10BASE-T対応LAN、最大56Kbps FAXモデム(V.92対応) サウンド機能：チップセット内蔵+AC97コーデック(16ビットステレオPCM同時録音再生機能、MIDI再生機能[OS標準])、 ステレオスピーカー内蔵 添付品：USBマウス(光学式) アプリケーション：Microsoft® Office Personal 2003 [注4]
[A20]	オールインワン Win XP Homeモデル	FMV-BIBLO NB90J/TS (Office Personal 2003モデル)	FMVNB90JTS	2004.9/下	オープン価格 [注2]	CPU：インテル® Pentium® Mプロセッサ735(1.70GHz) キャッシュメモリ(CPU内蔵)：(1次) 64KB(2次) 2MB 液晶：15型TFTカラーLCD(スーパーファインDX液晶)[1024×768ドット表示] メモリ：標準512MB[DDR SDRAM/PC2100](最大1.5GB) HDD：80GB VRAM：最大64MB(メインメモリと共用) ファイル装置：スーパーマルチドライブ(DVD-RAM：書込/書換最大3倍速、DVD-ROM読出最大8倍速、DVD-R書込最大8倍速、 DVD-RW書込/書換最大4倍速、DVD+R書込最大8倍速、DVD+RW書込/書換最大4倍速、 CD-ROM読出最大24倍速、CD-R書込最大24倍速、CD-RW書込/書換最大10倍速、バッファアンダーランエラー防止機能) キーボード：OADGキーボード(Windows® 対応87キー) ポインティングデバイス：フラットポイント(スクロールボタン搭載) PCカードスロット：TYPE I／II×2スロット又はTYPEIII×1スロット、CardBus対応 インタフェース：IEEE1394、S端子 通信機能：100BASE-TX/10BASE-T対応LAN、最大56Kbps FAXモデム(V.92対応)、 ワイヤレスLAN(IEEE802.11b、IEEE802.11g準拠) サウンド機能：チップセット内蔵+AC97コーデック(16ビットステレオPCM同時録音再生機能、MIDI再生機能[OS標準])、 ステレオスピーカー内蔵 その他：ワンタッチボタン、TVチューナー内蔵 添付品：USBマウス(光学式)、リモコン、FMVステーション アプリケーション：Microsoft® Office Personal 2003 [注4]
[A21]	オールインワン Win XP Homeモデル	FMV-BIBLO NB90J/T (Office Personal 2003モデル)	FMVNB90JT	2004.9/中	オープン価格 [注2]	CPU：インテル® Pentium® Mプロセッサ735(1.70GHz) キャッシュメモリ(CPU内蔵)：(1次) 64KB(2次) 2MB 液晶：15型TFTカラーLCD(スーパーファインDX液晶)[1024×768ドット表示] メモリ：標準512MB[DDR SDRAM/PC2100](最大1.5GB) HDD：80GB VRAM：最大64MB(メインメモリと共用) ファイル装置：スーパーマルチドライブ(DVD-RAM：書込/書換最大3倍速、DVD-ROM読出最大8倍速、DVD-R書込最大8倍速、 DVD-RW書込/書換最大4倍速、DVD+R書込最大8倍速、DVD+RW書込/書換最大4倍速、 CD-ROM読出最大24倍速、CD-R書込最大24倍速、CD-RW書込/書換最大10倍速、バッファアンダーランエラー防止機能) キーボード：OADGキーボード(Windows® 対応87キー) ポインティングデバイス：フラットポイント(スクロールボタン搭載) PCカードスロット：TYPE I／II×2スロット又はTYPEIII×1スロット、CardBus対応 インタフェース：IEEE1394、S端子 通信機能：100BASE-TX/10BASE-T対応LAN、最大56Kbps FAXモデム(V.92対応) ワイヤレスLAN(IEEE802.11b、IEEE802.11g準拠) サウンド機能：チップセット内蔵+AC97コーデック(16ビットステレオPCM同時録音再生機能、MIDI再生機能[OS標準])、 ステレオスピーカー内蔵 その他：ワンタッチボタン、TVチューナー内蔵 添付品：USBマウス(光学式)、リモコン アプリケーション：Microsoft® Office Personal 2003 [注4]
[A22]	オールインワン Win XP Homeモデル	FMV-BIBLO NB55J/T (Office Personal 2003モデル)	FMVNB55JT	2004.9/中	オープン価格 [注2]	CPU：インテル® Celeron® Mプロセッサ340(1.50GHz) キャッシュメモリ(CPU内蔵)：(1次) 64KB(2次) 512KB 液晶：15型TFTカラーLCD(スーパーファインDX液晶)[1024×768ドット表示] メモリ：標準256MB[DDR SDRAM/PC2100](最大1GB) HDD：80GB VRAM：最大64MB(メインメモリと共用) ファイル装置：スーパーマルチドライブ(DVD-RAM：書込/書換最大3倍速、DVD-ROM読出最大8倍速、DVD-R書込最大8倍速、 DVD-RW書込/書換最大4倍速、DVD+R書込最大8倍速、DVD+RW書込/書換最大4倍速、 CD-ROM読出最大24倍速、CD-R書込最大24倍速、CD-RW書込/書換最大10倍速、バッファアンダーランエラー防止機能) キーボード：OADGキーボード(Windows® 対応87キー) ポインティングデバイス：フラットポイント(スクロールボタン搭載) PCカードスロット：TYPE I／II×2スロット又はTYPEIII×1スロット、CardBus対応 インタフェース：IEEE1394、S端子 通信機能：100BASE-TX/10BASE-T対応LAN、最大56KbpsFAXモデム(V.92対応) サウンド機能：チップセット内蔵+AC97コーデック(16ビットステレオPCM同時録音再生機能、MIDI再生機能[OS標準])、 ステレオスピーカー内蔵 その他：ワンタッチボタン、TVチューナー内蔵 添付品：USBマウス(光学式)、リモコン アプリケーション：Microsoft® Office Personal 2003 [注4]

本文中の注については、P64の欄外を参照してください。

■ハードウェア一覧

項	品名		型名	提供時期	希望小売価格（円、税別）	備考 ※基本的に各本体は標準プレインストールOSのみのサポートとなります。 標準プレインストールOSを変更して使用した場合は、運用上に制限がでる場合があります。
[A23]	オールインワン Win XP Homeモデル	FMV-BIBLO NB80J （Office Personal 2003モデル）	FMVNB80J	2004.9/下	オープン価格 ［注2］	CPU：低電力モバイルAMD Athlon™ 64プロセッサ2700+ キャッシュメモリ（CPU内蔵）：（1次）128KB（2次）512KB 液晶：15型TFTカラーLCD（スーパーファインDX液晶）［1024×768ドット表示］ メモリ：標準512MB［DDR SDRAM/PC2700］（最大1.5GB） HDD：100GB VRAM：32MB ファイル装置：スーパーマルチドライブ（DVD-RAM：書込/書換最大3倍速、DVD-ROM読出最大8倍速、DVD-R書込最大8倍速、DVD-RW書込/書換最大4倍速、DVD+R書込最大8倍速、DVD+RW書込/書換最大4倍速、CD-ROM読出最大24倍速、CD-R書込最大24倍速、CD-RW書込/書換最大10倍速、バッファアンダーランエラー防止機能）、FDD（3モード） キーボード：OADGキーボード（Windows® 対応87キー） ポインティングデバイス：フラットポイント（スクロールボタン搭載） PCカードスロット：TYPE I／II×2スロット又はTYPEIII×1スロット、CardBus対応 インタフェース：IEEE1394、S端子 通信機能：100BASE-TX/10BASE-T対応LAN、最大56Kbps FAXモデム（V.92対応） サウンド機能：チップセット内蔵+AC97コーデック（16ビットステレオPCM同時録音再生機能、MIDI再生機能［OS標準］）、ステレオスピーカー内蔵 その他：ワンタッチボタン 添付品：USBマウス（光学式） アプリケーション：Microsoft® Office Personal 2003 ［注4］
[A24]	オールインワン Win XP Homeモデル	FMV-BIBLO NB75J （Office Personal 2003モデル）	FMVNB75J	2004.9/中	オープン価格 ［注2］	CPU：インテル® Pentium® Mプロセッサ725（1.60GHz） キャッシュメモリ（CPU内蔵）：（1次）64KB（2次）2MB 液晶：15型TFTカラーLCD（スーパーファインDX液晶）［1024×768ドット表示］ メモリ：標準512MB［DDR SDRAM/PC2100］（最大1.5GB） HDD：80GB VRAM：最大64MB（メインメモリと共用） ファイル装置：スーパーマルチドライブ（DVD-RAM：書込/書換最大3倍速、DVD-ROM読出最大8倍速、DVD-R書込最大8倍速、DVD-RW書込/書換最大4倍速、DVD+R書込最大8倍速、DVD+RW書込/書換最大4倍速、CD-ROM読出最大24倍速、CD-R書込最大24倍速、CD-RW書込/書換最大10倍速、バッファアンダーランエラー防止機能）、FDD（3モード） キーボード：OADGキーボード（Windows® 対応87キー） ポインティングデバイス：フラットポイント（スクロールボタン搭載） PCカードスロット：TYPE I／II×2スロット又はTYPEIII×1スロット、CardBus対応 インタフェース：IEEE1394、S端子 通信機能：100BASE-TX/10BASE-T対応LAN、最大56KbpsFAXモデム（V.92対応）、ワイヤレスLAN（IEEE802.11b、IEEE802.11g準拠） サウンド機能：チップセット内蔵+AC97コーデック（16ビットステレオPCM同時録音再生機能、MIDI再生機能［OS標準］）、ステレオスピーカー内蔵 その他：ワンタッチボタン 添付品：USBマウス（光学式） アプリケーション：Microsoft® Office Personal 2003 ［注4］
[A25]	オールインワン Win XP Homeモデル	FMV-BIBLO NB55J （Office Personal 2003モデル）	FMVNB55J	2004.9/中	オープン価格 ［注2］	CPU：インテル® Celeron® Mプロセッサ340（1.50GHz） キャッシュメモリ（CPU内蔵）：（1次）64KB（2次）512KB 液晶：15型TFTカラーLCD（スーパーファインDX液晶）［1024×768ドット表示］ メモリ：標準256MB［DDR SDRAM/PC2100］（最大1GB） HDD：80GB VRAM：最大64MB（メインメモリと共用） ファイル装置：スーパーマルチドライブ（DVD-RAM：書込/書換最大3倍速、DVD-ROM読出最大8倍速、DVD-R書込最大8倍速、DVD-RW書込/書換最大4倍速、DVD+R書込最大8倍速、DVD+RW書込/書換最大4倍速、CD-ROM読出最大24倍速、CD-R書込最大24倍速、CD-RW書込/書換最大10倍速、バッファアンダーランエラー防止機能）、FDD（3モード） キーボード：OADGキーボード（Windows® 対応87キー） ポインティングデバイス：フラットポイント（スクロールボタン搭載） PCカードスロット：TYPE I／II×2スロット又はTYPEIII×1スロット、CardBus対応 インタフェース：IEEE1394、S端子 通信機能：100BASE-TX/10BASE-T対応LAN、最大56KbpsFAXモデム（V.92対応） サウンド機能：チップセット内蔵+AC97コーデック（16ビットステレオPCM同時録音再生機能、MIDI再生機能［OS標準］）、ステレオスピーカー内蔵 その他：ワンタッチボタン 添付品：USBマウス（光学式） アプリケーション：Microsoft® Office Personal 2003 ［注4］
[A26]	オールインワン Win XP Homeモデル	FMV-BIBLO NB50J （Office Personal 2003モデル）	FMVNB50J	2004.9/中	オープン価格 ［注2］	CPU：インテル® Celeron® Mプロセッサ340（1.50GHz） キャッシュメモリ（CPU内蔵）：（1次）64KB（2次）512KB 液晶：15型TFTカラーLCD（スーパーファイン液晶）［1024×768ドット表示］ メモリ：標準256MB［DDR SDRAM/PC2100］（最大1GB） HDD：60GB VRAM：最大64MB（メインメモリと共用） ファイル装置：DVDマルチドライブ（DVD-RAM：書込/書換最大2倍速、DVD-ROM読出最大8倍速、DVD-R書込最大2倍速、DVD-RW書込/書換最大1倍速、CD-ROM読出最大24倍速、CD-R書込最大16倍速、CD-RW書込/書換最大8倍速、バッファアンダーランエラー防止機能）、FDD（3モード） キーボード：OADGキーボード（Windows® 対応87キー） ポインティングデバイス：フラットポイント（スクロールボタン搭載） PCカードスロット：TYPE I／II×2スロット又はTYPEIII×1スロット、CardBus対応 インタフェース：IEEE1394、S端子 通信機能：100BASE-TX/10BASE-T対応LAN、最大56KbpsFAXモデム（V.92対応） サウンド機能：チップセット内蔵+AC97コーデック（16ビットステレオPCM同時録音再生機能、MIDI再生機能［OS標準］）、ステレオスピーカー内蔵 その他：ワンタッチボタン 添付品：USBマウス（光学式） アプリケーション：Microsoft® Office Personal 2003 ［注4］
	オールインワン Win XP Proモデル		FMVNB50JP	2004.10/上	オープン価格 ［注2］	

本文中の注については、P64の欄外を参照してください。

■ハードウェア一覧

項	品名		型名	提供時期	希望小売価格（円、税別）	備考 ※基本的に各本体は標準プレインストールOSのみのサポートとなります。 標準プレインストールOSを変更して使用した場合は、運用上に制限がでる場合があります。
[A27]	オールインワン Win XP Proモデル	FMV-BIBLO MG75J (Office Personal 2003モデル)	FMVMG75J	2004.9/下	オープン価格 [注2]	CPU：インテル® Pentium® Mプロセッサ735（1.70GHz） キャッシュメモリ（CPU内蔵）：（1次）64KB（2次）2MB 液晶：14.1型TFTカラーLCD（スーパーファイン液晶）[1024×768ドット表示] メモリ：標準512MB[DDR SDRAM/PC2700]（最大2GB） HDD：80GB VRAM：最大64MB（メインメモリと共用） ファイル装置：スーパーマルチドライブ（DVD-RAM：書込/書換最大3倍速、DVD-ROM読出最大8倍速、DVD-R書込最大8倍速、 DVD-RW書込/書換最大4倍速、DVD+R書込最大8倍速、DVD+RW書込/書換最大4倍速、 CD-ROM読出最大24倍速、CD-R書込最大24倍速、CD-RW書込/書換最大10倍速、バッファアンダーランエラー防止機能） キーボード：OADGキーボード（Windows® 対応86キー） ポインティングデバイス：フラットポイント（スクロールボタン搭載） PCカードスロット：TYPE I／II×2スロット又はTYPEIII×1スロット、CardBus対応 インタフェース：IEEE1394、ビデオ出力（専用ミニS端子） 通信機能：100BASE-TX/10BASE-T対応LAN、最大56KbpsFAXモデム（V.92対応）、 ワイヤレスLAN（IEEE802.11a準拠、IEEE802.11b準拠、IEEE802.11g準拠） サウンド機能：チップセット内蔵+AC97コーデック（16ビットステレオPCM同時録音再生機能、MIDI再生機能[OS標準]）、 ステレオスピーカー内蔵 その他：指紋センサー、ワンタッチボタン アプリケーション：Microsoft® Office Personal 2003 [注4]
[A28]	オールインワン Win XP Homeモデル	FMV-BIBLO MG70J (Office Personal 2003モデル)	FMVMG70J	2004.9/中	オープン価格 [注2]	CPU：インテル® Pentium® Mプロセッサ725（1.60GHz） キャッシュメモリ（CPU内蔵）：（1次）64KB（2次）2MB 液晶：14.1型TFTカラーLCD（スーパーファイン液晶）[1024×768ドット表示] メモリ：標準256MB[DDR SDRAM/PC2700]（最大2GB） HDD：60GB VRAM：最大64MB（メインメモリと共用） ファイル装置：スーパーマルチドライブ（DVD-RAM：書込/書換最大3倍速、DVD-ROM読出最大8倍速、DVD-R書込最大8倍速、 DVD-RW書込/書換最大4倍速、DVD+R書込最大8倍速、DVD+RW書込/書換最大4倍速、 CD-ROM読出最大24倍速、CD-R書込最大24倍速、CD-RW書込/書換最大10倍速、バッファアンダーランエラー防止機能） キーボード：OADGキーボード（Windows® 対応86キー） ポインティングデバイス：フラットポイント（スクロールボタン搭載） PCカードスロット：TYPE I／II×2スロット又はTYPEIII×1スロット、CardBus対応 インタフェース：IEEE1394、ビデオ出力（専用ミニS端子） 通信機能：100BASE-TX/10BASE-T対応LAN、最大56KbpsFAXモデム（V.92対応）、 ワイヤレスLAN（IEEE802.11b準拠、IEEE802.11g準拠） サウンド機能：チップセット内蔵+AC97コーデック（16ビットステレオPCM同時録音再生機能、MIDI再生機能[OS標準]）、 ステレオスピーカー内蔵 その他：指紋センサー、ワンタッチボタン アプリケーション：Microsoft® Office Personal 2003 [注4]
[A29]	オールインワン Win XP Homeモデル	FMV-BIBLO MG50J (Office Personal 2003モデル)	FMVMG50J	2004.9/中	オープン価格 [注2]	CPU：インテル® Celeron® Mプロセッサ340（1.50GHz） キャッシュメモリ（CPU内蔵）：（1次）64KB（2次）512KB 液晶：13.3型TFTカラーLCD（スーパーファイン液晶）[1024×768ドット表示] メモリ：標準256MB[DDR SDRAM/PC2700　＊ただしPC2100として動作します]（最大1GB） HDD：60GB VRAM：最大64MB（メインメモリと共用） ファイル装置：DVDマルチドライブ（DVD-RAM：書込/書換最大2倍速、DVD-ROM読出最大8倍速、DVD-R書込最大2倍速、 DVD-RW書換最大1倍速、CD-ROM読出最大24倍速、CD-R書込最大16倍速、CD-RW書込書換最大10倍速、 バッファアンダーランエラー防止機能） キーボード：OADGキーボード（Windows® 対応86キー） ポインティングデバイス：フラットポイント（スクロールボタン搭載） PCカードスロット：TYPE I／II×1スロット、CardBus対応 インタフェース：IEEE1394、ビデオ出力（専用ミニS端子） 通信機能：100BASE-TX/10BASE-T対応LAN、最大56KbpsFAXモデム（V.92対応） ワイヤレスLAN（IEEE802.11b準拠、IEEE802.11g準拠） サウンド機能：チップセット内蔵+AC97コーデック（16ビットステレオPCM同時録音再生機能、MIDI再生機能[OS標準]）、 ステレオスピーカー内蔵 その他：ワンタッチボタン アプリケーション：Microsoft® Office Personal 2003 [注4]

本文中の注については、P64の欄外を参照してください。

■ハードウェア一覧

項	品名		型名	提供時期	希望小売価格（円、税別）	備考 ※基本的に各本体は標準プレインストールOSのみのサポートとなります。 標準プレインストールOSを変更して使用した場合は、運用上に制限がでる場合があります。
[A30]	オールインワン Win XP Homeモデル	FMV-BIBLO LOOX T70J （Office Personal 2003モデル）	FMVLT70J	2004.9/下	オープン価格 [注2]	CPU：インテル® Pentium® Mプロセッサ超低電圧版733（1.10GHz） キャッシュメモリ（CPU内蔵）：（1次）64KB（2次）2MB 液晶：10.6型TFTカラーLCD（スーパーファイン液晶）[1280×768ドット表示] メモリ：標準256MB[DDR SDRAM/PC2700]（最大1GB） HDD：80GB VRAM：最大64MB（メインメモリと共用） ファイル装置：スーパーマルチドライブ（DVD-RAM：書込/書換最大2倍速、DVD-ROM読出最大8倍速、DVD-R書込最大2倍速、DVD-RW書込/書換最大2倍速、DVD+R書込最大2.4倍速、DVD+RW書込/書換最大2.4倍速、CD-ROM読出最大24倍速、CD-R書込最大24倍速、CD-RW書込書換最大10倍速、バッファアンダーランエラー防止機能） キーボード：OADGキーボード（Windows® 対応86キー） ポインティングデバイス：フラットポイント PCカードスロット：TYPE I／II×1スロット、CardBus対応 インタフェース：IEEE1394、ビデオ出力（S端子）、光デジタルオーディオ出力端子、CFカードスロット 通信機能：100BASE-TX/10BASE-T対応LAN、最大56kbpsFAXモデム（V.92対応）、ワイヤレスLAN（IEEE802.11a準拠、IEEE802.11b準拠、IEEE802.11g準拠） サウンド機能：チップセット内蔵+AC97コーデック（16ビットステレオPCM同時録音再生機能、MIDI再生機能[OS標準]）、ステレオスピーカー内蔵 その他：指紋センサー アプリケーション：Microsoft® Office Personal 2003 [注4]
[A31]	オールインワン Win XP Homeモデル	FMV-BIBLO LOOX T50J （Office Personal 2003モデル）	FMVLT50J	2004.9/下	オープン価格 [注2]	CPU：インテル® Celeron® Mプロセッサ超低電圧版353（900MHz） キャッシュメモリ（CPU内蔵）：（1次）64KB（2次）512KB 液晶：10.6型TFTカラーLCD（スーパーファイン液晶）[1280×768ドット表示] メモリ：標準256MB[DDR SDRAM/PC2700]＊ただしPC2100として動作します。（最大1GB） HDD：80GB VRAM：最大64MB（メインメモリと共用） ファイル装置：CD-RW/DVD-ROMドライブ（DVD-ROM読出最大8倍速、CD-ROM読出最大24倍速、CD-R書込最大24倍速、CD-RW書込/書換最大16倍速、バッファアンダーランエラー防止機能） キーボード：OADGキーボード（Windows® 対応86キー） ポインティングデバイス：フラットポイント PCカードスロット：TYPE I／II×1スロット、CardBus対応 インタフェース：IEEE1394、ビデオ出力（S端子）、光デジタルオーディオ出力端子、CFカードスロット 通信機能：100BASE-TX/10BASE-T対応LAN、最大56kbpsFAXモデム（V.92対応）、ワイヤレスLAN（IEEE802.11a準拠、IEEE802.11b準拠、IEEE802.11g準拠） サウンド機能：チップセット内蔵+AC97コーデック（16ビットステレオPCM同時録音再生機能、MIDI再生機能[OS標準]）、ステレオスピーカー内蔵 その他：指紋センサー アプリケーション：Microsoft® Office Personal 2003 [注4]

[Win XP Proモデル　：Microsoft® Windows®XP Professional SP2プレインストール]
[Win2000（DSP）モデル：Microsoft® Windows®2000 Professional SP4（DSPモデル）プレインストール]
[Win XP Homeモデル　：Microsoft® Windows®XP Home Edition SP2プレインストール]

[注1]　上記のモデルは各機種の「標準構成モデル」です。カスタムメイドにより追加／変更／添付の選択が可能です。
詳細につきましては各シリーズの「カスタムメイドについて」と「本体・カスタムメイド型名・価格一覧」をご覧ください。
[注2]　オープン価格の商品は希望小売価格を定めておりません。
[注3]　・OSおよびプレインストールアプリケーションのバックアップはCD-ROMで添付されます。リカバリ時にCD-ROMドライブが必要になります。
・FMV-LIFEBOOK NAHシリーズ（RAID1モデル）ではリカバリ実行時に別売のFDDユニット（USB）[FMV-NFD52S]が必要になります。
・FMV-LIFEBOOK MTシリーズではリカバリ実行時に別売のCD-R/RWドライブユニット（USB）[FMV-NRW53S]、もしくはDVD-ROM&CD-R/RWドライブユニット[FMV-NCB51]が必要になります。
[注4]　FMV-BIBLO、FMV-BIBLO LOOX TシリーズではOSおよびプレインストールアプリケーションのバックアップはDVD-ROMで添付されます。製品標準内蔵のDVD対応ドライブをご利用ください。

■ハードウェア一覧

●：適用可　×：適用不可　－：無関係

項	品名	型名	提供時期	適応機種						※ 適応OS			希望小売価格（円、税別）	備考
				*1 NAH *2 NAL *3 NA *4 NUL *5 NUB *6 NULX *7 NUBX	*8 NX *9 NH *10 NB	*11 MGH	*12 MG	*13 MT	*14 LOOX T	Win XP Pro	Win 2000（DSP）	Win XP Home		*1：820NAH *2：820NAL *3：820NA *4：820NUL *5：820NUB *6：820NULX *7：820NUBX *8：NX90J/T、NX70J/T、NX50J *9：NH70J *10：NB90J/TS、NB90J/T、NB55J/T、NB80J、NB75J、NB55J、NB50J *11：820MGH *12：820MG、MG75J、MG70J、MG50J *13：820MT *14：LOOX T70J、LOOX T50J ※各本体は標準プレインストールOSのみのサポートとなります。 標準プレインストールOSを変更して使用した場合は、運用上に制限がでる場合があります。
B：メモリ														
[B1]	拡張RAMモジュール-1GB（DDR SDRAM/PC2700）	FMVNM1GF	済	●※1	●※2	●※3	●※3	×	×	－	－	－	312,000	拡張RAMモジュール-1GB、DDR SDRAM、PC2700対応。 ※1：NAH、NAL（Pentium® M 745搭載モデルのみ）のみ対応。 ※2：NH70Jのみ対応。 ※3：Celeron® M搭載モデルではDDR SDRAM/PC2100相当の性能で動作します。
[B2]	拡張RAMモジュール-512MB（DDR SDRAM/PC2700）	FMVNM51F	済	●※1	●※2	●※3	●※3	×	×	－	－	－	98,000	拡張RAMモジュール-512MB、DDR SDRAM、PC2700対応。 ※1：NAH、NAL、NUL、NULXのみ対応。NAL（Pentium® M 745搭載モデル以外）、NUL、NULXでは DDR SDRAM/PC2100相当の性能で動作します。 ※2：NH70Jのみ対応。 ※3：Celeron® M搭載モデルではDDR SDRAM/PC2100相当の性能で動作します。
[B3]	拡張RAMモジュール-256MB（DDR SDRAM/PC2700）	FMVNM25F	済	●※1	●※2	●※3	●※3	×	×	－	－	－	49,000	拡張RAMモジュール-256MB、DDR SDRAM、PC2700対応。 ※1：NAH、NAL、NUL、NULXのみ対応。NAL（Pentium® M 745搭載モデル以外）、NUL、NULXでは DDR SDRAM/PC2100相当の性能で動作します。 ※2：NH70Jのみ対応。 ※3：Celeron® M搭載モデルではDDR SDRAM/PC2100相当の性能で動作します。
[B4]	拡張RAMモジュール-128MB（DDR SDRAM/PC2700）	FMVNM12F	済	●※1	×	●※2	●※2	×	×	－	－	－	16,000	拡張RAMモジュール-128MB、DDR SDRAM、PC2700対応。 ※1：NAH、NAL、NUL、NULXのみ対応。NAL（Pentium® M 745搭載モデル以外）、NUL、NULXでは DDR SDRAM/PC2100相当の性能で動作します。 ※2：Celeron® M搭載モデルではDDR SDRAM/PC2100相当の性能で動作します。
[B5]	拡張RAMモジュール-1GB（DDR SDRAM/PC2700）	FMVNM1GF2	2004.9/下	×	●※1	×	×	×	×	－	－	－	312,000	拡張RAMモジュール-1GB、DDR SDRAM、PC2700対応。 ※1：NX90J/T、NX70J/T、NX50Jのみ対応。
[B6]	拡張RAMモジュール-512MB（DDR SDRAM/PC2700）	FMVNM51F2	2004.9/下	×	●※1	×	×	×	×	－	－	－	98,000	拡張RAMモジュール-512MB、DDR SDRAM、PC2700対応。 ※1：NX90J/T、NX70J/T、NX50Jのみ対応。
[B7]	拡張RAMモジュール-256MB（DDR SDRAM/PC2700）	FMVNM25F2	2004.9/下	×	●※1	×	×	×	×	－	－	－	49,000	拡張RAMモジュール-256MB、DDR SDRAM、PC2700対応。 ※1：NX90J/T、NX70J/T、NX50Jのみ対応。
[B8]	拡張RAMモジュール-1GB（DDR SDRAM/PC2700）	FMVNM1GF1	済	×	●※1	×	×	×	×	－	－	－	312,000	拡張RAMモジュール-1GB、DDR SDRAM、PC2700対応。 ※1：NB80Jのみ対応。
[B9]	拡張RAMモジュール-512MB（DDR SDRAM/PC2700）	FMVNM51F1	済	×	●※1	×	×	×	×	－	－	－	98,000	拡張RAMモジュール-512MB、DDR SDRAM、PC2700対応。 ※1：NB80Jのみ対応。
[B10]	拡張RAMモジュール-256MB（DDR SDRAM/PC2700）	FMVNM25F1	済	×	●※1	×	×	×	×	－	－	－	49,000	拡張RAMモジュール-256MB、DDR SDRAM、PC2700対応。 ※1：NB80Jのみ対応。
[B11]	拡張RAMモジュール-512MB（DDR SDRAM/PC2700 MicroDIMM）	FMVNM51FM	済	×	×	×	×	×	●※	－	－	－	98,000	拡張RAMモジュール-512MB、DDR SDRAM、PC2700対応。MicroDIMM。 ※：Celeron® M搭載モデルではDDR SDRAM/PC2100相当の性能で動作します。
[B12]	拡張RAMモジュール-256MB（DDR SDRAM/PC2700 MicroDIMM）	FMVNM25FM	済	×	×	×	×	×	●※	－	－	－	49,000	拡張RAMモジュール-256MB、DDR SDRAM、PC2700対応。MicroDIMM。 ※：Celeron® M搭載モデルではDDR SDRAM/PC2100相当の性能で動作します。
[B13]	拡張RAMモジュール-1GB（DDR SDRAM/PC2100）	FMVNM1GD	済	×	×	×	×	●	×	－	－	－	312,000	拡張RAMモジュール-1GB、DDR SDRAM、PC2100対応。
[B14]	拡張RAMモジュール-512MB（DDR SDRAM/PC2100）	FMVNM51D	済	●※	×	×	×	●	×	－	－	－	98,000	拡張RAMモジュール-512MB、DDR SDRAM、PC2100対応。 ※：NA、NUB、NUBXのみ対応。
[B15]	拡張RAMモジュール-256MB（DDR SDRAM/PC2100）	FMVNM25D	済	●※	×	×	×	●	×	－	－	－	49,000	拡張RAMモジュール-256MB、DDR SDRAM、PC2100対応。 ※：NA、NUB、NUBXのみ対応。
[B16]	拡張RAMモジュール-128MB（DDR SDRAM/PC2100）	FMVNM12D	済	●※	×	×	×	●	×	－	－	－	16,000	拡張RAMモジュール-128MB、DDR SDRAM、PC2100対応。 ※：NA、NUB、NUBXのみ対応。
[B17]	拡張RAMモジュール-1GB（DDR SDRAM/PC2100）	FMVNM1GG1	2004.9/中	×	●※	×	×	●	×	－	－	－	312,000	拡張RAMモジュール-1GB、DDR SDRAM、PC2100対応。 ※：NB90J/TS、NB90J/T、NB55J/T、NB75J、NB55J、NB50Jのみ対応。
[B18]	拡張RAMモジュール-512MB（DDR SDRAM/PC2100）	FMVNM51G1	2004.9/中	×	●※	×	×	×	×	－	－	－	98,000	拡張RAMモジュール-512MB、DDR SDRAM、PC2100対応。 ※：NB90J/TS、NB90J/T、NB55J/T、NB75J、NB55J、NB50Jのみ対応。
[B19]	拡張RAMモジュール-256MB（DDR SDRAM/PC2100）	FMVNM25G1	2004.9/中	×	●※	×	×	×	×	－	－	－	49,000	拡張RAMモジュール-256MB、DDR SDRAM、PC2100対応。 ※：NB90J/TS、NB90J/T、NB55J/T、NB75J、NB55J、NB50Jのみ対応。

■ハードウェア一覧

●：適用可　×：適用不可　－：無関係

項	品名	型名	提供時期	適応機種						※ 適応OS			希望小売価格（円、税別）	備考
				*1 NAH *2 NAL *3 NA *4 NUL *5 NUB *6 NULX *7 NUBX	*8 NX *9 NH *10 NB	*11 MGH	*12 MG	*13 MT	*14 LOOX T	Win XP Pro	Win 2000（DSP）	Win XP Home		*1：820NAH *2：820NAL *3：820NA *4：820NUL *5：820NUB *6：820NULX *7：820NUBX *8：NX90J/T、NX70J/T、NX50J *9：NH70J *10：NB90J/TS、NB90J/T、NB55J/T、NB80J、NB75J、NB55J、NB50J *11：820MGH *12：820MG、MG75J、MG70J、MG50J *13：820MT *14：LOOX T70J、LOOX T50J ※各本体は標準プレインストールOSのみのサポートとなります。 標準プレインストールOSを変更して使用した場合は、運用上に制限がでる場合があります。
C：専用拡張機器														
[C1]	内蔵CD-ROMドライブユニット	FMVNCD01	済	● NAH NALのみ対応	×	●	● ※	×	×	●	●	●	16,800	内蔵CD-ROMドライブユニット。読込最大24倍速。 ※：820MGのみ対応。
[C2]	内蔵DVDマルチドライブユニット	FMVNDM02	済	● NAH NALのみ対応	×	●	● ※	×	×	●	●	●	85,000	内蔵DVDマルチドライブユニット。(DVD読込：8倍速、CD読込：24倍速、DVD-R書込：2倍速、DVD-RW書込/書換：1倍速、DVD-RAM書込/書換：2倍速、CD-R書込：16倍速、CD-RW書込/書換：8倍速)。バッファアンダーランエラー防止機能付。CD-R/RWライティングソフト「Sonic RecordNow DX 4.6」、DVD再生ソフト「INTERVIDEO WinDVD 5」が添付。 ※：820MGのみ対応。
[C3]	内蔵DVD-ROM & CD-R/RWドライブユニット	FMVNCB07	済	● NAH NALのみ対応	×	●	● ※	×	×	●	●	●	58,800	内蔵DVD-ROM&CD-R/RWドライブユニット。DVD読込最大8倍速、CD読込最大24倍速、CD-R書込最大24倍速、CD-R/RW書換最大10倍速。バッファアンダーランエラー防止機能付。 CD-R/RWライティングソフト「Sonic RecordNow DX 4.6」、DVD再生ソフト「INTERVIDEO WinDVD 5」添付。 ※：820MGのみ対応。
[C4]	内蔵CD-ROMドライブユニット	FMVNCD522	済	● NAのみ対応	×	×	×	×	×	●	●	●	16,800	内蔵CD-ROMドライブユニット。読込最大24倍速。
[C5]	内蔵DVDマルチドライブユニット	FMVNDM01	済	● NAのみ対応	×	×	×	×	×	●	●	●	85,000	内蔵DVDマルチドライブユニット。(DVD読込：8倍速、CD読込：24倍速、DVD-R書込：2倍速、DVD-RW書込/書換：1倍速、DVD-RAM書込/書換：2倍速、CD-R書込：16倍速、CD-RW書込/書換：8倍速)。 バッファアンダーランエラー防止機能付。CD-R/RWライティングソフト「Sonic RecordNow DX 4.6」、DVD再生ソフト「INTERVIDEO WinDVD 4」が添付。
[C6]	内蔵DVD-ROM & CD-R/RWドライブユニット	FMVNCB05	済	● NAのみ対応	×	×	×	×	×	●	●	●	58,800	内蔵DVD-ROM&CD-R/RWドライブユニット。DVD読込最大8倍速、CD読込最大24倍速、CD-R書込最大24倍速、CD-R/RW書換最大10倍速。バッファアンダーランエラー防止機能付。 CD-R/RWライティングソフト「Sonic RecordNow DX 4.6」、DVD再生ソフト「INTERVIDEO WinDVD 4」添付。
[C7]	内蔵CD-R/RWドライブユニット	FMVNRW05	済	● NAのみ対応	×	×	×	×	×	●	●	●	42,000	内蔵CD-R/RWドライブユニット。CD読込最大24倍速、CD-R書込最大24倍速、CD-R/RW書込/書換最大10倍速。 バッファアンダーランエラー防止機能付。CD-R/RWライティングソフト「Sonic RecordNow DX 4.11」添付。
[C8]	バックアップ用内蔵ハードディスクユニット-60GB	FMVND60G1	済	● NAのみ対応	×	×	×	×	×	●	●	●	65,000	標準内蔵HDDのバックアップ専用のHDD。 バックアップソフト「Standby Disk 2.00」添付。
[C9]	増設用内蔵バッテリユニット	FMVNBT23B	済	● NAL NAのみ対応	×	●	●	×	×	－	－	－	16,800	増設用内蔵バッテリユニット。10.8V、3400mAh リチウムイオン。
[C10]	増設用内蔵バッテリユニット	FMVNBT25	済	● NALのみ対応	×	●	●	×	×	－	－	－	16,800	増設用内蔵バッテリユニット。10.8V、3800mAh リチウムイオン。
[C11]	内蔵FDDユニット	FMVNFD12	済	×	×	●	● ※	×	×	●	●	●	12,600	内蔵FDドライブユニット。 ※：820MGのみ対応。
[C12]	ポートリプリケータ	FMV-NPR5	済	×	×	●	×	×	×	－	－	－	16,500	各種インタフェース[マウス／キーボード、シリアル、パラレル、CRT、USB×4、LAN、マイクイン端子、ヘッドフォン端子、DC-IN]を装備。
[C13]	内蔵バッテリパック	FMVNBP120	済	×	×	●	×	×	×	－	－	－	16,800	内蔵バッテリパック。交換用。10.8V、4800mAh。リチウムイオン。
[C14]	内蔵PCカードユニット	FMVNPC24	済	×	×	×	● ※	×	×	－	－	－	8,400	内蔵PCカードスロットユニット。TYPE I/II/III対応。 ※：820MGのみ対応。
[C15]	S端子変換ケーブル	FMV-NCBL2	済	×	×	×	● ※	×	×	－	－	－	2,500	ビデオ出力(専用端子)をS端子に変換するケーブル。 ※：820MGでは未サポート。
[C16]	ポートリプリケータ	FMV-NPR6	済	×	×	×	● ※	×	×	－	－	－	10,000	各種インタフェース[マウス／キーボード、シリアル、パラレル、CRT、USB×2、LAN]を装備。 ※：820MGのみ対応。
[C17]	内蔵バッテリパック	FMVNBP119	済	×	×	×	● ※	×	×	－	－	－	16,800	内蔵バッテリパック。交換用。10.8V、4400mAh。リチウムイオン。 ※：820MG、MG50Jのみ対応。
[C18]	内蔵バッテリパック	FMVNBP123	済	×	×	×	● ※	×	×	－	－	－	16,800	内蔵バッテリパック。交換用。10.8V、4800mAh。リチウムイオン。 ※：MG75J、MG70Jのみ対応。
[C19]	バッテリチャージャ	FMV-NCA3	済	×	×	×	● ※	●	×	－	－	－	16,800	バッテリ充電器。バッテリを2個同時に接続可能。 ※：MG75J、MG70Jを除く。 [注]本体添付のACアダプタが必要です。
[C20]	ポートリプリケータ	FMV-NPR4	済	×	×	×	×	●	×	－	－	－	10,000	各種インタフェース装備[マウス／キーボード、シリアル、パラレル、CRT、USB2.0×2、LAN、ラインアウト]を装備。
[C21]	内蔵バッテリパック	FMVNBP117	済	×	×	×	×	●	×	－	－	－	10,000	内蔵バッテリパック。交換用。10.8V、2200mAh。リチウムイオン。
[C22]	内蔵バッテリパック(L)	FMVNBP118	済	×	×	×	×	●	×	－	－	－	12,600	内蔵大容量バッテリパック。10.8V、4400mAh。リチウムイオン。
[C23]	内蔵バッテリパック	FMVNBP121	済	×	×	×	×	×	●	－	－	－	10,000	内蔵バッテリパック。交換用。10.8V、2400mAh。リチウムイオン。
[C24]	内蔵バッテリパック(L)	FMVNBP122	済	×	×	×	×	×	●	－	－	－	12,600	内蔵大容量バッテリパック。10.8V、4800mAh。リチウムイオン。
[C25]	増設用内蔵バッテリユニット	FMVNBT24	済	×	×	×	×	×	●	－	－	－	16,800	増設用内蔵バッテリユニット。10.8V、2300mAh リチウムイオン。

■ハードウェア一覧

●：適用可　×：適用不可　－：無関係

項	品名	型名	提供時期	適応機種						※ 適応OS			希望小売価格（円、税別）	備考
				*1 NAH *2 NAL *3 NA *4 NUL *5 NUB *6 NULX *7 NUBX	*8 NX *9 NH *10 NB	*11 MGH	*12 MG	*13 MT	*14 LOOX T	Win XP Pro	Win 2000（DSP）	Win XP Home		*1 ：820NAH *2 ：820NAL *3 ：820NA *4 ：820NUL *5 ：820NUB *6 ：820NULX *7 ：820NUBX *8 ：NX90J/T、NX70J/T、NX50J *9 ：NH70J *10：NB90J/TS、NB90J/T、NB55J/T、NB80J、NB75J、NB55J、NB50J *11：820MGH *12：820MG、MG75J、MG70J、MG50J *13：820MT *14：LOOX T70J、LOOX T50J ※各本体は標準プレインストールOSのみのサポートとなります。 標準プレインストールOSを変更して使用した場合は、運用上に制限がでる場合があります。
[C26]	ACアダプタ	FMV-AC312	済	●※1	●※2	●	×	×	×	－	－	－	8,400	ACアダプタ。交換用。 [注]添付ACケーブルは国内仕様（AC100V）のためAC100V以外でご使用になる場合は、その電圧にあったACケーブルを用意する必要があります。 ※1：NAL、NUL、NULXのみ対応。 ※2：NB90J/TS、NB90J/T、NB55J/T、NB75J、NB55J、NB50Jのみ対応。
[C27]	ACアダプタ	FMV-AC314	済	●※1	●※2	×	×	×	×	－	－	－	8,400	ACアダプタ。交換用。 [注]添付ACケーブルは国内仕様(AC100V)のためAC100V以外でご使用になる場合は、その電圧にあったACケーブルを用意する必要があります。 ※1：NA、NUB、NUBXのみ対応。 ※2：NB80Jのみ対応。
[C28]	ACアダプタ	FMV-AC316	済	●NAHのみ対応	×	×	×	×	×	－	－	－	8,400	ACアダプタ。交換用。 [注]添付ACケーブルは国内仕様(AC100V)のためAC100V以外でご使用になる場合は、その電圧にあったACケーブルを用意する必要があります。
[C29]	ACアダプタ	FMV-AC317	済	×	×	×	●※	●	●	－	－	－	8,400	ACアダプタ。交換用。黒色。 [注]添付ACケーブルは国内仕様（AC100V）のためAC100V以外でご使用になる場合は、その電圧にあったACケーブルを用意する必要があります。 ※：820MG、MG50Jのみ対応。
[C30]	ACアダプタ	FMV-AC318	済	×	●NX NHのみ対応	×	×	×	×	－	－	－	8,400	ACアダプタ。交換用。 [注]添付ACケーブルは国内仕様（AC100V）のためAC100V以外でご使用になる場合は、その電圧にあったACケーブルを用意する必要があります。
[C31]	ACアダプタ	FMV-AC319	2004.9/中	×	×	×	●※	×	×	－	－	－	8,400	ACアダプタ。交換用。 [注]添付ACケーブルは国内仕様（AC100V）のためAC100V以外でご使用になる場合は、その電圧にあったACケーブルを用意する必要があります。 ※：MG75J、MG70Jのみ対応。
[C32]	カーバッテリアダプタ	FMV-NCBA2	済	×	×	×	×	●	●	－	－	－	19,300	自動車のシガーライタソケット接続用アダプタ（12V/24V車専用）

■ハードウェア一覧

●：適用可　×：適用不可　－：無関係

項	品名	型名	提供時期	適応機種						※ 適応OS			希望小売価格（円、税別）	備考
				*1 NAH *2 NAL *3 NA *4 NUL *5 NUB *6 NULX *7 NUBX	*8 NX *9 NH *10 NB	*11 MGH	*12 MG	*13 MT	*14 LOOX T	Win XP Pro	Win 2000（DSP）	Win XP Home		*1：820NAH *2：820NAL *3：820NA *4：820NUL *5：820NUB *6：820NULX *7：820NUBX *8：NX90J/T、NX70J/T、NX50J *9：NH70J *10：NB90J/TS、NB90J/T、NB55J/T、NB80J、NB75J、NB55J、NB50J *11：820MGH *12：820MG、MG75J、MG70J、MG50J *13：820MT *14：LOOX T70J、LOOX T50J ※各本体は標準プレインストールOSのみのサポートとなります。 標準プレインストールOSを変更して使用した場合は、運用上に制限がでる場合があります。
D：入力機器														
[D1]	OADGキーボード（109キー）	FMV-KB323	済	●	×	● ※1	● ※2	● ※1	×	●	●	●	11,000	OADG準拠キーボード。PS/2接続。109キー。BL-ライトグレー色。 ※1：ポートリプリケータが必要になります。 ※2：820MGのみ対応。ポートリプリケータが必要になります。
[D2]	JISキーボード（エミュレータ対応）	FMV-KB101	済	●	×	● ※1	● ※2	● ※1	×	●	● ※3	●	25,000	エミュレータ対応JISキーボード。PS/2接続。141キー。 ※1：ポートリプリケータが必要になります。 ※2：820MGのみ対応。 ※3：WSMGR V4.1 L50以降が必要になります。
[D3]	テンキーボード	FMV-NTKB1A	済	●	×	● ※1	● ※2	● ※1	×	●	●	●	12,600	テンキーボード。PS/2接続。PS/2マウス接続可能。 ※1：ポートリプリケータが必要になります。 ※2：820MGのみ対応。ポートリプリケータが必要になります。
[D4]	親指シフトキーボード（USB）	FMV-KB231	済	●	●	●	●	●	●	●	●	●	12,600	日本語コンソーシアム対応親指シフト配列準拠キーボード。USB接続。111キー。 [注]Japanist 2003が必要になります。
[D5]	USBテンキーボード	FMV-NTKB2	済	●	● ※	●	●	●	●	●	●	●	12,600	テンキーボード。USB接続。USBマウス接続可能。クールシルバー色。 ※：NX90J/T、NX70J/T、NX50Jでは未サポート。
[D6]	マウス	FMV-MO107S	済	●	×	● ※1	● ※2	● ※1	×	●	●	●	5,800	マウス。PS/2接続。クールシルバー色。 ※1：ポートリプリケータが必要になります。 ※2：820MGのみ対応。ポートリプリケータが必要になります。
[D7]	USBマウス	FMV-MO203S	済	●	●	●	●	●	●	●	●	●	5,800	マウス。USB接続。スクロール機能付。クールシルバー色。
[D8]	USBマウス（光学式）	FMV-MO301S	済	●	●	●	●	●	●	●	●	●	5,800	光学式のマウス。USB接続。スクロール機能付。クールシルバー色。
[D9]	ワイヤレスマウス（光学式）	FMV-MO401S	済	●	×	●	● ※	●	×	●	●	●	7,800	光学式のワイヤレスマウス。受信部はUSB接続。スクロール機能付き。 ※：820MGのみ対応。
[D10]	磁気カードリーダ	FMV-MCR101	済	●	×	● ※1	● ※2	● ※1	×	●	●	●	33,000	磁気カード読み取り装置。PS/2接続。分岐ボックス添付。 ※1：ポートリプリケータが必要になります。 ※2：820MGのみ対応。ポートリプリケータが必要になります。
[D11]	バーコードリーダ	FMV-BCR101	済	●	×	● ※1	● ※2	● ※1	×	●	●	●	37,000	バーコード読み取り装置（ペン式）。PS/2接続。分岐ボックス添付。 ※1：ポートリプリケータが必要になります。 ※2：820MGのみ対応。ポートリプリケータが必要になります。
[D12]	バーコードタッチリーダ	FMV-BCR201	済	●	×	● ※1	● ※2	● ※1	×	●	●	●	37,000	バーコード読み取り装置（タッチ式）。PS/2接続。分岐ボックス添付。 ※1：ポートリプリケータが必要になります。 ※2：820MGのみ対応。ポートリプリケータが必要になります。
[D13]	磁気カードリーダ	FMV-MCR111	済	●	●	●	●	●	●	●	●	●	33,000	磁気カード読み取り装置。USB接続。
[D14]	バーコードリーダ	FMV-BCR111	済	●	●	●	●	●	●	●	●	●	37,000	バーコード読み取り装置（ペン式）。USB接続。
[D15]	バーコードタッチリーダ	FMV-BCR211	済	●	●	●	●	●	●	●	●	●	37,000	バーコード読み取り装置（タッチ式）。USB接続。

■ハードウェア一覧

●：適用可　×：適用不可　－：無関係

項	品名	型名	提供時期	適応機種						※ 適応OS			希望小売価格（円、税別）	備考
				*1 NAH *2 NAL *3 NA *4 NUL *5 NUB *6 NULX *7 NUBX	*8 NX *9 NH *10 NB	*11 MGH	*12 MG	*13 MT	*14 LOOX T	Win XP Pro	Win 2000（DSP）	Win XP Home		*1 ：820NAH *2 ：820NAL *3 ：820NA *4 ：820NUL *5 ：820NUB *6 ：820NULX *7 ：820NUBX *8 ：NX90J/T、NX70J/T、NX50J *9 ：NH70J *10：NB90J/TS、NB90J/T、NB55J/T、NB80J、NB75J、NB55J、NB50J *11：820MGH *12：820MG、MG75J、MG70J、MG50J *13：820MT *14：LOOX T70J、LOOX T50J ※各本体は標準プレインストールOSのみのサポートとなります。 標準プレインストールOSを変更して使用した場合は、運用上に制限がでる場合があります。
E：通信機器														
[E1]	ワイヤレスLANカード	FMV-JW481	済	●※1※2	●※3※4	●※1※2	●※1※2※3※4	●※1	●※2	●	●	●	9,800	IEEE802.11a準拠、IEEE802.11b準拠、IEEE802.11g準拠のワイヤレスLANカード。PC Card Standard準拠。 伝送速度：54/48/36/24/18/12/9/6Mbps（IEEE802.11a準拠、IEEE802.11g準拠）（速度自動切り替え）。 11/5.5/2/1Mbps（IEEE802.11b準拠）（速度自動切り替え）。セキュリティ規格WPA対応。 ※ 1：カスタムメイドでIEEE802.11a/gワイヤレスLANを選択時は使用不可。 ※ 2：カスタムメイドでIEEE802.11gワイヤレスLANを選択時は、本体内蔵のワイヤレスLANとは排他使用のみ。 ※ 3：IEEE802.11a/gワイヤレスLAN搭載モデル（NX90J/T、MG75J、LOOX T70J、LOOX T50J）では使用不可。 ※ 4：IEEE802.11gワイヤレスLAN搭載モデル（NB90J/TS、NB90J/T、NB75J、MG70J、MG50J）では本体内蔵のワイヤレスLANとは排他使用のみ。 <複数LAN構成の可否につきましては、71ページの一覧表をご参照下さい>
[E2]	ワイヤレスLAN ステーション	FMWT-54AG	済	－	－	－	－	－	－	●	●	●	120,000	IEEE802.11a準拠、IEEE802.11b準拠、IEEE802.11g準拠ワイヤレスLANカード用基地局（社内バックボーン接続/ローミング機能付）。 無線インタフェース：IEEE802.11a、IEEE802.11g（通信速度、最大54Mbps）、IEEE802.11b（通信速度、最大11Mbps）に対応。 高速化技術Super A/G対応、Wi-Fi準拠。 （IEEE802.11gとIEEE802.11bを混在使用の場合、通信速度がおちる場合があります） 外部インタフェース：LANインタフェース（100BASE-TX/10BASE-T）RJ-45×1。 クライアント台数：IEEE802.11aとIEEE802.11gそれぞれ最大20台、計最大40台（推奨）。 セキュリティ規格：WPA/IEEE802.1X対応。 管理機能：SNMP、syslog、タグVLAN。 添付品：ステーション管理ツール、外部アンテナ、延長アンテナ、ACアダプタ。 ※ワイヤレスLAN機器との通信距離は見通しのよいところで、IEEE802.11aで約15m、IEEE802.11b、IEEE802.11gで約25m。 ※ステーション管理ツールは有線LANで接続されたパソコン本体にて使用。 [注]IEEE802.11a機能を使用の場合、屋内専用です。屋外ではご使用になれません。 [注]本製品は日本仕様です。日本以外ではご使用になれません。
		FMWT-UGK1	済	－	－	－	－	－	－	●	●	●	30,000	FMWT-52BをFMWT-53Gと同等機能にし、IEEE802.11gに対応させるためのアップグレードキット。
[E3]	ワイヤレスLANカード	FMV-JW183	済	●※	●※	●※	●※	●※	●※	●	●	●	8,000	IEEE802.11b準拠のワイヤレスLANカード。PC Card Standard準拠。通信速度：11/5.5/2/1Mbps（自動切替）。 Wi-Fi準拠。 ※：ワイヤレスLAN搭載モデルでは使用不可。 <複数LAN構成の可否に関しましては、71ページの一覧表をご参照下さい>
[E4]	ワイヤレス ブロードバンドルータ	FMWBR-201	済	－	－	－	－	－	－	－	－	－	29,800	有線LAN（WAN側1ポート、LAN側4ポート）と無線LAN（IEEE802.11g準拠、IEEE802.11b準拠）に対応したブロードバンドルータ。（IEEE802.11gとIEEE802.11bの混在使用の場合、通信速度がおちる場合があります） 転送レート：54/48/36/24/18/12/9/6Mbps（速度自動切替）、高速化技術Super G対応。 セキュリティ規格：WPA/IEEE802.1X対応。Wi-Fi準拠。 管理機能：SNMP、VPNパススルー（パス数1）、VPNゲートウェイ（IPSecトンネル数70）対応、UPnP機能により Windows® Messenger対応。マルチPPPoE、アンナンバードPPPoE対応。 ※ワイヤレスLAN機器との通信距離は見通しのよいところで約25m、最大接続台数は10台（推奨）。 [注]本製品は日本仕様です。日本以外ではご使用になれません。
[E5]	TA機能付 ネットワークステーション	FMNS-101	済	●	●	●	●	●	●	●※1	●	●※1	37,800	ISDNターミナルアダプタ、ISDNダイヤルアップルータ、ブロードバンドルータ機能を持つネットワークステーション。 ISDN通信速度：128/64kbps（同期）、57.6k/38.4k/19.2k/9.6kbps（非同期）。PIAFS通信速度：32K/64kbps。 [注]電源OFF時（停電時）、アナログポートTEL1以外に接続した機器及びS/T点インタフェースに接続した機器は使用できません。 [注]本装置とパソコン本体間は非同期通信のみサポート（エミュレータ接続は不可）。 [注]RS-232C接続時は、パソコン本体の最大通信速度が115.2kbpsのため、128kbpsの最大値での通信を行うことができません。 [注]ターミナルアダプタモードとルータモードは排他動作。 [注]S3/S4は未サポートです。 ※1：USB接続はファームウェアV 1.22が必要です。

■ハードウェア一覧

●：適用可　×：適用不可　－：無関係

項	品名	型名	提供時期	適応機種						※ 適応OS			希望小売価格（円、税別）	備考
				*1 NAH *2 NAL *3 NA *4 NUL *5 NUB *6 NULX *7 NUBX	*8 NX *9 NH *10 NB	*11 MGH	*12 MG	*13 MT	*14 LOOX T	Win XP Pro	Win 2000（DSP）	Win XP Home		*1：820NAH *2：820NAL *3：820NA *4：820NUL *5：820NUB *6：820NULX *7：820NUBX *8：NX90J/T、NX70J/T、NX50J *9：NH70J *10：NB90J/TS、NB90J/T、NB55J/T、NB80J、NB75J、NB55J、NB50J *11：820MGH *12：820MG、MG75J、MG70J、MG50J *13：820MT *14：LOOX T70J、LOOX T50J ※各本体は標準プレインストールOSのみのサポートとなります。 標準プレインストールOSを変更して使用した場合は、運用上に制限がでる場合があります。
[E6]	FMVステーション	FMVST-101	2004.9/下	×	●※1	×	●※2	×	●	●	×	●	オープン価格[注]	ホームサーバー内蔵ネットワークステーション、ワイヤレスブロードバンドルータ機能あり、 ファイル/プリンタ/インターネット接続の共有が可能、 HDD容量：200GB、簡易グループウェア「ホームネットワークウェア」搭載 無線インターフェース：IEEE802.11g、転送レート54/48/36/24/18/12/9/6Mbps（自動切替）、 IEEE802.11b、転送レート11/5.5/2/1Mbps（自動切替） 有線インターフェース：WAN側1ポート（100BASE-TX/10BASE-T）、 LAN側1ポート（1000BASE-T/100BASE-TX/10BASE-T） ネットワークキー（WEP）：64/128/152bit対応、 使用可能チャンネル：1～13ch（IEEE802.11g）、 1～14ch（IEEE802.11b） 必須ハード：ワイヤレスLANカード（FMV-JW481/JW183/W182）。 もしくはワイヤレスLAN機能搭載のFMV-BIBLOシリーズ もしくは有線LAN機能搭載のFMV-BIBLOシリーズ 通信可能距離：約25m（環境による）、最大接続台数：10台（推奨） 注）本製品は日本仕様です。日本以外ではご使用になれません。 ※1：NB90J/TSに標準添付。 ※2：MG75J、MG70J、MG50Jのみ対応。
[E7]	Bluetooth™ USBアダプタ	FMWBA-101	済	●	●※	●	●	●	●	●	●	●	オープン価格[注]	Bluetooth®規格（Class1）対応USBアダプタ。USB1.1準拠。通信方式：Bluetooth Ver1.1。 通信速度：約720kbps（最大）。 [注]Bluetooth機能を装備した機種につきましては標準内蔵のBluetooth機能をご利用下さい。 ※：NX90J/T、NX70J/T、NH70Jは未サポート。
[E8]	FAXモデム-56000	FMFX-511	済	●	×	●※2	●※1	●※2	×	●	●	●	25,000	FAXモデム。通信方式：二線式全二重。通信速度：受信56000bps、送信33600bps、FAX14400bps。 ※1：820MGのみ対応。ポートリプリケータが必要になります。 ※2：ポートリプリケータが必要になります。
[E9]	携帯電話接続用 USBケーブル	FMV-CBL11S	済	●	●※2	●※1	●※2	●	●※2	●	●	●	4,200	デジタル携帯電話を接続するUSBケーブル。筐体色：クールシルバー（FMV-CBL11S）、黒（FMV-CBL101）。 [注]最新の対応機種情報につきましては富士通のパソコン情報ページ「FMWORLD.NET」 （http://www.fmworld.net/biz/）をご確認ください。 ※1：ポートリプリケータ経由での接続は不可。 ※2：FMV-BIBLOにインストールされている「携帯万能 for FMV」ではご使用になれません。
[E10]	PHS接続用 USBケーブル	FMV-CBL12S	済	●	●※2	●※1	●※2	●	●※2	●	●	●	4,200	PHSを接続するUSBケーブル。NTT DoCoMo用。筐体色：クールシルバー（FMV-CBL12S）。 [注]最新の対応機種情報につきましては富士通のパソコン情報ページ「FMWORLD.NET」 （http://www.fmworld.net/biz/）をご確認ください。 ※1：ポートリプリケータ経由での接続は不可。 ※2：FMV-BIBLOにインストールされている「携帯万能 for FMV」ではご使用になれません。
[E11]	PHS接続用 USBケーブル	FMV-CBL15S	済	●	●※2	●※1	●※2	●	●※2	●	●	●	4,200	AirH"（DDIポケット）を接続するUSBケーブル。筐体色：クールシルバー。DDIポケット用。 [注]最新の対応機種情報につきましては富士通のパソコン情報ページ「FMWORLD.NET」 （http://www.fmworld.net/biz/）をご確認ください。 ※1：ポートリプリケータ経由での接続は不可。 ※2：FMV-BIBLOにインストールされている「携帯万能 for FMV」ではご使用になれません。
		FMV-CBL103	済	●	●※2	●※1	●※2	●	●※2	●	●	●	4,200	H"（DDIポケット）を接続するUSBケーブル。筐体色：クールシルバー。 [注]最新の対応機種情報につきましては富士通のパソコン情報ページ「FMWORLD.NET」 （http://www.fmworld.net/biz/）をご確認ください。 ※1：ポートリプリケータ経由での接続は不可。 ※2：FMV-BIBLOにインストールされている「携帯万能 for FMV」ではご使用になれません。
[E12]	cdmaOne接続用 USBケーブル	FMV-CBL104	済	●	●※2	●※1	●※2	●	●※2	●	●	●	4,200	cdmaOneを接続するUSBケーブル。筐体色：クールシルバー。 [注]最新の対応機種情報につきましては富士通のパソコン情報ページ「FMWORLD.NET」 （http://www.fmworld.net/biz/）をご確認ください。 ※1：ポートリプリケータ経由での接続は不可。 ※2：FMV-BIBLOにインストールされている「携帯万能 for FMV」ではご使用になれません。
[E13]	ISDNカード	FMV-J164	済	●	●	●	●	●	×	●※2	●※1	●※2	92,400	INSネット64回線接続用PCカード。PC Card Standard準拠。 ※1：インターネット接続以外の運用の場合、通信制御サービス V6.0 L20以降が必要になります。 ※2：通信制御サービスV6.0 L30以降が必要になります。

[注]オープン価格の商品は標準価格または希望小売価格を定めておりません。

■ハードウェア一覧

●：適用可　×：適用不可　－：無関係

項	品名	型名	提供時期	適応機種						※ 適応OS			希望小売価格（円、税別）	備考
				*1 NAH *2 NAL *3 NA *4 NUL *5 NUB *6 NULX *7 NUBX	*8 NX *9 NH *10 NB	*11 MGH	*12 MG	*13 MT	*14 LOOX T	Win XP Pro	Win 2000（DSP）	Win XP Home		*1：820NAH *2：820NAL *3：820NA *4：820NUL *5：820NUB *6：820NULX *7：820NUBX *8：NX90J/T、NX70J/T、NX50J *9：NH70J *10：NB90J/TS、NB90J/T、NB55J/T、NB80J、NB75J、NB55J、NB50J *11：820MGH *12：820MG、MG75J、MG70J、MG50J *13：820MT *14：LOOX T70J、LOOX T50J ※各本体は標準プレインストールOSのみのサポートとなります。 標準プレインストールOSを変更して使用した場合は、運用上に制限がでる場合があります。
[E14]	通信カードV	FMV-J163	済	●	●	●	●	●	×	●※2	●※1	●※2	84,000	PC Card Standard準拠、V.24/V.28インタフェース ※1：通信制御サービスとベーシック手順ライブラリ又は全銀協パソコン手順ライブラリが必要になります。 ※2：通信制御サービスV6.0 L30以降が必要になります。
[E15]	LANカード	FMV-J182A	済	●	●	●	●	●	●	●	●	●	26,800	10BASE-T対応LANカード。PC Card Standard準拠。 [注]LAN機能を装備した機種につきましては、標準内蔵のLAN機能をご利用ください。 <複数LAN構成の可否に関しましては、71ページの一覧表をご参照下さい>
[E16]	LANカード（100BASE-TX）	FMV-J185	済	●	●	●	●	●	●	●	●	●	26,800	100BASE-TX/10BASE-T対応LANカード。PC Card Standard準拠。CardBus対応。 [注]LAN機能を装備した機種につきましては、標準内蔵のLAN機能をご利用ください。 <複数LAN構成の可否に関しましては、71ページの一覧表をご参照下さい>
[E17]	ツイストペアケーブル	TPCBL-B005	済	－	－	－	－	－	－	－	－	－	＊2,650	5m　100BASE-TX/10BASE-T対応LANケーブル（カテゴリ5）。
		TPCBL-B010	済	－	－	－	－	－	－	－	－	－	＊3,000	10m
		TPCBL-B015	済	－	－	－	－	－	－	－	－	－	＊3,600	15m
		TPCBL-B030	済	－	－	－	－	－	－	－	－	－	＊5,500	30m
		TPCBL-B050	済	－	－	－	－	－	－	－	－	－	＊7,900	50m
		TPCBL-B100	済	－	－	－	－	－	－	－	－	－	＊13,800	100m　＊標準価格（円、税別）
－	ワイヤレスLAN用アンテナ	FMV-WANT1	済	－	－	－	－	－	－	－	－	－	9,000	ワイヤレスLAN用オプションアンテナ。 以下の装置にカスタムメイド対応でワイヤレスLAN（IEEE802.11a/g準拠）を選択した場合に接続可能です。 FMV-820NA

〈複数LAN同時通信の可否について〉

・OSが、WinXP Pro/Win2000 Pro/WinXP Homeの場合、複数のLANによる同時通信が可能になります。
・無線LAN搭載モデルにてFMV-JW481をご利用の場合は内蔵無線LANとの排他運用でのみ使用が可能です。
　内蔵無線LANとの同時通信はできませんのでご注意下さい。

●：同時通信可能　×：同時通信不可能　－：構成上不可能

LAN形式の組み合わせ		内蔵無線LAN搭載モデル	有線LANカード（FMV-J182A、185）	無線LANカード	
				IEEE802.11b準拠（FMV-JW183）	IEEE802.11a/b/g準拠（FMV-JW481）
有線LAN搭載モデル	（標準搭載）	●	●	●	●
IEEE802.11b/g準拠無線LAN搭載モデル	（標準搭載・カスタムメイド）	－	●	×	×
IEEE802.11a/b/g準拠無線LAN搭載モデル	（標準搭載・カスタムメイド）	－	●	×	×
有線LANカード（FMV-J182A、185）	（オプション）	●	×	×	×
無線LANカード（FMV-JW183：IEEE802.11b/g準拠）	（オプション）	×	×	×	×
無線LANカード（FMV-JW481：IEEE802.11a/b/g準拠）	（オプション）	×	×	×	－

■ハードウェア一覧

●：適用可　×：適用不可　－：無関係

項	品名	型名	提供時期	適応機種						※ 適応OS			希望小売価格（円、税別）	備考
				*1 NAH *2 NAL *3 NA *4 NUL *5 NUB *6 NULX *7 NUBX	*8 NX *9 NH *10 NB	*11 MGH	*12 MG	*13 MT	*14 LOOX T	Win XP Pro	Win 2000（DSP）	Win XP Home		*1：820NAH *2：820NAL *3：820NA *4：820NUL *5：820NUB *6：820NULX *7：820NUBX *8：NX90J/T、NX70J/T、NX50J *9：NH70J *10：NB90J/TS、NB90J/T、NB55J/T、NB80J、NB75J、NB55J、NB50J *11：820MGH *12：820MG、MG75J、MG70J、MG50J *13：820MT *14：LOOX T70J、LOOX T50J ※各本体は標準プレインストールOSのみのサポートとなります。 標準プレインストールOSを変更して使用した場合は、運用上に制限がでる場合があります。
F：補助記憶装置														
[F1]	DVDマルチドライブユニット（USB）	FMDVM-211	済	●	●	●	●	●※	●	●	●	●	60,000	外付けDVDマルチドライブユニット。USB2.0接続。DVD-ROM読出：最大12倍速、CD-ROM読出：最大32倍速、DVD-RAM/DVD-R書込：2倍速、DVD-RW書込：1倍速、CD-R書込：最大12倍速、CD-RW書込：最大8倍速。 ライティングソフト「RecordNow」、DVD再生ソフト「WinDVD4」添付。 ※：リカバリCD-ROMからのCDブートには対応していません。 [注]本装置で書込みしたDVD-RAMを読込できるDVD装置はRAMリード対応ドライブのみとなります。
[F2]	DVD-ROM&CD-R/RWドライブユニット	FMV-NCB51	済	●	●	●	●	●※	●	●	●	●	32,000	ポータブルタイプの外付DVD-ROM&CD-R/RWドライブユニット。USB2.0接続。DVD-ROM読込最大8倍速、DVD-RAM読込：最大2倍速、CD-ROM読込最大24倍速、CD-R書込最大24倍速、CD-RW書込書換最大16倍速。 ライティングソフト「RecordNow」、DVD再生ソフト「WinDVD4」添付。 ※：リカバリCD-ROMからのCDブートに対応しています。
[F3]	CD-R/RWドライブユニット（USB）	FMV-NRW53S	済	●	●	●	●	●※	●	●	●	●	29,800	ポータブルタイプの外付CD-R/RWドライブユニット。USB2.0接続。読込最大24倍速　書込最大24倍速、書換最大10倍速。Just Link対応。CD-R/RWライティングソフト「RecordNow 4.11」添付。 ※：リカバリCD-ROMからのCDブートに対応しています。
[F4]	3.5インチ光磁気ディスクドライブユニット-2.3GB（セキュリティ対応）（USB）	FMPD-461S	済	●	●	●	●	●	●	●	●	●	62,000	セキュリティ対応ポータブルタイプの外付け3.5インチ光磁気ディスクドライブユニット。 2.3GB媒体に対してセキュリティ情報を記憶可能。USB2.0接続。 記憶容量：2.3GB/1.3GB/640MB/540MB/230MB/128MB。 回転数:5455rpm（～640MB）、3637rpm（1.3GB媒体使用時） [注]オーバライト媒体使用時の書き込み速度は通常媒体使用時と同じになります。
[F5]	3.5インチ光磁気ディスクドライブユニット-1.3GB（セキュリティ対応）（USB）	FMPD-453S	済	●	●	●	●	●	●	●	●	●	39,000	セキュリティ対応ポータブルタイプの外付け3.5インチ光磁気ディスクドライブユニット。 1.3GB媒体に対してセキュリティ情報を記憶可能。USB2.0接続。 記憶容量：1.3GB/640MB/540MB/230MB/128MB。 回転数:5455rpm（～640MB）、3637rpm（1.3GB媒体使用時） [注]オーバライト媒体使用時の書き込み速度は通常媒体使用時と同じになります。
[F6]	3.5インチ光磁気ディスクドライブユニット（USB）	FMPD-444	済	●	●	●	●	●	●	●	●	●	33,000	ポータブルタイプの外付け3.5インチ光磁気ディスクドライブユニット。USB2.0接続。 記憶容量：640MB/540MB/230MB/128MB。回転数:5455rpm。 [注]オーバライト媒体使用時の書き込み速度は通常媒体使用時と同じになります。
[F7]	3.5インチ光磁気ディスクドライブユニット（USBバスパワー）	FMPD-541	済	●	●	●	●	●	●※1	●	●	●	33,000	ポータブルタイプの外付3.5インチ光磁気ディスクドライブユニット。USB1.1接続。USBバスパワー準拠。 （一部のパソコンではACアダプタが必要な場合もあります。）USBケーブル及びACアダプタ添付（オーバーライトに未対応） 記憶容量：640/540/230/128MB。回転数3000rpm。 ※1：ACアダプタが必要。
[F8]	FDDユニット（USB）	FMV-NFD52S	済	●※1	●※2	●	●	●	●	●	●	●	10,000	外付3.5型FDDユニット。USB接続。 [注]OASYS専用FDは使用できません。 ※1：820NAHのRAID1（ミラーリング）構成のみ対応。 ※2：NX90J/T、NX70J/T、NB90J/TS、NB90J/T、NB55J/Tのみ対応。
[F9]	SCSIカード	FMV-J124	済	●	●	●	●	●	●	●	●	●	14,000	SCSIカード（SCSI-2対応）。PC Card Standard準拠。 [注]外付SCSI機器の接続には、SCSIケーブルと終端抵抗が必要になります。 [注]本カードはアダプテック社から提供を受けているため、カード表面のラベルは、「SlimSCSI™」、「adaptec®」のままとなっております。
[F10]	SCSIケーブル	FMVJCBL105	済	－	－	－	－	－	－	－	－	－	5,000	SCSIカードと外付SCSI機器の接続用ケーブル。コネクタ部：25ピン（カード側専用コネクタ）-50ピン。長さ：0.92m
[F11]	DATユニット	FMDT-401	済	●	×	●	●	●	●	●	●	×	190,000	外付DATユニット。SCSI接続（SCSI-2対応、ハーフピッチ）。記憶容量：最大12GB（圧縮時24GB） [注]PC本体との接続には、SCSIケーブルと終端抵抗が必要になります。 [注]圧縮時24GBは、圧縮率2倍の場合です。圧縮率はデータの種類により変動しますのでご注意願います。
[F12]	ハードディスクユニット-250GB（LAN/RAID）	FMHD-25LR	済	●	●	●	●	●	●	●	●	●	375,000	RAID1（ミラーリング）、ホットスワップ対応のNetwork HDD。250GBハードディスクユニット、LANインタフェース（1000BASE-T、100BASE-TX、または10BASE-T）によりネットワーク（LAN）に接続可能。UPLINKスイッチ切替えによりローカルで本体PCと接続可能。Webブラウザにより簡単設定、共有フォルダに対するアカウント設定、パスワード設定が可能。データコピー機能、アカウント・ドメイン連携機能、廃棄時のHDDデータ消去機能等を搭載。
[F13]	ハードディスクユニット-160GB（LAN/RAID）	FMHD-16LR2	済	●	●	●	●	●	●	●	●	●	275,000	RAID1（ミラーリング）、ホットスワップ対応のNetwork HDD。160GBハードディスクユニット、LANインタフェース（1000BASE-T、100BASE-TX、または10BASE-T）によりネットワーク（LAN）に接続可能。UPLINKスイッチ切替えによりローカルで本体PCと接続可能。Webブラウザにより簡単設定、共有フォルダに対するアカウント設定、パスワード設定が可能。データコピー機能、アカウント・ドメイン連携機能、廃棄時のHDDデータ消去機能等を搭載。
[F14]	ハードディスクユニット-250GB（RAID交換用）	FMHDC-25LR	済	－	－	－	－	－	－	－	－	－	110,000	FMHD-25LRの交換用250GBハードディスクユニット。
[F15]	ハードディスクユニット-160GB（RAID交換用）	FMHDC16LR2	済	－	－	－	－	－	－	－	－	－	74,000	FMHD-16LR2の交換用160GBハードディスクユニット。

■ハードウェア一覧

●：適用可　×：適用不可　－：無関係

項	品名	型名	提供時期	適応機種						※ 適応OS			希望小売価格（円、税別）	備考
				*1 NAH *2 NAL *3 NA *4 NUL *5 NUB *6 NULX *7 NUBX	*8 NX *9 NH *10 NB	*11 MGH	*12 MG	*13 MT	*14 LOOX T	Win XP Pro	Win 2000（DSP）	Win XP Home		*1：820NAH *2：820NAL *3：820NA *4：820NUL *5：820NUB *6：820NULX *7：820NUBX *8：NX90J/T、NX70J/T、NX50J *9：NH70J *10：NB90J/TS、NB90J/T、NB55J/T、NB80J、NB75J、NB55J、NB50J *11：820MGH *12：820MG、MG75J、MG70J、MG50J *13：820MT *14：LOOX T70J、LOOX T50J ※各本体は標準プレインストールOSのみのサポートとなります。 標準プレインストールOSを変更して使用した場合は、運用上に制限がでる場合があります。
G：表示装置														
[G1]	カラーCRT ディスプレイ-17☆	FMVDP9710W	済	●	●	●	●	●	●	●	●	●	27,000	17型フルカラーCRTディスプレイ。アナログRGB接続。【Plug&Play対応】 [注]FMV-LIFEBOOKでのDDC機能は利用できません。
[G2]	カラーCRT ディスプレイ-15☆	FMV-DP849W	済	●	●	●	●	●	●	●	●	●	18,000	15型フルカラーCRTディスプレイ。アナログRGB接続。【Plug&Play対応】。sRGB対応。 [注]FMV-LIFEBOOKでのDDC機能は利用できません。
[G3]	プロジェクタ接続ケーブル	PJS17-CBL1	済	●	●	●	●	●	×	－	－	－	10,000	液晶プロジェクタとパソコン本体を接続するケーブルPJ-X3500（本体添付）、PJ-X2100（本体添付）、PJ-X1700（本体添付）用。
[G4]	液晶プロジェクタ★	PJ-X3500	済	●	●	●	●	●	●	●	●	●	680,000	高輝度/高精細/高機能プロジェクタ。3500ルーメン、大画面投写、最大300型。 部分拡大表示機能、縦横台形歪補正機能。ステレオスピーカ内蔵。マウスリモコン標準装備（レーザポインタ内蔵）。 LAN、無線LANによるネットワーク接続に対応（オプション）。
[G5]	ワイヤレス LAN/LANユニット	PJX35-WL1	済	－	－	－	－	－	－	－	－	－	130,000	LAN（100BASE-TX）または無線LAN（IEEE802.11b）により、パソコンとプロジェクタを接続するためのユニット。 PJ-X3500専用。
[G6]	マウス接続ケーブル	PJX25-MC1	済	●	●	●	●	●	●	●	●	●	5,000	マウス接続用ケーブル。USB接続。PJ-X3500（本体添付）、PJ-X2100、PJ-X1700（本体添付）用。
[G7]	高天井用パイプ金具	PJX20-H1	済	－	－	－	－	－	－	－	－	－	53,000	PJ-X3500/X2100を天井吊りして天井から約100～1500mm離す場合のみ必要な金具。 低天井用取付金具（PJX20-L1）及び天吊り金具（PJX35-HG1/PJX20-HG1）が必須。
[G8]	低天井用取付金具	PJX20-L1	済	－	－	－	－	－	－	－	－	－	40,000	PJ-X3500/X2100を天井吊りする場合に必要な金具。天吊り金具（PJX35-HG1/PJX20-HG1）必須。
[G9]	天吊り金具	PJX35-HG1	済	－	－	－	－	－	－	－	－	－	26,000	PJ-X3500を天井吊りする場合に必要な金具。低天井用取付金具（PJX20-L1）必須。
[G10]	天吊り金具	PJX20-HG1	済	－	－	－	－	－	－	－	－	－	26,000	PJ-X2100を天井吊りする場合に必要な金具。低天井用取付金具（PJX20-L1）必須。
[G11]	液晶プロジェクタ★	PJ-X2100	済	●	●	●	●	●	●	●	●	●	385,000	高輝度/低価格プロジェクタ。2100ルーメン、A4ファイルサイズ/3.2kg。最大300型。 縦横台形歪補正機能、部分拡大表示機能。ステレオスピーカ内蔵。マウスリモコン標準装備（レーザポインタ内蔵）。
[G12]	マウス接続ケーブル	PJS17-MC1	済	●	×	● ※1	● ※2	● ※1	×	－	－	－	5,000	PS/2接続用ケーブル ミニDin8/ミニDin6。PJ-X3500/PJ-X2100（本体添付）/PJ-X1700用。 注）カスタムメイドオプションのワイヤレスキーボード/マウスとの同時使用不可。 ※1：ポートリプリケータが必要になります。 ※2：820MGのみ対応。ポートリプリケータが必要になります。
[G13]	液晶プロジェクタ★	PJ-X1700	済	●	●	●	●	●	●	●	●	●	325,000	1700ルーメン、A4ファイルサイズ/2.7kg。最大300型。縦横台形歪補正機能、部分拡大表示機能、 スピーカ内蔵。ワイヤレスリモコン標準添付。
－	プロジェクタ接続 ケーブル	PJCBL101	済	－	－	－	－	－	－	－	－	－	23,000	液晶プロジェクタPJシリーズ共通オプション。 ケーブル長：10m。
－	スクリーン	PJ-SC45P	済	－	－	－	－	－	－	－	－	－	34,100	液晶プロジェクタPJシリーズ共通オプション。45型。携帯可能な小型スクリーン。

☆FMV-LIFEBOOK/FMV-BIBLO/FMV-BIBLO LOOXに接続した場合、CRTがサポートする解像度／色数で表示できない場合がありますのでご注意願います。
★液晶プロジェクタの外部出力にディスプレイを接続する場合はCRTディスプレイを使用してください。LCDディスプレイを接続しますと正常に表示されない場合があります。またノートパソコンが1024×600ドット、1280×768ドットおよび1400×1050ドットなど液晶プロジェクタのサポートする解像度でない場合は同時表示で使用できません。

■ハードウェア一覧

●：適用可　×：適用不可　－：無関係

項	品名	型名	提供時期	適応機種						※ 適応OS			希望小売価格（円、税別）	備考
				*1 NAH *2 NAL *3 NA *4 NUL *5 NUB *6 NULX *7 NUBX	*8 NX *9 NH *10 NB	*11 MGH	*12 MG	*13 MT	*14 LOOX T	Win XP Pro	Win 2000（DSP）	Win XP Home		*1：820NAH *2：820NAL *3：820NA *4：820NUL *5：820NUB *6：820NULX *7：820NUBX *8：NX90J/T、NX70J/T、NX50J *9：NH70J *10：NB90J/TS、NB90J/T、NB55J/T、NB80J、NB75J、NB55J、NB50J *11：820MGH *12：820MG、MG75J、MG70J、MG50J *13：820MT *14：LOOX T70J、LOOX T50J ※各本体は標準プレインストールOSのみのサポートとなります。 標準プレインストールOSを変更して使用した場合は、運用上に制限がでる場合があります。
H：拡張機器														
[H1]	指紋認識装置	FS-210P	済	●	×	● ※1	● ※2	● ※1	×	●	●	●	25,000	指紋認識装置。パラレルインタフェース接続。本人受理率：99%／他人受理率：0.002%。 添付ソフト（ログオン for fingsensor）。 ［注］スマートカードホルダーなど他の認証製品との同時使用はできません。 ※1：ポートリプリケータが必要になります。 ※2：820MGのみ対応。ポートリプリケータが必要になります。
[H2]	指紋認識装置	FS-220U	済	●	●	●	●	●	●	●	●	●	25,000	指紋認識装置。USB接続。本人受理率：99%／他人受理率：0.002%。添付ソフト（ログオン for fingsensor）。 ［注］スマートカードホルダーなど他の認証製品との同時使用はできません。
[H3]	バイオ認証装置	FMSE-C101	済	●	●	●	●	●	●	●	●	●	292,000	Windowsログインや各種アプリケーションへのログインがパスワードに代わり指紋により実行可能なログインシステムの構築が簡単にできる装置。 指紋認識装置対応、LANインタフェース対応、最大500ユーザ（1：Nの場合は最大100ユーザ）
[H4]	スマートカードホルダー	FMV-J501	済	● NAH NA のみ対応	×	●	● ※	●	×	●	●	●	11,000	PCカードスロットに装着する、スマートカードリーダライタ対応アダプタ。 認証ソフトウェア：「SMART ACCESS/BASE（V2.0 L40A）」添付。 スマートカード：接触型、ISO/IEC7816準拠（JICSAP v1.0規格）1枚添付。 ［注］指紋センサーなど他の認証製品との同時使用はできません。 ※：820MGのみ対応。
－	スマートカード	FMSMA-C1	済	－	－	－	－	－	－	－	－	－	9,000	専用スマートカードの補充用。5枚組。
[H5]	カラーモバイルスキャナ	RS-C40U	済	●	●	●	●	●	●	●	●	●	25,000	手操作型カラーペンサイズスキャナ。 USBインタフェース接続。添付ソフト（「Scanbox」「INTACTA CODE再生プログラム」）。ケーブル長：1m。
[H6]	コンピュータ直結ケーブル（AT-AT）	FMV-CBL501	済	●	×	● ※1	● ※2	● ※1	×	×	●	×	4,000	FMV本体～FMV本体間接続ケーブル（Dsub9-Dsub9）。 ※1：ポートリプリケータが必要になります。 ※2：820MGのみ対応。ポートリプリケータが必要になります。
[H7]	コンピュータ直結ケーブル（FMR-AT）	FMB-CBL501	済	●	×	● ※1	● ※2	● ※1	×	×	●	×	4,000	FMV本体～FMR本体/RS-232C周辺機器間接続ケーブル（Dsub9-Dsub25）。 ※1：ポートリプリケータが必要になります。 ※2：820MGのみ対応。ポートリプリケータが必要になります。

■ハードウェア一覧

●：適用可　×：適用不可　－：無関係

項	品名	型名	提供時期	適応機種						※ 適応OS			希望小売価格（円、税別）	備考
				*1 NAH *2 NAL *3 NA *4 NUL *5 NUB *6 NULX *7 NUBX	*8 NX *9 NH *10 NB	*11 MGH	*12 MG	*13 MT	*14 LOOX T	Win XP Pro	Win 2000（DSP）	Win XP Home		*1：820NAH *2：820NAL *3：820NA *4：820NUL *5：820NUB *6：820NULX *7：820NUBX *8：NX90J/T、NX70J/T、NX50J *9：NH70J *10：NB90J/TS、NB90J/T、NB55J/T、NB80J、NB75J、NB55J、NB50J *11：820MGH *12：820MG、MG75J、MG70J、MG50J *13：820MT *14：LOOX T70J、LOOX T50J ※各本体は標準プレインストールOSのみのサポートとなります。 標準プレインストールOSを変更して使用した場合は、運用上に制限がでる場合があります。
I：プリンタ　プリンタと各パソコン本体には複数の接続方法がございます。必ずシステム構成図（51ページ～54ページ）でご確認ください。														
[I1]	プリンタケーブル	FMV-CBL712	済	●	×	●※1	●※2	●※1	×	－	－	－	2,500	FMV本体（パラレル）-プリンタ（パラレル）間接続ケーブル。ケーブル長：1.5 m。 ※1：ポートリプリケータが必要になります。 ※2：820MGのみ対応。ポートリプリケータが必要になります。
[I2]	プリンタLANアダプタ	FM-LNA110	済	LAN上に直接接続						●※1	●	●※1	57,000	LAN上に直接接続し、プリンタサーバまたはリモートプリンタとして利用。100BASE-TX/10BASE-T対応、パラレル×1、プリンタのパラレルコネクタに直接接続。Windows対応ユーティリティソフト添付。 必須ハード：ツイストペアケーブル（100BASE-TX/10BASE-T接続用）Printianavi未対応。 ※1：今後対応予定。
[I3]	プリンタUSBケーブル	FMV-CBL722	済	●	●	●	●	●	●	●	●	●	7,500	FMV本体（USB）-プリンタ（パラレル）間交換接続ケーブル。ケーブル長：2.5m。
[I4]	プリンタUSBケーブル	XL-CBLU2	済	●	●	●	●	●	●	●	●	●	1,200	FMV本体（USB）-プリンタ（USB）間接続ケーブル。USB1.1/2.0準拠。ケーブル長：1.5m。
[I5]	漢字プリンタ-15	FMPR-373A	済	●	●	●	●	●	●	●	●※	●	107,000	モノクロドットインパクトプリンタ。解像度：180dpi。印刷速度：75字/秒（高速モードでは150字/秒、ANKドラフトでは225字/秒）。ESC/P・FMシーケンス対応。 ※：FMWORLD.NET（http://www.fmworld.net/biz/）で提供しているドライバ/アプリケーションが必要です。
[I6]	カラーユニット	FMPR-CL2	済	－	－	－	－	－	－	－	－	－	10,000	カラーユニット。7色対応。
[I7]	カットシートフィーダ	FMPR-CF7	済	－	－	－	－	－	－	－	－	－	25,000	カットシートフィーダ。ハガキ、B5縦～B4横（手差しはA3横）対応。
[I8]	ホッパユニット	FMPR-CF71	済	－	－	－	－	－	－	－	－	－	16,800	ホッパユニット。B5縦～B4横まで対応。 [注]使用するにはカットシートフィーダが必要になります。
[I9]	多目的プリンタ	FMPR-671B	済	●	●	●	●	●	●	●※	●※	●※	655,000	モノクロドットインパクトプリンタ。解像度：180dpi。印刷速度：100字/秒（高速モードでは200字/秒、ANKドラフトでは300字/秒）。ESC/P・FMシーケンス対応。エミュレーション切替機能。K端末エミュレータ対応。 ※：FMWORLD.NET（http://www.fmworld.net/biz/）で提供しているドライバ/アプリケーションが必要です。
[I10]	用紙反転ユニット	FMPR-655Z1	済	－	－	－	－	－	－	－	－	－	84,000	両面印刷用ユニット。
[I11]	水平漢字プリンタ-15	FMPR5300E	済	●	●	●	●	●	●	●	●※	●	292,000	水平インサータ方式モノクロドットインパクトプリンタ。解像度：180dpi。 印刷速度：145字/秒（高速モードでは240字/秒）。ESC/Pシーケンス対応。 ※：FMWORLD.NET（http://www.fmworld.net/biz/）で提供しているドライバ/アプリケーションが必要です。
		FMPR5300	済	●	×	●	●	●	×	●	●※	●	334,000	水平インサータ方式モノクロドットインパクトプリンタ。解像度：180dpi。 印刷速度：145字/秒（高速モードでは240字/秒）。ESC/P・FMシーケンス対応。 ※：FMWORLD.NET（http://www.fmworld.net/biz/）で提供しているドライバ/アプリケーションが必要です。
[I12]	カットシートフィーダ	FMPR-CF9	済	－	－	－	－	－	－	－	－	－	58,800	ハガキ～B4対応自動給紙ユニット。
[I13]	トラクタユニット	FMPR-TU9	済	－	－	－	－	－	－	－	－	－	12,000	トラクタユニット。連続帳票用紙リア給紙用。
[I14]	水平漢字プリンタ-15	FMPR5000	済	●	●	●	●	●	●	●	●※	●	166,000	水平インサータ方式モノクロドットインパクトプリンタ。解像度：180dpi。 印刷速度：80字/秒（高速モードでは134字/秒、ANKドラフトでは240字/秒）。ESC/P・FMシーケンス対応。 ※：FMWORLD.NET（http://www.fmworld.net/biz/）で提供しているドライバ/アプリケーションが必要です。
[I15]	カットシートフィーダ	FMPR673CF1	済	－	－	－	－	－	－	－	－	－	37,800	ハガキ～B4対応自動給紙ユニット。
[I16]	トラクタユニット	FMPR-TU8	済	－	－	－	－	－	－	－	－	－	12,000	トラクタユニット。プリンタ本体に1ユニット添付。
[I17]	水平漢字プリンタ-15	FMPR5610	済	●	●	●	●	●	●	●※	●	●※	502,000	モノクロドットインパクトプリンタ。解像度：180dpi。印刷速度：180字/秒（高速モードでは360字/秒）。 ※：FMWORLD.NET（http://www.fmworld.net/biz/）で提供しているドライバ/アプリケーションが必要です。
[I18]	水平漢字プリンタ-15	FMPR5410	済	●	●	●	●	●	●	●	●※	●	376,000	モノクロドットインパクトプリンタ。解像度：180dpi。 印刷速度：130字/秒（高速モードでは260字/秒）。ESC/P・FMシーケンス対応。 ※：FMWORLD.NET（http://www.fmworld.net/biz/）で提供しているドライバ/アプリケーションが必要です。
[I19]	水平漢字プリンタ-15	FMPR5110	済	●	●	●	●	●	●	●	●※	●	208,000	水平インサータ方式モノクロドットインパクトプリンタ。解像度：180dpi。 印刷速度：80字/秒（高速モードでは134字/秒、ANKドラフトでは240字/秒）。ESC/P・FMシーケンス対応。 ※：FMWORLD.NET（http://www.fmworld.net/biz/）で提供しているドライバ/アプリケーションが必要です。
[I20]	プリンタLANカード	FMPR-LN1	済	LAN上に直接接続						－	－	－	30,000	FMPR5110/5410/5610用オプション。100BASE-TX/10BASE-T対応内蔵型LANカード。

＊：ページプリンタの印字速度は、ハードウェアの最大印字速度であり、実際の印字速度は、データ転送時間等のソフトウェアの処理時間が付加されます。

■ハードウェア一覧

●：適用可　×：適用不可　－：無関係

項	品名	型名	提供時期	適応機種						※ 適応OS			希望小売価格（円、税別）	備考
				*1 NAH *2 NAL *3 NA *4 NUL *5 NUB *6 NULX *7 NUBX	*8 NX *9 NH *10 NB	*11 MGH	*12 MG	*13 MT	*14 LOOX T	Win XP Pro	Win 2000（DSP）	Win XP Home		*1：820NAH *2：820NAL *3：820NA *4：820NUL *5：820NUB *6：820NULX *7：820NUBX *8：NX90J/T、NX70J/T、NX50J *9：NH70J *10：NB90J/TS、NB90J/T、NB55J/T、NB80J、NB75J、NB55J、NB50J *11：820MGH *12：820MG、MG75J、MG70J、MG50J *13：820MT *14：LOOX T70J、LOOX T50J ※各本体は標準プレインストールOSのみのサポートとなります。 標準プレインストールOSを変更して使用した場合は、運用上に制限がでる場合があります。
[I21]	漢字プリンタ-10	FMPR2000	済	●	●	●	●	●	●	●	●※	●	67,000	モノクロドットインパクトプリンタ。解像度：180dpi。 印刷速度：75字/秒（高速モードでは149字/秒、ANKドラフトでは360字/秒）。ESC/P・FMシーケンス対応。 ※：FMWORLD.NET（http://www.fmworld.net/biz/）で提供しているドライバ/アプリケーションが必要です。
[I22]	カラーページプリンタ	XL-C7400	済	●	●	●	●	●	●	●	●	●	250,000	A3フルカラー（1670万色、各色256階調）ページプリンタ。解像度：1200×1200dpi、1200×600dpi、600×600dpi。印刷速度（A4片面印刷時）：カラー24枚／分、モノクロ24枚／分、 印刷速度（A4両面印刷時）：カラー18ページ／分、モノクロ18ページ／分。 用紙サイズ：A3～ハガキ給紙容量：標準660枚～最大2420枚。 LANインタフェース（100BASE-TX/10BASE-T）標準装備。 [注]プリンタケーブル（XL-CBLU2）が必要になります。 [注]1200×1200dpiで印刷する場合、メモリ増設が必要。
[I23]	USB2.0拡張キット	XL-USB2CA	済	－	－	－	－	－	－	－	－	－	16,800	USB2.0拡張用キット。本体標準のUSB1.1インタフェースとは排他装着。
[I24]	拡張給紙ユニット-A	XL-EF56CA	済	－	－	－	－	－	－	－	－	－	50,000	カセット給紙ユニット。（A3～A5サイズ、560枚）
[I25]	拡張給紙ユニット-B	XL-EF168CA	済	－	－	－	－	－	－	－	－	－	126,000	カセット給紙ユニット。（A3～A5サイズ、3段カセット：560枚×3）
[I26]	両面ユニット	XL-DUPCA	済	－	－	－	－	－	－	－	－	－	42,000	両面印刷ユニット。 [注]拡張RAMモジュール-256MBが必要になります。
[I27]	長尺ガイド	XL-PG10CA	済	－	－	－	－	－	－	－	－	－	21,000	長尺用紙用トレイ
[I28]	カラーページプリンタ	XL-C3200	済	●	●	●	●	●	●	●	●	●	216,000	A3フルカラー（1670万色、各色256階調）ページプリンタ。解像度：1200×1200dpi、600×600dpi、300×300dpi。印刷速度（A4片面印刷時）：カラー8枚／分、モノクロ35枚／分、 印刷速度（A4両面印刷時）：カラー8ページ／分、モノクロ27.4ページ／分。 用紙サイズ：特A3（330.2×457.2mm）、A3～ハガキ。 [注]A4より大きな用紙を19200dpi相当×600dpiで印刷する場合、メモリ増設が必要となる場合があります。
[I29]	プリンタLANカード	XL-LN100V	済	－	－	－	－	－	－	－	－	－	16,800	XL-C3200用オプション。100BASE-TX/10BASE-T対応の内蔵LANカード。
[I30]	拡張給紙ユニット-A	XL-EF50V1	済	－	－	－	－	－	－	－	－	－	50,000	増設用給紙ユニット。（A3～A5サイズ、500枚×1段） [注]XL-EF100V1、XL-CA2との同時接続は不可。
[I31]	拡張給紙ユニット-B	XL-EF100V1	済	－	－	－	－	－	－	－	－	－	84,000	増設用給紙ユニット。（A3～A5サイズ、500枚×2段） [注]XL-EF50V1、XL-CA2との同時接続は不可。
[I32]	プリンタキャビネット	XL-CA2	済	－	－	－	－	－	－	－	－	－	42,000	専用置き台。 [注]XL-EF50V1、XL-EF100V1との同時接続は不可。
[I33]	両面ユニット	XL-DUPV1	済	－	－	－	－	－	－	－	－	－	42,000	両面印刷ユニット。
[I34]	プリンタRAMモジュール-128MB	XL-EM128M6	済	－	－	－	－	－	－	－	－	－	42,000	増設メモリ。メモリ容量：128MB。
[I35]	プリンタRAMモジュール-64MB	XL-EM64M6	済	－	－	－	－	－	－	－	－	－	21,000	増設メモリ。メモリ容量：64MB。
[I36]	A4カラーページプリンタ	XL-C2000	済	●	●	●	●	●	●	●	●	●	148,000	A4フルカラー（1670万色、各色256階調）ページプリンタ。解像度：1200×600dpi、600×600dpi。 印刷速度（A4片面印刷時）：カラー12枚／分、モノクロ20枚／分、印刷速度（A4両面印刷時）：カラー10ページ／分、モノクロ16ページ／分。用紙サイズ：A4～ハガキ。薬袋対応。 給紙容量：標準470枚～最大1120枚。Windowsプリンタドライバ添付。 100BASE-TX/10BASE-T LANインタフェース、USB2.0準拠インタフェース標準装備。
[I37]	拡張給紙ユニット	XL-EF65X1	済	－	－	－	－	－	－	－	－	－	33,000	増設用給紙ユニット。カセット1個添付。
[I38]	両面ユニット	XL-DUPX1	済	－	－	－	－	－	－	－	－	－	16,800	両面印刷ユニット。 [注]拡張RAMモジュールが必要になります。
[I39]	プリンタRAMモジュール-64MB	XL-EM64M7	済	－	－	－	－	－	－	－	－	－	16,800	増設メモリ。メモリ容量：64MB。
[I40]	プリンタRAMモジュール-256MB	XL-EM256M7	済	－	－	－	－	－	－	－	－	－	58,800	増設メモリ。メモリ容量：256MB。
[I41]	ページプリンタ	XL-6700	済	●	×	●	●	●	×	●	●	●	418,000	ページプリンタ。解像度：480/600dpi。印刷速度：A4 40枚／分、B4 25枚／分、A3 20枚／分。 ESC/Page、ESC/P、PC-PR201、Virtual FMシーケンス対応（Virtual FMはネットワーク上からの印刷時のみ）。
[I42]	両面ユニット	XL-DUPL1	済	－	－	－	－	－	－	－	－	－	42,000	両面印刷ユニット。

＊：ページプリンタの印字速度は、ハードウェアの最大印字速度であり、実際の印字速度は、データ転送時間等のソフトウェアの処理時間が付加されます。

■ハードウェア一覧

●：適用可　×：適用不可　－：無関係

項	品名	型名	提供時期	適応機種						※ 適応OS			希望小売価格（円、税別）	備考
				*1 NAH *2 NAL *3 NA *4 NUL *5 NUB *6 NULX *7 NUBX	*8 NX *9 NH *10 NB	*11 MGH	*12 MG	*13 MT	*14 LOOX T	Win XP Pro	Win 2000（DSP）	Win XP Home		*1：820NAH *2：820NAL *3：820NA *4：820NUL *5：820NUB *6：820NULX *7：820NUBX *8：NX90J/T、NX70J/T、NX50J *9：NH70J *10：NB90J/TS、NB90J/T、NB55J/T、NB80J、NB75J、NB55J、NB50J *11：820MGH *12：820MG、MG75J、MG70J、MG50J *13：820MT *14：LOOX T70J、LOOX T50J ※各本体は標準プレインストールOSのみのサポートとなります。 標準プレインストールOSを変更して使用した場合は、運用上に制限がでる場合があります。
[143]	拡張スタッカユニット	XL-ES100L1	済	－	－	－	－	－	－	－	－	－	100,800	拡張スタッカユニット。100枚×10段の排紙に対応。 [注]使用時には拡張給紙ユニット（XL-EF250L1）が必要になります。
[144]	拡張給紙ユニット	XL-EF250L1	済	－	－	－	－	－	－	－	－	－	168,000	増設用給紙ユニット。
[145]	プリンタRAMモジュール-64MB	XL-EM64M4	済	－	－	－	－	－	－	－	－	－	25,000	増設メモリ。メモリ容量：64MB。
[146]	プリンタRAMモジュール-32MB	XL-EM32M4	済	－	－	－	－	－	－	－	－	－	12,000	増設メモリ。メモリ容量：32MB。
[147]	ページプリンタ	XL-6300	済	●	●	●	●	●	●	●	●	●	157,000	ページプリンタ。解像度：600dpi。印刷速度：A4 40枚／分、B4 25枚／分、A3 20枚／分。ESC/Pシーケンス対応。 LANポート（100BASE-TX/10BASE-T）標準装備。 [注]部単位印刷機能を使用する場合は、プリンタRAMモジュールが必要。 [注]A4サイズを超える両面印刷時には、プリンタRAMモジュールが必要。 [注]1200dpiで両面印刷を行う場合は、プリンタRAMモジュールが必要。
[148]	拡張給紙ユニット	XL-EF50T1	済	－	－	－	－	－	－	－	－	－	54,000	増設用給紙ユニット。カセット1個添付。
[149]	拡張給紙ユニットA4	XL-EF50T3	済	－	－	－	－	－	－	－	－	－	54,000	A4サイズ対応増設用給紙ユニット。カセット1個添付。
[150]	大容量拡張給紙ユニット	XL-HF200T3	済	－	－	－	－	－	－	－	－	－	100,000	A3～A5サイズ対応カセット給紙ユニット（2000枚）、最下段専用。
[151]	プリンタRAMモジュール-64MB	XL-EM64M5	済	－	－	－	－	－	－	－	－	－	21,000	XL-6300/5770/5370/5350用増設メモリ（メモリ容量：64MB）
[152]	両面ユニット	XL-DUPT1	済	－	－	－	－	－	－	－	－	－	42,000	両面印刷ユニット。
[153]	ページプリンタ	XL-5770	済	●	●	●	●	●	●	●	●	●	124,000	ページプリンタ。解像度：600dpi/1200dpi。印刷速度：A4 30.6枚／分、B4 19.5枚／分、A3 17.4枚／分。 ESC/Pシーケンス対応。LANポート（100BASE-TX/10BASE-T）標準装備。 [注]部単位印刷機能を使用する場合は、プリンタRAMモジュール64MB以上が必要。 [注]1200dpiで両面印刷を行う場合は、プリンタRAMモジュール64MB以上が必要。
		XL-5370	済	●	●	●	●	●	●	●	●	●	90,000	ページプリンタ。解像度：600dpi/1200dpi。印刷速度：A4 25.4枚／分、B4 17.1枚／分、A3 15.6枚／分。 ESC/シーケンス対応。LANポート（100BASE-TX/10BASE-T）標準装備。 [注]部単位印刷機能を使用する場合は、プリンタRAMモジュール64MB以上が必要。 [注]1200dpiで両面印刷を行う場合は、プリンタRAMモジュール64MB以上が必要。
[154]	拡張給紙ユニット-A	XL-EF25W1	済	－	－	－	－	－	－	－	－	－	42,000	増設用給紙ユニット（A3～A5サイズ対応、250枚）。カセット1個添付。
[155]	拡張給紙ユニット-B	XL-EF55W1	済	－	－	－	－	－	－	－	－	－	54,000	増設用給紙ユニット（A3～A5サイズ対応、550枚）。カセット1個添付。
[156]	両面ユニット	XL-DUPW1	済	－	－	－	－	－	－	－	－	－	42,000	両面印刷ユニット。
[157]	プリンタRAMモジュール-128MB	XL-EM128M5	済	－	－	－	－	－	－	－	－	－	42,000	XL-6300/5770/5370用増設メモリ（メモリ容量：128MB）（XL-5350には使用できません）
[158]	給紙トレイ	XL-FT10W1	済	－	－	－	－	－	－	－	－	－	16,800	XL-5770/5370用給紙トレイ。 ※本体標準のMPカセットとの交換取付となります。
[159]	ページプリンタ	XL-5350	済	●	●	●	●	●	●	●	●	●	83,000	ページプリンタ。解像度：600dpi（オプションメモリ増設により1200dpi印刷が可能）。 印刷速度：A4 21.6枚／分、B4 13.5枚／分、A3 11.6枚／分。ESC/シーケンス対応。 LANポート（100BASE-TX/10BASE-T）標準装備。 [注]部単位印刷機能を使用する場合は、プリンタRAMモジュールが必要。 [注]A4サイズを超える両面印刷時には、プリンタRAMモジュールが必要。 [注]1200dpiで印刷を行う場合は、プリンタRAMモジュールが必要。
[160]	拡張給紙ユニット-A	XL-EF25M1	済	－	－	－	－	－	－	－	－	－	42,000	増設用給紙ユニット（A3～A5サイズ対応）。カセット1個添付。
[161]	拡張給紙ユニット-B	XL-EF50M1	済	－	－	－	－	－	－	－	－	－	54,000	増設用給紙ユニット（A4サイズ対応）。カセット1個添付。
[162]	両面ユニット	XL-DUPM1	済	－	－	－	－	－	－	－	－	－	42,000	両面印刷ユニット。
[163]	ページプリンタ	XL-2200	済	●	●	●	●	●	●	●	●	●	50,000	小型/軽量A4ページプリンタ。解像度：1200dpi相当（600dpi×1200dpi）。 A4：8枚/分、Windows専用ドライバ、ESC/Pシーケンス対応。
[164]	プリンタLANカード	XL-LN100P	済	－	－	－	－	－	－	－	－	－	20,000	XL-2200用オプション。100BASE-TX/10BASE-T対応の内蔵LANカード。
[165]	拡張給紙ユニット	XL-EF50P1	済	－	－	－	－	－	－	－	－	－	25,000	XL-2200用オプション増設用給紙ユニット。（A4～A5サイズ、500枚）
[166]	給紙トレイ	XL-FT10P1	済	－	－	－	－	－	－	－	－	－	16,800	XL-2200用オプション自動給紙ユニット。（A4～ハガキサイズ、100枚）
[167]	ページプリンタ	XL-1200E	済	●	●	●	●	●	●	●	●	●	35,900	小型／軽量A4ページプリンタ。印刷速度：約8枚／分（A4）。解像度：600dpi（300/600/600×1200dpi）。 USB/パラレルインタフェース装備。外形寸法：324（W）×201（D）×171（H）（mm）。質量：4.2kg（本体のみ）。
[168]	サーマルプリンタ	XM-30TE	済	●	●	●	●	●	●	●	●※	●	オープン価格［注］	超小型はがきサイズのモノクロ・サーマルドットプリンタ。解像度：400×400dpi。印刷速度：2ppm。A6サイズ。 プリンタUSBケーブル（XM30-CBL2）標準添付。 ※：FMWORLD.NET（http://www.fmworld.net/biz/）で提供しているドライバ/アプリケーションが必要です。
[169]	プリンタUSBケーブル	XM30-CBL2	済	●	●	●	●	●	●	－	－	－	8,000	サーマルプリンタ用プリンタUSBケーブル。XM-30TEに1個標準添付。
[170]	プリンタケーブル	XM30-CBL3	済	●	－	●	●	●	－	－	－	－	4,000	サーマルプリンタ用プリンタシリアルケーブル。

＊：ページプリンタの印字速度は、ハードウェアの最大印字速度であり、実際の印字速度は、データ転送時間等のソフトウェアの処理時間が付加されます。
[注]：オープン価格の商品は希望小売価格を定めておりません。

マニュアル一覧

種別	マニュアル名称	マニュアルコード	標準価格（円、税別）	備考
FMV-LIFEBOOKシリーズ（ベースモデル）				
	ハードウェアガイド	B6FH-1461-01	3,000	FMV- LIFEBOOK 820NAHシリーズの本体用
		B6FH-2171-01	3,000	FMV- LIFEBOOK 820NALシリーズの本体用
		B6FH-1471-01	3,000	FMV- LIFEBOOK 820NAシリーズの本体用
		B6FH-2181-01	3,000	FMV- LIFEBOOK 820NUL、820NULXシリーズの本体用
		B6FH-1481-01	3,000	FMV- LIFEBOOK 820NUB、820NUBXの本体用
		B6FH-1491-01	3,000	FMV- LIFEBOOK 820MGHシリーズの本体用
		B6FH-1501-01	3,000	FMV- LIFEBOOK 820MGシリーズの本体用
		B6FH-1511-01	3,000	FMV- LIFEBOOK 820MTシリーズの本体用
	ソフトウェアガイド	B6FH-1711-02	3,000	FMV- LIFEBOOK 820NAH、820NAL、820NA、820NUL、820NUB、820MGH、820MG、820MT、820NULX、820NUBXシリーズ用のソフトウェアガイド（Windows XP Proモデル、Windows 2000（DSPモデル）、Windows XP Homeモデル用）
FMV-BIBLOシリーズ（オールインワンモデル）				
	パソコンの準備	B6FH-2911-01	1,800	FMV-BIBLO NX90J/T、NX70J/T、NX50J用
		B6FH-2951-01	1,400	FMV-BIBLO NH70J用
		B6FH-2921-01	1,600	FMV-BIBLO NB90J/TS、NB90J/T、NB80JN、NB80J、NB75J、NB55J/T、NB55J、NB50J用
		B6FH-2931-01	1,800	FMV-BIBLO MG75J、MG70J、MG50J用
		B6FH-2941-01	1,600	FMV-BIBLO LOOX T70J、LOOX T50J用
	FMV活用ガイド	B6FH-2671-01	2,600	FMV-BIBLO 全機種共通
	テレビを見る・録る・残すガイド	B6FH-2681-01	1,600	FMV-BIBLO テレビチューナー搭載機種用
	基本操作クイックシート	B6FH-2701-01	500	FMV-BIBLO 全機種共通

※マニュアルの価格につきましては改版などにより、予告なく変更する可能性がありますので事前に販売元にご確認ください。

サプライ一覧

機種	商品名	商品番号	標準価格（円、税別）		出荷単位	備考
フロッピィディスク						
FMV-LIFEBOOK／FMV-BIBLO 本体	マイクロフロッピィディスク　2HD-1024	0212150	オープン価格	／枚	10枚	（2HD）1024バイト／8セクター／77トラック／2
	マイクロフロッピィディスク　2HD-256	0212130	オープン価格	／枚	10枚	（2HD）256バイト／26セクター／77トラック／2
	クリーニングフロッピィマイクロ	0212116	2,700	／セット	1セット	1枚／セット（ブック付き）
光磁気ディスクユニット						
3.5インチ光磁気ディスクユニット FMPD-541 FMPD-461 FMPD-453S FMPD-444 FMPD-252S FMPD-244	光磁気ディスクカートリッジ MOW640	0243710	オープン価格	／枚	5枚	3.5インチ、640MB、オーバーライト対応、書き換え可能 ※FMPD-252Sのみ
	光磁気ディスクカートリッジ MOW540	0243510	オープン価格	／枚	5枚	3.5インチ、540MB、オーバーライト対応、書き換え可能 ※FMPD-252Sのみ
	光磁気ディスクカートリッジ MOW230	0243310	オープン価格	／枚	5枚	3.5インチ、230MB、オーバーライト対応、書き換え可能 ※FMPD-252Sのみ
	光磁気ディスクカートリッジ MR23G	0242910	オープン価格	／枚	5枚	3.5インチ、2.3GB、書き換え可能 ※FMPD-461Sのみ
	光磁気ディスクカートリッジ MR13G	0243810	オープン価格	／枚	5枚	3.5インチ、1.3GB、書き換え可能 ※FMPD-461S/453S/252Sのみ
	光磁気ディスクカートリッジ MR640	0243610	オープン価格	／枚	5枚	3.5インチ、640MB、書き換え可能
	光磁気ディスクカートリッジ MR540	0243410	オープン価格	／枚	5枚	3.5インチ、540MB、書き換え可能
	光磁気ディスクカートリッジ MR230	0243210	オープン価格	／枚	5枚	3.5インチ、230MB、書き換え可能
	光磁気ディスクカートリッジ MOW640D	0243720	オープン価格	／枚	5枚	3.5インチ、640MB、オーバーライト対応、Windows®フォーマット済 ※FMPD-244のみ
	光磁気ディスクカートリッジ MOW540D	0243520	オープン価格	／枚	5枚	3.5インチ、540MB、オーバーライト対応、DOSフォーマット済 ※FMPD-244のみ
	光磁気ディスクカートリッジ MR640D	0243620	オープン価格	／枚	5枚	3.5インチ、640MB、書き換え可能、Windows®フォーマット済
	光磁気ディスクカートリッジ MR540D	0243420	オープン価格	／枚	5枚	3.5インチ、540MB、書き換え可能、DOSフォーマット済
	光磁気ディスクカートリッジ MR230D	0243220	オープン価格	／枚	5枚	3.5インチ、230MB、書き換え可能、DOSフォーマット済
	光磁気ディスクカートリッジ　R128	0242110	オープン価格	／枚	5枚	3.5インチ、128MB、書き換え可能
	光磁気ディスククリーニングカートリッジ C4	0240470	4,980	／枚	1枚	ヘッドレンズ清掃用
	光ディスククリーニングキット（3.5型）	0632440	4,000	／セット	1セット	媒体清掃用（セッティングケース、クリーニング液、クロス×5、ディスク回転ツマミ）
	光ディスククリーニングキット（補充用）	0632450	1,400	／セット	1セット	クロス、クリーニング液、0632440の補充品
CD-R/RWドライブユニット						
CD-R/RWドライブユニット FMV-NCB51 FMV-NRW53S	CD-RWディスクCD-RW74	0241410	オープン価格	／枚	5枚	650MB（74min）、書換え可
	CD-Rディスク CD-R80WPY10PN	0241330	オープン価格	／枚	10枚	700MB（80min）プリンタブル（レーベル面ホワイト）
	CD-Rディスク CDR80WPYSBN	0241340	オープン価格	／ケース	1ケース	700MB（80min）プリンタブル（レーベル面ホワイト）、50枚ケース入
	CD-Rディスク CD-R80SPY10PN	0241350	オープン価格	／枚	10枚	700MB（80min）プリンタブル（レーベル面シルバー）
	CD-Rディスク CDR80SPYSBN	0241360	オープン価格	／ケース	1ケース	700MB（80min）プリンタブル（レーベル面シルバー）、50枚ケース入
DVD-RAMドライブユニット						
DVDマルチドライブユニット FMDVM-211	DVD-RAMディスクLM-HB47L	1241101	オープン価格	／枚	5枚	4.7GB（片面）、TYPE2
	DVD-RAMディスクLM-HB94L	1241102	オープン価格	／枚	5枚	9.4GB（両面）、TYPE4
DATユニット						
DATユニット FMDT-401	データカセットDAT　CT20G	0121190	オープン価格	／巻	5巻	20GB（155m）DDS-4準拠
	データカセットDAT　CT12000	0121180	オープン価格	／巻	5巻	12GB（125m）DDS-3準拠
	データカセットDAT　CT4000	0121160	オープン価格	／巻	5巻	4GB（120m）DDS-2準拠
	データカセットDAT　CT2000	0121150	オープン価格	／巻	5巻	2GB（90m）DDS-1準拠
	データカセットDAT　CT1300D	0121110	オープン価格	／巻	5巻	1.3GB（60m）DDS-1準拠
	クリーニングカセットDAT-N	0121170	2,300	／巻	1巻	ヘッド清掃用
プリンタ（用紙）						
ページプリンタ用紙 ページプリンタ XL-6700 XL-6200 XL-5770 XL-5370 XL-5350	オフィス用紙W　A3（上質）	0411650	5,700	1ケース	1ケース	500枚×3冊／ケース、タテ送り用
	オフィス用紙W　B4（上質）	0411620	6,500	1ケース	1ケース	500枚×5冊／ケース、タテ送り用
	オフィス用紙W　A4（Y）（上質）	0411612	4,750	1ケース	1ケース	〃、ヨコ送り用
	オフィス用紙W　B5（Y）（上質）	0411645	4,000	1ケース	1ケース	〃、ヨコ送り用
	オフィス用紙W　A5（Y）（上質）	0411635	3,000	1ケース	1ケース	〃、ヨコ送り用
	再生オフィス用紙　A3（再生）	0414352	5,700	1ケース	1ケース	500枚×3冊／ケース、70%古紙含有、タテ送り用
	再生オフィス用紙　B4（再生）	0414322	6,500	1ケース	1ケース	500枚×5冊／ケース、70%古紙含有、タテ送り用
	再生オフィス用紙　A4（Y）（再生）	0414412	4,750	1ケース	1ケース	〃、70%古紙含有、ヨコ送り用
	再生オフィス用紙　B5（Y）（再生）	0414442	4,000	1ケース	1ケース	〃、70%古紙含有、ヨコ送り用

■サプライ一覧

機種		商品名		商品番号	標準価格（円、税別）		出荷単位	備考
プリンタ（用紙）								
ページプリンタ用紙	ページプリンタ XL-2200 XL-1200E	オフィス用紙W　A4	上質	0411610	4,750	1ケース	1ケース	500枚×5冊／ケース、タテ送り用
		オフィス用紙W　B5	上質	0411640	4,000	1ケース	1ケース	〃、タテ送り用
		オフィス用紙W　A5	上質	0411630	3,000	1ケース	1ケース	〃、タテ送り用
		再生オフィス用紙　A4	再生	0414312	4,750	1ケース	1ケース	500枚×5冊／ケース、70%古紙含有、タテ送り用
		再生オフィス用紙　B5	再生	0414342	4,000	1ケース	1ケース	〃、70%古紙含有、タテ送り用
	カラーページプリンタ XL-C7300 XL-C3200	カラーオフィス用紙　A3		0415750	7,000	1ケース	1ケース	250枚×5冊／ケース
		カラーオフィス用紙　A4		0415710	7,000	1ケース	1ケース	250枚×10冊／ケース
		カラーオフィス用紙　B4		0415720	5,000	1ケース	1ケース	250枚×5冊／ケース
		カラーオフィス用紙　B5		0415740	5,500	1ケース	1ケース	250枚×10冊／ケース
		カラーページプリンタ用OHPフィルム　A4		0415510	4,500	1冊	1冊	50枚／冊
	カラーページプリンタ XL-C7300	長尺用紙 297mm×900mm		0421015	13,500	1ケース	1ケース	100枚×5冊／ケース
	ページプリンタ XL-C2000	カラーオフィス用紙　A4		0415710	7,000	／ケース	1ケース	250枚×10冊／ケース
		カラーオフィス用紙　B5		0415740	5,500	／ケース	1ケース	〃
		カラーページプリンタ用OHPフィルム　A4		0415510	4,500	／冊	1冊	50枚／冊
ドットプリンタ用紙	漢字プリンタ-15 FMPR-373A 多目的プリンタ FMPR-671B 水平漢字プリンタ-15 FMPR5100/5000 FMPR5300/5300E FMPR5600/5400	連続用紙 上質 ストックフォーム　1513-1P		0410118	5,000	1ケース	1ケース	15"×11"、2000セット／ケース
		連続用紙 上質 白紙フォーム　15×11インチ		0410810	5,400	1ケース	1ケース	15"×11"、2000セット／ケース
		連続用紙 再生 ストックフォームEC 1513-1P		0414112	5,300	1ケース	1ケース	15"×11"、2000セット／ケース　70%古紙含有
		連続用紙 上質 ストックフォーム　1013-1P		0410280	4,500	1ケース	1ケース	10"×11"、2000セット／ケース
		連続用紙 上質 白紙フォーム　10×11インチ		0410282	4,500	1ケース	1ケース	10"×11"、2000セット／ケース
		OAラベル　A4（連続用紙）		0412250	7,500	1ケース	1ケース	12面付×250枚／ケース、9"1/2×12"
熱転写プリンタ用紙	サーマルプリンタ XM-30TE	サーマル用紙　A6		0412680	600	／冊	5冊	100枚／冊
		サーマルロール紙 105mm×2.5m		0412690	950	／ケース	1ケース	6巻／ケース、105mm×2.5m
		サーマルラベル用紙　A6		0412290	800	／冊	5冊	30枚／冊
プリンタ（トナーカートリッジ／リボン／その他）								
ページプリンタ	カラーページプリンタ XL-C7300	トナーカートリッジCL107（ブラック）		0885110	24,000	／本	1本	約12,000ページ印刷可能（A4、印刷率5%時）
		トナーカートリッジCL107（イエロー）		0885120	26,000	／本	1本	約10,000ページ印刷可能（A4、印刷率5%時）
		トナーカートリッジCL107（マゼンタ）		0885130	26,000	／本	1本	約10,000ページ印刷可能（A4、印刷率5%時）
		トナーカートリッジCL107（シアン）		0885140	26,000	／本	1本	約10,000ページ印刷可能（A4、印刷率5%時）
		ドラムカートリッジCL107		0885410	28,800	／台	1台	約24,000枚（A4、印字率5%、黒：カラー＝1：1印刷時）各色共通品（装置1台につき4台必要）
		廃トナーボックスCL107		0885710	2,000	／個	1個	約10,000ページ（A4、印刷率5%、黒：カラー＝1：1印刷時）
		CL107給紙カセット	A3ユニバーサル	0885310	20,000	／台	1台	A3～A5サイズで560枚、装置添付品と同じ
	カラーページプリンタ XL-C3200	トナーカートリッジCL106（ブラック）		0883110	17,000	／本	1本	約5,500ページ印刷可能（A4、印刷率5%時）
		トナーカートリッジCL106（イエロー）		0883120	21,000	／本	1本	約6,000ページ印刷可能（A4、印刷率5%時）
		トナーカートリッジCL106（マゼンタ）		0883130	21,000	／本	1本	約6,000ページ印刷可能（A4、印刷率5%時）
		トナーカートリッジCL106（シアン）		0883140	21,000	／本	1本	約6,000ページ印刷可能（A4、印刷率5%時）
		ドラムカートリッジCL106II		0883420	25,000	／台	1台	約20,000ページ（A4、印刷率5%時、黒：カラー＝1：1印刷時）
		廃トナーボックスCL103		0874710	3,000	／個	1個	約20,000枚（A4、印刷率5%）
		CL106給紙カセット（250枚）	A3ユニバーサル	0883310	12,000	／台	1台	A3～B5サイズで250枚、装置添付品と同じ
		CL106給紙カセット（500枚）	A3ユニバーサル	0883320	20,000	／台	1台	A3～B5サイズで500枚、拡張給紙ユニット用
	カラーページプリンタ XL-C2000	トナーカートリッジCL110（ブラック）		0806110	10,500	／本	1本	約5,000枚（A4、印刷率5%時）
		トナーカートリッジCL110（イエロー）		0806120	12,000	／本	1本	約5,000枚（A4、印刷率5%時）
		トナーカートリッジCL110（マゼンタ）		0806130	12,000	／本	1本	約5,000枚（A4、印刷率5%時）
		トナーカートリッジCL110（シアン）		0806140	12,000	／本	1本	約5,000枚（A4、印刷率5%時）
		ドラムカートリッジCL110（ブラック）		0806410	25,000	／台	1台	約22,000枚（A4、印刷率5%時、連続印刷時）、トナーカートリッジ（1,500枚印刷可）付属
		ドラムカートリッジCL110（イエロー）		0806420	26,000	／台	1台	約22,000枚（A4、印刷率5%時、連続印刷時）、トナーカートリッジ（1,500枚印刷可）付属
		ドラムカートリッジCL110（マゼンタ）		0806430	26,000	／台	1台	約22,000枚（A4、印刷率5%時、連続印刷時）、トナーカートリッジ（1,500枚印刷可）付属
		ドラムカートリッジCL110（シアン）		0806440	26,000	／台	1台	約22,000枚（A4、印刷率5%時、連続印刷時）、トナーカートリッジ（1,500枚印刷可）付属
		CL110給紙カセット（A4ユニバーサル350枚）		0806310	12,000	／台	1台	A4～A6サイズで350枚、装置添付品と同じ
		CL110給紙カセット（650枚）		0806320	20,000	／台	1台	A4～A5サイズで650枚、拡張給紙ユニット添付品と同じ
	ページプリンタ XL-6700	プロセスカートリッジLB310		0879110	50,000	／台	1台	約20,000ページ印刷可能（A4、印刷率5%）
		LB310給紙カセット	A3ユニバーサル	0879310	26,000	／台	1台	500枚収納（A3～A5）

■サプライ一覧

機種		商品名	商品番号	標準価格（円、税別）		出荷単位	備考
プリンタ（トナーカートリッジ／リボン／その他）							
ページプリンタ	ページプリンタ XL-6200	プロセスカートリッジLB314A	0836110	30,000	／台	1台	約6,000枚（A4、印刷率5%）
		プロセスカートリッジLB314B	0836120	45,000	／台	1台	約15,000枚（A4、印刷率5%）
		LB309給紙カセット A3ユニバーサル	0877310	20,000	／台	1台	500枚収納（A3～A5）
	ページプリンタ XL-5770 XL-5370	プロセスカートリッジLB315A	0805110	30,000	／台	1台	約6,000枚（A4、印刷率5%）
		プロセスカートリッジLB315B	0805120	40,000	／台	1台	約10,000枚（A4、印刷率5%）
		LB315給紙カセット（MPカセット）	0805310	10,000	／台	1台	A3～A5サイズで150枚収納、装置添付品と同じ
		LB315給紙カセット（A3ユニバーサル）	0805320	12,000	／台	1台	A3～A5サイズで250枚収納、装置添付品と同じ
		LB315給紙カセット（550枚）A3U	0805330	20,000	／台	1台	A3～A5サイズで550枚収納
	ページプリンタ XL-5350	プロセスカートリッジLB311A	0884110	30,000	／台	1台	約6,000ページ印刷可能（A4、印刷率5%）
		プロセスカートリッジLB311B	0884120	40,000	／台	1台	約10,000ページ印刷可能（A4、印字率5%）
		LB311給紙カセット A3ユニバーサル	0884310	12,000	／台	1台	250枚収納（A3～A5）、装置添付品と同じ
		LB311給紙カセット（500枚） A4	0884320	20,000	／台	1台	500枚収納（A4）
	ページプリンタ XL-2200	プロセスカートリッジLB107	0852410	28,000	／台	1台	約25,000ページ印刷可能（A4、連続印刷）
		トナーカートリッジLB107	0852110	6,500	／本	1本	約2,500ページ印刷可能（A4、印刷率5%）
		LB107給紙カセット（250枚） A4ユニバーサル	0852310	10,000	／台	1台	250枚収納（A4/B5/A5）、装置添付品と同じ
		LB105給紙カセット（500枚） A4ユニバーサル	0876320	13,000	／台	1台	500枚収納（A4/B5/A5）
	ページプリンタ XL-1200E	プロセスカートリッジ LB106	0881410	15,000	／台	1台	約10,000ページ印刷可能（A4、連続印刷）
		トナーカートリッジ LB106	0881110	3,500	／本	1本	約1,500ページ印刷可能（A4、印刷率5%時）
ドットプリンタ	水平漢字プリンタ-15 FMPR-5600/5400	リボンカセット SDM-9 黒	0325470	6,000	／巻	1巻	16mm×55m、約1,500万字（英数カナ文字）
		サブカセット SDM-9 黒	0325480	3,200	／巻	1巻	0325470の詰替え用リボン
	水平漢字プリンタ-15 FMPR-5300E/5300	リボンカセット SDM-6 黒	0325250	7,300	／巻	1巻	13mm×60m、約1,000万字（英数カナ文字）
		サブカセット SDM-6 黒	0325260	4,200	／巻	1巻	0325250の詰替え用リボン
	漢字プリンタ-15 FMPR-373A 水平漢字プリンタ-15 FMPR-5100/5000	リボンカセット DPK3800 黒	0325210	2,200	／巻	2巻	13mm×6m、約400万字（英数カナ文字）
		サブカセット DPK3800 黒	0325220	1,100	／巻	2巻	0325210の詰替え用リボン
	多目的プリンタ FMPR-671B	リボンカセット MPP5H(黒)	0325110	5,000	／巻	1巻	13mm×60m、約1,000万字（英数カナ文字）
		サブカセット MPP5H（黒）	0325150	2,700	／巻	1巻	0325110の詰替え用リボン
熱転写プリンタ	サーマルプリンタ XM-30TE	サーマル用紙 A6	0412680	600	／冊	5冊	100枚／冊
		サーマルロール紙 105mm×2.5m	0412690	950	／ケース	1ケース	6巻／ケース、105mm×2.5m
		サーマルラベル用紙 A6	0412290	800	／冊	5冊	30枚／冊
バッテリパック							
FMV-820NAH 本体		Li-ionバッテリパック FM-40A	0644160	15,500	／個	1個	14.4V 4000mAh リチウムイオンバッテリ 内蔵交換用
		Li-ionバッテリパック FM-40B	0644170	18,500	／個	1個	14.4V 6000mAh リチウムイオンバッテリ 内蔵交換用
FMV-820NAL、FMV-820NUL、FMV-820NULX		Li-ionバッテリパック FM-43A	0644260	後報	／個	1個	14.4V 2000mAh リチウムイオンバッテリ 内蔵交換用
		Li-ionバッテリパック FM-43B	0644270	後報	／個	1個	14.4V 4800mAh リチウムイオンバッテリ 内蔵交換用
FMV-820NA 本体		Li-ionバッテリパック FM-35A	0644060	13,000	／個	1個	14.4V 1800mAh リチウムイオンバッテリ 内蔵交換用
		Li-ionバッテリパック FM-35B	0644070	15,500	／個	1個	14.4V 3800mAh リチウムイオンバッテリ 内蔵交換用
FMV-820NUB、FMV-820NUBX		Li-ionバッテリパック FM-33	0643970	15,500	／個	1個	10.8V 3000mAh リチウムイオンバッテリ 内蔵交換用
NB90J/TS、NB90J/T、NB55J/T、NB80J、NB75J、NB55J、NB50J		Li-ionバッテリパック FM-41	0644180	13,000	／個	1個	14.4V 2000mAh リチウムイオンバッテリ 内蔵交換用
NX90J/T、NX70J/T、NX50J		Ni-MHバッテリパック FM-8	0644280	13,000	／個	1個	12.0V 3600mAh ニッケル水素バッテリ内蔵交換用
FMV-BIBLO NH70J		Ni-MHバッテリパック FM-7	0644220	13,000	／個	1個	12.0V 3600mAh ニッケル水素バッテリ内蔵交換用

■サプライ一覧

機種	商品名	商品番号	標準価格（円、税別）		出荷単位	備考
キャリング　※FMV-BIBLO LOOX本体の寸法とキャリングケースの内寸を確認の上お買い求め下さい。						
FMV-BIBLO LOOX　本体	キャリングケース　LT-C5［LOOX T用］※	0552932	オープン価格	／個	1個	LOOX T用
	LOOXキャリングバック※	0522065	9,500	／個	1個	LOOX用
ワイヤーロック/盗難防止用品						
FMV-LIFEBOOK/FMV-BIBLO　本体	スリムマイクロセーバー	0522011	オープン価格	／個	1個	Kensington社製マイクロセーバーセキュリティシステムに対応したワイヤーロック。ワイヤー長：1.8m、質量：約160g、キー：2個、ワイヤー色：ブラック
	スリムマイクロセーバー（ホワイト）	0522040	オープン価格	／個	1個	Kensington社製マイクロセーバーセキュリティシステムに対応したワイヤーロック。ワイヤー長：1.8m、質量：約160g、キー：2個、ワイヤー色：ホワイト
	コンボセーバー	1690011	オープン価格	／個	1個	Kensington社製マイクロセーバーセキュリティシステムに対応したワイヤーロック。ワイヤー長：1.8m、質量：約230g、カギの管理が不要なダイヤル式（3桁）
フロッピィディスクドライブ	フロッピーロック	1690215	オープン価格	／個	1個	Kensington社製フロッピィドライブ用ロック。無断使用、データの盗難防止用品。サイズ：123mm×110mm×34mm、キー：2個 SLIM MICROSAVERとの併用で本体の盗難防止が可能。
タッチパネル用ペン						
FMV-820MT　本体	タッチパネル用ペン MC-PN5	0635074	600	／組	1本	タッチパネルモデル用のペン。破損時補充品。
フィルター						
FMV-BIBLO LOOX T	プライバシーフィルタ LT-PF5	0636375	オープン価格	／枚	1枚	FMV-BIBLO LOOX T用プライバシーフィルタ
13.3型液晶ディスプレイ	ノートフィルターPF13M	0636443	19,900	／枚	1枚	左右からの覗き見防止機能付フィルター。13.3型画面用。ハイグレードタイプ サイズ：204mm×271mm×1.0mm、視認角度：48度、透過率：66%、反射率：0.3%
	プライバシフィルターPF13E	0635973	14,000	／枚	1枚	左右からの覗き見防止機能付フィルター。13.3型画面用。サイズ：204mm×271mm×0.5mm、視認角度：48度、透過率：80%、反射率：1.4%
14.1型液晶ディスプレイ	液晶フィルターPF14M	0636444	24,800	／枚	1枚	左右からの覗き見防止機能付フィルター。14.1型画面用。ハイグレードタイプ サイズ：215mm×285mm×1.0mm、視認角度：60度、透過率：66%、反射率：0.3%
	プライバシフィルターPF14E	0635974	15,000	／枚	1枚	左右からの覗き見防止機能付フィルター。14.1型画面用。サイズ：215mm×285mm×0.5mm、視認角度：60度、透過率：80%、反射率：1.4%
15.0型液晶ディスプレイ	液晶フィルターPF15M	0636445	28,000	／枚	1枚	左右からの覗き見防止機能付フィルター。15.0型画面用。ハイグレードタイプ サイズ：228mm×305mm×1.0mm、視認角度：60度、透過率：66%、反射率：0.3%
	プライバシフィルターPF15E	0635975	16,000	／枚	1枚	左右からの覗き見防止機能付フィルター。15.0型画面用。サイズ：228mm×305mm×0.5mm、視認角度：60度、透過率：80%、反射率：1.4%

上記サプライ用品については、以下にお問い合わせ下さい。
富士通コワーコ株式会社　〒160－0023　東京都新宿区西新宿6－24－1(西新宿三井ビルディング)　TEL03-3342-5375

●Intel, Celeron, Pentium, SpeedStepおよびIntel Insideは、アメリカ合衆国およびその他の国におけるIntel Corporationまたはその子会社の商標または登録商標です。
●Microsoft, Windows, Officeロゴ, Outlook, PowerPoint, InfoPathは、米国Microsoft Corporationの米国およびその他の国における登録商標または商標です。
●AMD, AMD Athlon、ならびにその他の組み合わせは、Advanced Micro Devices Inc.の商標です。
●K56flexはLucent TechnologiesとConexant system Inc.の商標です。
●Bluetooth®はBluetooth SIGの登録商標で富士通へライセンスされています。
●記載されている会社名、製品名は各社の登録商標または商標です。

⚠ 安全に関するご注意

●ご使用の際には、マニュアルの「安全上のご注意」をよくお読みの上、正しくお使い下さい。	水、湿気、湯気、ほこり、油煙などの多い場所に設置しないで下さい。火災、故障、感電などの原因となることがあります。表示された正しい電源・電圧でお使い下さい。

富士通株式会社

■本システム構成図掲載商品のご購入、技術的なご質問に関する相談は、電話でも承ります。

【購入相談窓口】
フリーダイヤル 0120-719-242 （受付時間：平日9時～21時、土・日・祝日9時～17時）

＊システムメンテナンスのため、サポートを休止させていただく場合があります。
＊電話番号はお間違えのないよう、お確かめのうえおかけください。

◎インターネットで最新の製品情報、ソフトウェアレベルアップ情報などをご覧いただけます。
富士通パソコン情報サイト「FMWORLD.NET」（http://www.fmworld.net/biz/）

FMV-LIFEBOOKについてのお問い合わせ、ご用命は、下記にお申し付けください。

★本システム構成図に掲載されております商品の価格体系につきましては、「希望小売価格（税別）」となっております。（FMV-DESKPOWER/BIBLOシリーズ本体等、一部商品を除く。）
★このカタログ内容は2004年9月現在のものです。改良のため予告なしに仕様・デザイン等を変更することがあります。　★本システム構成図に掲載されている商品のイメージ図は、実際の商品とは異なる場合があります。
★本製品の補修用性能部品（製品の機能を維持するために必要な部品）の最低保有期間は製造終了後5年間です。
★パソコン本体及び周辺機器は日本国内仕様です。当社では、海外での保守サービスおよび技術サポートは行っておりませんのでご注意ください。但し、お客様の責任において海外に持ち出される場合は、輸出許可証が必要となる場合がありますのでご注意下さい。

2004年9月AP
2004-09A