FUJITSU Server PRIMERGY RX2540 M4

システム構成図

【長期保守対応タイプ】

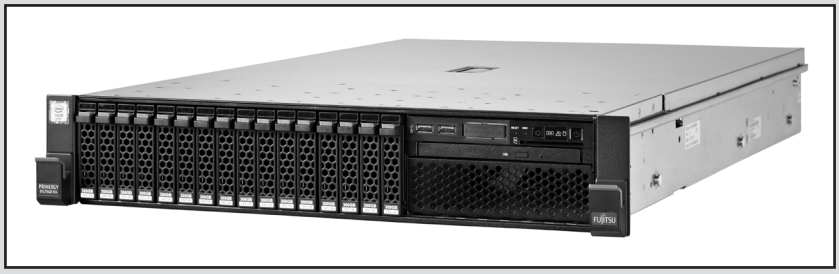

■サポートOS

RX2540 M4(長期保守対応タイプ) は、以下のOSをサポートしています。本文中のOS名称は、次のように略して表記します。
OSの対応状況等の最新情報は当社ホームページ
(http://www.fujitsu.com/jp/products/computing/servers/primergy/software/)を参照ください。

OS名	略称		
Windows Server® 2019 Standard	WS19S		Windows
Windows Server® 2019 Datacenter	WS19D		
Windows Server® 2019 Essentials	WS19E		
Windows Server® 2016 Standard	WS16S		
Windows Server® 2016 Datacenter	WS16D		
Windows Server® 2016 Essentials	WS16E		
Windows Server® 2012 R2 Standard	WS12RS		
Windows Server® 2012 R2 Datacenter	WS12RD		
Windows Server® 2012 R2 Essentials	WS12RE		
Red Hat® Enterprise Linux® 7.3 (for Intel64) 以降	RHEL7(Intel64)	RHEL	Linux
Red Hat® Enterprise Linux® 6.9 (for Intel64) 以降	RHEL6(Intel64)		
SUSE® Linux Enterprise Server 15 for AMD64 & Intel64 以降	SLES 15 (x86_64)	SLES	
SUSE® Linux Enterprise Server 12 Service Pack 2 for AMD64 & Intel64 以降	SLES 12 (x86_64)		
VMware vSphere® ESXi 6.7 以降 (*1)	vS6		VMware
VMware vSphere® ESXi 6.5 以降 (*1)			

(*1)VMwareの対応状況については、
当社ホームページ(http://jp.fujitsu.com/platform/server/primergy/software/vmware/support/)の
「VMware ESXiサポート版数一覧表(PRIMERGY機種別)」をご確認いただきますようお願いいたします。

本システム構成図に掲載されております商品※の価格体系
につきましては、市場の価格に近く、お客様にわかりやすい
「希望小売価格」となっております。
※ PRIMERGY 本体等
また、「標準価格」で提供している商品につきましては、
本システム構成図（樹系図）では★で表示してあります。

※ OS により接続可能装置は異なります。詳細はハードウェア一覧を参照願います。

PRIMERGY RX2540 M4（長期保守対応タイプ）

本体前面

本体背面

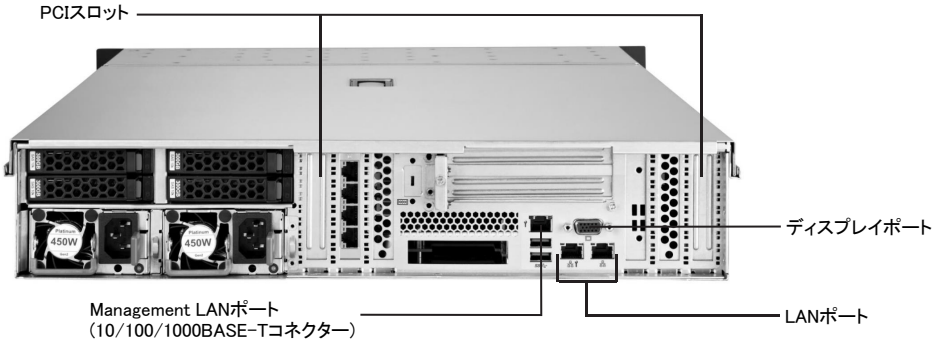

本体内部

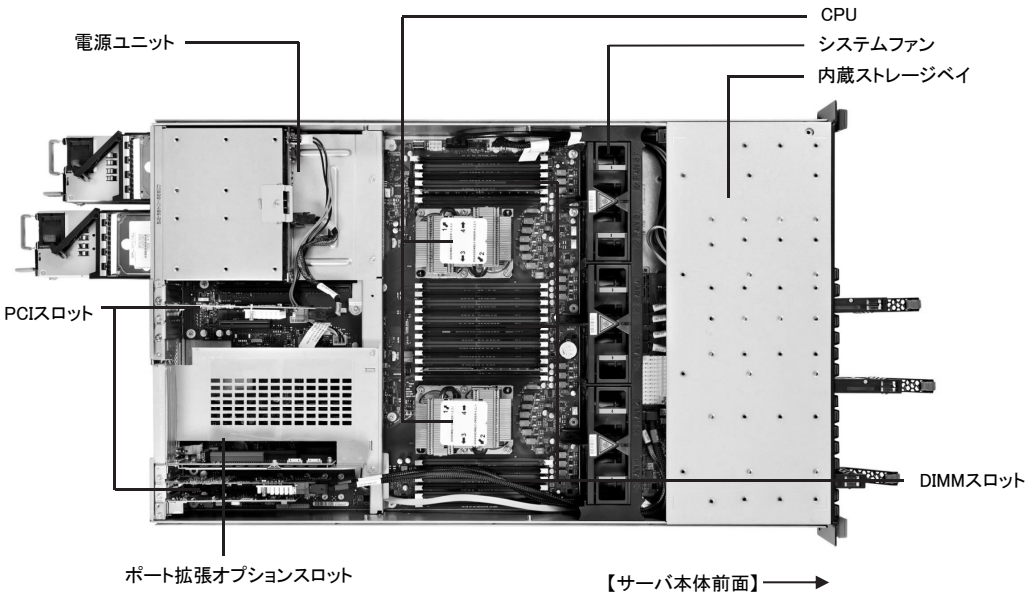

※ OS により接続可能装置は異なります。詳細はハードウェア一覧を参照願います。

PRIMERGY RX2540 M4（長期保守対応タイプ）仕様

長期保守対応タイプ

品名 モデル			PRIMERGY RX2540 M4(2.5インチモデル) 長期保守対応タイプ
ベースユニット形状			ラックベースユニット (2.5インチ×8)
型名			PYR2544ZLX
CPU	標準搭載		インテル® Xeon® プロセッサー Bronze 3106×1
	ソケット数		2
	搭載可能CPU (周波数,コア数/スレッド数, 3次キャッシュ,メモリ, メモリバス,UPI,最大TDP)		インテル® Xeon® プロセッサー Bronze 3106(1.70GHz,8C/8T,11MB,2133MHz,9.6GT/s,85W)
チップセット			Intel® C624
システムボード			D3384
メイン メモリ (*1)	搭載可能メモリ		16GB 2666 RDIMM
	標準搭載		16GB 2666 RDIMM×1
	スロット数	1CPU構成時	12 (2666 RDIMM)
		2CPU構成時	24 (2666 RDIMM)
	最大容量	1CPU構成時	192GB (2666 RDIMM)
		2CPU構成時	384GB (2666 RDIMM)
画面制御機能			リモートマネジメントコントローラ内蔵、VRAM：16MB
グラフィック表示機能 (*2)			640×480 / 800×600 / 1024×768 / 1280×1024 / 1600×1200ドット
内蔵 2.5インチベイ	ベイ数		8 (ホットプラグ対応)
	最大容量	SAS HDD	4.8TB
ODDベイ			標準搭載 [DVD-RAMドライブユニット(Ultra Slim)]
拡張バス スロット (*3)	PCI Express 3.0(x16レーン)		3 (Low Profile)
	PCI Express 3.0(x8レーン)		3 (Low Profile)
ストレージコントローラ			標準搭載 [SASアレイコントローラカード(8ポート/2GB/SAS 12Gbps)]
ネットワークインターフェース(オンボード)			6ポート(1000BASE-T)
インターフェース			ディスプレイ(アナログRGB)×1、USB×4(USB3.0：前面×2 / 背面×2)
キーボード/マウス			オプション
ハードウェア監視			標準搭載 (コンポーネントランプ)
	ソフトウェア		ServerView Suite (ServerView Operations Manager & ServerView Agents)
リモートサービス機能			標準搭載 (リモートマネジメントコントローラ)
	専用コネクター		Management LAN 1ポート[背面] (1000BASE-T/100BASE-TX/10BASE-T択一)
セキュリティチップ			–
電源			標準搭載[電源ユニット<800W>(80PLUS® Platinum認定取得)×2]
	入力電圧(周波数)/ 入力コンセント		AC100V(50/60Hz) / 平行2Pアース付き[NEMA 5-15準拠] (最大2) AC200V(50/60Hz) / NEMA L6-15準拠/IEC60320準拠 (最大2)
	消費電力/発熱量		AC200V：最大1,020W / 3,672kJ/h、AC100V：最大975W / 3,510kJ/h
	冗長電源		標準搭載 (ホットプラグ対応)
冗長ファン			標準搭載 (ホットプラグ対応)
エネルギー消費効率(2011年度基準) (*4)			–
外形寸法[W×D×H]			445[482.6(突起部含む)] × 726.6[764(突起部含む)] × 87 (2U) [mm]
質量			最大25kg [28.9kg(ラックレール含む)]
使用環境			周囲温度: 10～35℃ / 湿度: 10～85% (ただし結露しないこと)
インストールOS/バンドルOS			–
サポートOS			WS19S / WS19D / WS19E / WS16S / WS16D / WS16E / WS12RS / WS12RD / WS12RE / RHEL7(Intel64) / RHEL6(Intel64) / SLES 15 (x86_64) / SLES 12 (x86_64) / vS6
標準保証			3年間翌営業日以降訪問修理 (月曜～金曜、9:00～17:00 (祝日および年末年始を除く))
ハードウェア保守サポート期間			10年 (*5)(*6)

(*1) OSにより使用可能なメモリ容量が異なります。詳細については、留意事項編「OSにおける最大CPU数/使用可能なメモリ容量について」を参照ください。
(*2) 実際に表示可能な解像度/色数は、接続されるディスプレイの機能、およびOSにより異なります。
(*3) 1CPU構成では全てのPCIスロットは使用できません。PCIスロット4～6を使用するには、2CPU構成にする必要があります。
(*4) エネルギー消費効率とは省エネ法で定める測定方法により測定した消費電力を、省エネ法で定める複合理論性能(単位：ギガ演算)で除したものです。
カッコ内は省エネ法基準達成率であり、その表示語Aは達成率100%以上200%未満、AAは達成率200%以上500%未満、AAAは達成率500%以上を示します。
但し、インテル® Xeon® プロセッサー Bronze 3106については、省エネ法の規制対象外です。
(*5) 長期保守対応タイプ用SupportDeskパック Standard/Standard24(OSサポートなし)10年の同時手配が必須となります。
(*6) OSのサポートは含まれません。

※本製品に搭載のメインボード、SASアレイコントローラカード、FCカード(オプション適用時)、ファン、電源ユニット等は定期交換部品となります。
導入から5年目に一括交換作業が必要となり、その際通常120分程度システムの停止が必要となりますので、ご注意願います。
※10年保守サポート対象は、サーバ本体、サーバ標準搭載品および10年保守に対応したCPU/メモリ/内蔵ストレージ/FCカードのみとなります。
その他接続可能なオプションについては通常通り5年保守サポートとなりますので、ご注意願います。
※本装置の通常運用時の騒音値(ISO7779に準拠した実測値)は、約44dB(A)～約66dB(A)となります。
ファンが高速回転する電源投入時や高温環境下では、装置構成により通常運用時の騒音値を上回る場合がありますので、専用室への設置を推奨いたします。
オフィスへの設置の際には、設置環境に十分ご注意の上、ご導入をお願いいたします。
※選択するベースユニット、オプション、および使用するOSの組合せ等により、手配可能な構成/詳細スペックが異なります。
手配構成/詳細スペックについては、樹系図をご参照ください。
※本製品の一般モデルでの保守終息以降は、製品に搭載または添付しているドライバ、ファームウェア、BIOS、添付ソフトウェア等のアップデートに関して、当社が提供する無償サービス（ホームページからのドライバ、ファームウェア、BIOSのアップデート版のダウンロードを含む）は終了となります。
新たに問題が発見された場合には、これまでのようなサービスが提供できない場合があります。

※ OS により接続可能装置は異なります。詳細はハードウェア一覧を参照願います。

PRIMERGY RX2540 M4（長期保守対応タイプ）構成図

[2.5インチ×8モデル]

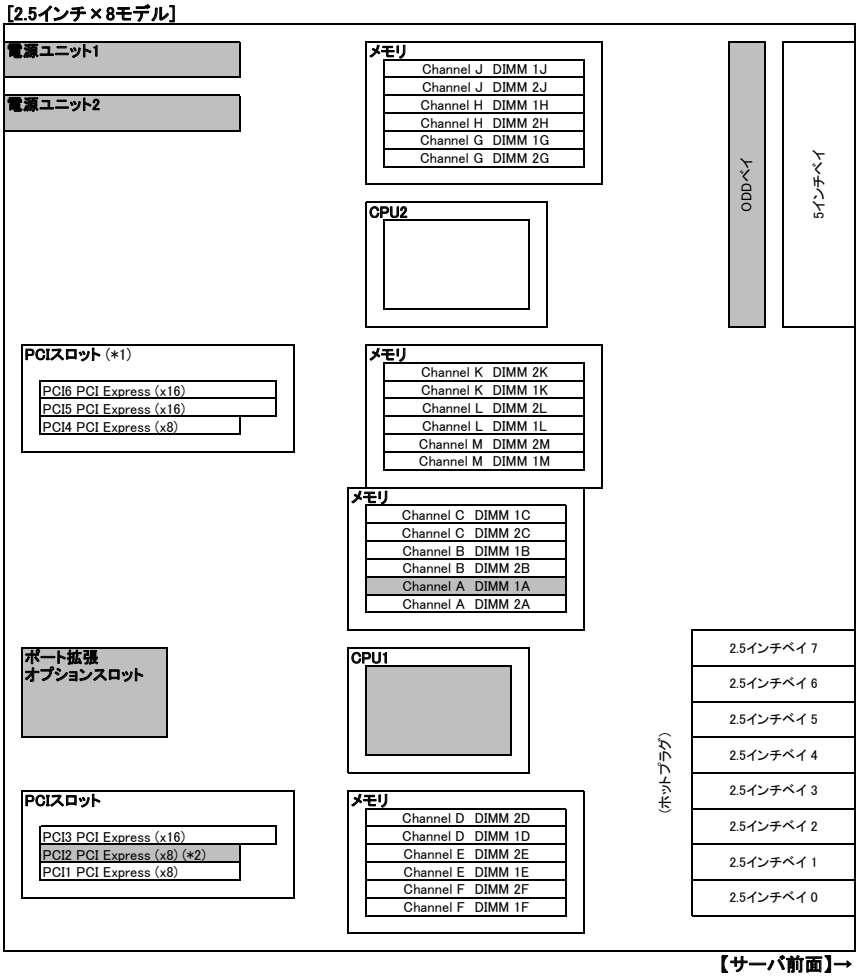

(*1) 2CPU構成時のみ使用可能です。
(*2) SASアレイコントローラカード専用のスロットです(SASアレイコントローラカード標準搭載)。
※網かけ部分は標準搭載を示します。

PRIMERGY RX2540 M4（長期保守対応タイプ）オプションカードの搭載情報

搭載優先順位	搭載カード				ポート拡張スロット	PCIスロット						最大搭載枚数		備考
						1	2	3	4 (*1)	5 (*1)	6 (*1)			
						PCI Express 3.0								
						x8 レーン		x16 レーン	x8 レーン	x16 レーン				
						Low Profile								
						カード長								
	名称	一般型名	カスタムメイド型名	バス仕様		168mm	168mm	168mm	168mm	168mm	168mm			
高	ポート拡張オプション(1000BASE-T×4)	–	PYBLA314U		●	–	–	–	–	–	–	1		1000BASE-T×4追加オプション
↑	SASアレイコントローラカード (8port/2GB/SAS 12Gbps)	–	PYBSR3C42H	PCI Express (x8)	–	–	●	–	–	–	–	1	6	内蔵ストレージ接続用
低	Dual port ファイバーチャネルカード (16Gbps)	PY-FC332LL	PYBFC332LL	PCI Express (x8)	–	⑤	–	①	②	③	④	5		Emulex LPe31002-M6相当品

※○の中の数字は搭載順を示す。●は標準搭載を示す。－は搭載不可を示す。
(*1) PCIスロット4～6を使用するには、2CPU構成にする必要があります。

必須選択オプションについて

本モデルには必須選択オプションがあります。ベースユニットと共に、以下の製品をカスタムメイド型名にて選択する必要があります。

必須選択オプション	必須手配数
・電源ケーブル	2本
・SupportDeskパックStandard/Standard24(OSサポートなし)10年	1個
・ServerView Suite関連オプション	1個

※各オプションの項目名に【必須選択オプション】の記載があります。ご確認の上、手配をお願いします。

※ OS により接続可能装置は異なります。詳細はハードウェア一覧を参照願います。

Start : PRIMERGY RX2540 M4

樹系図の見方は、「システム構成図の見方について」を参照ください。

1. 本体

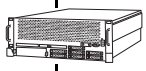

項番	製品名	型名	価格(税別)	カ	備考
A-9	PRIMERGY RX2540 M4 (2.5インチモデル) 長期保守対応タイプ	PYR2544ZLX	1,239,000円		ラックベースユニット[2U] CPU:Xeon Bronze 3106(1.70GHz/11.0MB/8コア)×1 メモリ:16GB(16GB 2666 RDIMM×1) 内蔵ストレージ:オプション(2.5インチ×8ベイ) 内蔵ODD:DVD-RAM標準(Ultra Slim) SASアレイコントローラカード[PYBSR3C42H]標準, 800W電源×2標準(80PLUS® Platinum認定取得), ポート拡張オプション(1000BASE-T×4)[PYBLA314U]標準, ラックレールキット[PYBRR05]×1標準, インストールOS:無し バンドルOS:無し 3年保証(3年間翌営業日以降訪問修理)付

2. 電源ケーブル　【必須選択オプション】

・カスタムメイド型名にていずれか必ず2本選択してください。同一種類のみ選択可能です。

【AC100Vで使用】
《NEMA 5-15P》 ②

項番	製品名	型名	価格(税別)	カ	備考
N-1	電源ケーブル(AC100V対応/0.5m)	PY-CBP103 PYBCBP103	2,100円 2,100円	 ●	プラグ:NEMA 5-15P準拠
N-2	電源ケーブル(AC100V対応/1m)	PY-CBP104 PYBCBP104	2,100円 2,100円	 ●	プラグ:NEMA 5-15P準拠
N-3	電源ケーブル(AC100V対応/1.5m)	PY-CBP105 PYBCBP105	2,100円 2,100円	 ●	プラグ:NEMA 5-15P準拠
N-5	電源ケーブル(AC100V対応/3m)	PY-CBP102 PYBCBP102	3,200円 3,200円	 ●	プラグ:NEMA 5-15P準拠

【AC200Vで使用】
《NEMA L6-15P》 ②

項番	製品名	型名	価格(税別)	カ	備考
N-6	電源ケーブル(AC200V対応/3m)	PY-CBP201 PYBCBP201	5,300円 5,300円	 ●	プラグ:NEMA L6-15P準拠

《IEC60320 C14》 ②

項番	製品名	型名	価格(税別)	カ	備考
N-11	電源ケーブル(AC200V対応/0.5m)	PY-CBP203 PYBCBP203	2,100円 2,100円	 ●	プラグ:IEC60320 C14準拠
N-12	電源ケーブル(AC200V対応/1m)	PY-CBP204 PYBCBP204	2,100円 2,100円	 ●	プラグ:IEC60320 C14準拠
N-13	電源ケーブル(AC200V対応/1.5m)	PY-CBP205 PYBCBP205	2,100円 2,100円	 ●	プラグ:IEC60320 C14準拠
N-14	電源ケーブル(AC200V対応/3m)	PY-CBP202 PYBCBP202	3,200円 3,200円	 ●	プラグ:IEC60320 C14準拠

3. ハードウェア用SupportDesk　【必須選択オプション】[カスタムメイド専用]　(10年保守サポート対応オプション)

・いずれか必ず1つ選択してください。

①

項番	製品名	型名	価格(税別)	カ	備考
Q-3	SupportDeskパック Standard 10年 (OSサポートなし)	PYBSPHDD30	1,010,000円 ★	●	サービス時間帯: 月曜～金曜 8:30～19:00(祝日および年末年始を除く)
Q-4	SupportDeskパック Standard24 10年 (OSサポートなし)	PYBSPHDA30	1,180,000円 ★	●	サービス時間帯: 24時間365日

SupportDesk のサービス内容、期間、範囲

サービス内容
- ハードウェアトラブル時の当日訪問修理
- Webによる情報提供(運用ノウハウ/サービス対応履歴など)
- ハードウェアの障害予兆/異常情報のOSCへのリモート通報、および通報内容の解析

サービス期間
10年(製品保証期間を含む)

サービス範囲(10年保守サポート)
- サーバ本体
- サーバ標準搭載品
- 10年保守に対応したCPU/メモリ/内蔵ストレージ/FCカードのみ

サービス範囲(5年保守サポート)
- キーボード/マウス
- スーパーマルチドライブユニット
- ディスプレイ装置
- KVMスイッチ

A

※ OS により接続可能装置は異なります。詳細はハードウェア一覧を参照願います。

A

4. ServerView Suite等　【必須選択オプション】

・カスタムメイド型名にていずれか必ず1つ選択してください。
・ ServerView Suiteの使用権は、サーバ本体に対し無償で付与されておりますが、推奨のドライバや監視ソフト等が含まれますので、添付品の内容をご確認の上、以下より選択してください。

①

項番	製品名	型名	価格(税別)	カ	備考
P-36	ServerView Suite DVD(Tools) & ドキュメント	PYBSVT3	100円	●	ServerView Suite:DVD-ROM×1　※DVD版数:V11.14.09よりDVD-ROM×2 ドキュメント ・安全上のご注意 ・サポート&サービス ・クリアファイル DVD版数:V11.13.08以降の最新版
P-37	ServerView Suite DVD(Tools)	PYBSVT4	100円	●	ServerView Suite:DVD-ROM×1　※DVD版数:V11.14.09よりDVD-ROM×2 ドキュメント ・安全上のご注意 DVD版数:V11.13.08以降の最新版

❶

項番	製品名	型名	価格(税別)	カ	備考
P-38	ServerView Suite ServerBooks DVD(Manual)	PYBSVM1	100円	●	ServerView Suite:DVD-ROM×1 DVD版数:V11.13.08以降

【PRIMERGY購入後、最新版数のServerView Suiteが必要な場合 (追加オプション)】
■ツール

項番	製品名	型名	価格(税別)	カ	備考
P-205	ServerView Suite DVD(Tools)	PY-SVT10	4,000円		ServerView Suite:DVD-ROM×2 DVD版数:V12.17.07 Windows対応版数:Windows Server 2008 R2、2012、2012 R2、2016 RHEL対応版数:6.7/6.8/6.9、7.2/7.3 SLES対応版数:11SP4、12SP1/SP2
P-1	ServerView Suite DVD(Tools)	PY-SVT11	4,000円		ServerView Suite:DVD-ROM×2 DVD版数:V12.17.11 Windows対応版数:Windows Server 2008 R2、2012、2012 R2、2016 RHEL対応版数:6.7/6.9、7.2/7.3/7.4 SLES対応版数:11SP4、12SP2/SP3
P-3	ServerView Suite DVD(Tools)	PY-SVT12	4,000円		ServerView Suite:DVD-ROM×2 DVD版数:V12.18.06 Windows対応版数:Windows Server 2008 R2、2012、2012 R2、2016 RHEL対応版数:6.7/6.9、7.3/7.4/7.5 SLES対応版数:11SP4、12SP3
P-8	ServerView Suite DVD(Tools)	PY-SVT13	4,000円		ServerView Suite:DVD-ROM×2 DVD版数:V12.18.10 Windows対応版数:Windows Server 2008 R2、2012、2012 R2、2016 RHEL対応版数:6.7/6.10、7.3/7.4/7.5 SLES対応版数:11SP4、12SP3、15GA
P-10	ServerView Suite DVD(Tools)	PY-SVT131	4,000円		ServerView Suite:DVD-ROM×2 DVD版数:V13.19.01 Windows対応版数:Windows Server 2012、2012 R2、2016、2019 RHEL対応版数:6.10、7.4/7.5/7.6 SLES対応版数:11SP4、12SP3/SP4、15GA

B

※ OS により接続可能装置は異なります。詳細はハードウェア一覧を参照願います。

B

■マニュアル

項番	製品名	型名	価格(税別)	力	備考
P-206	ServerView Suite ServerBooks DVD(Manual)	PY-SVM10	4,000円		ServerView Suite:DVD-ROM×1 DVD版数:V12.17.07
P-2	ServerView Suite ServerBooks DVD(Manual)	PY-SVM11	4,000円		ServerView Suite:DVD-ROM×1 DVD版数:V12.17.11
P-4	ServerView Suite ServerBooks DVD(Manual)	PY-SVM12	4,000円		ServerView Suite:DVD-ROM×1 DVD版数:V12.18.06
P-9	ServerView Suite ServerBooks DVD(Manual)	PY-SVM13	4,000円		ServerView Suite:DVD-ROM×1 DVD版数:V12.18.10
P-11	ServerView Suite ServerBooks DVD(Manual)	PY-SVM131	4,000円		ServerView Suite:DVD-ROM×1 DVD版数:V13.19.01

ServerView Suite

24時間365日の安定稼働、導入時の確実なセットアップとシステム運用での監視を実現するサーバ運用管理ソフトウェアです。

提供形態

・ServerView Suite DVD(Tools)
　－DVD-ROM:1枚(DVD:ソフトウェア/ドライバ) ※DVD版数がV11.14.07以前
　－DVD-ROM:2枚(DVD:ソフトウェア/ドライバ) ※DVD版数がV11.14.09以降
・ServerView Suite ServerBooks DVD(Manual)
　－DVD-ROM:1枚(DVD:マニュアル一式)

留意事項

・本DVDは新機能の追加などで定期的にアップデートされ、最新バージョンが格納されます。
　同一モデルでも出荷時期によりDVD版数が変わる場合があります。
・添付されるServerView Suite DVDの版数と対応機能、仕様に関する留意事項、および対象OS制限については、下記にて必ずご確認ください。
　当社ホームページ: http://jp.fujitsu.com/platform/server/primergy/products/note/svsdvd/
・次の製品のみSLESをサポートします。
　－ServerView Installation Manager
　－ServerView Agents
　－ServerView Agentless Service
　－ServerView RAID Manager
・ServerView Suite ServerBooks DVD(Manual)には、対象版数のServerView Suiteのマニュアル、及びサーバ本体や周辺オプション等のマニュアルが含まれています。
　一部のサーバ本体と周辺オプションのマニュアルは本DVDに含まれておらず、以下に公開されています。
　以下URLの対象版数の「追加マニュアル」をご確認ください。
　当社ホームページ: http://jp.fujitsu.com/platform/server/primergy/products/note/svsdvd/additional-info.html

5. CPU　(10年保守サポート対応オプション)

・「Xeon プロセッサー　Bronze 3106」×1 標準で搭載されています。
・物理CPU1個につき、DIMMを最低1枚搭載する必要があります。

①

項番	製品名	型名	価格(税別)	力	備考
D-4	Xeon プロセッサー Bronze 3106 (1.70GHz/8コア/11.0MB)×1	PY-CP52X2L PYBCP52X2L	125,000円 125,000円	 ●	スレッド数:8、メモリバス:2133MHz(最大)、UPI:9.6GT/s、最大TDP:85W サポートCPU構成:1CPU、2CPU

❶

項番	製品名	型名	価格(税別)	力	備考
D-6	CPUクーラーキット (2CPU目、RX2540 M4、TDP160W以下)	PY-TKCPC2L	13,000円		2nd CPU一般型名搭載時用ヒートシンク

CPUクーラーキット(2CPU目)

・2CPU目を一般型名で手配する際に必要となります。

CPUサポートテクノロジー

CPU	サポートテクノロジー		
	Turbo	Hyper	VT
Xeon Bronze 3106	非対応	非対応	対応

Turbo:Intel® Turbo Boost Technology
Hyper:Intel® Hyper-Threading Technology
VT:Intel® Virtualization Technology

6. メモリ設定オプション [カスタムメイド専用]

・搭載するCPU数と同数の選択が必要です。
・ 必ず、留意事項編「メモリ関連事項」の「メモリの動作モードについて」を参照の上、手配願います。

②

項番	製品名	型名	価格(税別)	力	備考
Q-74	ランクスペアリング設定サービス	PYBMMR1	10,000円	●	カスタムメイド搭載したメモリをランクスペアリングモードに設定するサービス
Q-75	パフォーマンスモード設定サービス	PYBMMP1	10,000円	●	カスタムメイド搭載したメモリをパフォーマンスモードに設定するサービス
Q-76	ミラードチャネルモード設定サービス	PYBMMC1	10,000円	●	カスタムメイド搭載したメモリをミラードチャネルモードに設定するサービス

C

※ OS により接続可能装置は異なります。詳細はハードウェア一覧を参照願います。

C

7. メモリ　（10年保守サポート対応オプション）

・「メモリ-16GB」×1 標準で搭載されています。
・必ず、「メモリの搭載について」を参照の上、手配願います。

RX2540 M4

㉓

項番	製品名	型名	価格(税別)	カ	備考
E-4	メモリ-16GB	PY-ME16SEL	330,000円		Rank：Single×4
	(16GB 2666 RDIMM×1)	PYBME16SEL	330,000円	●	

メモリの搭載について

(1) 16GB 2666 RDIMMのみ搭載可能です。
(2) 物理CPU1個につき、DIMMを最低1枚搭載する必要があります(DIMMを13枚以上搭載する場合は、CPUを2個搭載する必要があります)。

【メモリ搭載位置】

■物理CPU1個構成時

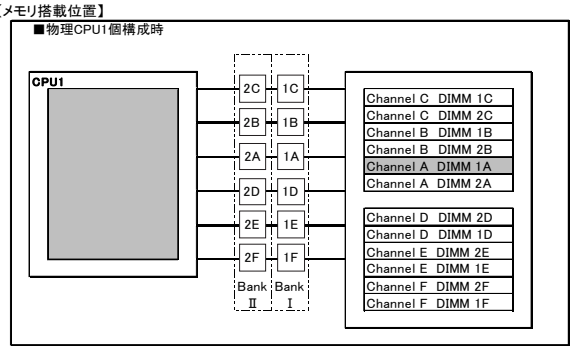

■物理CPU2個構成時

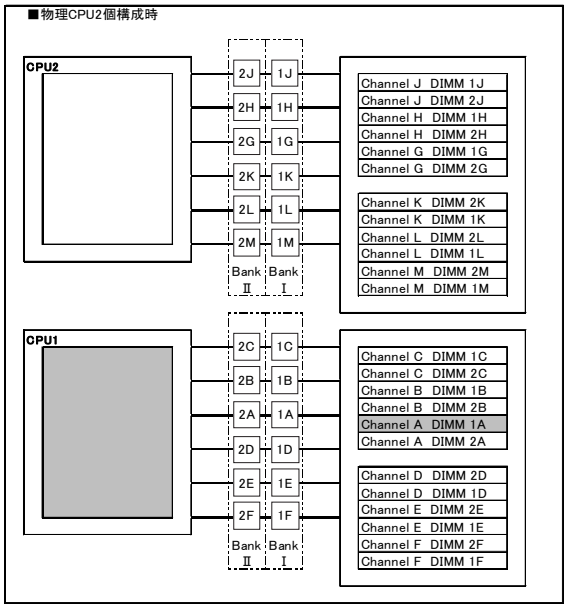

[注1]搭載可能メモリ容量について
搭載メモリ容量はOSの使用可能メモリ容量に準じます。
OSにおける使用可能メモリ容量は
留意事項編「OSにおける最大CPU数/使用可能なメモリ容量について」を参照ください。

※網かけ部分は標準搭載を示します。

メモリの動作モードについて

メモリの動作モードについては、留意事項編「メモリ関連事項」をご確認の上、ご使用願います。

8. 内蔵ストレージ　（10年保守サポート対応オプション）

・標準搭載の内蔵ストレージコントローラの仕様については、「内蔵ストレージ構成時の注意事項」を参照ください。
・同一のカスタムメイド型名の内蔵ストレージを追加し、RAID設定サービスを手配することにより、RAID設定を構築し出荷いたします。
・使用するOSによらず、標準搭載のリモートマネジメントコントローラ(iRMC S5)と連携し、内蔵ストレージの稼働状態およびRAID状態を監視することが可能です。
　使用するストレージコントローラにより、監視可能な範囲が異なりますので、詳細については、留意事項編「iRMC(リモートマネジメントコントローラ)関連」をご確認ください。

SASアレイコントローラカード（標準搭載）　※デバイスポート数：8(4×2)
※RAIDレベル：0/1/1E/1+0/5/5+0/6/6+0(ホットスペア可)

⑧

項番	製品名	型名	価格(税別)	カ	備考
F-33	内蔵2.5インチSAS HDD-600GB	PY-SH601EL	100,000円		データ転送速度：SAS 12Gbps
	(10krpm)	PYBSH601EL	100,000円	●	セクターサイズ：512n
					用途：システム領域/データ領域

内蔵ストレージ構成時の注意事項

■使用するストレージコントローラの仕様を確認

ストレージコントローラ		SASアレイコントローラカード
型名		標準[PYBSR3C42H]
仕様	ポート数	8
	キャッシュ	2GB
	BBU/FBU可否	非対応
	ホットスペア	○
	非アレイ接続	×
	RAID0	○
	RAID1	○
	RAID1E	○
	RAID1+0	○
	RAID5	○
	RAID5+0	○
	RAID6	○
	RAID6+0	○

○：サポート、×：非サポート

D

※ OS により接続可能装置は異なります。詳細はハードウェア一覧を参照願います。

D

9. RAID設定サービス［カスタムメイド専用］

・RAID設定される内蔵ストレージ台数を超える内蔵ストレージは、カスタムメイド搭載のみ(RAID未設定)の状態で出荷されます
（RAID設定サービス(RAID0)手配時は、1台のみ搭載可能です)。
・RAID設定サービスを手配して出荷されたRAID構成はLegacyモードでは使用することはできません。

①

項番	製品名	型名	価格(税別)	カ	備考
Q-282	RAID設定サービス(RAID0)	PYBAS0S2	1,000円	●	HDD/SSD専用RAID設定サービス 工場出荷時にRAID0構成を構築するサービス ・RAID設定される内蔵ストレージ台数:1台
Q-283	RAID設定サービス(RAID1)	PYBAS1S2	1,000円	●	HDD/SSD専用RAID設定サービス 工場出荷時にRAID1構成を構築するサービス ・RAID設定される内蔵ストレージ台数:2台
Q-284	RAID設定サービス(RAID1+Hotspare)	PYBAS1H2	2,000円	●	HDD/SSD専用RAID設定サービス 工場出荷時にRAID1+Hotspare構成を構築するサービス ・RAID設定される内蔵ストレージ台数:3台
Q-285	RAID設定サービス(RAID5)	PYBAS5S2	1,000円	●	HDD/SSD専用RAID設定サービス 工場出荷時にRAID5構成を構築するサービス ・RAID設定される内蔵ストレージ台数:3台以上
Q-286	RAID設定サービス(RAID5+Hotspare)	PYBAS5H2	2,000円	●	HDD/SSD専用RAID設定サービス 工場出荷時にRAID5+Hotspare構成を構築するサービス ・RAID設定される内蔵ストレージ台数:4台以上
Q-287	RAID設定サービス(RAID6)	PYBAS6S2	1,000円	●	HDD/SSD専用RAID設定サービス 工場出荷時にRAID6構成を構築するサービス ・RAID設定される内蔵ストレージ台数:3台以上
Q-288	RAID設定サービス(RAID6+Hotspare)	PYBAS6H2	2,000円	●	HDD/SSD専用RAID設定サービス 工場出荷時にRAID6+Hotspare構成を構築するサービス ・RAID設定される内蔵ストレージ台数:4台以上
Q-289	RAID設定サービス(RAID1+0)	PYBAS102	2,000円	●	HDD/SSD専用RAID設定サービス 工場出荷時にRAID1+0構成を構築するサービス ・RAID設定される内蔵ストレージ台数:4台以上(偶数台)
Q-290	RAID設定サービス(RAID1+0+Hotspare)	PYBAS1A2	3,000円	●	HDD/SSD専用RAID設定サービス 工場出荷時にRAID1+0+Hotspare構成を構築するサービス ・RAID設定される内蔵ストレージ台数:5台以上(奇数台)

RAID設定サービスについて

RAID設定サービスを手配いただくことにより、工場出荷時にRAID構成を構築することが可能です
(RAID設定サービスを選択できない場合でも、工場出荷後にお客様でRAID構成を構築することは可能です)。
設定可能なRAID構成は、使用するストレージコントローラ、内蔵ストレージの種類、台数により異なりますので、以下を参照し手配をお願いします。

(1) 本サービスで、1筐体内に構築できるRAID構成は1つのみです(2つ目以降のRAID構成については、ITインフラデリバリサービスの手配または別途出荷後に設定をする必要があります)。
(2) 使用する内蔵ストレージおよびRAID設定サービスを全てカスタムメイド型名で同時手配する必要があります。
(3) 選択可能なRAID設定サービスは下表の通りです。

適用可能なストレージコントローラ		内蔵ストレージ搭載台数				
		1台	2台	3台	4台	5台～
SASアレイコントローラカード (8ポート/2GB/SAS 12Gbps) ※アレイ接続必須	標準搭載	・ RAID0	・ RAID1	・ RAID1 ・ RAID1+Hotspare ・ RAID5 ・ RAID6	・ RAID1 ・ RAID1+Hotspare ・ RAID5 ・ RAID5+Hotspare ・ RAID6 ・ RAID6+Hotspare ・ RAID1+0	・ RAID1 ・ RAID1+Hotspare ・ RAID5 ・ RAID5+Hotspare ・ RAID6 ・ RAID6+Hotspare ・ RAID1+0 ・ RAID1+0+Hotspare

E

※ OS により接続可能装置は異なります。詳細はハードウェア一覧を参照願います。

E

10. 外付DVD-RAM　（5年保守サポート対応オプション）

①

項番	製品名	型名	価格(税別)	カ	備考
H-4	スーパーマルチドライブユニット	FMV-NSM55	29,800円		インターフェース：USB2.0 Read：最大8倍速 (DVD-ROM) / 最大24倍速(CD-ROM) Write：最大5倍速 (DVD-RAM) ※DVD-RAM/DVD-ROM/CD-ROMドライブ機能のみサポート ※ACアダプターの接続が必要(USBバスパワーでは使用不可)

❶

項番	製品名	型名	価格(税別)	カ	備考
N-43	USB延長ケーブル　2m	PG-CBLU002	3,200円		

11. FCカード　（10年保守サポート対応オプション）

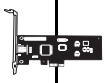

・ETERNUS装置(FC)との接続については、ETERNUS編を参照願います。

③

項番	製品名	型名	価格(税別)	カ	備考
I-27	Dual port ファイバーチャネルカード (16Gbps)	PY-FC332LL PYBFC332LL	354,000円 354,000円	 ●	外付けFC装置接続用カード インターフェース：16Gbps×2 ホストバス：PCI Express3.0 機能：Fabric 相当品：Emulex LPe31002-M6

12. サーバ管理(リモートマネジメントコントローラ)

・リモートマネジメントコントローラアップグレード[PY-RMC411]を手配した場合、iRMC S4 advanced pack(アクティベーションキー生成用ドキュメント)に記載されている TAN(アクティベーションキー生成用ID)を使用して、別途アクティベーションキーの生成作業が必要となります。
・アクティベーションキーの生成におきましては、インターネット環境を使用したE-mailアドレスの登録が必要となりますので、事前に環境の準備をお願いいたします。
・アクティベーションキーの生成時に使用したE-mailアドレスおよびiRMC S4 advanced packは、アクティベーションキーの再送信の際にも必要となりますので、紛失等の無いよう管理をお願いいたします。

①

項番	製品名	型名	価格(税別)	カ	備考
I-80	リモートマネジメント コントローラアップグレード	PY-RMC411 PYBRMC41	50,000円 50,000円	 ●	アドバンストビデオリダイレクション機能、バーチャルメディア機能 ＜一般型名の提供形態＞ ・アクティベーションキー：iRMC S4 advanced pack(アクティベーションキー生成用ドキュメント)に記載されたTAN(アクティベーションキー生成用ID)を使用しURLより取得 ＜カスタムメイド型名の提供形態＞ ・アクティベーションキー：サーバ本体に登録された状態で出荷(※) ※2014年2月出荷分よりサーバ本体の保証書にアクティベーションキーの記載あり

F

※ OS により接続可能装置は異なります。詳細はハードウェア一覧を参照願います。

F

13. ディスプレイ/キーボード/マウス　(5年保守サポート対応オプション)

項番	製品名	型名	価格(税別)	カ	備考
O-37	KVMケーブル(USB) 1.8m	PY-CBKCU01	4,200円		
	3m	PY-CBKCU02	6,300円		
	5m	PY-CBKCU03	13,000円		

項番	製品名	型名	価格(税別)	カ	備考
O-27	アナログKVMスイッチ(4ポート)	PY-KVFA04	34,000円		ディスプレイ/キーボード/マウス切替器 接続可能サーバ数:4台 電源ケーブル:オプション KVMケーブル:オプション
O-28	アナログKVMスイッチ(8ポート)	PY-KVFA08	85,000円		ディスプレイ/キーボード/マウス切替器 接続可能サーバ数:8台 電源ケーブル:オプション KVMケーブル:オプション

【KVMスイッチをカスケード接続する場合】

項番	製品名	型名	価格(税別)	カ	備考
O-34	KVMケーブル(PS/2、1.8m)	PY-CBKCP01	4,200円		カスケード接続毎に本ケーブル一本が必要

項番	製品名	型名	価格(税別)	カ	備考
O-50	KVMアダプターケーブル(USB)	PY-CBKAU11	7,600円		

[N-32] ★ ツイストペアケーブル(カテゴリ5e)
[N-53] ★ ツイストペアケーブル(カテゴリ6)

項番	製品名	型名	価格(税別)	カ	備考
O-48	デジタルKVMスイッチ(16ポート)	PY-KVAD162	417,000円		ディスプレイ/キーボード/マウス切替器 接続可能サーバ数:16台 電源ケーブル:オプション KVMケーブル:オプション
O-46	アナログKVMスイッチ(8ポート)	PY-KVAA082	91,000円		ディスプレイ/キーボード/マウス切替器 接続可能サーバ数:8台 電源ケーブル:オプション KVMケーブル:オプション
O-47	アナログKVMスイッチ(16ポート)	PY-KVAA162	133,000円		ディスプレイ/キーボード/マウス切替器 接続可能サーバ数:16台 電源ケーブル:オプション KVMケーブル:オプション

[N-32] ★ ツイストペアケーブル(カテゴリ5e)
[N-53] ★ ツイストペアケーブル(カテゴリ6)

【KVMスイッチをカスケード接続する場合】

項番	製品名	型名	価格(税別)	カ	備考
O-50	KVMアダプターケーブル(USB)	PY-CBKAU11	7,600円		カスケード接続毎に本ケーブル一本が必要

【アナログKVMスイッチ間をカスケード接続する場合】

項番	製品名	型名	価格(税別)	カ	備考
O-49	KVMケーブル (カスケード接続用、1.8m)	PY-CBKCC1	15,000円		カスケード接続毎に本ケーブル一本が必要

項番	製品名	型名	価格(税別)	カ	備考
B-3	カラー液晶ディスプレイ-17	VL-17ESE	40,200円		17 型TFTカラーLCD, 狭額縁デザイン, アナログインターフェース
C-5	小型OADGキーボード(106キー/USB)	PY-KBU1R1	15,000円		ラック搭載用OADGキーボード(106キー)。テンキーあり。USB接続、 ケーブル長:1.8m
C-1	USBマウス(光学式)	PY-MSU201	3,200円		光学式スクロール機能対応マウス、1000cpi、USB接続、 2ボタン+1ホイール、ケーブル長:1.8m、マーブルグレー色

End : PRIMERGY RX2540 M4

UPSの接続可能な構成については、「ハードウェア一覧(長期保守対応タイプ)」を参照ください。

PRIMERGY RX2540 M4 (長期保守対応タイプ) 更新履歴

版数	日付	更新箇所	更新内容
7版	2019/1/29		1月エンハンス内容の反映
6版	2018/11/6		11月エンハンス内容の反映
5版	2018/7/31		7月エンハンス内容の反映
4版	2018/4/3		4月エンハンス内容の反映
3版	2018/1/30		1月エンハンス内容の反映
2版	2017/11/2		11月エンハンス内容の反映
初版	2017/8/29		新規作成