FUJITSU Server PRIMERGY BX2560 M1 サーバブレード

システム構成図

■サポートOS

BX2560 M1 は、以下のOSをサポートしています。本文中のOS名称は、次のように略して表記します。
OSの対応状況等の最新情報は弊社HP(http://jp.fujitsu.com/platform/server/primergy/software/)を参照ください。

OS名	略称	
Windows Server® 2012 R2 Standard	WS12RS	Windows
Windows Server® 2012 R2 Datacenter	WS12RD	
Windows Server® 2012 Standard	WS12S	
Windows Server® 2012 Datacenter	WS12D	
Windows Server® 2008 R2 Standard (SP1)	WS08RS	
Windows Server® 2008 R2 Enterprise (SP1)	WS08RE	
Windows Server® 2008 R2 Datacenter (SP1)	WS08RD	
Red Hat Enterprise Linux 7.0 (for Intel64) 以降	RHEL7(Intel64)	Linux
Red Hat Enterprise Linux 6.5 (for Intel64) 以降	RHEL6(Intel64)	
VMware vSphere® ESXi 5.5 Update2 以降	vS5	VMware
VMware vSphere® ESXi 5.1 Update2 以降		

本システム構成図に掲載されております商品※の価格体系につきましては、市場の価格に近く、お客様にわかりやすい「希望小売価格」となっております。
※ PRIMERGY 本体等
また、「標準価格」で提供している商品につきましては、本システム構成図（樹系図）では★で表示してあります。

※ OS により接続可能装置は異なります。詳細はハードウェア一覧を参照願います。

PRIMERGY BX2560 M1 サーバブレード

本体内部

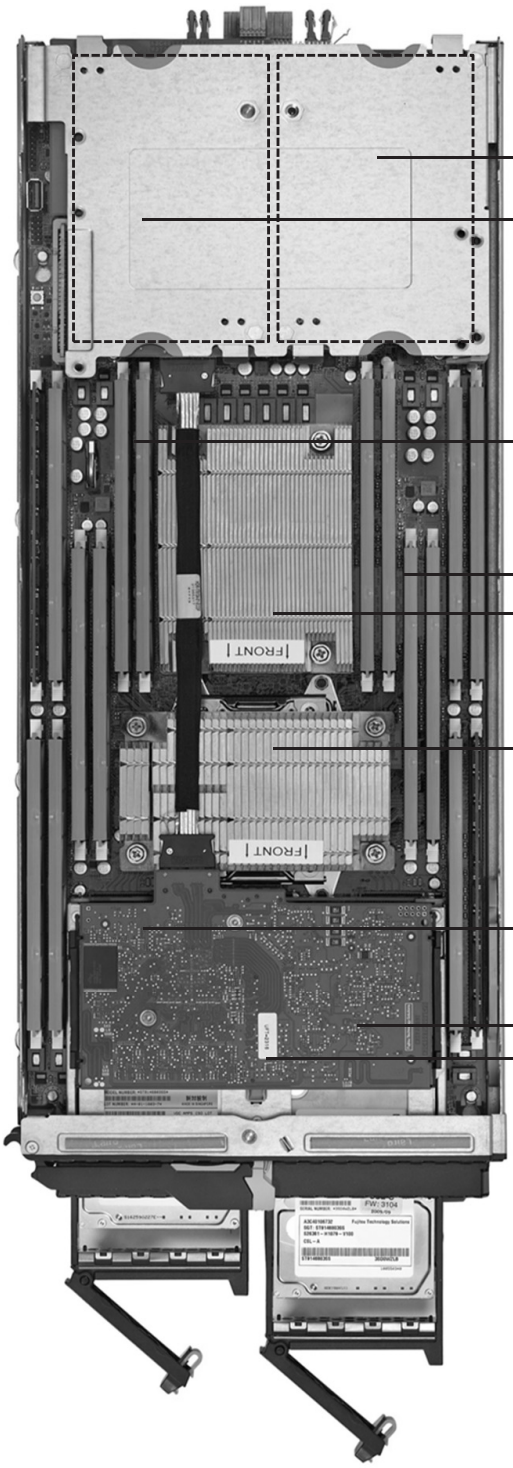

※ OS により接続可能装置は異なります。詳細はハードウェア一覧を参照願います。

PRIMERGY BX2560 M1 サーバブレード 仕様

一般モデル

品名 モデル			PRIMERGY BX2560 M1 サーバブレード
ベースユニット形状			ブレードベースユニット
型名			PYX2561B2N
CPU (*1) (*8)	ソケット数		2
	搭載可能CPU (周波数,コア数/スレッド数, 3次キャッシュメモリ, メモリバス,QPI,最大TDP)		インテル® Xeon® プロセッサー E5-2623v3(3GHz,4C/8T,10MB,1866MHz,8GT/s,105W) / E5-2637v3(3.50GHz,4C/8T,15MB,2133MHz,9.6GT/s,135W) / E5-2603v3(1.60GHz,6C/6T,15MB,1600MHz,6.4GT/s,85W) / E5-2609v3(1.90GHz,6C/6T,15MB,1600MHz,6.4GT/s,85W) / E5-2620v3(2.40GHz,6C/12T,15MB,1866MHz,8GT/s,85W) / E5-2643v3(3.40GHz,6C/12T,20MB,2133MHz,9.6GT/s,135W) / E5-2630v3(2.40GHz,8C/16T,20MB,1866MHz,8GT/s,85W) / E5-2640v3(2.60GHz,8C/16T,20MB,1866MHz,8GT/s,90W) / E5-2667v3(3.20GHz,8C/16T,20MB,2133MHz,9.6GT/s,135W) / E5-2650v3(2.30GHz,10C/20T,25MB,2133MHz,9.6GT/s,105W) / E5-2660v3(2.60GHz,10C/20T,25MB,2133MHz,9.6GT/s,105W) / E5-2670v3(2.30GHz,12C/24T,30MB,2133MHz,9.6GT/s,120W) / E5-2680v3(2.50GHz,12C/24T,30MB,2133MHz,9.6GT/s,120W) / E5-2690v3(2.60GHz,12C/24T,30MB,2133MHz,9.6GT/s,135W) / E5-2683v3(2GHz,14C/28T,35MB,2133MHz,9.6GT/s,120W) / E5-2695v3(2.30GHz,14C/28T,35MB,2133MHz,9.6GT/s,120W) / E5-2697v3(2.60GHz,14C/28T,35MB,2133MHz,9.6GT/s,145W) / E5-2698v3(2.30GHz,16C/32T,40MB,2133MHz,9.6GT/s,135W) / E5-2699v3(2.30GHz,18C/36T,45MB,2133MHz,9.6GT/s,145W) / E5-2630Lv3(1.80GHz,8C/16T,20MB,1866MHz,8GT/s,55W) / E5-2650Lv3(1.80GHz,12C/24T,30MB,2133MHz,9.6GT/s,65W)
チップセット			Intel® C610
システムボード			D3320
メイン メモリ (*2)	搭載可能メモリ		2133 RDIMM / 2133 LRDIMM
	スロット数	1CPU構成時	8 (2133 RDIMM / 2133 LRDIMM)
		2CPU構成時	16 (2133 RDIMM / 2133 LRDIMM)
	最大容量	1CPU構成時	128GB (2133 RDIMM), 256GB (2133 LRDIMM)
		2CPU構成時	256GB (2133 RDIMM), 512GB (2133 LRDIMM)
画面制御機能			リモートマネジメントコントローラ内蔵、VRAM:8MB
グラフィック表示機能 (*3)			640×480 / 800×600 / 1024×768 / 1280×1024 / 1600×1200ドット
内蔵2.5インチベイ	ベイ数		2 (ホットプラグ対応)
	最大容量	SAS HDD	2.4TB
		SAS SSD	3.2TB
		ニアライン SAS HDD	2TB
		BC-SATA HDD	2TB
		SATA SSD	1.6TB
		PCIe SSD	4TB
OSブート専用 モジュール	搭載数		1
	最大容量	SATA Flash モジュール	128GB
		USB Flash モジュール	4GB
拡張スロット	PCI Express 3.0 (x8レーン)		3 (2 オプション, 拡張ボード×2適用可能) [1 SASアレイコントローラモジュール専用スロット]
ストレージコントローラ			オンボードSATAコントローラ
	オプション		SASアレイコントローラモジュール
SASインターフェース (オンボード)			―
	6Gbps (オプション)		2ポート(6Gbps)×1 (SASコントローラ拡張ボード×1搭載時、SASアレイコントローラ拡張ボード×1搭載時) (*4)
LANインターフェース (オンボード)			2ポート(10Gbps) または4ポート(1Gbps) (*4)
	1Gbps (オプション)		4ポート(1Gbps)×2 (LAN拡張ボード×2搭載時) (*4)
	10Gbps (オプション)		2ポート(10Gbps)×2 (LAN拡張ボード×2搭載時、コンバージド・ネットワーク・アダプタ拡張ボード×2搭載時) (*4)
FCインターフェース (オンボード)			―
	8Gbps (オプション)		2ポート(8Gbps)×2 (ファイバーチャネル拡張ボード×2搭載時) (*4)
	16Gbps (オプション)		2ポート(16Gbps)×2 (Dual port ファイバーチャネル拡張ボード×2搭載時) (*4)
インターフェース (*5)			ディスプレイ(アナログRGB)、キーボード(USB) 、マウス(USB)、 USB×3(USB3.0:前面×1、USB2.0:ディスプレイ/USB拡張ケーブル使用時×2) [キーボード / マウスで2個使用]
キーボード/マウス			オプション
サーバ監視ソフト (*6)			ServerView Suite (ServerView Operations Manager & ServerView Agents)
リモートサービス機能			標準搭載 (リモートマネジメントコントローラ) (*6)
セキュリティチップ			オプション(TCG 1.2準拠)
電源	入力電圧		DC12V / DC3.3V-Standby (シャーシより供給)
	消費電力/発熱量		最大480.6W / 1730kJ/h
エネルギー 消費効率 (2011年度基準) (*7)	PRIMERGY BX900 S2 シャーシ搭載時		インテル® Xeon® プロセッサー E5-2603v3:0.55(AA) (J区分)
	PRIMERGY BX400 S1 シャーシ搭載時		インテル® Xeon® プロセッサー E5-2603v3:0.36(AAA) (J区分)
外形寸法[W×D×H]			45 × 520 × 210.5 (サーバブレードスロット×1) [mm]
質量			最大7kg
使用環境			周囲温度: 10～35℃ / 湿度: 10～85% (ただし結露しないこと)
インストールOS/バンドルOS			オプション (Windows / Linux / VMware)
サポートOS			WS12RS / WS12RD / WS12S / WS12D / WS08RS / WS08RE / WS08RD / RHEL7(Intel64) / RHEL6(Intel64) / vS5
標準保証			3年間翌営業日以降訪問修理 (月曜～金曜、9:00～17:00 (祝日および年末年始を除く))
シャーシ搭載オプション			選択可能

(*1) インテル® Xeon® プロセッサー E5-2637v3/E5-2643v3/E5-2667v3/E5-2697v3/E5-2699v3選択時は、メモリの最大搭載数は1CPU時:6枚、2CPU時:14枚となります。
(*2) OSにより使用可能なメモリ容量が異なります。詳細については、留意事項編の「OSにおける最大CPU数/使用可能なメモリ容量について」を参照ください。
(*3) 実際に表示可能な解像度/色数は、接続されるディスプレイの機能、およびOSにより異なります。
(*4) シャーシのコネクションブレードスロットに、対応するコネクションブレードを搭載する必要があります。
(*5) ディスプレイ/USB拡張コネクタからディスプレイ/USB拡張ケーブル(オプション)を接続することにより使用することができます。
(*6) 標準にてビデオリダイレクション機能、バーチャルメディア機能が使用可能です。
(*7) エネルギー消費効率とは省エネ法で定める測定方法により測定した消費電力を、省エネ法で定める複合理論性能(単位:ギガ演算)で除したものです。
カッコ内は省エネ法基準達成率であり、その表示語Aは達成率100%以上200%未満、AAは達成率200%以上500%未満、AAAは達成率500%以上を示します。
但し、インテル® Xeon® プロセッサー E5-2623v3 / E5-2637v3 / E5-2609v3 / E5-2620v3 / E5-2643v3 / E5-2630v3 / E5-2640v3 / E5-2667v3 / E5-2650v3 / E5-2660v3 / E5-2670v3 / E5-2680v3 / E5-2690v3 / E5-2683v3 / E5-2695v3 / E5-2697v3 / E5-2698v3 / E5-2699v3 / E5-2630Lv3 / E5-2650Lv3については、省エネ法の規制対象外です。
(*8) BX900シャーシに搭載する場合、かつ、インテル® Xeon® プロセッサー E5-2697v3/E5-2699v3を搭載する場合は、吸気温度28℃未満の環境にてご使用願います。

※ サーバブレード/ストレージブレード/コネクションブレード/マネージメントブレードを既にご導入済のシャーシに増設する場合は、シャーシに搭載されているマネジメントブレードのファームウェア、サーバブレードのBIOS/ファームウェアを適切な版数に更新する必要があります。
※ 選択するベースユニット、オプション、および使用するOSの組合せ等により、手配可能な構成/詳細スペックが異なります。手配構成/詳細スペックについては、樹系図をご参照ください。

※ OS により接続可能装置は異なります。詳細はハードウェア一覧を参照願います。

PRIMERGY BX2560 M1 サーバブレード 構成図

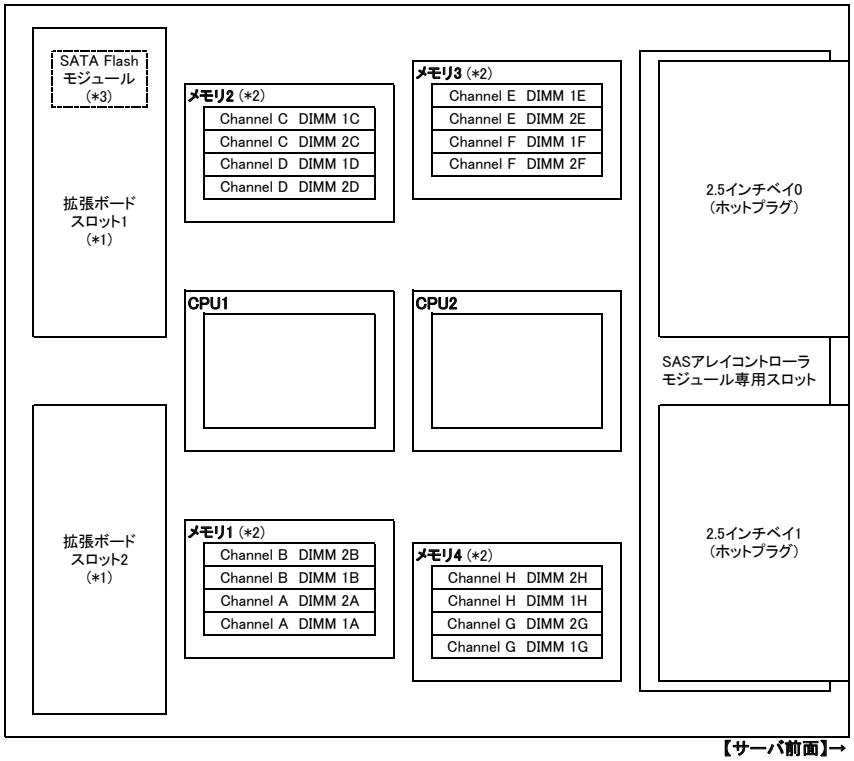

(*1)各拡張ボード搭載時には、ブレードシャーシのコネクションブレードスロットに、対応するコネクションブレードを搭載する必要があります。
詳細な組み合わせは、「シャーシへの搭載について」を参照ください。
(*2)インテル® Xeon® プロセッサー E5-2637v3/E5-2643v3/E5-2667v3/E5-2697v3/E5-2699v3選択時は、メモリの最大搭載数は1CPU時:6枚、2CPU時:14枚となります。
(*3)SATA Flash モジュールは、拡張ボードスロット1の下に配置されています。

※ OS により接続可能装置は異なります。詳細はハードウェア一覧を参照願います。

PRIMERGY BX2560 M1 サーバブレード 拡張ボードの搭載枚数

■拡張ボードカスタムメイド手配時

搭載カード		拡張ボードスロット			最大搭載枚数		接続可能コネクションブレード
		SAS module	1	2			
名称	型名	PCI Express 3.0 (x8レーン)					
SASアレイコントローラモジュール	PYBSRD36A	①	–	–	1		–
SASアレイコントローラモジュール	PYBSRD32A	①	–	–			–
ファイバーチャネル拡張ボード (8Gbps)	PYBFCD021	–	①	–	1	2	PRIMERGY FCスイッチブレード(8Gbps 18/8)/ PRIMERGY FCスイッチブレード(8Gbps 18/8)&FCポートアップグレード/ PRIMERGY FCスイッチブレード(8Gbps 18/8)&FCポートアップグレード& 拡張ライセンスオプション/ PRIMERGY ファイバーチャネルパススルーブレード(8Gbps 18/18) PRIMERGY FCスイッチブレード(16Gbps 18/8)/ PRIMERGY FCスイッチブレード(16Gbps 18/8)&FCポートアップグレード/ PRIMERGY FCスイッチブレード(16Gbps 18/8)&FCポートアップグレード& 拡張ライセンスオプション
Dual port ファイバーチャネル拡張ボード (16Gbps)	PYBFCD121	–	①	–			PRIMERGY FCスイッチブレード(16Gbps 18/8)/ PRIMERGY FCスイッチブレード(16Gbps 18/8)&FCポートアップグレード/ PRIMERGY FCスイッチブレード(16Gbps 18/8)&FCポートアップグレード& 拡張ライセンスオプション
コンバージド・ネットワーク・アダプタ拡張ボード (*2)(*3)	PYBCND021	–	①	–			PRIMERGY スイッチブレード(10Gbps 18/8+2)/ PRIMERGY LANパススルーブレード(10Gbps 18/18)/ PRIMERGY コンバージドファブリックスイッチブレード(10Gbps 18/8＋2)/ Cisco Nexus B22 Blade Fabric Extender/ Cisco Nexus B22 Blade Fabric Extender&16 FET モジュール
LAN拡張ボード(10Gbps) (*3)	PYBLAD121	–	①	–			PRIMERGY LANパススルーブレード(10Gbps 18/18)
LAN拡張ボード(1Gbps) (*3)	PYBLAD041	–	①	–			PRIMERGY LANパススルーブレード(10Gbps 18/18)/ PRIMERGY スイッチブレード(1Gbps 36/12)/ PRIMERGY スイッチブレード(1Gbps 36/8+2)/ PRIMERGY スイッチブレード(1Gbps 18/6)
SASコントローラ拡張ボード	PYBSCD082	–	–	①	1		PRIMERGY SAS スイッチブレード(6Gbps 18/6)
SASアレイコントローラ拡張ボード	PYBSRD082	–	–	①			PRIMERGY SAS スイッチブレード(6Gbps 18/6)
ファイバーチャネル拡張ボード (8Gbps)	PYBFCD022	–	–	①			PRIMERGY FCスイッチブレード(8Gbps 18/8)/ PRIMERGY FCスイッチブレード(8Gbps 18/8)&FCポートアップグレード/ PRIMERGY FCスイッチブレード(8Gbps 18/8)&FCポートアップグレード& 拡張ライセンスオプション/ PRIMERGY ファイバーチャネルパススルーブレード(8Gbps 18/18) PRIMERGY FCスイッチブレード(16Gbps 18/8)/ PRIMERGY FCスイッチブレード(16Gbps 18/8)&FCポートアップグレード/ PRIMERGY FCスイッチブレード(16Gbps 18/8)&FCポートアップグレード& 拡張ライセンスオプション
Dual port ファイバーチャネル拡張ボード (16Gbps)	PYBFCD122	–	–	①			PRIMERGY FCスイッチブレード(16Gbps 18/8)/ PRIMERGY FCスイッチブレード(16Gbps 18/8)&FCポートアップグレード/ PRIMERGY FCスイッチブレード(16Gbps 18/8)&FCポートアップグレード& 拡張ライセンスオプション
コンバージド・ネットワーク・アダプタ拡張ボード (*2)(*3)	PYBCND022	–	–	①			PRIMERGY スイッチブレード(10Gbps 18/8+2)/ PRIMERGY LANパススルーブレード(10Gbps 18/18)/ PRIMERGY コンバージドファブリックスイッチブレード(10Gbps 18/8＋2)/ Cisco Nexus B22 Blade Fabric Extender (BX400 S1 シャーシのみ)/ Cisco Nexus B22 Blade Fabric Extender&16 FET モジュール (BX400 S1 シャーシのみ)
LAN拡張ボード(10Gbps) (*3)	PYBLAD122	–	–	①			PRIMERGY LANパススルーブレード(10Gbps 18/18)
LAN拡張ボード(1Gbps) (*3)	PYBLAD042	–	–	①			PRIMERGY LANパススルーブレード(10Gbps 18/18)/ PRIMERGY スイッチブレード(1Gbps 36/12)/ PRIMERGY スイッチブレード(1Gbps 36/8+2)/ PRIMERGY スイッチブレード(1Gbps 18/6)

※〇の中の数字は搭載順を示す。
(*1) PRIMERGY BX400 S1 シャーシ搭載時には選択できません。
(*2) 留意事項および最新の情報については、弊社HP(http://jp.fujitsu.com/platform/server/primergy/peripheral/)内の「オプション・周辺機器」から本製品の詳細情報を参照ください。
(*3) VMware製品をご使用時は、ESXiで1GB LAN、10GB LANのポート数に構成可能な上限があります。
詳細については、弊社HP(http://jp.fujitsu.com/platform/server/primergy/software/vmware/pdf/vm-option.pdf)に掲載されている「VMware ESXiサポート版数一覧表(オプション・周辺機器)」を参照ください。

必須選択オプションについて

本モデルには必須選択オプションがあります。ベースユニットと共に、以下の製品をカスタムメイド型名にて必ず選択する必要があります。

必須選択オプション	必須手配数
・シャーシ搭載オプション/梱包オプション ・CPU ・メモリ ・オンボードSATAコントローラ接続オプション/SASアレイコントローラモジュール接続オプション/ PCIe SSD接続オプション [2.5インチ内蔵ストレージ搭載時]	最低各1個

※各オプションの項目名に【必須選択オプション】の記載があります。ご確認の上、手配をお願いします。

※ OS により接続可能装置は異なります。詳細はハードウェア一覧を参照願います。

シャーシへの搭載について

① PRIMERGY BX900 S2 シャーシに搭載可能なサーバブレード枚数は、プロセッサ数、ストレージブレードの搭載枚数、選択するシャーシの入力電圧(100Vまたは200V)、メモリ搭載数、および冗長電源の有無によって異なります。システム構築する場合には、シャーシに搭載する構成品の消費電力合計値が最大出力電力値内になることを確認してください。
また稼働後のシャーシにサーバブレード増設やCPU増設を行う場合も必ずご確認ください。詳細については以下弊社HPをご参照願います。

弊社HP: http://jp.fujitsu.com/platform/server/primergy/blade/
(サーバ消費電力/質量確認ツール: http://jp.fujitsu.com/platform/server/primergy/technical/calculate/)

<推奨事項>
■200V環境でのご使用を推奨いたします。
シャーシに搭載するサーバブレードの枚数が多いシステム、あるいは今後のシステム増強でサーバブレード等の増設を予定している場合には、電源供給能力にゆとりのある入力電圧200Vでの運用をお勧めいたします。
■電源ユニットは冗長化することを推奨いたします。
電源ユニットが故障した場合、シャーシに搭載されているすべてのサーバブレードがシステム停止になりますので、システムの安定稼働のため冗長電源の搭載を推奨いたします。

② PRIMERGY BX900 S2 / BX400 S1 シャーシにサーバブレードを複数搭載する場合、搭載可能なサーバブレードの組合せはサーバブレードに搭載する拡張ボードの種類/位置の組合せにより異なります。各サーバブレードの拡張ボードスロット1/2に搭載可能な拡張ボードの組合せは以下の通りです。
各拡張ボードに接続されるコネクションブレードの組み合わせは、次ページを参照ください。

			サーバブレードB													
			拡張ボードスロット1						拡張ボードスロット2							
			LAN拡張ボード(10Gbps) (PY-LAD12/PYBLAD121)	コンバージド・ネットワーク・アダプタ拡張ボード (PY-CND02/PYBCND021)	ファイバーチャネル拡張ボード(8Gbps) (PY-FCD02/PYBFCD021)	Dual port ファイバーチャネル拡張ボード(16Gbps) (PY-FCD12/PYBFCD121)	LAN拡張ボード(1Gbps) (PY-LAD04/PYBLAD041)	拡張ボードなし	SASコントローラ拡張ボード (PY-SCD08/PYBSCD082)	SASアレイコントローラ拡張ボード (PY-SRD08/PYBSRD082)	LAN拡張ボード(10Gbps) (PY-LAD12/PYBLAD122)	コンバージド・ネットワーク・アダプタ拡張ボード (PY-CND02/PYBCND021)	ファイバーチャネル拡張ボード(8Gbps) (PY-FCD02/PYBFCD022)	Dual port ファイバーチャネル拡張ボード(16Gbps) (PY-FCD12/PYBFCD122)	LAN拡張ボード(1Gbps) (PY-LAD04/PYBLAD042)	拡張ボードなし
サーバブレードA	拡張ボードスロット1	LAN拡張ボード(10Gbps) (PY-LAD12/PYBLAD121)	○	○	×	×	×	○	○	○	○	○	○	○	○	○
		コンバージド・ネットワーク・アダプタ拡張ボード (PY-CND02/PYBCND021)	○	○	×	×	×	○	○	○	○	○	○	○	○	○
		ファイバーチャネル拡張ボード(8Gbps) (PY-FCD02/PYBFCD021)	×	×	○	○	×	○	○	○	○	○	○	○	○	○
		Dual port ファイバーチャネル拡張ボード(16Gbps) (PY-FCD12/PYBFCD121)	×	×	○	○	×	○	○	○	○	○	○	○	○	○
		LAN拡張ボード(1Gbps) (PY-LAD04/PYBLAD041)	×	×	×	×	○	○	○	○	○	○	○	○	○	○
		拡張ボードなし	○	○	○	○	○	○	○	○	○	○	○	○	○	○
	拡張ボードスロット2	SASコントローラ拡張ボード (PY-SCD08/PYBSCD082)	○	○	○	○	○	○	○	○	×	×	×	×	△	○
		SASアレイコントローラ拡張ボード (PY-SRD08/PYBSRD082)	○	○	○	○	○	○	○	○	×	×	×	×	△	○
		LAN拡張ボード(10Gbps) (PY-LAD12/PYBLAD122)	○	○	○	○	○	○	×	×	○	○	×	×	○	○
		コンバージド・ネットワーク・アダプタ拡張ボード (PY-CND02/PYBCND022)	○	○	○	○	○	○	×	×	○	○	×	×	○	○
		ファイバーチャネル拡張ボード(8Gbps) (PY-FCD02/PYBFCD022)	○	○	○	○	○	○	×	×	×	×	○	○	△	○
		Dual port ファイバーチャネル拡張ボード(16Gbps) (PY-FCD12/PYBFCD122)	○	○	○	○	○	○	×	×	×	×	○	○	△	○
		LAN拡張ボード(1Gbps) (PY-LAD04/PYBLAD042)	○	○	○	○	○	○	△	△	○	○	△	△	○	○
		拡張ボードなし	○	○	○	○	○	○	○	○	○	○	○	○	○	○

○ : 搭載可、× : 搭載不可、△ : PRIMERGY BX900 S2 シャーシ搭載可,PRIMERGY BX400 S1 シャーシ搭載不可

※ OS により接続可能装置は異なります。詳細はハードウェア一覧を参照願います。

③ PRIMERGY BX900 S2 シャーシに搭載するコネクションブレードにより、サーバブレードに搭載を必要とする拡張ボードの種類と搭載位置が異なります。
コネクションブレードと拡張ボードの基本的な組合せは以下の通りです。

コネクションブレードスロット番号	搭載コネクションブレード	サーバブレード														
			拡張ボードスロット1						拡張ボードスロット2							
		オンボードLAN	LAN拡張ボード (10Gbps) (PY-LAD12/PYBLAD121)	コンバージド・ネットワーク・アダプタ拡張ボード (PY-CND02/PYBCND021)	ファイバーチャネル拡張ボード (8Gbps) (PY-FCD02/PYBFCD021)	Dual portファイバーチャネル拡張ボード (16Gbps) (PY-FCD12/PYBFCD121)	LAN拡張ボード (1Gbps) (PY-LAD04/PYBLAD041)	拡張ボードなし	SASコントローラ拡張ボード (PY-SCD08/PYBSCD082)	SASアレイコントローラ拡張ボード (PY-SRD08/PYBSRD082)	LAN拡張ボード (10Gbps) (PY-LAD12/PYBLAD122)	コンバージド・ネットワーク・アダプタ拡張ボード (PY-CND02/PYBCND021)	ファイバーチャネル拡張ボード (8Gbps) (PY-FCD02/PYBFCD022)	Dual portファイバーチャネル拡張ボード (16Gbps) (PY-FCD12/PYBFCD122)	LAN拡張ボード (1Gbps) (PY-LAD04/PYBLAD042)	拡張ボードなし
CB1/2	PRIMERGY スイッチブレード(1Gbps 36/12) [PY-SWB103/PYBSWB1030]	○	−	−	−	−	−	−	−	−	−	−	−	−	−	−
	PRIMERGY スイッチブレード(1Gbps 36/8+2) [PY-SWB102/PYBSWB1020]	○	−	−	−	−	−	−	−	−	−	−	−	−	−	−
	PRIMERGY スイッチブレード(1Gbps 18/6) [PY-SWB101/PYBSWB1010]	○	−	−	−	−	−	−	−	−	−	−	−	−	−	−
	PRIMERGY スイッチブレード(10Gbps 18/8+2) [PY-SWB105/PYBSWB1050]	○	−	−	−	−	−	−	−	−	−	−	−	−	−	−
	PRIMERGY コンバージドファブリックスイッチブレード (10Gbps 18/8+2)[PY-CFB101/PYBCFB1010]	○	−	−	−	−	−	−	−	−	−	−	−	−	−	−
	Cisco Nexus B22 Blade Fabric Extender [PY-FEB101/PYBFEB1010]	○	−	−	−	−	−	−	−	−	−	−	−	−	−	−
	Cisco Nexus B22 Blade Fabric Extender&16 FET モジュール [PY-FEB102/PYBFEB1020]	○	−	−	−	−	−	−	−	−	−	−	−	−	−	−
	PRIMERGY LANパススルーブレード (10Gbps 18/18)[PY-LNP101/PYBLNP1011]	○	−	−	−	−	−	−	−	−	−	−	−	−	−	−
CB3/4	PRIMERGY スイッチブレード(10Gbps 18/8+2) [PY-SWB105/PYBSWB1051]	−	×	○	×	×	×	(*1)	−	−	−	−	−	−	−	−
	PRIMERGY コンバージドファブリックスイッチブレード (10Gbps 18/8+2)[PY-CFB101/PYBCFB1011]	−	×	○	×	×	×	(*1)	−	−	−	−	−	−	−	−
	Cisco Nexus B22 Blade Fabric Extender [PY-FEB101/PYBFEB1011]	−	×	○	×	×	×	(*1)	−	−	−	−	−	−	−	−
	Cisco Nexus B22 Blade Fabric Extender&16 FET モジュール [PY-FEB102/PYBFEB1021]	−	×	○	×	×	×	(*1)	−	−	−	−	−	−	−	−
	PRIMERGY LANパススルーブレード (10Gbps 18/18)[PY-LNP101/PYBLNP1011]	−	○	○	×	×	○	(*1)	−	−	−	−	−	−	−	−
	PRIMERGY FCスイッチブレード(8Gbps 18/8) [PY-FCB101/PYBFCB1011]	−	×	×	○	×	×	(*1)	−	−	−	−	−	−	−	−
	PRIMERGY FCスイッチブレード(8Gbps 18/8)& FCポートアップグレード [PY-FCB102/PYBFCB1021]	−	×	×	○	×	×	(*1)	−	−	−	−	−	−	−	−
	PRIMERGY FCスイッチブレード(8Gbps 18/8)& FCポートアップグレード&拡張ライセンスオプション [PY-FCB103/PYBFCB1031]	−	×	×	○	×	×	(*1)	−	−	−	−	−	−	−	−
	PRIMERGY ファイバーチャネル パススルーブレード(8Gbps 18/18) [PY-FCP101/PYBFCP1011]	−	×	×	○	×	×	(*1)	−	−	−	−	−	−	−	−
	PRIMERGY FCスイッチブレード(16Gbps 18/8) [PY-FCB104/PYBFCB1041]	−	×	×	○	○	×	(*1)	−	−	−	−	−	−	−	−
	PRIMERGY FCスイッチブレード(16Gbps 18/8)& FCポートアップグレード [PY-FCB105/PYBFCB1051]	−	×	×	○	○	×	(*1)	−	−	−	−	−	−	−	−
	PRIMERGY FCスイッチブレード(16Gbps 18/8)& FCポートアップグレード&拡張ライセンスオプション [PY-FCB106/PYBFCB1061]	−	×	×	○	○	×	(*1)	−	−	−	−	−	−	−	−
	PRIMERGY スイッチブレード(1Gbps 36/12) [PY-SWB103/PYBSWB1031]	−	×	×	×	×	○	(*1)	−	−	−	−	−	−	−	−
	PRIMERGY スイッチブレード(1Gbps 36/8+2) [PY-SWB102/PYBSWB1021]	−	×	×	×	×	○	(*1)	−	−	−	−	−	−	−	−
	PRIMERGY スイッチブレード(1Gbps 18/6) [PY-SWB101/PYBSWB1011]	−	×	×	×	×	○	(*1)	−	−	−	−	−	−	−	−
	搭載なし	−	×	×	×	×	×	○	−	−	−	−	−	−	−	−
CB5/6	PRIMERGY SAS スイッチブレード(6Gbps 18/6) [PY-SAB101/PYBSAB1012]	−	−	−	−	−	−	−	○	○	×	×	×	×	×	(*2)
	PRIMERGY スイッチブレード(10Gbps 18/8+2) [PY-SWB105/PYBSWB1052]	−	−	−	−	−	−	−	×	×	×	○	×	×	×	(*2)
	PRIMERGY コンバージドファブリックスイッチブレード (10Gbps 18/8+2)[PY-CFB101/PYBCFB1012]	−	−	−	−	−	−	−	×	×	×	○	×	×	×	(*2)
	PRIMERGY LANパススルーブレード (10Gbps 18/18)[PY-LNP101/PYBLNP1012]	−	−	−	−	−	−	−	×	×	○	○	×	×	○	(*2)
	PRIMERGY FCスイッチブレード(8Gbps 18/8) [PY-FCB101/PYBFCB1012]	−	−	−	−	−	−	−	×	×	×	×	○	×	×	(*2)
	PRIMERGY FCスイッチブレード(8Gbps 18/8)& FCポートアップグレード [PY-FCB102/PYBFCB1022]	−	−	−	−	−	−	−	×	×	×	×	○	×	×	(*2)
	PRIMERGY FCスイッチブレード(8Gbps 18/8)& FCポートアップグレード&拡張ライセンスオプション [PY-FCB103/PYBFCB1032]	−	−	−	−	−	−	−	×	×	×	×	○	×	×	(*2)
	PRIMERGY ファイバーチャネル パススルーブレード(8Gbps 18/18) [PY-FCP101/PYBFCP1012]	−	−	−	−	−	−	−	×	×	×	×	○	×	×	(*2)
	PRIMERGY FCスイッチブレード(16Gbps 18/8) [PY-FCB104/PYBFCB1042]	−	−	−	−	−	−	−	×	×	×	×	○	○	×	(*2)
	PRIMERGY FCスイッチブレード(16Gbps 18/8)& FCポートアップグレード [PY-FCB105/PYBFCB1052]	−	−	−	−	−	−	−	×	×	×	×	○	○	×	(*2)
	PRIMERGY FCスイッチブレード(16Gbps 18/8)& FCポートアップグレード&拡張ライセンスオプション [PY-FCB106/PYBFCB1062]	−	−	−	−	−	−	−	×	×	×	×	○	○	×	(*2)
	PRIMERGY スイッチブレード(1Gbps 36/12) [PY-SWB103/PYBSWB1032]	−	−	−	−	−	−	−	×	×	×	×	×	×	○	(*2)
	PRIMERGY スイッチブレード(1Gbps 36/8+2) [PY-SWB102/PYBSWB1022]	−	−	−	−	−	−	−	×	×	×	×	×	×	○	(*2)
	PRIMERGY スイッチブレード(1Gbps 18/6) [PY-SWB101/PYBSWB1012]	−	−	−	−	−	−	−	×	×	×	×	×	×	○	(*2)
	搭載なし	−	−	−	−	−	−	−	×	×	×	×	×	×	×	○
CB7/8	PRIMERGY LANパススルーブレード (10Gbps 18/18)[PY-LNP101]	−	−	−	−	−	−	−	×	×	−	−	−	−	○	(*2)
	PRIMERGY スイッチブレード(1Gbps 36/12) [PY-SWB103/PYBSWB1033]	−	−	−	−	−	−	−	×	×	−	−	−	−	○	(*2)
	PRIMERGY スイッチブレード(1Gbps 36/8+2) [PY-SWB102/PYBSWB1023]	−	−	−	−	−	−	−	×	×	−	−	−	−	○	(*2)
	PRIMERGY スイッチブレード(1Gbps 18/6) [PY-SWB101/PYBSWB1013]	−	−	−	−	−	−	−	×	×	−	−	−	−	○	(*2)
	搭載なし	−	−	−	−	−	−	−	×	×	−	−	−	−	−	○

○：搭載可、×：搭載不可、－：対象外

(*1) コネクションブレードに対応した拡張ボードを拡張ボードスロット1に搭載したサーバブレードがシャーシに最低1台必須。
(*2) コネクションブレードに対応した拡張ボードを拡張ボードスロット2に搭載したサーバブレードがシャーシに最低1台必須。
(*3) スロット番号の小さい順より搭載。

※ OS により接続可能装置は異なります。詳細はハードウェア一覧を参照願います。

④ PRIMERGY BX400 S1 シャーシに搭載するコネクションブレードにより、サーバブレードに搭載を必要とする拡張ボードの種類と搭載位置が異なります。
コネクションブレードと拡張ボードの基本的な組合せは以下の通りです。

コネクションブレードスロット番号	搭載コネクションブレード	サーバブレード														
			拡張ボードスロット1						拡張ボードスロット2							
		オンボードLAN	LAN拡張ボード(10Gbps) (PY-LAD12/PYBLAD121)	コンバージド・ネットワーク・アダプタ拡張ボード (PY-CND02/PYBCND021)	ファイバーチャネル拡張ボード(8Gbps) (PY-FCD02/PYBFCD021)	Dual port ファイバーチャネル拡張ボード(16Gbps) (PY-FCD12/PYBFCD121)	LAN拡張ボード(1Gbps) (PY-LAD04/PYBLAD041)	拡張ボードなし	SASコントローラ拡張ボード (PY-SCD08/PYBSCD082)	SASアレイコントローラ拡張ボード (PY-SRD08/PYBSRD082)	LAN拡張ボード(10Gbps) (PY-LAD12/PYBLAD122)	コンバージド・ネットワーク・アダプタ拡張ボード (PY-CND02/PYBCND021)	ファイバーチャネル拡張ボード(8Gbps) (PY-FCD02/PYBFCD022)	Dual port ファイバーチャネル拡張ボード(16Gbps) (PY-FCD12/PYBFCD122)	LAN拡張ボード(1Gbps) (PY-LAD04/PYBLAD042)	拡張ボードなし
CB1	PRIMERGY スイッチブレード(1Gbps 36/12) [PY-SWB103/PYBSWB1030]	○	−	−	−	−	−	−	−	−	−	−	−	−	−	−
	PRIMERGY スイッチブレード(1Gbps 36/8+2) [PY-SWB102/PYBSWB1020]	○	−	−	−	−	−	−	−	−	−	−	−	−	−	−
	PRIMERGY スイッチブレード(1Gbps 18/6) [PY-SWB101/PYBSWB1010]	○	−	−	−	−	−	−	−	−	−	−	−	−	−	−
	PRIMERGY スイッチブレード(10Gbps 18/8+2) [PY-SWB105/PYBSWB1050]	○	−	−	−	−	−	−	−	−	−	−	−	−	−	−
	PRIMERGY コンバージドファブリックスイッチブレード (10Gbps 18/8+2)[PY-CFB101/PYBCFB1010]	○	−	−	−	−	−	−	−	−	−	−	−	−	−	−
	Cisco Nexus B22 Blade Fabric Extender [PY-FEB101/PYBFEB1010]	○	−	−	−	−	−	−	−	−	−	−	−	−	−	−
	Cisco Nexus B22 Blade Fabric Extender&16 FET モジュール [PY-FEB102/PYBFEB1020]	○	−	−	−	−	−	−	−	−	−	−	−	−	−	−
	PRIMERGY LANパススルーブレード (10Gbps 18/18)[PY-LNP101/PYBLNP1010]	○	−	−	−	−	−	−	−	−	−	−	−	−	−	−
CB2	PRIMERGY スイッチブレード(10Gbps 18/8+2) [PY-SWB105/PYBSWB1051]	−	×	○	×	×	×	(*1)	−	−	−	−	−	−	−	−
	PRIMERGY コンバージドファブリックスイッチブレード (10Gbps 18/8+2)[PY-CFB101/PYBCFB1011]	−	×	○	×	×	×	(*1)	−	−	−	−	−	−	−	−
	Cisco Nexus B22 Blade Fabric Extender [PY-FEB101/PYBFEB1011]	−	×	○	×	×	×	(*1)	−	−	−	−	−	−	−	−
	Cisco Nexus B22 Blade Fabric Extender&16 FET モジュール [PY-FEB102/PYBFEB1021]	−	×	○	×	×	×	(*1)	−	−	−	−	−	−	−	−
	PRIMERGY LANパススルーブレード (10Gbps 18/18)[PY-LNP101/PYBLNP1011]	−	○	○	×	×	○	(*1)	−	−	−	−	−	−	−	−
	PRIMERGY FCスイッチブレード(8Gbps 18/8) [PY-FCB101/PYBFCB1011]	−	×	×	○	×	×	(*1)	−	−	−	−	−	−	−	−
	PRIMERGY FCスイッチブレード(8Gbps 18/8)& FCポートアップグレード [PY-FCB102/PYBFCB1021]	−	×	×	○	×	×	(*1)	−	−	−	−	−	−	−	−
	PRIMERGY FCスイッチブレード(8Gbps 18/8)& FCポートアップグレード&拡張ライセンスオプション [PY-FCB103/PYBFCB1031]	−	×	×	○	×	×	(*1)	−	−	−	−	−	−	−	−
	PRIMERGY ファイバーチャネル パススルーブレード(8Gbps 18/18) [PY-FCP101/PYBFCP1011]	−	×	×	○	×	×	(*1)	−	−	−	−	−	−	−	−
	PRIMERGY FCスイッチブレード(16Gbps 18/8) [PY-FCB104/PYBFCB1041]	−	×	×	○	○	×	(*1)	−	−	−	−	−	−	−	−
	PRIMERGY FCスイッチブレード(16Gbps 18/8)& FCポートアップグレード [PY-FCB105/PYBFCB1051]	−	×	×	○	○	×	(*1)	−	−	−	−	−	−	−	−
	PRIMERGY FCスイッチブレード(16Gbps 18/8)& FCポートアップグレード&拡張ライセンスオプション [PY-FCB106/PYBFCB1061]	−	×	×	○	○	×	(*1)	−	−	−	−	−	−	−	−
	PRIMERGY スイッチブレード(1Gbps 36/12) [PY-SWB103/PYBSWB1031]	−	×	×	×	×	○	(*1)	−	−	−	−	−	−	−	−
	PRIMERGY スイッチブレード(1Gbps 36/8+2) [PY-SWB102/PYBSWB1021]	−	×	×	×	×	○	(*1)	−	−	−	−	−	−	−	−
	PRIMERGY スイッチブレード(1Gbps 18/6) [PY-SWB101/PYBSWB1011]	−	×	×	×	×	○	(*1)	−	−	−	−	−	−	−	−
	搭載なし	−	×	×	×	×	×	○	−	−	−	−	−	−	−	−
CB3/4	PRIMERGY SAS スイッチブレード(6Gbps 18/6) [PY-SAB101/PYBSAB1012]	−	−	−	−	−	−	−	○	○	×	×	×	×	×	(*2)
	PRIMERGY スイッチブレード(10Gbps 18/8+2) [PY-SWB105/PYBSWB1052]	−	−	−	−	−	−	−	×	×	×	○	×	×	×	(*2)
	PRIMERGY コンバージドファブリックスイッチブレード (10Gbps 18/8+2)[PY-CFB101/PYBCFB1012]	−	−	−	−	−	−	−	×	×	×	○	×	×	×	(*2)
	Cisco Nexus B22 Blade Fabric Extender [PY-FEB101/PYBFEB1012]	−	−	−	−	−	−	−	×	×	×	○	×	×	×	(*2)
	Cisco Nexus B22 Blade Fabric Extender&16 FET モジュール [PY-FEB102/PYBFEB1022]	−	−	−	−	−	−	−	×	×	×	○	×	×	×	(*2)
	PRIMERGY LANパススルーブレード (10Gbps 18/18)[PY-LNP101/PYBLNP1012]	−	−	−	−	−	−	−	×	×	○	○	×	×	○	(*2)
	PRIMERGY FCスイッチブレード(8Gbps 18/8) [PY-FCB101/PYBFCB1012]	−	−	−	−	−	−	−	×	×	×	×	○	×	×	(*2)
	PRIMERGY FCスイッチブレード(8Gbps 18/8)& FCポートアップグレード [PY-FCB102/PYBFCB1022]	−	−	−	−	−	−	−	×	×	×	×	○	×	×	(*2)
	PRIMERGY FCスイッチブレード(8Gbps 18/8)& FCポートアップグレード&拡張ライセンスオプション [PY-FCB103/PYBFCB1032]	−	−	−	−	−	−	−	×	×	×	×	○	×	×	(*2)
	PRIMERGY ファイバーチャネル パススルーブレード(8Gbps 18/18) [PY-FCP101/PYBFCP1012]	−	−	−	−	−	−	−	×	×	×	×	○	×	×	(*2)
	PRIMERGY FCスイッチブレード(16Gbps 18/8) [PY-FCB104/PYBFCB1042]	−	−	−	−	−	−	−	×	×	×	×	○	○	×	(*2)
	PRIMERGY FCスイッチブレード(16Gbps 18/8)& FCポートアップグレード [PY-FCB105/PYBFCB1052]	−	−	−	−	−	−	−	×	×	×	×	○	○	×	(*2)
	PRIMERGY FCスイッチブレード(16Gbps 18/8)& FCポートアップグレード&拡張ライセンスオプション [PY-FCB106/PYBFCB1062]	−	−	−	−	−	−	−	×	×	×	×	○	○	×	(*2)
	PRIMERGY スイッチブレード(1Gbps 36/12) [PY-SWB103/PYBSWB1032]	−	−	−	−	−	−	−	×	×	×	×	×	×	○	(*2)
	PRIMERGY スイッチブレード(1Gbps 36/8+2) [PY-SWB102/PYBSWB1022]	−	−	−	−	−	−	−	×	×	×	×	×	×	○	(*2)
	PRIMERGY スイッチブレード(1Gbps 18/6) [PY-SWB101/PYBSWB1012]	−	−	−	−	−	−	−	×	×	×	×	×	×	○	(*2)
	搭載なし	−	−	−	−	−	−	−	×	×	×	×	×	×	×	○

○：搭載可、×：搭載不可、−：対象外

(*1) コネクションブレードに対応した拡張ボードを拡張ボードスロット1に搭載したサーバブレードがシャーシに最低1台必須。
(*2) コネクションブレードに対応した拡張ボードを拡張ボードスロット2に搭載したサーバブレードがシャーシに最低1台必須。

※ OS により接続可能装置は異なります。詳細はハードウェア一覧を参照願います。

Start : PRIMERGY BX2560 M1 サーバブレード

樹系図の見方は、目次の「システム構成図の見方について」を参照ください。

1. 本体

項番	製品名	型名	価格(税別)	カ	備考
A-3	PRIMERGY BX2560 M1 ブレードベースユニット	PYX2561B2N	280,000円		ブレードベースユニット CPU:オプション(最大数:2) メモリ:オプション(最大:16スロット) 内蔵ストレージ:オプション(2.5インチ×2ベイ) OS:オプション オンボードSATAコントローラ(2port/SATA 6Gbps)標準, 3年保証(3年間翌営業日以降訪問修理)付

2. シャーシ搭載オプション/梱包オプション 【必須選択オプション】［カスタムメイド専用］

適用可能サーバブレード、ストレージブレード手配時には、カスタムメイド型名にていずれか必ず1つ選択してください。

項番	製品名	型名	価格(税別)	カ	備考
J-91	シャーシ搭載オプション	PYBSSL2	1,000円	●	ブレード搭載出荷オプション 対象シャーシと同時手配したサーバブレード/ストレージブレードをシャーシに搭載して出荷
J-92	梱包オプション	PYBSSP2	1,000円	●	ブレード個装オプション サーバブレード/ストレージブレードを個装して出荷

シャーシ搭載オプション
各ブレードの搭載スロットは当社標準搭載ルールに基づき、搭載されます。
BX900 S2/BX400 S1 シャーシに搭載可能なサーバブレード/ストレージブレードの組合せについては、各シャーシ樹系図「シャーシへのサーバブレード/ストレージブレードの搭載可否について」をご参照ください。

A

※ OS により接続可能装置は異なります。詳細はハードウェア一覧を参照願います。

A

3. ServerView Suite等

・ServerView Suiteの使用権は、サーバ本体に対し無償で付与されておりますが、推奨のドライバや監視ソフト等が含まれますので、添付品の内容をご確認の上、以下より選択してください。

【PRIMERGY購入後、最新版数のServerView Suiteが必要な場合(追加オプション)】

■ツール

項番	製品名	型名	価格(税別)	カ	備考
P-111	ServerView Suite DVD(Tools)	PY-SVT04	4,000円		ServerView Suite:DVD-ROM×2 DVD版数:V11.14.11 RHEL対応版数:5.10/5.11、6.4/6.5、7.0
P-81	ServerView Suite DVD(Tools)	PY-SVT05	4,000円		ServerView Suite:DVD-ROM×2 DVD版数:V11.15.01以降 RHEL対応版数:5.10/5.11、6.5/6.6、7.0/7.1

■マニュアル

項番	製品名	型名	価格(税別)	カ	備考
P-112	ServerView Suite ServerBooks DVD(Manual)	PY-SVM04	4,000円		ServerView Suite:DVD-ROM×1 DVD版数:V11.14.11
P-82	ServerView Suite ServerBooks DVD(Manual)	PY-SVM05	4,000円		ServerView Suite:DVD-ROM×1 DVD版数:V11.15.01以降

■ライセンスオプション

項番	製品名		型名	価格(税別)	カ	備考
P-52	ServerView Virtual-IO Manager	1ｻｰﾊﾞﾗｲｾﾝｽ	PG-SVVM01A	40,000円		ServerView Suite用ライセンスオプション ※LAN、FC(Fibre Channel)のI/Oパラメータを仮想化するソフトウェア ※本ソフトウェア製品を使用するにあたっては、別途SupportDesk契約が必須 ※使用環境、各機能の詳細については以下URL参照。 弊社HP(http://jp.fujitsu.com/platform/server/primergy/svs/)
		8ｻｰﾊﾞﾗｲｾﾝｽ	PG-SVVM08	240,000円		
		18ｻｰﾊﾞﾗｲｾﾝｽ	PG-SVVM18	450,000円		

【一意のアドレスを利用する場合】

管理対象サーバ(予備サーバを除く)16台毎に1本購入する必要があります。

項番	製品名	型名	価格(税別)	カ	備考
P-53	ServerView Resource Coordinator VE I/O仮想化オプション (FJ-WWN16)	B5141EQ2C	200,000円		I/O仮想化オプション ServerView Resource Coordinator VE V.2以降/ Systemwalker Resource Coordinator Virtual server Edition/ ServerView Resource Orchestratorを使用し 管理対象サーバ16台まで使用できる仮想アドレスWWN番号を提供
P-54	ServerView Resource Coordinator VE I/O仮想化オプション (FJ-MAC16)	B5141JM2C	200,000円		I/O仮想化オプション ServerView Resource Coordinator VE V.2以降/ ServerView Resource Orchestratorを使用し 管理対象サーバ16台まで使用できる仮想アドレスMAC番号を提供

ServerView Suite

24時間365日の安定稼働、導入時の確実なセットアップとシステム運用での監視を実現するサーバ運用管理ソフトウェアです。

提供形態

・ServerView Suite DVD(Tools)
　－DVD-ROM:2枚(DVD:ソフトウェア/ドライバ)
・ServerView Suite ServerBooks DVD(Manual)
　－DVD-ROM:1枚(DVD:マニュアル一式)

留意事項

・本DVDは新機能の追加などで定期的にアップデートされ、最新バージョンが格納されます。
　同一モデルでも出荷時期によりDVD版数が変わる場合があります。
・添付されるServerView Suite DVDの版数と対応機能、仕様に関する留意事項および対象OS制限については、下記にて必ずご確認ください。
　富士通公開ホームページ: http://jp.fujitsu.com/platform/server/primergy/products/note/svsdvd/
・ServerView Suite ServerBooks DVD(Manual)には、対象版数のServerView Suiteのマニュアル、及びサーバ本体や周辺オプション等のマニュアルが含まれています。
　一部のサーバ本体と周辺オプションのマニュアルは本DVDに含まれておらず、以下に公開されています。
　以下URLの対象版数の「追加マニュアル」をご確認ください。
　富士通公開ホームページ: http://jp.fujitsu.com/platform/server/primergy/products/note/svsdvd/additional-info.html

B

※ OS により接続可能装置は異なります。詳細はハードウェア一覧を参照願います。

B

4. CPU 【必須選択オプション】

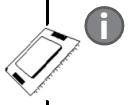

・カスタムメイド型名にていずれか必ず1つ選択してください。
・異なる種類のCPUを混在搭載することはできません。
・物理CPU1個につき、DIMMを最低1枚搭載する必要があります。

■1CPU目

項番	製品名	型名	価格(税別)	カ	備考
D-270	Xeon プロセッサー E5-2623v3 (3GHz/4コア/10MB)×1	PYBCP41XL	134,000円	●	スレッド数:8、メモリバス:1866MHz(最大)、QPI:8GT/s、最大TDP:105W サポートCPU構成:1CPU、2CPU
D-271	Xeon プロセッサー E5-2637v3 (3.50GHz/4コア/15MB)×1	PYBCP41XM	299,000円	●	スレッド数:8、メモリバス:2133MHz(最大)、QPI:9.6GT/s、最大TDP:135W サポートCPU構成:1CPU、2CPU ※メモリ搭載数は1CPU時:最大6枚、2CPU時:最大14枚
D-272	Xeon プロセッサー E5-2603v3 (1.60GHz/6コア/15MB)×1	PYBCP41XA	62,000円	●	スレッド数:6、メモリバス:1600MHz(最大)、QPI:6.4GT/s、最大TDP:85W サポートCPU構成:1CPU、2CPU
D-273	Xeon プロセッサー E5-2609v3 (1.90GHz/6コア/15MB)×1	PYBCP41XB	113,000円	●	スレッド数:6、メモリバス:1600MHz(最大)、QPI:6.4GT/s、最大TDP:85W サポートCPU構成:1CPU、2CPU
D-274	Xeon プロセッサー E5-2620v3 (2.40GHz/6コア/15MB)×1	PYBCP41XC	146,000円	●	スレッド数:12、メモリバス:1866MHz(最大)、QPI:8GT/s、最大TDP:85W サポートCPU構成:1CPU、2CPU
D-275	Xeon プロセッサー E5-2643v3 (3.40GHz/6コア/20MB)×1	PYBCP41XN	393,000円	●	スレッド数:12、メモリバス:2133MHz(最大)、QPI:9.6GT/s、最大TDP:135W サポートCPU構成:1CPU、2CPU ※メモリ搭載数は1CPU時:最大6枚、2CPU時:最大14枚
D-276	Xeon プロセッサー E5-2630v3 (2.40GHz/8コア/20MB)×1	PYBCP41XD	287,000円	●	スレッド数:16、メモリバス:1866MHz(最大)、QPI:8GT/s、最大TDP:85W サポートCPU構成:1CPU、2CPU
D-277	Xeon プロセッサー E5-2640v3 (2.60GHz/8コア/20MB)×1	PYBCP41XE	329,000円	●	スレッド数:16、メモリバス:1866MHz(最大)、QPI:8GT/s、最大TDP:90W サポートCPU構成:1CPU、2CPU
D-278	Xeon プロセッサー E5-2667v3 (3.20GHz/8コア/20MB)×1	PYBCP41XP	514,000円	●	スレッド数:16、メモリバス:2133MHz(最大)、QPI:9.6GT/s、最大TDP:135W サポートCPU構成:1CPU、2CPU ※メモリ搭載数は1CPU時:最大6枚、2CPU時:最大14枚
D-279	Xeon プロセッサー E5-2650v3 (2.30GHz/10コア/25MB)×1	PYBCP41XF	331,000円	●	スレッド数:20、メモリバス:2133MHz(最大)、QPI:9.6GT/s、最大TDP:105W サポートCPU構成:1CPU、2CPU
D-280	Xeon プロセッサー E5-2660v3 (2.60GHz/10コア/25MB)×1	PYBCP41XG	397,000円	●	スレッド数:20、メモリバス:2133MHz(最大)、QPI:9.6GT/s、最大TDP:105W サポートCPU構成:1CPU、2CPU
D-281	Xeon プロセッサー E5-2670v3 (2.30GHz/12コア/30MB)×1	PYBCP41XH	464,000円	●	スレッド数:24、メモリバス:2133MHz(最大)、QPI:9.6GT/s、最大TDP:120W サポートCPU構成:1CPU、2CPU
D-282	Xeon プロセッサー E5-2680v3 (2.50GHz/12コア/30MB)×1	PYBCP41XJ	514,000円	●	スレッド数:24、メモリバス:2133MHz(最大)、QPI:9.6GT/s、最大TDP:120W サポートCPU構成:1CPU、2CPU
D-283	Xeon プロセッサー E5-2690v3 (2.60GHz/12コア/30MB)×1	PYBCP41XK	615,000円	●	スレッド数:24、メモリバス:2133MHz(最大)、QPI:9.6GT/s、最大TDP:135W サポートCPU構成:1CPU、2CPU
D-284	Xeon プロセッサー E5-2683v3 (2GHz/14コア/35MB)×1	PYBCP41XR	550,000円	●	スレッド数:28、メモリバス:2133MHz(最大)、QPI:9.6GT/s、最大TDP:120W サポートCPU構成:1CPU、2CPU
D-285	Xeon プロセッサー E5-2695v3 (2.30GHz/14コア/35MB)×1	PYBCP41XS	689,000円	●	スレッド数:28、メモリバス:2133MHz(最大)、QPI:9.6GT/s、最大TDP:120W サポートCPU構成:1CPU、2CPU
D-286	Xeon プロセッサー E5-2697v3 (2.60GHz/14コア/35MB)×1	PYBCP41XT	769,000円	●	スレッド数:28、メモリバス:2133MHz(最大)、QPI:9.6GT/s、最大TDP:145W サポートCPU構成:1CPU、2CPU ※メモリ搭載数は1CPU時:最大6枚、2CPU時:最大14枚 ※BX900 S2 シャーシに搭載する場合、吸気温度を28℃未満に設定が必要
D-287	Xeon プロセッサー E5-2698v3 (2.30GHz/16コア/40MB)×1	PYBCP41XU	959,000円	●	スレッド数:32、メモリバス:2133MHz(最大)、QPI:9.6GT/s、最大TDP:135W サポートCPU構成:1CPU、2CPU
D-288	Xeon プロセッサー E5-2699v3 (2.30GHz/18コア/45MB)×1	PYBCP41XV	1,223,000円	●	スレッド数:36、メモリバス:2133MHz(最大)、QPI:9.6GT/s、最大TDP:145W サポートCPU構成:1CPU、2CPU ※メモリ搭載数は1CPU時:最大6枚、2CPU時:最大14枚 ※BX900 S2 シャーシに搭載する場合、吸気温度を28℃未満に設定が必要
D-289	Xeon プロセッサー E5-2630Lv3 (1.80GHz/8コア/20MB)×1	PYBCP41XW	197,000円	●	スレッド数:16、メモリバス:1866MHz(最大)、QPI:8GT/s、最大TDP:55W サポートCPU構成:1CPU、2CPU
D-290	Xeon プロセッサー E5-2650Lv3 (1.80GHz/12コア/30MB)×1	PYBCP41XX	331,000円	●	スレッド数:24、メモリバス:2133MHz(最大)、QPI:9.6GT/s、最大TDP:65W サポートCPU構成:1CPU、2CPU

C

D

※ OS により接続可能装置は異なります。詳細はハードウェア一覧を参照願います。

C

■2CPU目

項番	製品名	型名	価格(税別)	カ	備考
D-90	Xeon プロセッサー E5-2623v3 (3GHz/4コア/10MB)×1	PY-CP42XL2	135,000円		スレッド数:8、メモリバス:1866MHz(最大)、QPI:8GT/s、最大TDP:105W サポートCPU構成:2CPU
D-270	Xeon プロセッサー E5-2623v3 (3GHz/4コア/10MB)×1	PYBCP41XL	134,000円	●	スレッド数:8、メモリバス:1866MHz(最大)、QPI:8GT/s、最大TDP:105W サポートCPU構成:1CPU、2CPU
D-92	Xeon プロセッサー E5-2637v3 (3.50GHz/4コア/15MB)×1	PY-CP42XM2	300,000円		スレッド数:8、メモリバス:2133MHz(最大)、QPI:9.6GT/s、最大TDP:135W サポートCPU構成:2CPU ※メモリ搭載数は最大14枚
D-271	Xeon プロセッサー E5-2637v3 (3.50GHz/4コア/15MB)×1	PYBCP41XM	299,000円	●	スレッド数:8、メモリバス:2133MHz(最大)、QPI:9.6GT/s、最大TDP:135W サポートCPU構成:1CPU、2CPU ※メモリ搭載数は1CPU時:最大6枚、2CPU時:最大14枚
D-94	Xeon プロセッサー E5-2603v3 (1.60GHz/6コア/15MB)×1	PY-CP42XA2	63,000円		スレッド数:6、メモリバス:1600MHz(最大)、QPI:6.4GT/s、最大TDP:85W サポートCPU構成:2CPU
D-272	Xeon プロセッサー E5-2603v3 (1.60GHz/6コア/15MB)×1	PYBCP41XA	62,000円	●	スレッド数:6、メモリバス:1600MHz(最大)、QPI:6.4GT/s、最大TDP:85W サポートCPU構成:1CPU、2CPU
D-96	Xeon プロセッサー E5-2609v3 (1.90GHz/6コア/15MB)×1	PY-CP42XB2	114,000円		スレッド数:6、メモリバス:1600MHz(最大)、QPI:6.4GT/s、最大TDP:85W サポートCPU構成:2CPU
D-273	Xeon プロセッサー E5-2609v3 (1.90GHz/6コア/15MB)×1	PYBCP41XB	113,000円	●	スレッド数:6、メモリバス:1600MHz(最大)、QPI:6.4GT/s、最大TDP:85W サポートCPU構成:1CPU、2CPU
D-98	Xeon プロセッサー E5-2620v3 (2.40GHz/6コア/15MB)×1	PY-CP42XC2	147,000円		スレッド数:12、メモリバス:1866MHz(最大)、QPI:8GT/s、最大TDP:85W サポートCPU構成:2CPU
D-274	Xeon プロセッサー E5-2620v3 (2.40GHz/6コア/15MB)×1	PYBCP41XC	146,000円	●	スレッド数:12、メモリバス:1866MHz(最大)、QPI:8GT/s、最大TDP:85W サポートCPU構成:1CPU、2CPU
D-100	Xeon プロセッサー E5-2643v3 (3.40GHz/6コア/20MB)×1	PY-CP42XN2	394,000円		スレッド数:12、メモリバス:2133MHz(最大)、QPI:9.6GT/s、最大TDP:135W サポートCPU構成:2CPU ※メモリ搭載数は最大14枚
D-275	Xeon プロセッサー E5-2643v3 (3.40GHz/6コア/20MB)×1	PYBCP41XN	393,000円	●	スレッド数:12、メモリバス:2133MHz(最大)、QPI:9.6GT/s、最大TDP:135W サポートCPU構成:1CPU、2CPU ※メモリ搭載数は1CPU時:最大6枚、2CPU時:最大14枚
D-102	Xeon プロセッサー E5-2630v3 (2.40GHz/8コア/20MB)×1	PY-CP42XD2	288,000円		スレッド数:16、メモリバス:1866MHz(最大)、QPI:8GT/s、最大TDP:85W サポートCPU構成:2CPU
D-276	Xeon プロセッサー E5-2630v3 (2.40GHz/8コア/20MB)×1	PYBCP41XD	287,000円	●	スレッド数:16、メモリバス:1866MHz(最大)、QPI:8GT/s、最大TDP:85W サポートCPU構成:1CPU、2CPU
D-104	Xeon プロセッサー E5-2640v3 (2.60GHz/8コア/20MB)×1	PY-CP42XE2	330,000円		スレッド数:16、メモリバス:1866MHz(最大)、QPI:8GT/s、最大TDP:90W サポートCPU構成:2CPU
D-277	Xeon プロセッサー E5-2640v3 (2.60GHz/8コア/20MB)×1	PYBCP41XE	329,000円	●	スレッド数:16、メモリバス:1866MHz(最大)、QPI:8GT/s、最大TDP:90W サポートCPU構成:1CPU、2CPU
D-106	Xeon プロセッサー E5-2667v3 (3.20GHz/8コア/20MB)×1	PY-CP42XP2	515,000円		スレッド数:16、メモリバス:2133MHz(最大)、QPI:9.6GT/s、最大TDP:135W サポートCPU構成:2CPU ※メモリ搭載数は最大14枚
D-278	Xeon プロセッサー E5-2667v3 (3.20GHz/8コア/20MB)×1	PYBCP41XP	514,000円	●	スレッド数:16、メモリバス:2133MHz(最大)、QPI:9.6GT/s、最大TDP:135W サポートCPU構成:1CPU、2CPU ※メモリ搭載数は1CPU時:最大6枚、2CPU時:最大14枚
D-108	Xeon プロセッサー E5-2650v3 (2.30GHz/10コア/25MB)×1	PY-CP42XF2	332,000円		スレッド数:20、メモリバス:2133MHz(最大)、QPI:9.6GT/s、最大TDP:105W サポートCPU構成:2CPU
D-279	Xeon プロセッサー E5-2650v3 (2.30GHz/10コア/25MB)×1	PYBCP41XF	331,000円	●	スレッド数:20、メモリバス:2133MHz(最大)、QPI:9.6GT/s、最大TDP:105W サポートCPU構成:1CPU、2CPU
D-110	Xeon プロセッサー E5-2660v3 (2.60GHz/10コア/25MB)×1	PY-CP42XG2	398,000円		スレッド数:20、メモリバス:2133MHz(最大)、QPI:9.6GT/s、最大TDP:105W サポートCPU構成:2CPU
D-280	Xeon プロセッサー E5-2660v3 (2.60GHz/10コア/25MB)×1	PYBCP41XG	397,000円	●	スレッド数:20、メモリバス:2133MHz(最大)、QPI:9.6GT/s、最大TDP:105W サポートCPU構成:1CPU、2CPU
D-112	Xeon プロセッサー E5-2670v3 (2.30GHz/12コア/30MB)×1	PY-CP42XH2	465,000円		スレッド数:24、メモリバス:2133MHz(最大)、QPI:9.6GT/s、最大TDP:120W サポートCPU構成:2CPU
D-281	Xeon プロセッサー E5-2670v3 (2.30GHz/12コア/30MB)×1	PYBCP41XH	464,000円	●	スレッド数:24、メモリバス:2133MHz(最大)、QPI:9.6GT/s、最大TDP:120W サポートCPU構成:1CPU、2CPU
D-114	Xeon プロセッサー E5-2680v3 (2.50GHz/12コア/30MB)×1	PY-CP42XJ2	515,000円		スレッド数:24、メモリバス:2133MHz(最大)、QPI:9.6GT/s、最大TDP:120W サポートCPU構成:2CPU
D-282	Xeon プロセッサー E5-2680v3 (2.50GHz/12コア/30MB)×1	PYBCP41XJ	514,000円	●	スレッド数:24、メモリバス:2133MHz(最大)、QPI:9.6GT/s、最大TDP:120W サポートCPU構成:1CPU、2CPU
D-116	Xeon プロセッサー E5-2690v3 (2.60GHz/12コア/30MB)×1	PY-CP42XK2	616,000円		スレッド数:24、メモリバス:2133MHz(最大)、QPI:9.6GT/s、最大TDP:135W サポートCPU構成:2CPU
D-283	Xeon プロセッサー E5-2690v3 (2.60GHz/12コア/30MB)×1	PYBCP41XK	615,000円	●	スレッド数:24、メモリバス:2133MHz(最大)、QPI:9.6GT/s、最大TDP:135W サポートCPU構成:1CPU、2CPU
D-118	Xeon プロセッサー E5-2683v3 (2GHz/14コア/35MB)×1	PY-CP42XR2	551,000円		スレッド数:28、メモリバス:2133MHz(最大)、QPI:9.6GT/s、最大TDP:120W サポートCPU構成:2CPU
D-284	Xeon プロセッサー E5-2683v3 (2GHz/14コア/35MB)×1	PYBCP41XR	550,000円	●	スレッド数:28、メモリバス:2133MHz(最大)、QPI:9.6GT/s、最大TDP:120W サポートCPU構成:1CPU、2CPU
D-120	Xeon プロセッサー E5-2695v3 (2.30GHz/14コア/35MB)×1	PY-CP42XS2	690,000円		スレッド数:28、メモリバス:2133MHz(最大)、QPI:9.6GT/s、最大TDP:120W サポートCPU構成:2CPU
D-285	Xeon プロセッサー E5-2695v3 (2.30GHz/14コア/35MB)×1	PYBCP41XS	689,000円	●	スレッド数:28、メモリバス:2133MHz(最大)、QPI:9.6GT/s、最大TDP:120W サポートCPU構成:1CPU、2CPU

※ OS により接続可能装置は異なります。詳細はハードウェア一覧を参照願います。

項番	製品名	型名	価格(税別)	カ	備考
D-132	Xeon プロセッサー E5-2697v3 (2.60GHz/14コア/35MB)×1	PY-CP42XT2	770,000円		スレッド数:28、メモリバス:2133MHz(最大)、QPI:9.6GT/s、最大TDP:145W サポートCPU構成:2CPU ※メモリ搭載数は最大14枚 ※BX900 S2 シャーシに搭載する場合、吸気温度を28℃未満に設定が必要
D-286	Xeon プロセッサー E5-2697v3 (2.60GHz/14コア/35MB)×1	PYBCP41XT	769,000円	●	スレッド数:28、メモリバス:2133MHz(最大)、QPI:9.6GT/s、最大TDP:145W サポートCPU構成:1CPU、2CPU ※メモリ搭載数は1CPU時:最大6枚、2CPU時:最大14枚 ※BX900 S2 シャーシに搭載する場合、吸気温度を28℃未満に設定が必要
D-135	Xeon プロセッサー E5-2698v3 (2.30GHz/16コア/40MB)×1	PY-CP42XU2	960,000円		スレッド数:32、メモリバス:2133MHz(最大)、QPI:9.6GT/s、最大TDP:135W サポートCPU構成:2CPU
D-287	Xeon プロセッサー E5-2698v3 (2.30GHz/16コア/40MB)×1	PYBCP41XU	959,000円	●	スレッド数:32、メモリバス:2133MHz(最大)、QPI:9.6GT/s、最大TDP:135W サポートCPU構成:1CPU、2CPU
D-137	Xeon プロセッサー E5-2699v3 (2.30GHz/18コア/45MB)×1	PY-CP42XV2	1,224,000円		スレッド数:36、メモリバス:2133MHz(最大)、QPI:9.6GT/s、最大TDP:145W サポートCPU構成:2CPU ※メモリ搭載数は最大14枚 ※BX900 S2 シャーシに搭載する場合、吸気温度を28℃未満に設定が必要
D-288	Xeon プロセッサー E5-2699v3 (2.30GHz/18コア/45MB)×1	PYBCP41XV	1,223,000円	●	スレッド数:36、メモリバス:2133MHz(最大)、QPI:9.6GT/s、最大TDP:145W サポートCPU構成:1CPU、2CPU ※メモリ搭載数は1CPU時:最大6枚、2CPU時:最大14枚 ※BX900 S2 シャーシに搭載する場合、吸気温度を28℃未満に設定が必要
D-139	Xeon プロセッサー E5-2630Lv3 (1.80GHz/8コア/20MB)×1	PY-CP42XW2	198,000円		スレッド数:16、メモリバス:1866MHz(最大)、QPI:8GT/s、最大TDP:55W サポートCPU構成:2CPU
D-289	Xeon プロセッサー E5-2630Lv3 (1.80GHz/8コア/20MB)×1	PYBCP41XW	197,000円	●	スレッド数:16、メモリバス:1866MHz(最大)、QPI:8GT/s、最大TDP:55W サポートCPU構成:1CPU、2CPU
D-141	Xeon プロセッサー E5-2650Lv3 (1.80GHz/12コア/30MB)×1	PY-CP42XX2	332,000円		スレッド数:24、メモリバス:2133MHz(最大)、QPI:9.6GT/s、最大TDP:65W サポートCPU構成:2CPU
D-290	Xeon プロセッサー E5-2650Lv3 (1.80GHz/12コア/30MB)×1	PYBCP41XX	331,000円	●	スレッド数:24、メモリバス:2133MHz(最大)、QPI:9.6GT/s、最大TDP:65W サポートCPU構成:1CPU、2CPU

1

項番	製品名	型名	価格(税別)	カ	備考
D-291	CPU搭載キット(2CPU目)	PYBTKCP01	1,000円	●	2nd CPUカスタムメイド搭載時用ヒートシンク

CPU搭載キット(2CPU目)
2CPU目をカスタムメイド型名にて選択時に必要となります。

CPUサポートテクノロジー

CPU	サポートテクノロジー		
	Turbo	Hyper	VT
Xeon E5-2623v3	対応	対応	対応
Xeon E5-2637v3			
Xeon E5-2603v3	非対応	非対応	
Xeon E5-2609v3			
Xeon E5-2620v3	対応	対応	
Xeon E5-2643v3			
Xeon E5-2630v3			
Xeon E5-2640v3			
Xeon E5-2667v3			
Xeon E5-2650v3			
Xeon E5-2660v3			
Xeon E5-2670v3			
Xeon E5-2680v3			
Xeon E5-2690v3			
Xeon E5-2683v3			
Xeon E5-2695v3			
Xeon E5-2697v3			
Xeon E5-2698v3			
Xeon E5-2699v3			
Xeon E5-2630Lv3			
Xeon E5-2650Lv3			

Turbo:Intel® Turbo Boost Technology
Hyper:Intel® Hyper-Threading Technology
VT:Intel® Virtualization Technology

D

※ OS により接続可能装置は異なります。詳細はハードウェア一覧を参照願います。

D

5. メモリ設定オプション　[カスタムメイド専用]

・搭載するCPU数と同数の選択が必要です。
・必ず、留意事項編「メモリ関連事項」の「メモリの動作モードについて」を参照の上、手配願います。

項番	製品名	型名	価格(税別)	カ	備考
Q-75	パフォーマンスモード 設定サービス	PYBMMP1	10,000円	●	カスタムメイド搭載したメモリをパフォーマンスモードに設定するサービス

6. メモリ　【必須選択オプション】

・カスタムメイド型名にていずれか必ず1つ以上選択してください。
・異なる種類(RDIMM_LRDIMM)のDIMMは混在搭載することはできません。
・メモリ-8GB(8GB 2133 RDIMM×1)[PY-ME08SB3]/メモリ-16GB(16GB 2133 RDIMM×1)[PY-ME16SB3]とメモリ-8GB(8GB 2133 RDIMM×1)[PY-ME08SB4]は混在搭載することはできません。
・物理CPU1個につき、DIMMを最低1枚搭載する必要があります(DIMMを9枚以上(Xeon® プロセッサー E5-2637v3/E5-2643v3/E5-2667v3/E5-2697v3/E5-2699v3選択時は7枚以上)搭載する場合は、CPUを2個搭載する必要があります)。
・必ず、「メモリの搭載について」を参照の上、手配願います。

■2133 Registered DIMM

項番	製品名	型名	価格(税別)	カ	備考
E-34	メモリ-8GB	PY-ME08SB3	150,000円		Rank:Single
	(8GB 2133 RDIMM×1)	PYBME08SB3	150,000円	●	
E-36	メモリ-16GB	PY-ME16SB3	320,000円		Rank:Dual
	(16GB 2133 RDIMM×1)	PYBME16SB3	320,000円	●	

項番	製品名	型名	価格(税別)	カ	備考
E-35	メモリ-8GB	PY-ME08SB4	150,000円		Rank:Dual
	(8GB 2133 RDIMM×1)	PYBME08SB4	150,000円	●	

■2133 Load Reduced DIMM

項番	製品名	型名	価格(税別)	カ	備考
E-38	メモリ-32GB	PY-ME32EA3	864,000円		Rank:Quad
	(32GB 2133 LRDIMM×1)	PYBME32EA3	864,000円	●	

メモリの搭載について

(1) 異なる種類のDIMM(RDIMM_LRDIMM)は混在搭載することはできません。
(2) メモリ-8GB(8GB 2133 RDIMM×1)[PY-ME08SB3]/メモリ-16GB(16GB 2133 RDIMM×1)[PY-ME16SB3]とメモリ-8GB(8GB 2133 RDIMM×1)[PY-ME08SB4]は混在搭載することはできません。
(3) 物理CPU1個につき、DIMMを最低1枚搭載する必要があります(DIMMを9枚以上(Xeon® プロセッサー E5-2637v3/E5-2643v3/E5-2667v3/E5-2697v3/E5-2699v3選択時は7枚以上)搭載する場合は、CPUを2個搭載する必要があります)。
(4) 異なる容量のDIMMが混在する場合、容量の大きいDIMMから順に搭載する必要があります。また、同じチャネル内でも、容量の大きいものから順に搭載する必要があります。

【メモリ搭載位置】

■物理CPU1個構成時

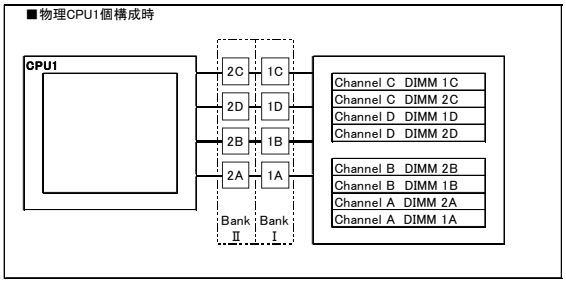

■物理CPU2個構成時

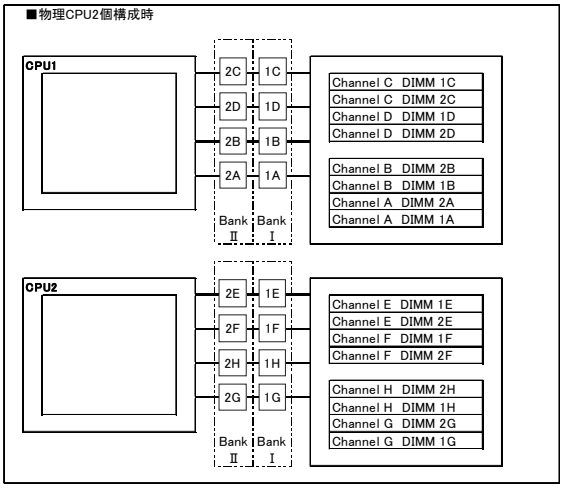

[注1]搭載可能メモリ容量について
搭載メモリ容量はOSの使用可能メモリ容量に準じます。
OSにおける使用可能メモリ容量は
留意事項編の「OSにおける最大CPU数/使用可能メモリ容量について」を参照ください。

[注2]メモリ動作クロックについて
搭載するCPU、メモリの種類や数量、BIOSの設定により、メモリ動作クロックが異なります。
最も遅いCPU、メモリに合わせて、全てのチャネル上のメモリ動作クロックが決まります。
詳細は下表を参照願います。

【メモリ動作クロック】

搭載CPUのメモリバス(MHz)	メモリ動作クロック(MHz)			
	RDIMM 2133MHz		LRDIMM 2133MHz	
電圧設定(BIOS)	1.2V			
DIMM数	1DPC 1～4枚	2DPC 5～8枚	1DPC 1～4枚	2DPC 5～8枚
2133	2133	2133	2133	2133
1866	1866	1866	1866	1866
1600	1600	1600	1600	1600

※DPC:チャネルあたりのDIMM数

メモリの動作モードについて

メモリの動作モードについては、留意事項編「メモリ関連事項」をご確認の上、ご使用願います。

E

※ OS により接続可能装置は異なります。詳細はハードウェア一覧を参照願います。

E

7. 内蔵ストレージコントローラ

・使用するストレージコントローラと内蔵ストレージの接続可否および内蔵ストレージの混在可能な組み合わせについては、「内蔵ストレージ構成時の注意事項」を参照ください。
・同一のカスタムメイド型名の内蔵ストレージを追加し、RAID設定サービスを手配することにより、RAID設定を構築し出荷いたします。
詳細については「RAID設定サービスについて」を参照ください。
・内蔵ストレージを搭載するためには、オンボードSATAコントローラ接続オプション、SASアレイコントローラモジュール接続オプションまたはPCIe SSD接続オプションが必要です。
・PCIe SSD接続オプション使用時は、2CPU構成にする必要があります。
・SATA Flash モジュールを搭載時、内蔵ストレージでアレイ接続する場合は、SASアレイコントローラモジュール接続オプションを選択する必要があります。
・非アレイ接続とアレイ接続の混在はできません。
・SASアレイコントローラモジュールとRAIDソフトウェアライセンスをカスタムメイド型名で同時に手配した場合、ライセンスキーをSASアレイコントローラモジュールへ登録して出荷いたします（CacheCade Pro 2.0をご使用の場合は、出荷後にお客様による設定が必要となります）。
・使用するOSによらず、標準搭載のリモートマネジメントコントローラ(iRMC S4)と連携し、内蔵ストレージの稼働状態およびRAID状態を監視することが可能です。
使用するストレージコントローラにより、監視可能な範囲が異なりますので、詳細については、留意事項編の「iRMC(リモートマネジメントコントローラ)関連」をご確認ください。

《非アレイ/アレイ接続》

オンボードSATAコントローラ（標準搭載）　※デバイスポート数：2　※RAIDレベル：0/1(ホットスペア不可)

項番	製品名	型名	価格(税別)	カ	備考
J-44	オンボードSATAコントローラ	PY-TKSC01	30,000円		オンボードSATAコントローラ接続キット
	接続オプション	PYBTKSC01	30,000円	●	

《アレイ接続》

項番	製品名	型名	価格(税別)	カ	備考
J-43	SASアレイコントローラ	PY-SRD32A	60,000円		データ転送速度：SAS 12Gbps
	モジュール	PYBSRD32A	60,000円	●	デバイスポート数：2(内蔵ストレージ接続用) ホストバス：PCI Express3.0 RAIDレベル：0/1(ホットスペア可) 搭載位置：SASアレイコントローラモジュール専用スロット

項番	製品名	型名	価格(税別)	カ	備考
J-42	SASアレイコントローラ	PY-SRD36A	70,000円		データ転送速度：SAS 12Gbps
	モジュール	PYBSRD36A	70,000円	●	デバイスポート数：2(内蔵ストレージ接続用) キャッシュ：1GB ホストバス：PCI Express3.0 RAIDレベル：0/1(ホットスペア可) 搭載位置：SASアレイコントローラモジュール専用スロット

項番	製品名	型名	価格(税別)	カ	備考
I-138	フラッシュバックアップユニット	PY-FBR11	35,000円		SASアレイコントローラモジュール搭載用フラッシュバックアップユニット
		PYBFBR11	35,000円	●	

項番	製品名	型名	価格(税別)	カ	備考
I-27	RAIDソフトウェアライセンス	PY-RLAS03	58,000円		構成品：MegaRAID Advanced Software Options用RAID Key (CacheCade Pro
		PYBRLAS03	58,000円	●	2.0 / Fast Path) ※内蔵SSDの手配必須

項番	製品名	型名	価格(税別)	カ	備考
J-45	SASアレイコントローラモジュール	PY-TKSD03	10,000円		SASアレイコントローラモジュール接続キット
	接続オプション	PYBTKSD03	10,000円	●	

《非アレイ接続》

項番	製品名	型名	価格(税別)	カ	備考
J-46	PCIe SSD接続オプション	PY-TKPS01	11,000円		PCIe SSD接続キット
		PYBTKPS01	11,000円	●	

F

I

※ OS により接続可能装置は異なります。詳細はハードウェア一覧を参照願います。

内蔵ストレージ構成時の注意事項

選択する本体ベースユニット、使用するストレージコントローラにより、使用可能な内蔵ストレージ(HDD/SSD)の種類が異なる場合があります。
また、内蔵ストレージの種類により、混在条件が異なる場合がありますので、下表を参照し手配をお願いします。

■A:使用するストレージコントローラの仕様を確認

【ストレージコントローラの仕様】

ストレージコントローラ		オンボード SATAコントローラ (ソフトウェアRAID)	SASアレイコントローラモジュール	
型名		標準	PY-SRD32A/PYBSRD32A	PY-SRD36A/PYBSRD36A
仕様	キャッシュ	−	−	1GB
	BBU/FBU可否	−	−	FBU搭載可
	ホットスペア	×	○	○
	非アレイ接続	○	×	×
	RAID0	○	○	○
	RAID1	○	○	○

○:サポート、×:非サポート、−:対象無し

■B:使用OSに応じたストレージコントローラと内蔵ストレージの接続方法を確認

【2.5インチ内蔵ストレージとストレージコントローラの各OSに応じた接続条件】

			SAS HDD		ニアライン SAS HDD		BC-SATA HDD		SAS SSD(ME)		SATA SSD(ME)		SATA SSD(RI)	
接続ストレージコントローラ		OS	非アレイ接続	アレイ接続	非アレイ接続	アレイ接続	非アレイ接続	アレイ接続	非アレイ接続	アレイ接続	非アレイ接続	アレイ接続	非アレイ接続	アレイ接続
オンボードSATA コントローラ (ソフトウェアRAID)	標準	Windows	×	×	×	×	×	○ (*1)	×	×	×	○ (*1)	×	×
		Linux	×	×	×	×	×	○ (*1)	×	×	×	○ (*1)	×	×
		VMware	×	×	×	×	○	×	×	×	○	×	×	×
SASアレイコントローラ モジュール	PY-SRD32A/ PYBSRD32A	Windows	×	○	×	○	×	○	×	○	×	○	×	○
		Linux	×	○	×	○	×	○	×	○	×	○	×	○
		VMware	×	○	×	○	×	○	×	○	×	○	×	○
SASアレイコントローラ モジュール	PY-SRD36A/ PYBSRD36A	Windows	×	○	×	○	×	○	×	○	×	○	×	○
		Linux	×	○	×	○	×	○	×	○	×	○	×	○
		VMware	×	○	×	○	×	○	×	○	×	○	×	○

○:可能、×:不可、ME:Mainstream Endurance/RI:Read Intensive
(*1) Windows、LinuxはソフトウェアRAID構成では仮想化機能が非サポートのため、Hyper-V(Windows)、KVM(Linux)の仮想化環境ではご使用になれません。

■C:RAID構成時の留意事項を確認

・RAIDドライブグループは同種類(2.5インチSAS HDD/ニアライン SAS HDD/BC-SATA HDD/SAS SSD/SATA SSD)、同容量/同回転数の内蔵ストレージで構成する必要があります。

■D:内蔵ストレージの種類による混在条件を確認

【2.5インチ内蔵ストレージ(ストレージコントローラ内)の混在条件】

内蔵ストレージ	SAS HDD	ニアライン SAS HDD	BC-SATA HDD	SAS SSD	SATA SSD
SAS HDD	○	○	○	○	○
ニアライン SAS HDD	○	○	○	○	○
BC-SATA HDD	○	○	○	○	○
SAS SSD	○	○	○	○	×
SATA SSD	○	○	○	×	○

○:混在可能、×:混在不可

※ OS により接続可能装置は異なります。詳細はハードウェアー覧を参照願います。

F

8. 内蔵ストレージ

・使用するストレージコントローラと内蔵ストレージの接続可否および内蔵ストレージの混在可能な組み合わせについては、「内蔵ストレージ構成時の注意事項」を参照ください。
・同一のカスタムメイド型名の内蔵ストレージを追加し、RAID設定サービスを手配することにより、RAID設定を構築し出荷いたします。
詳細については「RAID設定サービスについて」を参照ください。
・オンボードSATAコントローラ接続オプション手配時は、SATA SSD/BC-SATA HDD、SASアレイコントローラモジュール接続オプション手配時は、SAS HDD/ニアライン SAS HDD/BC-SATA HDD/SAS SSD/SATA SSD、PCIe SSD接続オプション手配時は、PCIe SSDが搭載可能です。
・お客様の構成/用途に応じて複数の内蔵ストレージから選択可能です。内蔵ストレージを選択する際の指針を含め、ストレージ関連については、
富士通公開ホームページ(http://jp.fujitsu.com/platform/server/primergy/hdd_construct/)を参照ください。

max.2

■SAS HDD(SAS 6Gbps)[512n]

② max.2

項番	製品名	型名	価格(税別)	カ	備考
F-18	内蔵2.5インチSAS HDD-300GB (10krpm)	PY-SH301C6 PYBSH301C6	65,000円 65,000円	 ●	データ転送速度:SAS 6Gbps セクターサイズ:512n 用途:システム領域/データ領域
F-21	内蔵2.5インチSAS HDD-450GB (10krpm)	PY-SH451C6 PYBSH451C6	80,000円 80,000円	 ●	データ転送速度:SAS 6Gbps セクターサイズ:512n 用途:システム領域/データ領域
F-22	内蔵2.5インチSAS HDD-600GB (10krpm)	PY-SH601C6 PYBSH601C6	95,000円 95,000円	 ●	データ転送速度:SAS 6Gbps セクターサイズ:512n 用途:システム領域/データ領域
F-24	内蔵2.5インチSAS HDD-900GB (10krpm)	PY-SH901C6 PYBSH901C6	120,000円 120,000円	 ●	データ転送速度:SAS 6Gbps セクターサイズ:512n 用途:システム領域/データ領域
F-129	内蔵2.5インチSAS HDD-1.2TB (10krpm)	PY-SH121C6 PYBSH121C6	155,000円 155,000円	 ●	データ転送速度:SAS 6Gbps セクターサイズ:512n 用途:システム領域/データ領域
F-19	内蔵2.5インチSAS HDD-300GB (15krpm)	PY-SH305C6 PYBSH305C6	110,000円 110,000円	 ●	データ転送速度:SAS 6Gbps セクターサイズ:512n 用途:システム領域/データ領域
F-204	内蔵2.5インチSAS HDD-450GB (15krpm)	PY-SH455C6 PYBSH455C6	135,000円 135,000円	 ●	データ転送速度:SAS 6Gbps セクターサイズ:512n 用途:システム領域/データ領域
F-206	内蔵2.5インチSAS HDD-600GB (15krpm)	PY-SH605C6 PYBSH605C6	161,000円 161,000円	 ●	データ転送速度:SAS 6Gbps セクターサイズ:512n 用途:システム領域/データ領域

■ニアライン SAS HDD[512n]

②

項番	製品名	型名	価格(税別)	カ	備考
F-26	内蔵2.5インチ ニアライン SAS HDD -500GB(7.2krpm)	PYBCH507C3	90,000円	●	データ転送速度:SAS 6Gbps セクターサイズ:512n 用途:システム領域/データ領域
F-28	内蔵2.5インチ ニアライン SAS HDD -1TB(7.2krpm)	PY-CH1T7C3 PYBCH1T7C3	113,000円 113,000円	 ●	データ転送速度:SAS 6Gbps セクターサイズ:512n 用途:システム領域/データ領域

■BC-SATA HDD[512n]

②

項番	製品名	型名	価格(税別)	カ	備考
F-29	内蔵2.5インチBC-SATA HDD -250GB(7.2krpm)	PYBBH257D5	30,000円	●	データ転送速度:SATA 6Gbps セクターサイズ:512n 用途:システム領域/データ領域
F-30	内蔵2.5インチBC-SATA HDD -500GB(7.2krpm)	PYBBH507D5	42,000円	●	データ転送速度:SATA 6Gbps セクターサイズ:512n 用途:システム領域/データ領域
F-31	内蔵2.5インチBC-SATA HDD -1TB(7.2krpm)	PY-BH1T7D5 PYBBH1T7D5	52,000円 52,000円	 ●	データ転送速度:SATA 6Gbps セクターサイズ:512n 用途:システム領域/データ領域

G

※ OS により接続可能装置は異なります。詳細はハードウェア一覧を参照願います。

G

■SAS SSD(Mainstream Endurance)

項番	製品名	型名	価格(税別)	カ	備考
F-72	内蔵2.5インチSSD-200GB	PY-SD20NG4 PYBSD20NG4	358,000円 358,000円	 ●	データ転送速度:SAS 12Gbps 記録方式:MLC 製品クラス:Mainstream Endurance 用途:システム領域/データ領域
F-73	内蔵2.5インチSSD-400GB	PY-SD40NG4 PYBSD40NG4	650,000円 650,000円	 ●	データ転送速度:SAS 12Gbps 記録方式:MLC 製品クラス:Mainstream Endurance 用途:システム領域/データ領域
F-74	内蔵2.5インチSSD-800GB	PY-SD80NG4 PYBSD80NG4	1,300,000円 1,300,000円	 ●	データ転送速度:SAS 12Gbps 記録方式:MLC 製品クラス:Mainstream Endurance 用途:システム領域/データ領域
F-75	内蔵2.5インチSSD-1.6TB	PY-SD16NG4 PYBSD16NG4	2,600,000円 2,600,000円	 ●	データ転送速度:SAS 12Gbps 記録方式:MLC 製品クラス:Mainstream Endurance 用途:システム領域/データ領域

■SATA SSD(Mainstream Endurance)

項番	製品名	型名	価格(税別)	カ	備考
F-111	内蔵2.5インチSSD-100GB	PY-SD10NF4 PYBSD10NF4	165,000円 165,000円	 ●	データ転送速度:SATA 6Gbps 記録方式:MLC 製品クラス:Mainstream Endurance 用途:システム領域/データ領域
F-112	内蔵2.5インチSSD-200GB	PY-SD20NF4 PYBSD20NF4	300,000円 300,000円	 ●	データ転送速度:SATA 6Gbps 記録方式:MLC 製品クラス:Mainstream Endurance 用途:システム領域/データ領域
F-113	内蔵2.5インチSSD-400GB	PY-SD40NF4 PYBSD40NF4	580,000円 580,000円	 ●	データ転送速度:SATA 6Gbps 記録方式:MLC 製品クラス:Mainstream Endurance 用途:システム領域/データ領域
F-114	内蔵2.5インチSSD-800GB	PY-SD80NF4 PYBSD80NF4	1,160,000円 1,160,000円	 ●	データ転送速度:SATA 6Gbps 記録方式:MLC 製品クラス:Mainstream Endurance 用途:システム領域/データ領域

max.2

■SATA SSD(Read Intensive)

・SASアレイコントローラモジュールの手配が必須となります。
・本製品は「有寿命部品」となり、寿命時には製品を再購入いただく必要があります。詳細については、留意事項編「有寿命部品 - SSD製品の書き込み保証値について」を参照ください。

項番	製品名	型名	価格(税別)	カ	備考
F-189	内蔵2.5インチSSD-120GB	PY-SS12NE4 PYBSS12NE4	104,000円 104,000円	 ●	データ転送速度:SATA 6Gbps 記録方式:MLC 製品クラス:Read Intensive(書き込み保証値 0.3DWPD) 用途:システム領域/データ領域
F-190	内蔵2.5インチSSD-240GB	PY-SS24NE4 PYBSS24NE4	189,000円 189,000円	 ●	データ転送速度:SATA 6Gbps 記録方式:MLC 製品クラス:Read Intensive(書き込み保証値 0.3DWPD) 用途:システム領域/データ領域
F-191	内蔵2.5インチSSD-480GB	PY-SS48NE4 PYBSS48NE4	366,000円 366,000円	 ●	データ転送速度:SATA 6Gbps 記録方式:MLC 製品クラス:Read Intensive(書き込み保証値 0.3DWPD) 用途:システム領域/データ領域
F-192	内蔵2.5インチSSD-800GB	PY-SS80NE4 PYBSS80NE4	609,000円 609,000円	 ●	データ転送速度:SATA 6Gbps 記録方式:MLC 製品クラス:Read Intensive(書き込み保証値 0.3DWPD) 用途:システム領域/データ領域

■PCIe SSD

・PCIe SSD接続オプションの手配が必須となります。
・2CPU構成が必須となります。
・RAID設定サービスの同時手配はできません。
・本製品は「有寿命部品」となり、寿命時には製品を再購入いただく必要があります。詳細については、留意事項編「有寿命部品 - SSD製品の書き込み保証値について」を参照ください。

項番	製品名	型名	価格(税別)	カ	備考
F-257	内蔵2.5インチ PCIe SSD-800GB	PY-BS08PA PYBBS08PA	1,050,000円 1,050,000円	 ●	NAND型フラッシュメモリ 記録方式:MLC 製品クラス:Mainstream Endurance(書き込み保証値 10DWPD) 用途:システム領域/データ領域
F-258	内蔵2.5インチ PCIe SSD-1.6TB	PY-BS16PA PYBBS16PA	2,100,000円 2,100,000円	 ●	NAND型フラッシュメモリ 記録方式:MLC 製品クラス:Mainstream Endurance(書き込み保証値 10DWPD) 用途:システム領域/データ領域
F-259	内蔵2.5インチ PCIe SSD-2TB	PY-BS20PA PYBBS20PA	2,678,000円 2,678,000円	 ●	NAND型フラッシュメモリ 記録方式:MLC 製品クラス:Mainstream Endurance(書き込み保証値 10DWPD) 用途:システム領域/データ領域

H

※ OS により接続可能装置は異なります。詳細はハードウェア一覧を参照願います。

H

9. RAID設定サービス [カスタムメイド専用]

・RAID設定される内蔵ストレージ台数以上の内蔵ストレージは、カスタムメイド搭載のみ(RAID未設定)の状態で出荷されます
(RAID設定サービス(RAID0)手配時は、1台のみ搭載可能です)。

	項番	製品名	型名	価格(税別)	カ	備考
①	Q-61	RAID設定サービス(RAID0)	PYBAS0S	1,000円	●	工場出荷時にRAID0構成を構築するサービス ・RAID設定される内蔵ストレージ台数:1台
	Q-62	RAID設定サービス(RAID1)	PYBAS1S	1,000円	●	工場出荷時にRAID1構成を構築するサービス ・RAID設定される内蔵ストレージ台数:2台

RAID設定サービスについて

RAID設定サービスを手配いただくことにより、工場出荷時にRAID構成を構築することが可能です。
設定可能なRAID構成は、使用するストレージコントローラ、内蔵ストレージの種類、台数により異なりますので、以下を参照し手配をお願いします。

(1) RAID設定サービスを手配した場合、同一のカスタムメイド型名の内蔵ストレージのみ増設可能です。
(2) 本サービスで、1筐体内に構築できるRAID構成は1つのみです(2つ目以降のRAID構成については、ITインフラデリバリサービスの手配または別途出荷後に設定をする必要があります)。
(3) 使用するストレージコントローラ、内蔵ストレージおよびRAID設定サービスを全てカスタムメイド型名で同時手配する必要があります。
(4) SASアレイコントローラモジュールにフラッシュバックアップユニット(FBU)を接続した構成の場合、本サービスにより構築されるRAIDロジカルドライブの
ライトポリシー(Write Policy)設定はWrite Backで出荷されます。
(5) 選択可能なRAID設定サービスは下表の通りです。

適用可能なストレージコントローラ(製品名)		内蔵ストレージ搭載台数	
		1台	2台
オンボードSATAコントローラ (ソフトウェアRAID)	標準搭載	・RAID0 ・内蔵ストレージ搭載のみ	・RAID1 ・内蔵ストレージ搭載のみ
SASアレイコントローラ モジュール ※アレイ接続必須	PYBSRD32A	・RAID0 ・内蔵ストレージ搭載のみ	・RAID1 ・内蔵ストレージ搭載のみ
SASアレイコントローラ モジュール ※アレイ接続必須	PYBSRD36A	・RAID0 ・内蔵ストレージ搭載のみ	・RAID1 ・内蔵ストレージ搭載のみ

内蔵ストレージ搭載のみ:内蔵ストレージのカスタムメイド搭載のみ(RAID設定サービス非手配時)

I

※ OS により接続可能装置は異なります。詳細はハードウェア一覧を参照願います。

I

10. SAS／LAN／FCインターフェース

・同一サーバブレード内でファイバーチャネル拡張ボード(8Gbps)とDual port ファイバーチャネル拡張ボード(16Gbps)を混在させることはできません。
・VMware製品をご使用時は、ESXiで1GB LAN、10GB LANのポート数に構成可能な上限があります。
詳細については、弊社HP(http://jp.fujitsu.com/platform/server/primergy/software/vmware/pdf/vm-option.pdf)に掲載されている
「VMware ESXiサポート版数一覧表(オプション・周辺機器)」を参照ください。

② max.2

項番	製品名		型名	価格(税別)	カ	備考
J-51	LAN拡張ボード(1Gbps)		PY-LAD04	69,000円		インターフェース:1Gbps×4
		拡張ﾎﾞｰﾄﾞｽﾛｯﾄ1	PYBLAD041	69,000円	●	デバイスポート数:4
		拡張ﾎﾞｰﾄﾞｽﾛｯﾄ2	PYBLAD042	69,000円	●	
J-52	LAN拡張ボード(10Gbps)		PY-LAD12	126,000円		インターフェース:10Gbps×2
		拡張ﾎﾞｰﾄﾞｽﾛｯﾄ1	PYBLAD121	126,000円	●	デバイスポート数:2
		拡張ﾎﾞｰﾄﾞｽﾛｯﾄ2	PYBLAD122	126,000円	●	
J-57	コンバージド・ネットワーク・		PY-CND02	109,000円		インターフェース:10Gbps×2
	アダプタ拡張ボード	拡張ﾎﾞｰﾄﾞｽﾛｯﾄ1	PYBCND021	109,000円	●	デバイスポート数:2
		拡張ﾎﾞｰﾄﾞｽﾛｯﾄ2	PYBCND022	109,000円	●	
J-54	ファイバーチャネル		PY-FCD02	82,000円		インターフェース:8Gbps×2
	拡張ボード (8Gbps)	拡張ﾎﾞｰﾄﾞｽﾛｯﾄ1	PYBFCD021	82,000円	●	デバイスポート数:2
		拡張ﾎﾞｰﾄﾞｽﾛｯﾄ2	PYBFCD022	82,000円	●	
J-110	Dual port ファイバーチャネル		PY-FCD12	164,000円		インターフェース:16Gbps×2
	拡張ボード(16Gbps)	拡張ﾎﾞｰﾄﾞｽﾛｯﾄ1	PYBFCD121	164,000円	●	デバイスポート数:2
		拡張ﾎﾞｰﾄﾞｽﾛｯﾄ2	PYBFCD122	164,000円	●	

・JX40(ハードディスクキャビネット)/ETERNUS装置(SAS)との接続については、外付編/ETERNUS編を参照願います。
・SASコントローラ拡張ボード[PY-SCD08/PYBSCD082]は、Windows記憶域スペース機能利用時のみ、SX980 S2/JX40のマルチパス接続が可能です。
Windows記憶域スペース機能の対応状況は、弊社HP(http://jp.fujitsu.com/platform/server/primergy/software/windows/) をご確認ください。

項番	製品名		型名	価格(税別)	カ	備考
J-59	SASコントローラ		PY-SCD08	45,000円		データ転送速度:SAS 6Gbps
	拡張ボード	拡張ﾎﾞｰﾄﾞｽﾛｯﾄ2	PYBSCD082	45,000円	●	デバイスポート数:4(ミッドプレーン接続用)

① PRIMERGY SAS スイッチブレード(6Gbps 18/6)
- PRIMERGY SX980 S2 ストレージブレード
- JX40(ハードディスクキャビネット)
- ETERNUS装置(SAS)

項番	製品名		型名	価格(税別)	カ	備考
J-60	SASアレイコントローラ		PY-SRD08	55,000円		データ転送速度:SAS 6Gbps
	拡張ボード	拡張ﾎﾞｰﾄﾞｽﾛｯﾄ2	PYBSRD082	55,000円	●	デバイスポート数:2(内蔵ストレージ接続用)/4(ストレージブレード/JX40(ハードディスクキャビネット)接続用) キャッシュ:512MB RAIDレベル:0/1/1E/1+0/5/5+0/6/6+0(ホットスペア可)

① PRIMERGY SAS スイッチブレード(6Gbps 18/6)
- PRIMERGY SX980 S2 ストレージブレード
- JX40(ハードディスクキャビネット)

J

※ OS により接続可能装置は異なります。詳細はハードウェアー覧を参照願います。

J

11. セキュリティチップ

項番	製品名	型名	価格(税別)	カ	備考
I-90	セキュリティチップ	PY-TPM03 PYBTPM03	1,000円 1,000円	 ●	TCG 1.2準拠, Windows Server のBitLocker™ Drive Encryption機能でのみ使用可能 BitLocker™ Drive Encryption機能の詳細については、以下URL参照。 弊社HP(http://jp.fujitsu.com/platform/server/primergy/technical/construct/)

12. DVD-ROM/ディスプレイ

【マネジメントブレード経由】

・シャーシ内のサーバブレードの共通管理が可能です。(推奨)

PRIMERGY マネジメントブレード
※1枚標準搭載 (PRIMERGY BX900 S2 シャーシ
(7年保守サポート対応)は2枚標準搭載)
→ 〔N-32〕★ ツイストペアケーブル (カテゴリ5e)
→ HUB
→ 〔N-31〕★ ツイストペアケーブル (カテゴリ5)
→ 管理クライアント 監視クライアント経由

【サーバブレード経由】

・各サーバブレード毎に接続する必要があります。
・ディスプレイ/USB拡張ケーブルはOSインストール時などの一時的な接続用途に使用し、通常稼働での利用等、長期間の接続は避けてください。

項番	製品名	型名	価格(税別)	カ	備考
J-78	ディスプレイ/USB拡張ケーブル 0.13m	PY-CBD001	8,000円		ディスプレイおよびUSB機器(マウス/キーボード/DVDなど)接続ケーブル ※PRIMERGY BX900 S2/BX400 S1 シャーシに1本標準添付

項番	製品名	型名	価格(税別)	カ	備考
N-43	USB延長ケーブル 2m	PG-CBLU002	3,000円		

項番	製品名	型名	価格(税別)	カ	備考
H-3	スーパーマルチドライブユニット	FMV-NSM54	29,800円		インターフェース:USB2.0 Read:最大8倍速 (DVD-ROM) / 最大24倍速(CD-ROM) Write:最大5倍速 (DVD-RAM) ※DVD-RAM/DVD-ROM/CD-ROMドライブ機能のみサポート ※ACアダプタの接続が必要(USBバスパワーでは使用不可)
C-5	小型OADGキーボード(106キー/USB)	PY-KBU1R1	14,000円		ラック搭載用OADGキーボード(106キー)。テンキーあり。USB接続、ケーブル長:1.8m
C-8	USBマウス(光学式)	PY-MSU102	3,000円		光学式スクロール機能対応マウス、1000cpi、USB接続、2ボタン+1ホイール、ケーブル長:1.8m、マーブルグレー色

→ ディスプレイ

K

※ OS により接続可能装置は異なります。詳細はハードウェア一覧を参照願います。

K

13. OSブート専用モジュール

・SATA Flash モジュールとUSB Flash モジュールおよびVMwareオプションは、同時選択できません。

■SATA Flash モジュール

《非アレイ接続》

・システムボード上の専用ポートに挿入する、OSブート専用のFlashモジュールです。
・本製品は「有寿命部品」となり、寿命時には製品を再購入いただく必要があります。詳細については、留意事項編の「有寿命部品 – SSD製品の書き込み保証値について」を参照ください。本製品で寿命を確認するために、複数台システムに最低1台、CDまたはDVDドライブが必須となります。

	項番	製品名	型名	価格(税別)	カ	備考
①	F-290	SATA Flash モジュール-64GB	PY-DS64YA PYBDS64YA	50,000円 50,000円	 ●	データ転送速度:SATA 6Gbps 記録方式:MLC ホットプラグ:× 製品クラス:Read Intensive(書き込み保証値 1.6DWPD) 用途:システム領域
	F-291	SATA Flash モジュール-128GB	PY-DS13YA PYBDS13YA	100,000円 100,000円	 ●	データ転送速度:SATA 6Gbps 記録方式:MLC ホットプラグ:× 製品クラス:Read Intensive(書き込み保証値 1.6DWPD) 用途:システム領域

■USB Flash モジュール

・システムボード上のUSB専用ポートに挿入する、OSブート専用のFlashモジュールです。
・VMwareのサポート状況(本体/オプション)等の最新情報は、弊社HP(http://jp.fujitsu.com/platform/server/primergy/software/vmware/)にてご確認ください。
・仮想環境使用時のゲストOS利用向けに、OSオプションの複数同時選択が可能です。
同時選択可能な組み合わせや最大選択数量については、留意事項編の「OSオプション、SupportDesk、複数同時選択時の組み合わせについて」を参照ください。
・各OSとゲストOSのサポート可否については、留意事項編の「各OSの仮想化機能について」および「システム構成図で紹介するWeb情報」の「OSのサポート情報、動作確認情報」を参照ください。

	項番	製品名	型名	価格(税別)	カ	備考
①	P-109	VMware vSphere Hypervisor用 USB Flash モジュール	PY-UFVM1	10,000円		インストールOS: なし USB Flash モジュール容量: 4GB ※添付インストールディスク なし ※USB Flash モジュールはVMware専用のため、他のOSでは使用不可
	P-110	VMware vSphere Hypervisor 5.5用 USB Flash モジュール	PYBUFV53	10,000円	●	VMware vSphere Hypervisor 5.5 がインストールされたUSB Flash モジュールをシステムボードに搭載して、出荷 インストールOS: VMware vSphere Hypervisor 5.5 Update2 USB Flash モジュール容量: 4GB ※添付インストールディスク なし ※USB Flash モジュールはVMware専用のため、他のOSでは使用不可

L

※ OS により接続可能装置は異なります。詳細はハードウェア一覧を参照願います。

L

14. Windows OSオプション

・**サーバ本体と同時手配願います**(CALを除く)。
・Windows OSのサポート状況(本体/オプション)等の最新情報は、弊社HP(http://jp.fujitsu.com/platform/server/primergy/software/windows/)にてご確認ください。
・仮想環境使用時のゲストOS利用向けに、OSオプションの複数同時選択が可能です。
同時選択可能な組み合わせや最大選択数量については、留意事項編の「OSオプション、SupportDesk、複数同時選択時の組み合わせについて」を参照ください。
・各OSとゲストOSのサポート可否については、留意事項編の「各OSの仮想化機能について」および「システム構成図で紹介するWeb情報」の「OSのサポート情報、動作確認情報」を参照ください。
・Windows OSオプションにはCALが添付されておりません。使用する環境に応じて、Device CAL/User CALを別途手配する必要があります。
・Windows Server 2012 CAL バンドルオプションは、PRIMERGY本体と同時手配したWindows OSオプションに対してのみ適用可能です(ご購入済みのPRIMERGYへの適用を含む)。
・Windows Server 2012 CAL、Windows Server 2012 Remote Desktop Services CAL、Microsoft SQL Server 2014 CAL バンドルオプションの一般型名に、最大選択数量制限はありません。
カスタムメイド型名の最大選択数量以上のCALが必要な場合は、一般型名で不足分を手配ください。
・Microsoft SQL Server 2014 Standard バンドルオプションで提供しているライセンスモデルは、「サーバ/CALライセンス」です。

《Windows Server 2012 R2》

■バンドルオプション

項番	製品名	型名	価格(税別)	カ	備考
P-43	Windows Server 2012 R2 Standard(2CPU/2VM) バンドル	PYBWBS3	オープン価格	●	構成品:<添付インストールディスク> ・Windows Server® 2012 R2 Standard (2CPU/2VM)

① ⑤

項番	製品名	型名	価格(税別)	カ	備考
P-57	Windows Server 2012 Standard Additional License (2CPU/2VM) バンドル	PYBWAS2	オープン価格	●	<添付品> ・Windows Server® 2012 Standard (2CPU/2VM)ライセンス証書 ※3CPU構成以上、または仮想環境上で3ゲストOS以上動作させる場合に追加手配が必要

項番	製品名	型名	価格(税別)	カ	備考
P-49	Windows Server 2012 R2 Datacenter(2CPU) バンドル	PYBWBD3	オープン価格	●	構成品:<添付インストールディスク> ・Windows Server® 2012 R2 Datacenter (2CPU) ※OSサポート付きのSupportDesk Standard/Standard24(仮想化対応は除く)の同時適用不可

《Windows Server 2012》

■バンドルオプション

項番	製品名	型名	価格(税別)	カ	備考
P-56	Windows Server 2012 Standard(2CPU/2VM) バンドル	PYBWBS2	オープン価格	●	構成品:<添付インストールディスク> ・Windows Server® 2012 Standard (2CPU/2VM)

① ⑤

項番	製品名	型名	価格(税別)	カ	備考
P-57	Windows Server 2012 Standard Additional License (2CPU/2VM) バンドル	PYBWAS2	オープン価格	●	<添付品> ・Windows Server® 2012 Standard (2CPU/2VM)ライセンス証書 ※3CPU構成以上、または仮想環境上で3ゲストOS以上動作させる場合に追加手配が必要

項番	製品名	型名	価格(税別)	カ	備考
P-14	Windows Server 2012 Datacenter(2CPU) バンドル	PYBWBD22	オープン価格	●	構成品:<添付インストールディスク> ・Windows Server® 2012 Datacenter (2CPU) ※OSサポート付きのSupportDesk Standard/Standard24(仮想化対応は除く)の同時適用不可

■CAL

項番	製品名	型名	価格(税別)	カ	備考
P-61	Windows Server 2012 1 Device CAL バンドル	PY-WCD01 PYBWCD01	オープン価格 オープン価格	 ●	<添付品> ・Windows Server® 2012 Client Access License (1 Device)ライセンス証書
P-62	Windows Server 2012 5 Device CAL バンドル	PY-WCD05 PYBWCD05	オープン価格 オープン価格	 ●	<添付品> ・Windows Server® 2012 Client Access License (5 Device)ライセンス証書
P-63	Windows Server 2012 10 Device CAL バンドル	PY-WCD10 PYBWCD10	オープン価格 オープン価格	 ●	<添付品> ・Windows Server® 2012 Client Access License (10 Device)ライセンス証書
P-64	Windows Server 2012 50 Device CAL バンドル	PY-WCD50 PYBWCD50	オープン価格 オープン価格	 ●	<添付品> ・Windows Server® 2012 Client Access License (50 Device)ライセンス証書

max.10

項番	製品名	型名	価格(税別)	カ	備考
P-65	Windows Server 2012 1 User CAL バンドル	PY-WCU01 PYBWCU01	オープン価格 オープン価格	 ●	<添付品> ・Windows Server® 2012 Client Access License (1 User)ライセンス証書
P-66	Windows Server 2012 5 User CAL バンドル	PY-WCU05 PYBWCU05	オープン価格 オープン価格	 ●	<添付品> ・Windows Server® 2012 Client Access License (5 User)ライセンス証書
P-67	Windows Server 2012 10 User CAL バンドル	PY-WCU10 PYBWCU10	オープン価格 オープン価格	 ●	<添付品> ・Windows Server® 2012 Client Access License (10 User)ライセンス証書
P-68	Windows Server 2012 50 User CAL バンドル	PY-WCU50 PYBWCU50	オープン価格 オープン価格	 ●	<添付品> ・Windows Server® 2012 Client Access License (50 User)ライセンス証書

① ④ ⑩

M

※ OS により接続可能装置は異なります。詳細はハードウェア一覧を参照願います。

M

■RDS CAL

項番	製品名	型名	価格(税別)	カ	備考
P-86	Windows Server 2012 Remote Desktop Services 1 Device CAL	PY-WCD01R PYBWCD01R	オープン価格 オープン価格	 ●	<添付品> ・Windows Server® 2012 Remote Desktop Services Client Access License (1 Device) ライセンス証書
P-87	Windows Server 2012 Remote Desktop Services 5 Device CAL	PY-WCD05R PYBWCD05R	オープン価格 オープン価格	 ●	<添付品> ・Windows Server® 2012 Remote Desktop Services Client Access License (5 Device) ライセンス証書
P-88	Windows Server 2012 Remote Desktop Services 10 Device CAL	PY-WCD10R PYBWCD10R	オープン価格 オープン価格	 ●	<添付品> ・Windows Server® 2012 Remote Desktop Services Client Access License (10 Device) ライセンス証書
P-89	Windows Server 2012 Remote Desktop Services 50 Device CAL	PY-WCD50R PYBWCD50R	オープン価格 オープン価格	 ●	<添付品> ・Windows Server® 2012 Remote Desktop Services Client Access License (50 Device) ライセンス証書

max.10

項番	製品名	型名	価格(税別)	カ	備考
P-90	Windows Server 2012 Remote Desktop Services 1 User CAL	PY-WCU01R PYBWCU01R	オープン価格 オープン価格	 ●	<添付品> ・Windows Server® 2012 Remote Desktop Services Client Access License (1 User) ライセンス証書
P-91	Windows Server 2012 Remote Desktop Services 5 User CAL	PY-WCU05R PYBWCU05R	オープン価格 オープン価格	 ●	<添付品> ・Windows Server® 2012 Remote Desktop Services Client Access License (5 User) ライセンス証書
P-92	Windows Server 2012 Remote Desktop Services 10 User CAL	PY-WCU10R PYBWCU10R	オープン価格 オープン価格	 ●	<添付品> ・Windows Server® 2012 Remote Desktop Services Client Access License (10 User) ライセンス証書
P-93	Windows Server 2012 Remote Desktop Services 50 User CAL	PY-WCU50R PYBWCU50R	オープン価格 オープン価格	 ●	<添付品> ・Windows Server® 2012 Remote Desktop Services Client Access License (50 User) ライセンス証書

■Microsoft SQL Server 2014

項番	製品名	型名	価格(税別)	カ	備考
P-102	Microsoft SQL Server 2014 Standard バンドル	PYBWBL4	オープン価格	●	構成品:<添付インストールディスク> ・Microsoft® SQL Server® 2014 Standard ・Microsoft® SQL Server® 2012 Standard

項番	製品名	型名	価格(税別)	カ	備考
P-103	Microsoft SQL Server 2014 1 Device CAL	PY-WCD01M PYBWCD01M	オープン価格 オープン価格	 ●	<添付品> ・Microsoft® SQL Server® 2014 Client Access License (1 Device)ライセンス証書
P-104	Microsoft SQL Server 2014 5 Device CAL	PY-WCD05M PYBWCD05M	オープン価格 オープン価格	 ●	<添付品> ・Microsoft® SQL Server® 2014 Client Access License (5 Device)ライセンス証書

max.7

項番	製品名	型名	価格(税別)	カ	備考
P-105	Microsoft SQL Server 2014 1 User CAL	PY-WCU01M PYBWCU01M	オープン価格 オープン価格	 ●	<添付品> ・Microsoft® SQL Server® 2014 Client Access License (1 User)ライセンス証書
P-106	Microsoft SQL Server 2014 5 User CAL	PY-WCU05M PYBWCU05M	オープン価格 オープン価格	 ●	<添付品> ・Microsoft® SQL Server® 2014 Client Access License (5 User)ライセンス証書

《Windows Server OS / Microsoft SQL Server メディアキット》

・Windows OS / Microsoft SQLをダウングレード/ダウンエディションして使用する場合に必要となる「インストールメディア/Product key」です。
「メディアキット」にはライセンスは含まれておりませんので、Windows Server OS / Microsoft SQL Server ライセンスが含まれているWindows Server OS バンドルオプション、Microsoft SQL Server バンドルオプションと同時にご購入されるお客様へのみ提供可能となります。「メディアキット」のみでの手配はできません。
・組み合わせの詳細については、留意事項編の「OSオプション、SupportDesk、複数同時選択時の組み合わせについて」を参照ください。

項番	製品名	型名	価格(税別)	カ	備考
P-60	Windows Server 2012 Standard メディアキット	PYBWBS22	オープン価格	●	構成品:Windows Server 2012媒体+Product Key Card
P-77	Windows Server 2008 R2 Standard メディアキットバンドル	PYBWBS82	オープン価格	●	構成品:Windows Server 2008 R2媒体+Product Key Card
P-78	Windows Server 2008 R2 Enterprise メディアキットバンドル	PYBWBE82	オープン価格	●	構成品:Windows Server 2008 R2媒体+Product Key Card

項番	製品名	型名	価格(税別)	カ	備考
P-113	Microsoft SQL Server 2008 R2 Standard メディアキット	PYBWBL8	オープン価格	●	構成品:Microsoft SQL Server 2008 R2媒体+Product Key Card

N

※ OS により接続可能装置は異なります。詳細はハードウェア一覧を参照願います。

N

15. Windows SupportDesk [カスタムメイド専用]

・**サーバ本体と同時手配願います**(出荷後のサーバ本体には適用できません)。
・組み合わせにより、異なるOS用のSupportDeskが複数選択可能です。
組み合わせの詳細については、留意事項編の「OSオプション、SupportDesk、複数同時選択時の組み合わせについて」を参照ください。
・サービスの詳細については、システム構成図(サービス一覧)の「SupportDeskパック」を参照ください。
・各OSとゲストOSのサポート可否については、留意事項編の「各OSの仮想化機能について」および「システム構成図で紹介するWeb情報」の「OSのサポート情報、動作確認情」を参照ください。

①

項番	製品名		型名	価格(税別)	カ	備考
Q-36	SupportDesk Standard	3年	PYBSPS3D01	73,000円	●	サービス時間帯: 月曜～金曜 8:30～19:00(祝日および年末年始を除く)
	(Windows Server)	4年	PYBSPS4D01	84,000円	●	サポート対象範囲:ホストOS
		5年	PYBSPS5D01	92,000円	●	【ホスト対象OS】
				★		・Windows Server 2012 R2 / 2012 / 2008 R2 / 2008 Standard
Q-37	SupportDesk Standard24	3年	PYBSPS3A01	82,000円	●	サービス時間帯: 24時間365日
	(Windows Server)	4年	PYBSPS4A01	97,000円	●	サポート対象範囲: ホストOS
		5年	PYBSPS5A01	110,000円	●	【ホスト対象OS】
				★		・Windows Server 2012 R2 / 2012 / 2008 R2 / 2008 Standard
Q-38	SupportDesk Standard	3年	PYBSPV3D01	194,000円	●	サービス時間帯: 月曜～金曜 8:30～19:00(祝日および年末年始を除く)
	(Windows Server 仮想化対応)	4年	PYBSPV4D01	264,000円	●	サポート対象範囲: ホストOS/ゲストOS
		5年	PYBSPV5D01	333,000円	●	【ホスト対象OS/ゲスト対象OS】
				★		・Windows Server 2012 R2 / 2012 / 2008 R2 / 2008 Standard ・Windows Server 2008 R2 / 2008 Enterprise ・Windows Server 2012 R2 / 2012 / 2008 R2 / 2008 Datacenter ※ホストOS/ゲストOSの組み合わせは、富士通でサポート可能な組み合わせに限る
Q-39	SupportDesk Standard24	3年	PYBSPV3A01	264,000円	●	サービス時間帯: 24時間365日
	(Windows Server 仮想化対応)	4年	PYBSPV4A01	359,000円	●	サポート対象範囲: ホストOS/ゲストOS
		5年	PYBSPV5A01	453,000円	●	【ホスト対象OS/ゲスト対象OS】
				★		・Windows Server 2012 R2 / 2012 / 2008 R2 / 2008 Standard ・Windows Server 2008 R2 / 2008 Enterprise ・Windows Server 2012 R2 / 2012 / 2008 R2 / 2008 Datacenter ※ホストOS/ゲストOSの組み合わせは、富士通でサポート可能な組み合わせに限る

SupportDesk (Standard/Standard24)のサービス内容、期間

サービス内容

専門技術者によるOS(Windows Server 2012 R2 / 2012 / 2008 R2 / 2008)サポート(電話によるQ&A対応/問題解決支援など)、
Webによる情報提供(ソフトウェアの修正情報/運用ノウハウ/サービス対応履歴など)

サービス期間

3年/4年/5年(製品保証期間を含む)

O

※ OS により接続可能装置は異なります。詳細はハードウェア一覧を参照願います。

O

16. Linux OSオプション/SupportDesk ［カスタムメイド専用］

・**サーバ本体と同時手配願います**(出荷後のサーバ本体には適用できません)。
・Linux OSのサポート状況(本体/オプション)等の最新情報は、弊社HP(http://jp.fujitsu.com/platform/server/primergy/software/linux/technical/support/kernel.html)にてご確認ください。
・Linux仮想環境において、ゲストOSにWindows Server 2008 R2 (SP1)、Windows Server 2012、Windows Server 2012 R2 をインストールする場合、
PRIMERGY 本体にインストールまたはバンドルしてお届けするWindows OSオプション(PY型名)に添付されるインストールメディアは利用できません。
別途、パッケージ製品やボリュームライセンス製品のインストールメディアをご使用ください。

■Linux SupportDesk

・組み合わせにより、異なるOS用のSupportDeskが複数選択可能です。
組み合わせの詳細については、留意事項編の「OSオプション、SupportDesk、複数同時選択時の組み合わせについて」を参照ください。
・サービスの詳細については、システム構成図(サービス一覧)の「SupportDeskパック」を参照ください。
・各OSとゲストOSのサポート可否については、留意事項編の「各OSの仮想化機能について」および「システム構成図で紹介するWeb情報」の「OSのサポート情報、
動作確認情報」を参照ください。

・基本サポート

項番	製品名		型名	価格(税別)	カ	備考
Q-103	SupportDesk Standard	1年	PYBSPR1D02	108,000円	●	サービス時間帯: 月曜～金曜 8:30～19:00(祝日および年末年始を除く)
	[Red Hat Enterprise Linux	3年	PYBSPR3D02	302,400円	●	サポート対象範囲: ホストOS/ゲストOS
	基本サポート 2CPU/1ゲスト]	4年	PYBSPR4D02	393,600円	●	サポートCPU数(Socket数): 2まで
		5年	PYBSPR5D02	480,000円	●	サポートゲストOS数: 1まで
					★	使用可能ハイパーバイザ: RHEL仮想マシン機能
						同時起動仮想マシン数: 4まで(他OS含む)
Q-104	SupportDesk Standard24	1年	PYBSPR1A02	162,000円	●	サービス時間帯: 24時間365日
	[Red Hat Enterprise Linux	3年	PYBSPR3A02	453,600円	●	サポート対象範囲: ホストOS/ゲストOS
	基本サポート 2CPU/1ゲスト]	4年	PYBSPR4A02	590,400円	●	サポートCPU数(Socket数): 2まで
		5年	PYBSPR5A02	720,000円	●	サポートゲストOS数: 1まで
					★	使用可能ハイパーバイザ: RHEL仮想マシン機能
						同時起動仮想マシン数: 4まで(他OS含む)
Q-105	SupportDesk Standard	3年	PYBSPK3D02	453,600円	●	サービス時間帯: 月曜～金曜 8:30～19:00(祝日および年末年始を除く)
	[Red Hat Enterprise Linux	4年	PYBSPK4D02	590,400円	●	サポート対象範囲: ホストOS/ゲストOS
	基本サポート 2CPU/4ゲスト]	5年	PYBSPK5D02	720,000円	●	サポートCPU数(Socket数): 2まで
					★	サポートゲストOS数: 4まで
						使用可能ハイパーバイザ: RHEL仮想マシン機能
						同時起動仮想マシン数: 4まで(他OS含む)
Q-106	SupportDesk Standard24	3年	PYBSPK3A02	680,400円	●	サービス時間帯: 24時間365日
	[Red Hat Enterprise Linux	4年	PYBSPK4A02	885,600円	●	サポート対象範囲: ホストOS/ゲストOS
	基本サポート 2CPU/4ゲスト]	5年	PYBSPK5A02	1,080,000円	●	サポートCPU数(Socket数): 2まで
					★	サポートゲストOS数: 4まで
						使用可能ハイパーバイザ: RHEL仮想マシン機能
						同時起動仮想マシン数: 4まで(他OS含む)
Q-109	SupportDesk Standard	3年	PYBSPM3D02	1,134,000円	●	サービス時間帯: 月曜～金曜 8:30～19:00(祝日および年末年始を除く)
	[Red Hat Enterprise Linux wSV	4年	PYBSPM4D02	1,476,000円	●	サポート対象範囲: ホストOS/ゲストOS
	基本サポート 2CPU/	5年	PYBSPM5D02	1,800,000円	●	サポートCPU数(Socket数): 2まで
	ゲスト無制限]				★	サポートゲストOS数: 無制限
						使用可能ハイパーバイザ: RHEL仮想マシン機能
Q-110	SupportDesk Standard24	3年	PYBSPM3A02	1,701,000円	●	サービス時間帯: 24時間365日
	[Red Hat Enterprise Linux wSV	4年	PYBSPM4A02	2,214,000円	●	サポート対象範囲: ホストOS/ゲストOS
	基本サポート 2CPU/	5年	PYBSPM5A02	2,700,000円	●	サポートCPU数(Socket数): 2まで
	ゲスト無制限]				★	サポートゲストOS数: 無制限
						使用可能ハイパーバイザ: RHEL仮想マシン機能
Q-107	SupportDesk Standard	3年	PYBSPD3D02	756,000円	●	サービス時間帯: 月曜～金曜 8:30～19:00(祝日および年末年始を除く)
	[Red Hat Enterprise Linux VDC	4年	PYBSPD4D02	984,000円	●	サポート対象範囲: ゲストOS
	基本サポート 2CPU/	5年	PYBSPD5D02	1,200,000円	●	サポートCPU数(Socket数): 2まで
	ゲスト無制限(ゲスト専用)]				★	サポートゲストOS数: 無制限
						使用可能ハイパーバイザ: VMware/Hyper-V(ハイパーバイザのサポートは対象外)
Q-108	SupportDesk Standard24	3年	PYBSPD3A02	1,134,000円	●	サービス時間帯: 24時間365日
	[Red Hat Enterprise Linux VDC	4年	PYBSPD4A02	1,476,000円	●	サポート対象範囲: ゲストOS
	基本サポート 2CPU/	5年	PYBSPD5A02	1,800,000円	●	サポートCPU数(Socket数): 2まで
	ゲスト無制限(ゲスト専用)]				★	サポートゲストOS数: 無制限
						使用可能ハイパーバイザ: VMware/Hyper-V(ハイパーバイザのサポートは対象外)
Q-111	SupportDesk Standard	3年	PYBSPN3D02	302,400円	●	サービス時間帯: 月曜～金曜 8:30～19:00(祝日および年末年始を除く)
	[Red Hat Enterprise Linux	4年	PYBSPN4D02	393,600円	●	サポート対象範囲: ゲストOS
	基本サポート	5年	PYBSPN5D02	480,000円	●	サポートCPU数(Socket数): 無制限
	2ゲスト(ゲスト専用)]				★	サポートゲストOS数: 2まで
						使用可能ハイパーバイザ: VMware/Hyper-V(ハイパーバイザのサポートは対象外)
Q-112	SupportDesk Standard24	3年	PYBSPN3A02	453,600円	●	サービス時間帯: 24時間365日
	[Red Hat Enterprise Linux	4年	PYBSPN4A02	590,400円	●	サポート対象範囲: ゲストOS
	基本サポート	5年	PYBSPN5A02	720,000円	●	サポートCPU数(Socket数): 無制限
	2ゲスト(ゲスト専用)]				★	サポートゲストOS数: 2まで
						使用可能ハイパーバイザ: VMware/Hyper-V(ハイパーバイザのサポートは対象外)

SupportDesk (Standard/Standard24) [基本サポート]のサービス内容、期間、サポートOS

サービス内容
専門技術者によるホストOS(Linux)、ゲストOS(Linux)サポート(電話によるQ&A対応/問題解決支援など)、
Webによる情報提供(ソフトウェアの修正情報/運用ノウハウ/サービス対応履歴など)、プロダクトIDの入手手続き代行

サービス期間
1年/3年/4年/5年(製品保証期間を含む)

サポートOS
Red Hat Enterprise Linux

P
P-1

※ OS により接続可能装置は異なります。詳細はハードウェア一覧を参照願います。

P
P-1

・拡張サポート

項番	製品名	型名	価格(税別)	カ	備考
Q-113	SupportDesk Standard 5年 [Red Hat Enterprise Linux 拡張サポート 2CPU/1ゲスト]	PYBSPR5DE2	792,000円 ★	●	サービス時間帯：月曜～金曜 8:30～19:00(祝日および年末年始を除く) サポート対象範囲：ホストOS/ゲストOS サポートCPU数(Socket数)：2まで サポートゲストOS数：1まで 使用可能ハイパーバイザ：RHEL仮想マシン機能 同時起動仮想マシン数：4まで(他OS含む)
Q-114	SupportDesk Standard24 5年 [Red Hat Enterprise Linux 拡張サポート 2CPU/1ゲスト]	PYBSPR5AE2	1,188,000円 ★	●	サービス時間帯：24時間365日 サポート対象範囲：ホストOS/ゲストOS サポートCPU数(Socket数)：2まで サポートゲストOS数：1まで 使用可能ハイパーバイザ：RHEL仮想マシン機能 同時起動仮想マシン数：4まで(他OS含む)
Q-115	SupportDesk Standard 5年 [Red Hat Enterprise Linux 拡張サポート 2CPU/4ゲスト]	PYBSPK5DE2	1,188,000円 ★	●	サービス時間帯：月曜～金曜 8:30～19:00(祝日および年末年始を除く) サポート対象範囲：ホストOS/ゲストOS サポートCPU数(Socket数)：2まで サポートゲストOS数：4まで 使用可能ハイパーバイザ：RHEL仮想マシン機能 同時起動仮想マシン数：4まで(他OS含む)
Q-116	SupportDesk Standard24 5年 [Red Hat Enterprise Linux 拡張サポート 2CPU/4ゲスト]	PYBSPK5AE2	1,782,000円 ★	●	サービス時間帯：24時間365日 サポート対象範囲：ホストOS/ゲストOS サポートCPU数(Socket数)：2まで サポートゲストOS数：4まで 使用可能ハイパーバイザ：RHEL仮想マシン機能 同時起動仮想マシン数：4まで(他OS含む)
Q-119	SupportDesk Standard 5年 [Red Hat Enterprise Linux wSV 拡張サポート 2CPU/ ゲスト無制限]	PYBSPM5DE2	2,970,000円 ★	●	サービス時間帯：月曜～金曜 8:30～19:00(祝日および年末年始を除く) サポート対象範囲：ホストOS/ゲストOS サポートCPU数(Socket数)：2まで サポートゲストOS数：無制限 使用可能ハイパーバイザ：RHEL仮想マシン機能
Q-120	SupportDesk Standard24 5年 [Red Hat Enterprise Linux wSV 拡張サポート 2CPU/ ゲスト無制限]	PYBSPM5AE2	4,455,000円 ★	●	サービス時間帯：24時間365日 サポート対象範囲：ホストOS/ゲストOS サポートCPU数(Socket数)：2まで サポートゲストOS数：無制限 使用可能ハイパーバイザ：RHEL仮想マシン機能
Q-117	SupportDesk Standard 5年 [Red Hat Enterprise Linux VDC 拡張サポート 2CPU/ ゲスト無制限(ゲスト専用)]	PYBSPD5DE2	1,980,000円 ★	●	サービス時間帯：月曜～金曜 8:30～19:00(祝日および年末年始を除く) サポート対象範囲：ゲストOS サポートCPU数(Socket数)：2まで サポートゲストOS数：無制限 使用可能ハイパーバイザ：VMware/Hyper-V(ハイパーバイザのサポートは対象外)
Q-118	SupportDesk Standard24 5年 [Red Hat Enterprise Linux VDC 拡張サポート 2CPU/ ゲスト無制限(ゲスト専用)]	PYBSPD5AE2	2,970,000円 ★	●	サービス時間帯：24時間365日 サポート対象範囲：ゲストOS サポートCPU数(Socket数)：2まで サポートゲストOS数：無制限 使用可能ハイパーバイザ：VMware/Hyper-V(ハイパーバイザのサポートは対象外)
Q-121	SupportDesk Standard 5年 [Red Hat Enterprise Linux 拡張サポート 2ゲスト(ゲスト専用)]	PYBSPN5DE2	792,000円 ★	●	サービス時間帯：月曜～金曜 8:30～19:00(祝日および年末年始を除く) サポート対象範囲：ゲストOS サポートCPU数(Socket数)：無制限 サポートゲストOS数：2まで 使用可能ハイパーバイザ：VMware/Hyper-V(ハイパーバイザのサポートは対象外)
Q-122	SupportDesk Standard24 5年 [Red Hat Enterprise Linux 拡張サポート 2ゲスト(ゲスト専用)]	PYBSPN5AE2	1,188,000円 ★	●	サービス時間帯：24時間365日 サポート対象範囲：ゲストOS サポートCPU数(Socket数)：無制限 サポートゲストOS数：2まで 使用可能ハイパーバイザ：VMware/Hyper-V(ハイパーバイザのサポートは対象外)

SupportDesk (Standard/Standard24) [拡張サポート]のサービス内容、期間、サポートOS

サービス内容

専門技術者によるホストOS(Linux)、ゲストOS(Linux)サポート(電話によるQ&A対応/問題解決支援など)、
Webによる情報提供(ソフトウェアの修正情報/運用ノウハウ/サービス対応履歴など)、プロダクトID(EUSサービスを含む)の入手手続き代行

サービス期間

5年(製品保証期間を含む)

サポートOS

Red Hat Enterprise Linux

■Linux OS媒体

・Linux OS媒体バンドルオプション手配時は、Linux SupportDeskの同時選択が必須です。

・同時選択可能な組み合わせや最大選択数量については、留意事項編の「OSオプション、SupportDesk、複数同時選択時の組み合わせについて」を参照ください。

・各OSとゲストOSのサポート可否については、留意事項編の「各OSの仮想化機能について」および「システム構成図で紹介するWeb情報」の「OSのサポート情報、動作確認情報」を参照ください。

・バンドルオプション

項番	製品名	型名	価格(税別)	カ	備考
P-108	Red Hat Enterprise Linux 7.0 媒体バンドル	PYBLB70	1,000円	●	構成品：<添付インストールディスク> ・Red Hat Enterprise Linux 7.0(for Intel64)
P-116	Red Hat Enterprise Linux 7.1 媒体バンドル	PYBLB71	1,000円	●	構成品：<添付インストールディスク> ・Red Hat Enterprise Linux 7.1(for Intel64)
P-22	Red Hat Enterprise Linux 6.5 媒体バンドル	PYBLB65	1,000円	●	構成品：<添付インストールディスク> ・Red Hat Enterprise Linux 6.5(for x86) ・Red Hat Enterprise Linux 6.5(for Intel64)
P-83	Red Hat Enterprise Linux 6.6 媒体バンドル	PYBLB66	1,000円	●	構成品：<添付インストールディスク> ・Red Hat Enterprise Linux 6.6(for x86) ・Red Hat Enterprise Linux 6.6(for Intel64)

Q

※ OS により接続可能装置は異なります。詳細はハードウェア一覧を参照願います。

Q

17. VMware OSオプション

・VMwareのサポート状況(本体/オプション)等の最新情報は、弊社HP(http://jp.fujitsu.com/platform/server/primergy/software/vmware/)にてご確認ください。
・仮想環境使用時のゲストOS利用向けに、OSオプションの複数同時選択が可能です。
同時選択可能な組み合わせや最大選択数量については、留意事項編の「OSオプション、SupportDesk、複数同時選択時の組み合わせについて」を参照ください。
・各OSとゲストOSのサポート可否については、留意事項編の「各OSの仮想化機能について」および「システム構成図で紹介するWeb情報」の「OSのサポート情報、動作確認情報」を参照ください。

■バンドルオプション

項番	製品名	型名	価格(税別)	カ	備考
P-25	VMware vSphere 5 Standard, 1CPU 1年間平日 サポートバンドル	PYBVLS5SD1	202,000円	●	VMware vSphere® 5 Standard (1CPUライセンス付き) SupportDesk 1年間平日サポートバンドル サービス時間帯: 月曜～金曜 8:30～19:00(祝日および年末年始を除く)
P-26	VMware vSphere 5 Standard, 1CPU 1年間24時間 サポートバンドル	PYBVLS5SA1	226,800円	●	VMware vSphere® 5 Standard (1CPUライセンス付き) SupportDesk 1年間24時間サポートバンドル サービス時間帯: 24時間365日
P-27	VMware vSphere 5 Enterprise, 1CPU 1年間平日 サポートバンドル	PYBVLS5ED1	606,000円	●	VMware vSphere® 5 Enterprise (1CPUライセンス付き) SupportDesk 1年間平日サポートバンドル サービス時間帯: 月曜～金曜 8:30～19:00(祝日および年末年始を除く)
P-28	VMware vSphere 5 Enterprise, 1CPU 1年間24時間 サポートバンドル	PYBVLS5EA1	685,000円	●	VMware vSphere® 5 Enterprise (1CPUライセンス付き) SupportDesk 1年間24時間サポートバンドル サービス時間帯: 24時間365日
P-29	VMware vSphere 5 Enterprise Plus, 1CPU 1年間平日 サポートバンドル	PYBVLS5PD1	736,000円	●	VMware vSphere® 5 Enterprise Plus (1CPUライセンス付き) SupportDesk 1年間平日サポートバンドル サービス時間帯: 月曜～金曜 8:30～19:00(祝日および年末年始を除く)
P-30	VMware vSphere 5 Enterprise Plus, 1CPU 1年間24時間 サポートバンドル	PYBVLS5PA1	832,000円	●	VMware vSphere® 5 Enterprise Plus (1CPUライセンス付き) SupportDesk 1年間24時間サポートバンドル サービス時間帯: 24時間365日

VMware vSphere® 5 Standard / Enterprise / Enterprise Plus のサービス内容、期間
サービス内容
専門技術者によるOS(VMware)サポート(電話によるQ&A対応/問題解決支援など)、
Webによる情報提供(ソフトウェアの修正情報/運用ノウハウ/サービス対応履歴など)
サービス期間
1年

■OS管理ソフトウェア等

項番	製品名	型名	価格(税別)	カ	備考
P-31	VMware vCenter Server 5 Standard, 1年間平日サポートバンドル	PYBVLC5SD1	1,016,000円	●	VMware vCenter™ Server 5 Standard SupportDesk 1年間平日サポートバンドル サービス時間帯: 月曜～金曜 8:30～19:00(祝日および年末年始を除く)
P-32	VMware vCenter Server 5 Standard, 1年間24時間サポートバンドル	PYBVLC5SA1	1,130,000円	●	VMware vCenter™ Server 5 Standard SupportDesk 1年間24時間サポートバンドル サービス時間帯: 24時間365日

VMware vCenter™ Server 5 Standardのサービス内容、期間
サービス内容
専門技術者によるOS(VMware)サポート(電話によるQ&A対応/問題解決支援など)、
Webによる情報提供(ソフトウェアの修正情報/運用ノウハウ/サービス対応履歴など)
サービス期間
1年

R

※ OS により接続可能装置は異なります。詳細はハードウェア一覧を参照願います。

R

18. ハードウェア用SupportDesk ［カスタムメイド専用］

・**サーバ本体と同時手配願います**(出荷後のサーバ本体には適用できません)。
・組み合わせにより、OS用SupportDeskとハードウェア用SupportDeskを同時選択することが可能です。
　組み合わせの詳細については、留意事項編の「OSオプション、SupportDesk、複数同時選択時の組み合わせについて」を参照ください。
・サービスの詳細については、システム構成図(サービス一覧)の「SupportDeskパック」を参照ください。

①

項番	製品名		型名	価格(税別)	カ	備考
Q-11	SupportDeskパック Lite (当日訪問修理)	3年 4年 5年	PYBSPL3D08 PYBSPL4D08 PYBSPL5D08	37,000円 73,000円 100,000円 ★	● ● ●	サービス内容: ハードウェアの当日訪問修理 サービス時間帯: 月曜～金曜 8:30～19:00(祝日および年末年始を除く)
Q-22	SupportDeskパック Standard (OSサポートなし)	3年 4年 5年	PYBSPH3D08 PYBSPH4D08 PYBSPH5D08	102,000円 161,000円 219,000円 ★	● ● ●	サービス時間帯: 月曜～金曜 8:30～19:00(祝日および年末年始を除く)
Q-33	SupportDeskパック Standard24 (OSサポートなし)	3年 4年 5年	PYBSPH3A08 PYBSPH4A08 PYBSPH5A08	139,000円 220,000円 300,000円 ★	● ● ●	サービス時間帯: 24時間365日

ハードウェア用SupportDesk (Standard/Standard24)のサービス内容、期間
サービス内容
　ハードウェアの当日訪問修理、Webによる情報提供(運用ノウハウ/サービス対応履歴など)、
　ハードウェアの障害予兆/異常情報のOSCへのリモート通報、および通報内容の解析
サービス期間
　3年/4年/5年(製品保証期間を含む)

End : PRIMERGY BX2560 M1 サーバブレード

PRIMERGY BX2560 M1 サーバブレード 更新履歴

版数	日付	更新箇所	更新内容
4版	2015/4/2		4月エンハンス内容の反映
3版	2015/2/12		2月エンハンス内容の反映
2版	2014/12/16	PRIMERGY BX2560 M1サーバブレード仕様	Xeon プロセッサー E5-2697v3/E5-2699v3選択時の制限事項を追加
		3. CPU	
		6. 内蔵ストレージコントローラ	C:RAID構成時の留意事項を確認に仮想化機能の記事を追加
初版	2014/11/18		新規作成